Catalogo ricambi **MULTISTRADA 1200 S** ABS Touring Model year 2011
Spare parts catalogue **MULTISTRADA 1200 S** ABS Touring Model year 2011
Catalogue piéces detachees **MULTISTRADA 1200 S** ABS Touring Model year 2011
Ersatzteilkatalog **MULTISTRADA 1200 S** ABS Touring Model year 2011
Catalogo piezas de repuesto **MULTISTRADA 1200 S** ABS Touring Model year 2011

MULTISTRADA

Revisione n° 00
Revision n°00
Revision n°00
00 . Revision
Revision n°00

Codice catalogo ricambi: 915.1315.1A
Spare parts catalogue part number: 915.1315.1A
Référence catalogue pièces détachées: 915.1315.1A
Art.-Nr. Ersatzteilkatalog: 915.1315.1A
Código catálogo recambios: 915.1315.1A

INFORMAZIONI GENERALI

Questo catalogo serve per richiedere con esattezza le parti di ricambio

Nelle ordinazioni indicare:

1) il numero dei codici dei particolari seguito dalla descrizione;
quantità desiderata;

2) il numero di matricola del motociclo, stampigliato sul cannotto di sterzo.

Le indicazioni di destra e sinistra si riferiscono ai lati del veicolo rispetto al senso di marcia.

I disegni delle parti di ricambio sono solo indicativi e non rappresentano il pezzo in oggetto.

I dati contenuti in questo catalogo sono indicativi e possono essere soggetti a modifiche senza impegno di preavviso.

VALIDITÁ

f.m.	Fino alla matricola
d.m.	Dalla matricola
f.m.m.	Fino al motore matricola
d.m.m.	Dal motore matricola

NOTE

GB	Gran Bretagna
D	Germania
I	Italia
J	Giappone
AUS	Australia
GR	Grecia
F	Francia
E	Spagna
P	Portogallo
NL	Olanda

GENERAL INFORMATION

The present spare parts order exactly the right spare parts

When ordering specify:

1) the part's code number followed by its description;
quantity needed;

2) the motorcycle's serial number, stamped on the steering head.

Reference to right and left apply to the vehicle in terms of its direction of move-ment.

Spare parts drawings are general and do not represent the part.

The contents of this catalogue are general and can undergo changes without prior notice.

VALIDITY

f.m.	Until V.I.N.
d.m.	From V.I.N.
f.m.m.	Up to engine number
d.m.m.	From engine number

LIST

GB	Great Britain
D	Germany
I	Italy
J	Japan
AUS	Australian
GR	Greece
F	France
E	Spain
P	Portugal
NL	Holland

INFORMATIONS GENERALES

Ce catalogue permet de commander correctemente les pièces detachees

Les commandes doivent être passées en indiquant:

1) le numero de code des pièces détachées suivi de leur description;
quantitè dèsirèe;

2) le matricule de la moto, estampillé sur la tige du guidon.

Droite et gauche sont les côtés du véhicule par rapport au sens de la marche.

Les plans des pièces détachées sont fournis seulement à titre indicatif et ne représentent pas la pièce concernée.

Les données de ce catalogue sont citées seulement à titre indicatif et peuvent être l'objet de modifications sans avis préalable.

VALIDITE

f.m.	Jusqu au matricule
d.m.	Du matricule
f.m.m.	Jusqu au moteur matricule
d.m.m.	Du moteur matricule

NOTES

GB	Grand Bretagne
D	Allemagne
I	Italie
J	Japon
AUS	Autralie
GR	Grèce
F	France
E	Espagne
P	Portugal
NL	Hollande

ALLGEMEINE INFORMATIONEN

Dieser Ersatzteilkatalog dient zur genauen Angabe der Teile bei Ersatzteilbestellungen

Bei Ersatzbestellung ist folgendes anzugeben:

1) Die Bestellnummer der Ersatzteile mit der entsprechenden Beschreibung; genaue Menge;

2) Die Seriennummer des Motorrads, die am Lenkrohr eingeprägt ist.

Die Angaben fur rechts und links beziehen sich auf das Fahrzeug in Fahrrichtung.

Die Zeichnungen der Ersatzteile sind nur als Hinweise gedacht und stellen nicht das betroffene Teil dar.

Bei den im Katalog angeführten Daten handelt es sich um Anhaltsdaten, die jederzeit, ohne Vorankündigung, geändert werden können.

G LTIG

f.m.	Bis zu Matrikel
d.m.	Vom Matrikel
f.m.m.	Bis zum Motor Matrikel
d.m.m.	Vom Motor Matrikel

NOTE

GB	Groos Britan
D	Deutschland
I	Italien
J	Japan
AUS	Australien
GR	Griechenland
F	Frankreich
E	Spanien
P	Portugal
NL	Holland

INFORMACIONES GENERALES

El presente catálogo sirve para pedir con exactitud las partes de repuesto

En los pedidos se debe indicar:

1) el número de código de la parte y a continuación la descripción;
cantidad deseada;

2) el número de matricula de la motocicleta, estampado en el tubo de dirección.

Las indicaciones derecha e izquierda se refieren a los lados del vehículo respecto del sentido de marcha.

Los diseños de las partes de recambio son solo indicativos y no representan la pieza en cuestión.

Los datos contenidos en el presente catálogo son indicativos y pueden modificarse sin aviso previo.

VALIDEZ

f.m.	Hasta la matrícula
d.m.	Desde la matrícula
f.m.m.	Hasta el motor matrícula
d.m.m.	Desde el motor matrícula

NOTAS

GB	Gran Bretaña
D	Alemania
I	Italia
J	Japón
AUS	Australia
GR	Grecia
F	Francia
E	España
P	Portugal
NL	Holanda

Ducati Motor Holding S.p.A.
Uffici Commerciali Amministrativi:
Via A. Cavalieri Ducati n. 3
40132 Bologna, Italy
Telefono 051 6413111
Fax 051 406580
Internet www.ducati.com

N° CATALOGO: 915.1315.1A
EMESSO: 10 - 10

CATALOGUE No: 915.1315.1A
ISSUED: 10 - 10

Nr. CATALOGUE: 915.1315.1A
IMPRIMEE: 10 - 10

KATALOG Nr: 915.1315.1A
HERAUSGEGEBEN: 10 - 10

N° CATALOGO: 915.1315.1A
IMPRIMIDA: 10 - 10

Colore Paint Vernis Slacken Lacas	Codice Code Code Code Codice

"Rosso Anniversary DUCATI"	(PPG) 473.101
"Artic White"	(LECHLER) L2909004
"Smalto"	(LECHLER) L2920057
"Black Diamond"	(AKZO) 57E22714
"Smalto"	(AKZO) 54M22705
"Trasparente"	(PPG) 228.880

pag page page seite pag		Sommario	Contents	Sommaire	Inhaltsangabe	Indice
4	001	Attrezzi speciali per stazioni di servizio	Workshop service tools	Outils speciaux pour stations-services	Servicewerkzeug Für Tankstellen	Herramientas esp. para estac. de serv.
8	001a	Attrezzi speciali per stazioni di servizio	Workshop service tools	Outils speciaux pour stations-services	Servicewerkzeug Für Tankstellen	Herramientas esp. para estac. de serv.
12	001b	Attrezzi speciali per stazioni di servizio	Workshop service tools	Outils speciaux pour stations-services	Servicewerkzeug Für Tankstellen	Herramientas esp. para estac. de serv.
16	001c	Tester di diagnosi dds	Dds tester	Tester pour diagnostic dds	Diagnosetester Dds	Instrumento de diagnóstico dds
18	001d	Attrezzi speciali per stazioni di servizio	Workshop service tools	Outils speciaux pour stations-services	Servicewerkzeug Für Tankstellen	Herramientas esp. para estac. de serv.
22	002	Comando cambio	Gearchange control	Sélecteur de vitesses	Schaltsteuerung	Mando cambio
26	003	Cambio	Gearbox	Boîte de vitesses	Schaltgetriebe	Cambio
30	004	Frizione	Clutch	Embrayage	Kupplung	Embrague
32	005	Coperchio frizione	Clutch-side crankcase cover	Couvercle d'embrayage	Kupplungsdeckel	Tapa embrague
34	006	Imbiellaggio	Connecting rods	Vilebrequin	Baugruppe Kurbelwelle	Grupo bielas
38	007	Cilindri - pistoni	Cylinders - pistons	Cylindres - pistons	Zylinder - Kolben	Cilindros - pistones
40	008	Distribuzione	Timing system	Distribution	Ventilsteuerung	Distribución
44	009	Filtri e pompa olio	Filters and oil pump	Filtres et pompe a huile	Ölfilter Und -pumpe	Filtros y bomba de aceite
46	010	Coppia semicarters	Crankcase halves	Paire de demi-carters	Paar Gehäusehälften	Par semicárteres
50	010a	Coppia semicarters	Crankcase halves	Paire de demi-carters	Paar Gehäusehälften	Par semicárteres
52	011	Pompa acqua - coperchio alternatore	Water pump-altr-side crnkcse cover	Pompe à eau - couvercle d'alternateur	Wasserpumpe - Lichtmaschinendeckel	Bomba agua - tapa alternador
56	012	Avviamento elettrico e accensione	Electric starting and ignition	Démarrage électrique et allumage	Elektrischer Anlasser Und Zündung	Arranque eléctrico y encendido
58	013	Testa : distribuzione	Cylinder head : timing system	Culasse : distribution	Zylinderkopf: Ventilsteuerung	Culata: distribución
60	014	Testa verticale	Vertical cylinder head	Culasse verticale	Senkrechter Zylinderkopf	Culata vertical
64	015	Testa orizzontale	Horizontal cylinder head	Culasse horizontale	Waagrechter Zylinderkopf	Culata horizontal
68	016	Radiatore olio	Oil cooler	Radiateur d'huile	Ölkühler	Radiador aceite
70	017	Corpo farfallato	Throttle body	Corps de papillon	Drosselklappenkörper	Cuerpo mariposa
72	018	Supporto batteria	Battery support	Support de batterie	Batteriehalter	Soporte batería
76	018a	Impianto elettrico	Electrical system	Circuit électrique	Elektrische Anlage	Sistema eléctrico
78	018b	Impianto elettrico	Electrical system	Circuit électrique	Elektrische Anlage	Sistema eléctrico
80	019	Gruppo scarico	Exhaust system	Échappement	Auspuffsystem	Grupo escape
84	020	Fanale anteriore	Headlight	Phare avant	Scheinwerfer	Faro delantero
86	021	Manubrio e comandi	Handlebar and controls	Guidon et commandes	Lenker Und Steuerungen	Manillar y mandos
90	021a	Forcella anteriore	Front forks	Fourche avant	Vorderradgabel	Horquilla delantera
92	022	Telaio	Frame	Cadre	Rahmen	Bastidor
96	022a	Cavalletti	Stands	Béquilles	Ständer	Caballetes
98	023	Comando frizione	Clutch control	Commande d'embrayage	Kupplungssteuerung	Mando embrague
102	024	Freno anteriore	Front brake	Frein avant	Vorderradbremse	Freno delantero
106	024a	Impianto antibloccaggio freni (abs)	Antilock braking system (abs)	Système antiblocage des freins (abs)	Abs-system	Sistema antibloqueo de frenos (abs)
108	025	Freno posteriore	Rear brake	Frein arrière	Hinterradbremse	Freno trasero
112	026	Ruota anteriore e posteriore	Front and rear wheels	Roues avant et arrière	Vorder- Und Hinterrad	Ruedas delantera y trasera
114	026a	Perno ruota posteriore	Rear wheel axle	Axe de roue arrière	Hinterradachse	Perno rueda trasera
116	027	Telaietto posteriore	Rear subframe	Cadre arrière	Hinterer Rahmenaufsatz	Bastidor trasero
120	027a	Portatarga	Number plate holder	Support plaque immatricul.	Kennzeichenhalter	Portamatrícula
124	028	Sospensione posteriore	Rear suspension	Suspension arrière	Hinterradaufhängung	Suspensión trasera
126	028a	Forcellone posteriore	Swingarm	Bras oscillant	Hinterradschwinge	Basculante trasero
130	029	Aspirazione aria - sfiato olio	Air intake - oil breather	Aspiration d'air - reniflard	Lufteinlass - Ölentlüftung	Aspiración aire - purga aceite
132	030	Radiatore acqua	Radiator	Radiateur d'eau	Wasserkühler	Radiador agua
134	031	Circuito di raffreddamento	Cooling system	Circuit de refroidissement	Kühlsystem	Circuito refrigerador
136	032	Serbatoio	Fuel tank	Réservoir carburant	Kraftstofftank	Depósito
138	032a	Impianto alimentazione	Fuel system	Systeme d'alimentation	Kraftstoffsystem	Sistema de alimentación
140	033	Sella	Seat	Selle	Sitzbank	Asiento
146	034	Cupolino	Headlight fairing	Bulle	Cockpitverkleidung	Cúpula
150	034a	Carenatura	Fairing	Carénage	Verkleidung	Carenado
156	034b	Sottocoppa	Belly pan	Sous-carter	Bugspoiler	Parte inferior cárter aceite
160	035	Borse laterali	Side panniers	Sacoches latérales	Seitenkoffer	Bolsas laterales
162	035a	Borsa sinistra	L.h. pannier	Trousse gauche	Tasche Links	Bolsa izquierda
164	035b	Borsa destra	R.h. pannier	Trousse droite	Tasche Rechts	Bolsa derecha

N° CATALOGO: 915.1315.1A EMESSO: 10 - 10

CATALOGUE No: 915.1315.1A ISSUED: 10 - 10

Nr. CATALOGUE: 915.1315.1A IMPRIMEE: 10 - 10

KATALOG Nr: 915.1315.1A HERAUSGEGEBEN: 10 - 10

N° CATALOGO: 915.1315.1A IMPRIMIDA: 10 - 10

TAVOLA
DRAWING
TABLE
BILD
TABLA
001

Attrezzi speciali per stazioni di servizio

Workshop service tools

Outils speciaux pour stations-services

Servicewerkzeug Für Tankstellen

Herramientas esp. para estac. de serv.

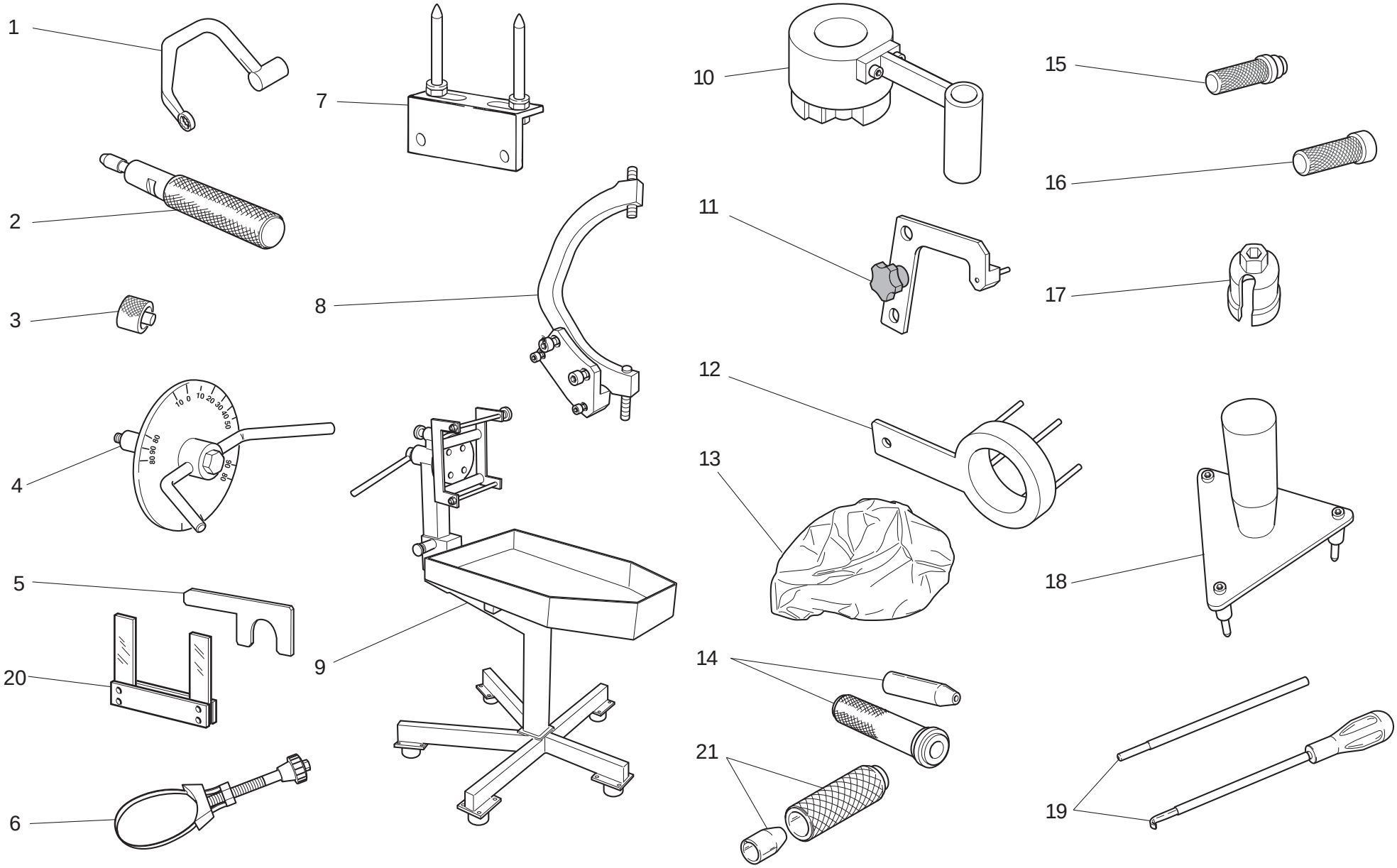

TAVOLA DRAWING TABLE BILD TABLA 001

Attrezzi speciali per stazioni di servizio | Workshop service tools | Outils speciaux pour stations-services | Servicewerkzeug Für Tankstellen | Herramientas esp. para estac. de serv.

NOTE NOTES NOTES MARKE NOTAS	POS. NO. N. INDEX POS.	N.CODICE CODE NO. Nr. CODE ATRIKEL Nr. CODICO Nr.	DENOMINAZIONE	DESCRIPTION	DESIGNATION	BEZEICHNUNG	DENOMINACION	VALIDITA' VALIDITY VALIDITE GÜLTIG VALIDEZ	Q.TA' Q.TY Q.TE M.GE C.AD
	1	88713.2676	Chiave per bloccaggio dadi testa	Head nuts holder wrench	Clé pour blocage écrous culasse	Schlüssel zum Feststellen der Zylinderkopfmuttern	Llave para bloqueo tuercas culata		1
	2	88713.2442	Attrezzo per piantaggio anello tenuta valvole ø7	Tool to drive valve seal ring ø7	Outil d'ajustement sans jeu pour joint de soupape ø7	Werkzeug zum setzen des ventildichtrings ø7	Herramiental para la colocacìon del anillo de astanqueidad vàlvulas ø7		1
	3	88765.1298	Distanziale controllo registro inferiore valvola	Spacer for checking lower valve shim	Entretoise contrôle régleur inférieur soupape	Distanzstück zur Kontrolle der Einstellschraube des unteren Ventils	Distanciador control registro inferior válvula		1
	4	88765.1657	Attrezzo porta disco graduato per controllo anticipo con disco	Degree wheel holder tool for ignition advance check	Outil porte-disque gradué pour contrôle avance avec disque	Haltewerkzeug für Maßscheibe für Verstellungskontrolle mit Scheibe	Herramienta porta-disco graduado para control avance con disco		1
	5	88713.2878	Distanziale e spessimetro a forchetta 0,2/0,3 mm	Spacer and fork feeler gauge 0,2/0,3 mm	Entretoise et jauge d'épaisseur à fourche 0,2/0,3 mm	Distanzstück und stärkemessergabel 0,2/0,3 mm	Distancial y calibre de espesores a horquilla 0,2/0,3 mm		1
	6	88713.2906	Chiave serraggio cartuccia olio	Wrench to tighten oil filter cartridge	Clé de serrage cartouche d'huile	Spannschlüssel für Ölfiltereinsatz	Llave ajuste cartucho aceite		1
	7	88713.2103	Base per montaggio testa	Head mounting base	Base pour le montage de la tête	Unterlage für Kopfzusam-menbau	Base para montaje culata		1
	8	88713.3367	Chiave volano	Flywheel Wrench	Clè Volant	Schwungrad schlüssel	Liave volante		1
	9	88713.1832	Banco lavoro per riparazione motore	Bench for engine repair	Banc de travail pour réparation moteur	Werkbank für motorreparatur	Bancada de trabajo para reparación motor		1
	10	88713.3408	Attrezzo di reazione campana frizione "FCC" a bagno d'olio	Reaction tool for wet "FCC" clutch	Outil de réaction cloche d'embrayage "FCC" en bain d'huile	Reaktionswerkzeug für Glocke der im "FCC"-Ölbadkupplung	Herramienta de reacción caja embrague "FCC" en baño de aceite		1
	11	88713.3334	Piastrino per posizionamento forcella innesto marce	Plate for positioning gear engagement fork	Plaquette pour le positionnement de la fourche d'embrayage des vitesses	Plättchen zur Positionierung d. Gangeinlegegabel	Lámina para posicionado horquilla inserta marchas		1
	12	88713.3417	Chiave di reazione	Torque wrench	Clé de réaction	Reaktionsschlüssel	Llave de reacción		1
	13	88713.1886	Telo coprimotore	Engine canvas	Housse de protection moteur	Abdecktuch für motor	Funda cubremotor		1
	14	88700.5749	Cappuccio assemblaggio semicarter	Crankcases assembling cap	Capuchonassemblage des demi-carters	Stecker für Gehäusehälftezusammenbau	Capucha ensamblaje semicarter		1

TAVOLA
DRAWING
TABLE
BILD
TABLA

001

Attrezzi speciali per stazioni di servizio

Workshop service tools

Outils speciaux pour stations-services

Servicewerkzeug Für Tankstellen

Herramientas esp. para estac. de serv.

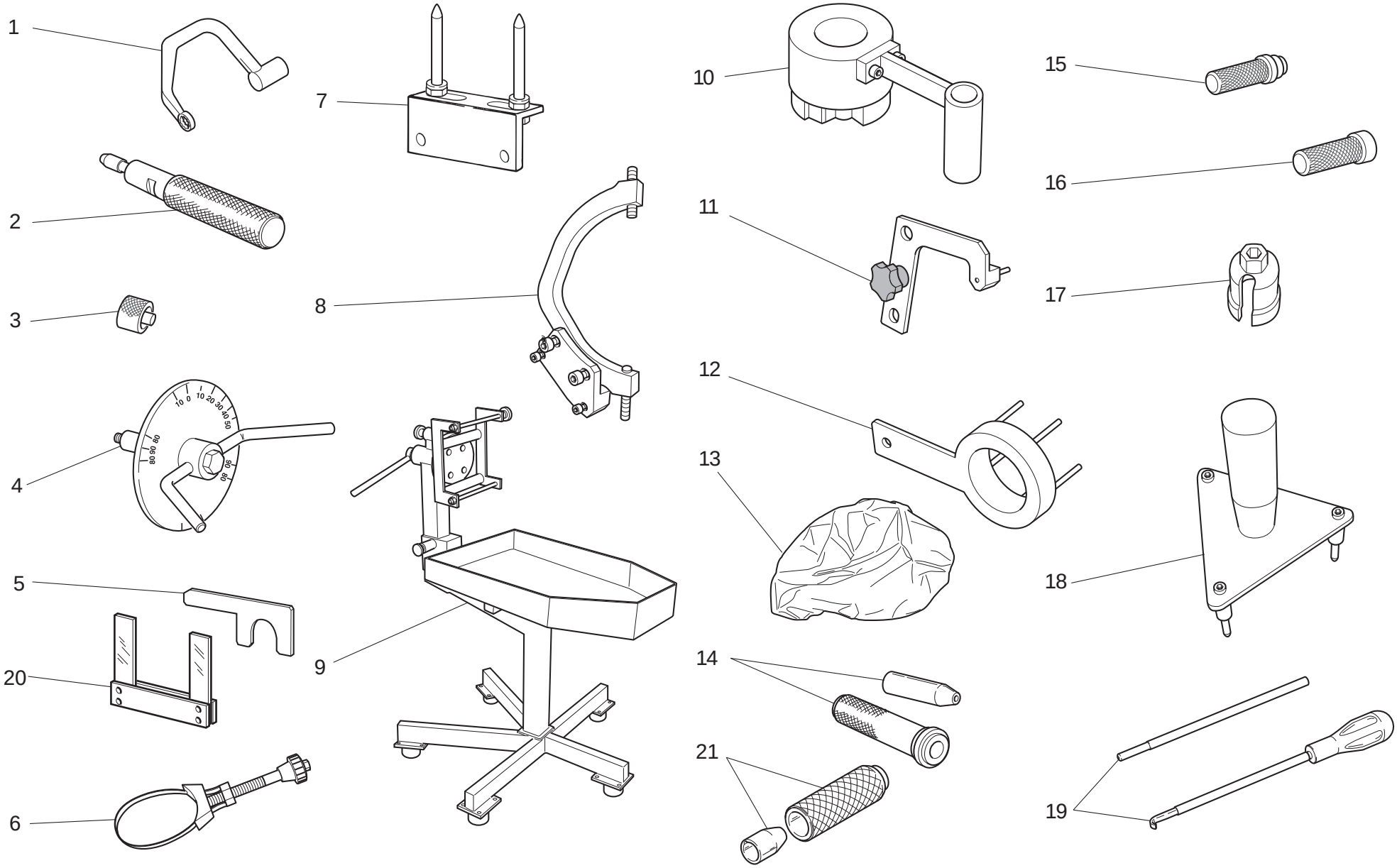

TAVOLA DRAWING TABLE BILD TABLA 001

Attrezzi speciali per stazioni di servizio | Workshop service tools | Outils speciaux pour stations-services | Servicewerkzeug Für Tankstellen | Herramientas esp. para estac. de serv.

NOTE NOTES NOTES MARKE NOTAS	POS. NO. N. INDEX POS.	N.CODICE CODE NO. Nr. CODE ATRIKEL Nr. CODICO Nr.	DENOMINAZIONE	DESCRIPTION	DESIGNATION	BEZEICHNUNG	DENOMINACION	VALIDITA' VALIDITY VALIDITE GÜLTIG VALIDEZ	Q.TA' Q.TY Q.TE M.GE C.AD
	15	88713.0869	Attrezzo montaggio tenuta frontale pompa acqua	Tool for assembling water pump front seal	Outil montage joint d'étanchéité frontale pompe eau	Werkzeug für Montage der vorderen Wasserpumpendichtung	Herramienta montaje estanqueidad frontal bomba de agua		1
	16	88713.0870	Attrezzo montaggio controfaccia per tenuta frontale pompa acqua	Tool for assembling water pump front seal	Outil montage joint d'étanchéité frontale pompe à eau	Werkzeug für Montage der vorderen hydraulischen Dichtung der Wasserpumpe	Herramienta montaje estanqueidad hidráulico para frontal bomba de agua		1
	17	88713.3407	Bussola (Sensore posizione Cambio)	Bush (Gearbox position sensor)	Douille (Capteur de position boîte de vitesses)	Buchse (Positionssensor für wechselgetriebe)	Casquillo (Sensor posición Cambio)		1
	18	88713.3352	Attrezzo fasatura (Serie dischi frizione)	Tool for timing (Clutch plates set)	Outil pour mise en phase (Série de disques embrayage)	Werkzeug für Steuerzeiteneinstellung (Kupplungsscheibensatz)	Herramienta sincronización (Serie discos embrague)		1
	19	88713.2069	Kit per tensionare molle bilancieri	Rocker spring pre-load compound kit	Kit composé précontrainte des ressorts des culbuteurs	Kit fur Spanner der Kipphebelfedern	Kit para tensar muelles balancines compuesto		1
	20	88765.1000	Spessimetro a forchetta 0,1 mm	Fork feeler gauge 0.1 mm	Jauge d'épaisseur à fourche 0,1 mm	Stärkemessergabel 0,1 mm	Calibre de espesores a horquilla 0,1 mm		1
	20	88765.1005	Spessimetro a forchetta 0,2 mm	Fork feeler gauge 0,2 mm	Jauge d'épaisseur à fourche 0,2 mm	Stärkemessergabel 0,2 mm	Calibre de espesores a horquilla 0,2 mm		1
	20	88765.1006	Spessimetro a forchetta 0,3 mm	Fork feeler gauge 0.3 mm	Jauge d'épaisseur à fourche 0,3 mm	Stärkemessergabel 0,3 mm	Calibre de espesores a horquilla 0,3 mm		1
	21	88713.3394	Punzone montaggio anello elastico	Snap ring installation tool	Poinçon de montage circlip	Dorn für Spannringmontage	Punzón montaje anillo elástico		1

TAVOLA
DRAWING
TABLE
BILD
TABLA

001a

Attrezzi speciali per stazioni di servizio

Workshop service tools

Outils speciaux pour stations-services

Servicewerkzeug Für Tankstellen

Herramientas esp. para estac. de serv.

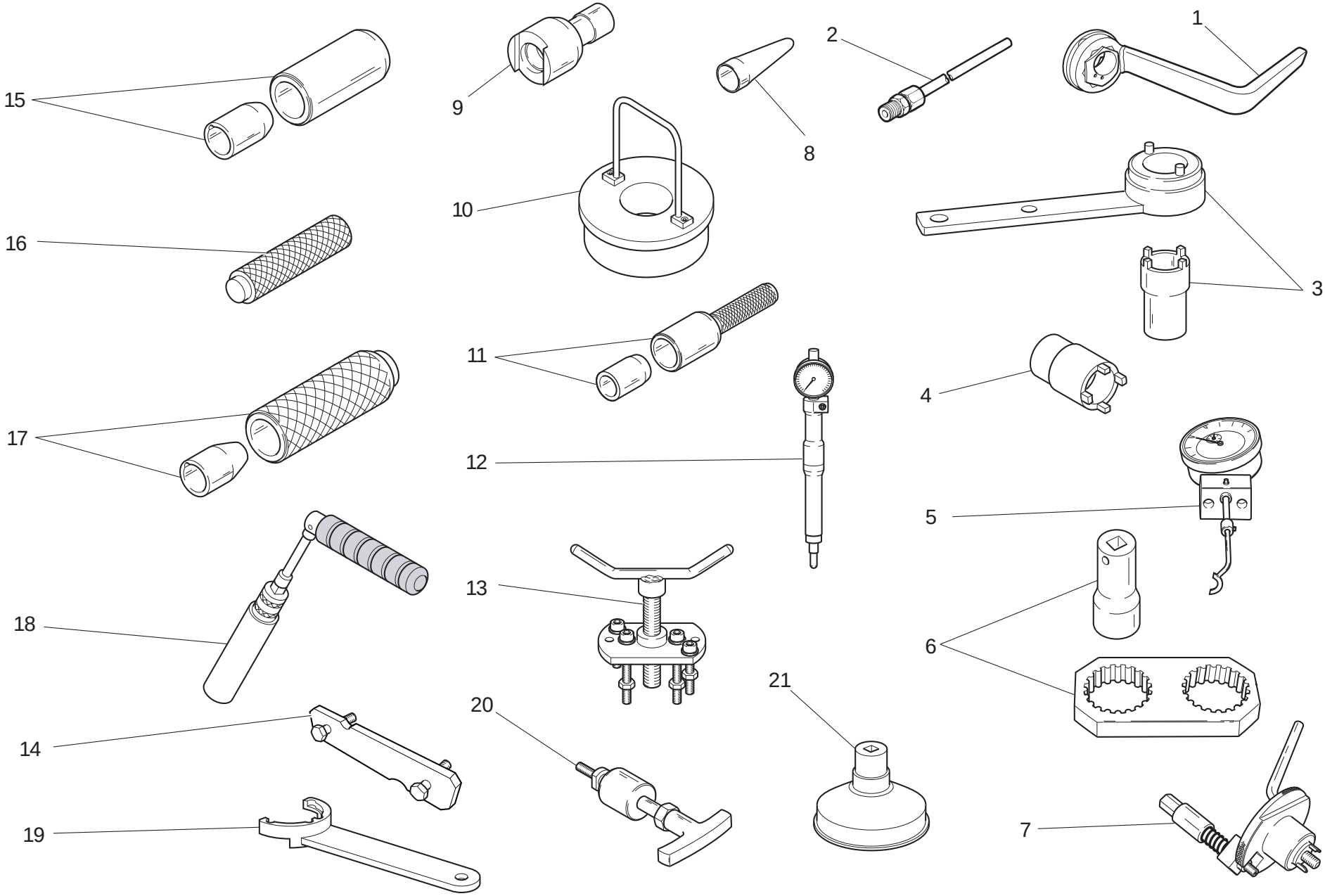

TAVOLA DRAWING TABLE BILD TABLA 001a

Attrezzi speciali per stazioni di servizio | Workshop service tools | Outils speciaux pour stations-services | Servicewerkzeug Für Tankstellen | Herramientas esp. para estac. de serv.

NOTE NOTES NOTES MARKE NOTAS	POS. NO. N. INDEX POS.	N.CODICE CODE NO. Nr. CODE ATRIKEL Nr. CODICO Nr.	DENOMINAZIONE	DESCRIPTION	DESIGNATION	BEZEICHNUNG	DENOMINACION	VALIDITA' VALIDITY VALIDITE GÜLTIG VALIDEZ	Q.TA' Q.TY Q.TE M.GE C.AD
	1	88713.3497	Chiave tensionamento tenditore cinghia mobile	Wrench for tensioning mobile belt tensioner	Clé de mise en tension galet tendeur courroie mobile	Spannschlüssel für beweglichen Riemenspanner	Llave tensado tensor correa móvil		1
	2	88713.1010	Raccordo prelievo gas di scarico	Union for exhaust gas suction	Raccord pour le prèlèvement du gaz d'échappement	Anschluss fur Entnahme des Auspuffgases	Empalme de toma de los gases de escape		1
	3	88713.1805	Attrezzo serraggio puleggia motrice	Driving roller tightening tool	Outil de serrage poulie de transmission	Spannwerkzeug fur Antriebsriemenscheibe	Herramienta ajuste polea motriz		1
	4	88713.3406	Chiave serraggio ghiera pignone primaria	Wrench for tightening primary transmission ring nut	Clé de serrage écrou annulaire pignon transmission primaire	Schlüssel Anzug Mutter Ritzel Primärantrieb	Llave ajuste virola piñon primaria		1
	5	88765.1518	Calibro alzata valvola	Valve lift gauge	Calibre levée de soupape	Lehre f. Ventilhubhöhe	Calibre para elevación de la válvula		1
	6	88713.1806	Attrezzo di reazione per serraggio pulegge	Reaction tool for belt roller tightening	Outil de réaction pour le serrage des poulies	Hebelwerkzeug für Riemenscheibenanzug	Herramienta de reacción para apriete poleas		1
	7	88713.2011	Attrezzo per bloccaggio albero motore al PMS	Tool to hold crankshaft in TDC position	Outil d'immobilisation du vilebrequin au PMH	Werkzeug für Kurbelwellenblockierung am OT	Herramienta para bloqueo cigüeñal al PMS		1
	8	88713.1920	Attrezzo inserimento anelli OR su prigionieri	Tool to fit O-rings onto stud bolts	Outil de montage des joints toriques sur les goujons	Werkzeug für Einsetzen der O-Ringe auf Stiftschrauben	Herramienta inserción anillos OR en espárragos		1
	9	88713.1821	Chiave serraggio perni tenditori	Wrench to tighten tensioning bolts	Clé de serrage axes des tendeurs	Spannschlüssel für Spannerstifte	Llave ajuste pernos de tensado		1
	10	88713.2870	Attrezzo guida biella	Con-rod guiding tool	Outil de guidage bielle	Werkzeug für Pleuelführung	Herramienta guía biela		1
	11	88713.3521	Punzone per piantaggio anello tenuta	Punch tool for driving seal ring	Poinçon d'ancrage bague d'étanchéité	Stempel zum Setzen des Dichtrings	Punzón para fijación anillo de retén		1
	12	88713.2090	Calibro controllo P.M.S.	T.D.C. control gauge	Calibre contrôle point mort haut	Körner f. Kontrolle des OTS	Calibre de control P.M.S.		1
	13	88713.1749	Estrattore per puleggia motrice	Drive roller puller	Extracteur poulie de transmission	Auszieher für Antriebsriemenscheibe	Extractor para polea motriz		1
	14	88765.1623	Attrezzo fasatura pulegge distribuzione	Belt roller timing tool	Outil de mise en phase poulies de distribution	Werkzeug für Steuerzeiteneinstellung Nockenwellenräder	Herramienta sincronización polea distribución		1

TAVOLA
DRAWING
TABLE
BILD
TABLA

001a

Attrezzi speciali per stazioni di servizio

Workshop service tools

Outils speciaux pour stations-services

Servicewerkzeug Für Tankstellen

Herramientas esp. para estac. de serv.

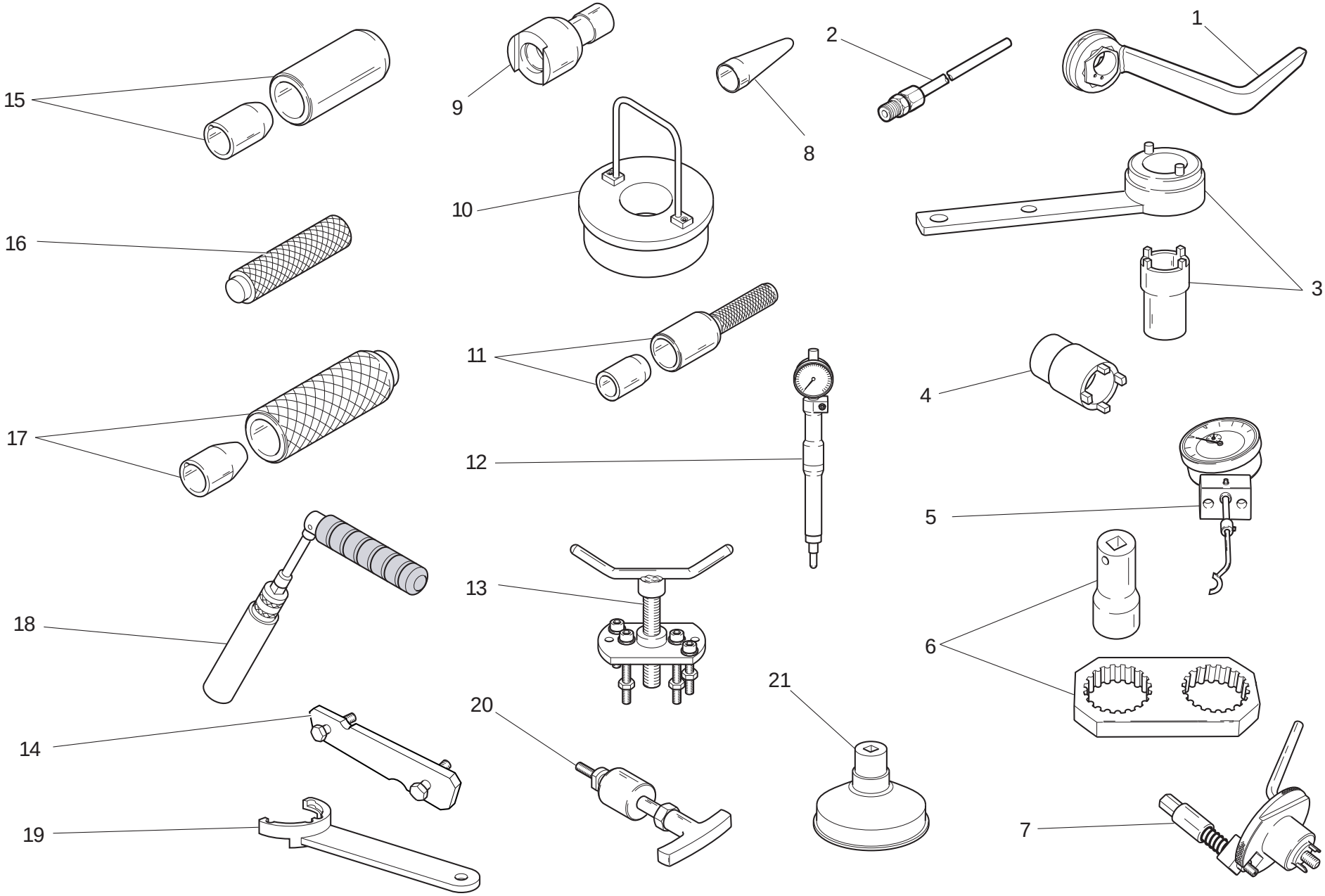

TAVOLA DRAWING TABLE BILD TABLA 001a

Attrezzi speciali per stazioni di servizio | Workshop service tools | Outils speciaux pour stations-services | Servicewerkzeug Für Tankstellen | Herramientas esp. para estac. de serv.

NOTE NOTES NOTES MARKE NOTAS	POS. NO. N. INDEX POS.	N.CODICE CODE NO. Nr. CODE ATRIKEL Nr. CODICO Nr.	DENOMINAZIONE	DESCRIPTION	DESIGNATION	BEZEICHNUNG	DENOMINACION	VALIDITA' VALIDITY VALIDITE GÜLTIG VALIDEZ	Q.TA' Q.TY Q.TE M.GE C.AD
	15	88713.2861	Attrezzo per montare anelli di tenuta su alberi a cammes	Tool to fit seals on camshafts	Outil de montage des bagues d'étanchéité sur les arbres à cames	Werkzeug für Dichtringmontage auf Nockenwellen	Herramienta para montar los anillos de estanqueidad en los árboles de levas		1
	16	88713.1980	Punzone piantaggio scodellini su alberi	Drift to drive retainers onto shafts	Outil de mise en place coupelles sur arbres	Dorn zum Setzen der Tellerscheiben auf Wellen	Punzón para clavar platillos en arboles		1
	17	88713.2834	Punzone montaggio anello elastico	Snap ring installation tool	Poinçon de montage circlip	Dorn für Spannringmontage	Punzón montaje anillo elástico		1
	18	88713.2877	Chiave per candele	Spark plug tool	Clé à bougies	Zündkerzenschlüssel	Llave para bujías		1
	19	88713.3219	Attrezzo di reazione per serraggio pulegge	Reaction tool for belt roller tightening	Outil de réaction pour le serrage des poulies	Hebelwerkzeug für Riemenscheibenanzug	Herramienta de reacción para apriete poleas		1
	20	88713.1994	Estrattore per perni bilanciere	Rocker shaft extractor	Extracteur pour axes culbuteur	Abzieher für Kipphebelbolzen	Extractor para eje balancín		1
	21	88713.0944	Chiave serraggio cartuccia olio	Wrench to tighten oil filter cartridge	Clé de serrage cartouche d'huile	Spannschlüssel für Ölfiltereinsatz	Llave ajuste cartucho aceite		1

TAVOLA
DRAWING
TABLE
BILD
TABLA

001b

Attrezzi speciali per stazioni di servizio

Workshop service tools

Outils speciaux pour stations-services

Servicewerkzeug Für Tankstellen

Herramientas esp. para estac. de serv.

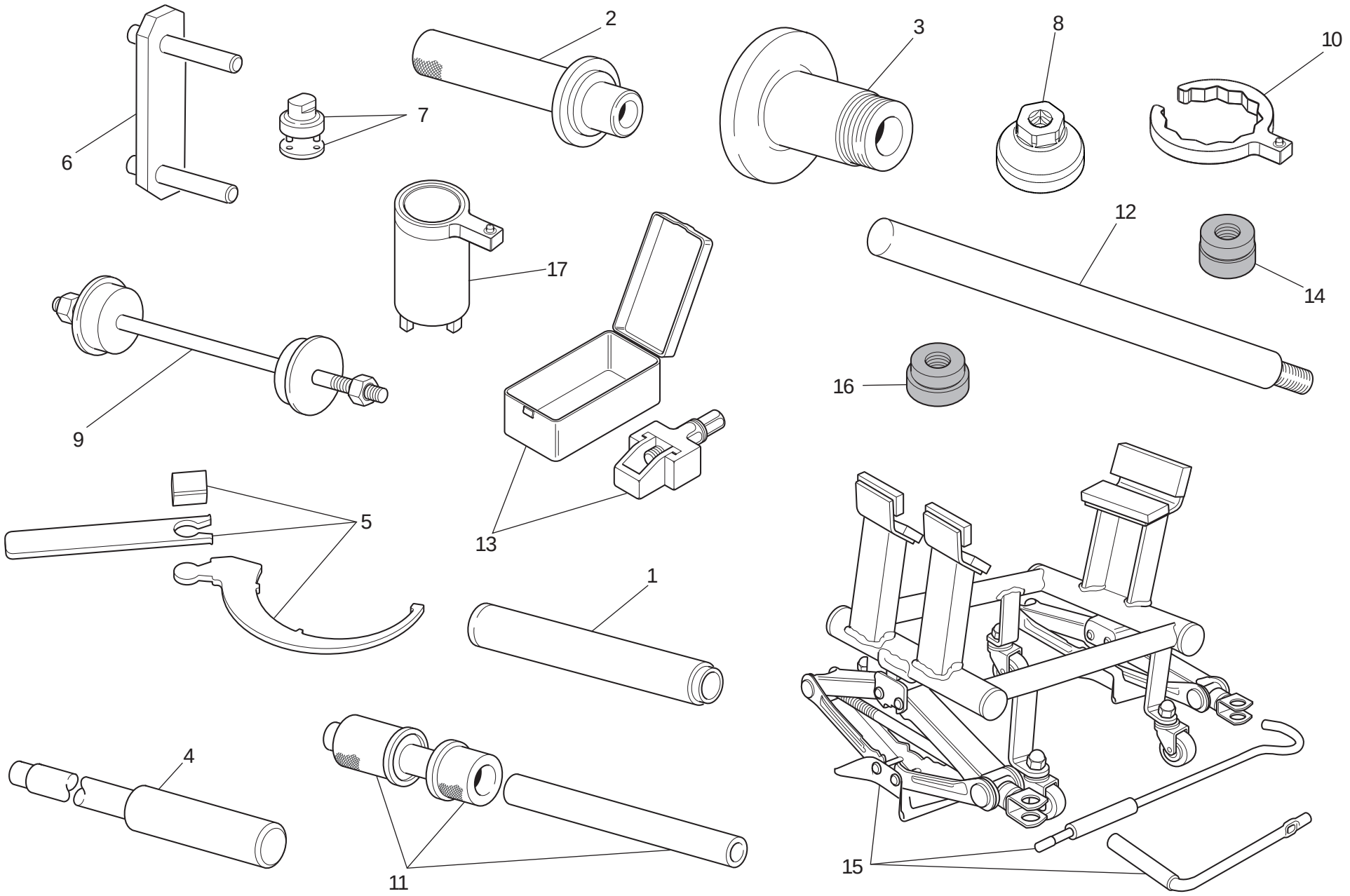

TAVOLA DRAWING TABLE BILD TABLA 001b

Attrezzi speciali per stazioni di servizio | Workshop service tools | Outils speciaux pour stations-services | Servicewerkzeug Für Tankstellen | Herramientas esp. para estac. de serv.

NOTE POS. NOTES NO. NOTES N. MARKE INDEX NOTAS POS.	N.CODICE CODE NO. Nr. CODE ATRIKEL Nr. CODICO Nr.	DENOMINAZIONE	DESCRIPTION	DESIGNATION	BEZEICHNUNG	DENOMINACION	VALIDITA' VALIDITY VALIDITE GÜLTIG VALIDEZ	Q.TA' Q.TY Q.TE M.GE C.AD
1	88713.1072	Tampone piantaggio semicuscinetto base di sterzo	Stopper for driving the half bearing of the steering head base	Tampon d'ancrage demi-coussinet base direction	Stopfen zum Setzen des Halblagers des Gabelschafts	Punzón de fijación semi-cojinete tija inferior		1
2	88713.1068	Tampone montaggio cuscinetti a rullini del forcellone	Stopper for assembling the rear fork roller bearings	Tampon de montage des coussinets à rouleaux de la fourche postérieure	Montage-Stopfen für Hintergabel-Nadellager	Tapón montaje cojinetes de agujas del basculante		1
3	88713.2951	Attrezzo equilibratura ruota posteriore	Tool for balancing rear wheel	Dispositif d'équilibrage roue AR.	Auswuchtgerät für Hinterrad	Herramienta equilibrado rueda trasera		1
4	88713.1074	Tampone smontaggio perno forcellone	Stopper for disassembling the swingarm pivot	Tampon démontage pivot fourche AR.	Stopfen für den Ausbau des Schwingenzapfens	Punzón desmontaje eje de basculante		1
5	88713.3211	Chiave regolazione mozzo eccentrico	Wrench for adjusting the eccentric hub	Clef de réglage du moyeu excentrique	Einstellschlüssel für Exzenternabe	Llave regulación cubo excéntrico		1
6	88713.1515	Supporto telaio/motore	Frame/engine mount	Support cadre/moteur	Halterung für Rahmen/Motor	Soporte chasis/motor		1
7	88713.1058	Chiave montaggio tappo cannotto di sterzo	Wrench for assembling the steering head cap	Clef de montage du bouchon du fourreau de direction	Montageschlüssel für Lenkrohrverschluß	Llave montaje tapón tubo de dirección		1
8	88713.3465	Bussola montaggio/smontaggio tappo forcella (OHLINS)	Bush for installing/removing the fork plug (OHLINS)	Douille de montage/démontage bouchon de fourche (OHLINS)	Nuss für Montage/Ausbau des Gabelverschlusses (OHLINS)	Casquillo montaje/desmontaje tapón horquilla (OHLINS)		1
9	88713.1062	Attrezzo montaggio cuscinetti del cannotto di sterzo	Tool for assembling the steering head bearings	Dispositif de montage des roulements du fourreau de direction	Montagewerkzeug für Lager des Lenkrohrs	Herramienta montaje cojinetes del tubo de dirección		1
10	88713.3501	Chiave di serraggio tappo (Serbatoio)	Wrench to tighten cap (Tank)	Clè de serrage bouchon (Rèservoir)	Anzughsschlüssel für verschlussschraube (Kraftsofftank)	Ilave de apriete tapòn (Dèposito)		1
11	88713.2409	Attrezzo montaggio cuscinetti a sfere del forcellone	Tool for assembling the swingarm ball bearings	Outil de montage des roulements à billes de la fourche	Montagewerkzeug für Kugellager der Schwinge	Herramienta montaje rodamiento de bolas de la basculante		1
12	88713.3529	Barra di supporto bussole (OHLINS)	Bushing support bar (OHLINS)	Barre de support douilles (OHLINS)	Buchsenstützstab (OHLINS)	Barra de soporte casquillos (OHLINS)		1
13	88713.2562	Attrezzo montaggio catena	Tool for assembling chain	Outil montage chaîne	Werkzeug für Montage der Kette	Herramienta montaje cadena		1

N° CATALOGO: 915.1315.1A EMESSO: 10 - 10 | CATALOGUE No: 915.1315.1A ISSUED: 10 - 10 | Nr. CATALOGUE: 915.1315.1A IMPRIMEE: 10 - 10 | KATALOG Nr: 915.1315.1A HERAUSGEGEBEN: 10 - 10 | N° CATALOGO: 915.1315.1A IMPRIMIDA: 10 - 10

TAVOLA
DRAWING
TABLE
BILD
TABLA

001b

Attrezzi speciali per stazioni di servizio

Workshop service tools

Outils speciaux pour stations-services

Servicewerkzeug Für Tankstellen

Herramientas esp. para estac. de serv.

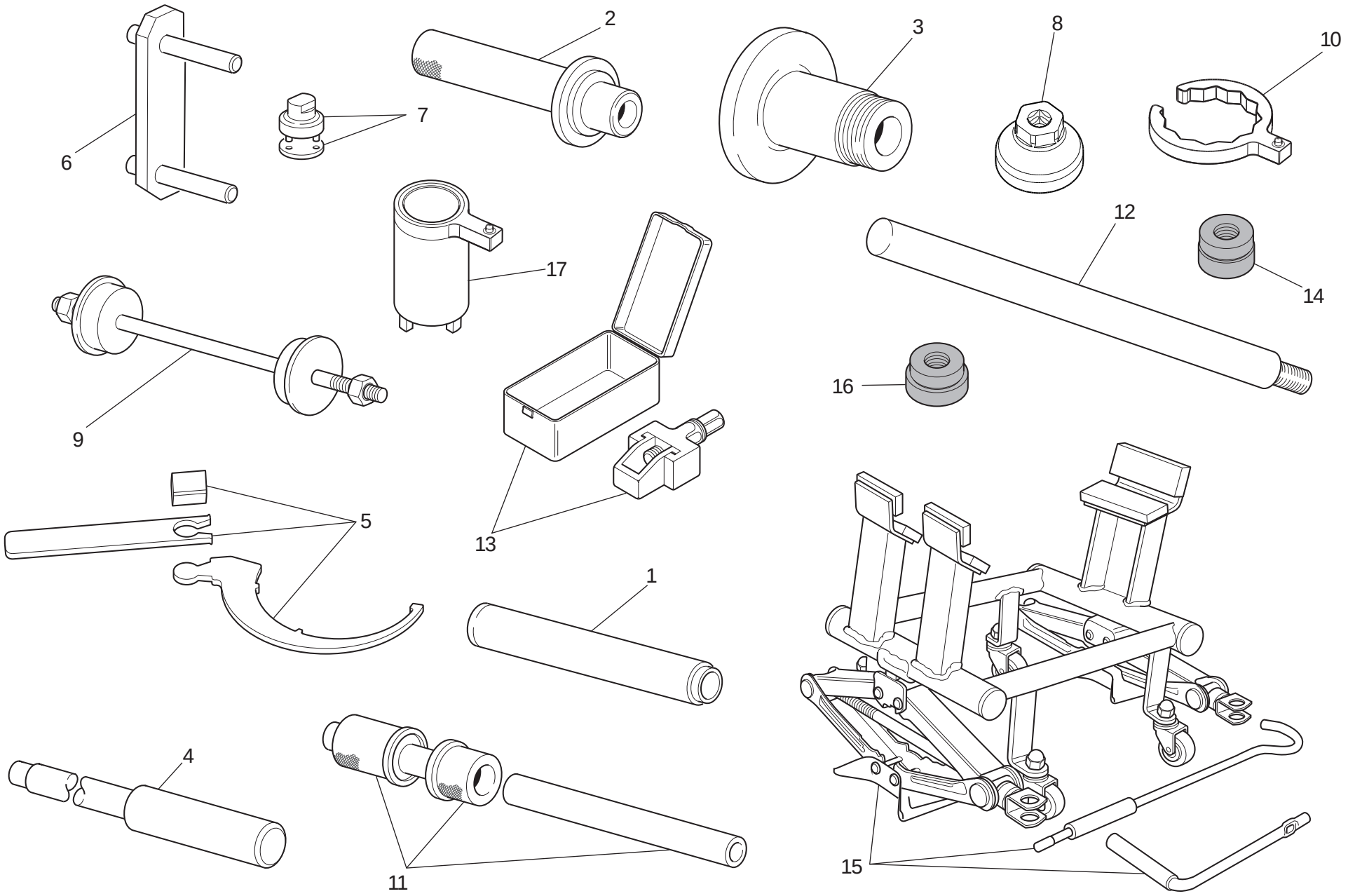

TAVOLA DRAWING TABLE BILD TABLA 001b

Attrezzi speciali per stazioni di servizio | Workshop service tools | Outils speciaux pour stations-services | Servicewerkzeug Für Tankstellen | Herramientas esp. para estac. de serv.

NOTE NOTES NOTES MARKE NOTAS	POS. NO. N. INDEX POS.	N.CODICE CODE NO. Nr. CODE ATRIKEL Nr. CODICO Nr.	DENOMINAZIONE	DESCRIPTION	DESIGNATION	BEZEICHNUNG	DENOMINACION	VALIDITA' VALIDITY VALIDITE GÜLTIG VALIDEZ	Q.TA' Q.TY Q.TE M.GE C.AD
	14	88713.3527	Attrezzo montaggio bussole di scorrimento (OHLINS)	Tool for installing the sliding bushings (OHLINS)	Outil de montage douilles de coulissement (OHLINS)	Werkzeug für Montage der Gleitbuchsen (OHLINS)	Herramienta montaje casquillos de deslizamiento (OHLINS)		1
	15	88713.3396	Banco lavoro per riparazione motore	Bench for engine repair	Banc de travail pour réparation moteur	Werkbank für motorreparatur	Bancada de trabajo para reparación motor		1
	16	88713.3528	Attrezzo smontaggio bussole di scorrimento (OHLINS)	Tool for removing the sliding bushings (OHLINS)	Outil de démontage douilles de coulissement (OHLINS)	Werkzeug für Ausbau der Gleitbuchsen (OHLINS)	Herramienta desmontaje casquillos de deslizamiento (OHLINS)		1
	17	88713.3526	Chiave serraggio ghiera telaio	Wrench for tightening frame ring nut	Clé de serrage écrou annulaire cadre	Schlüssel Anzug Mutter Ritzel Rahmen	Llave ajuste virola chasis		1

TAVOLA
DRAWING
TABLE
BILD
TABLA

001c

Tester di diagnosi dds | Dds tester | Tester pour diagnostic dds | Diagnosetester Dds | Instrumento de diagnóstico dds

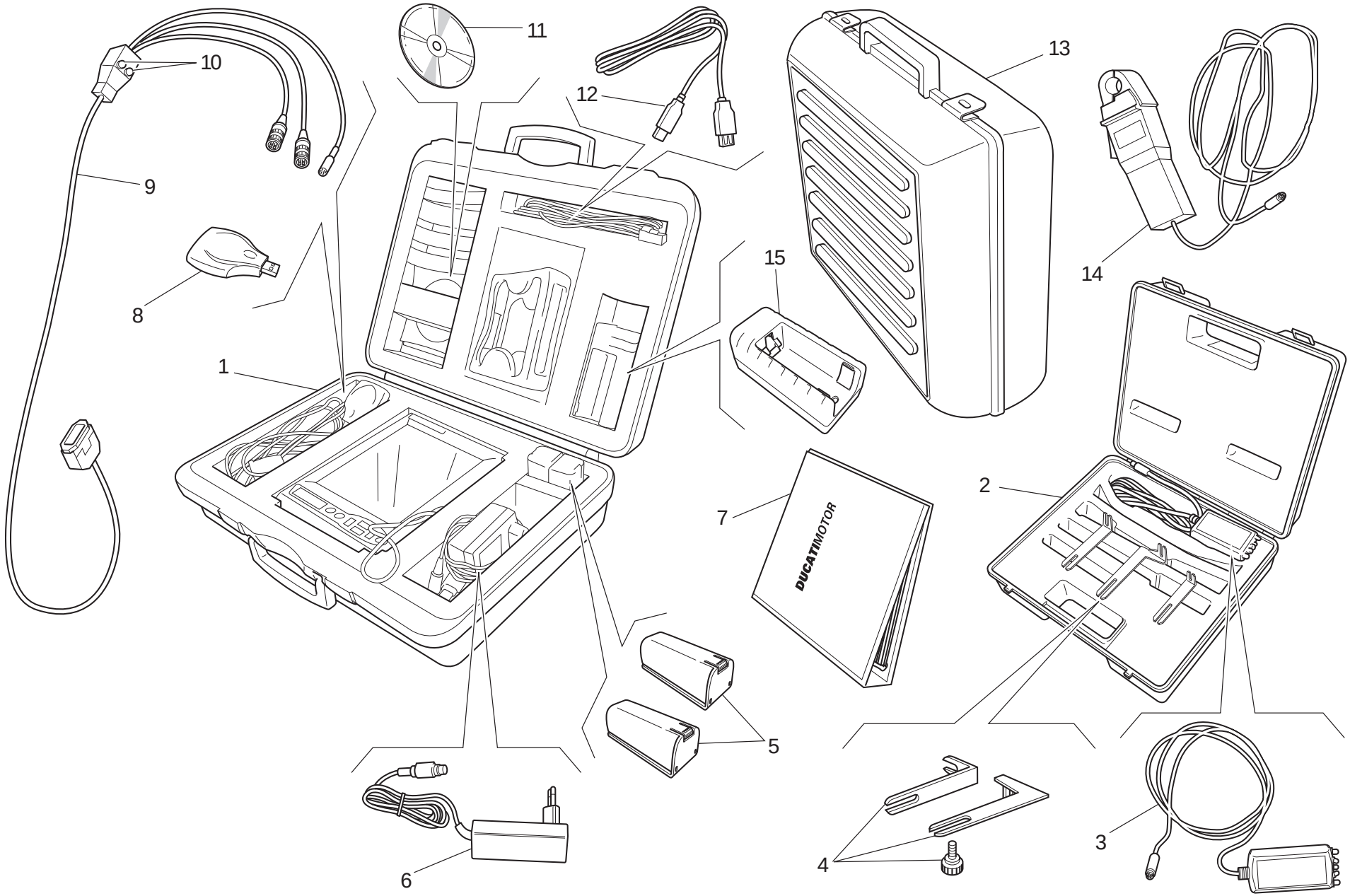

TAVOLA DRAWING TABLE BILD TABLA 001c

Tester di diagnosi dds | Dds tester | Tester pour diagnostic dds | Diagnosetester Dds | Instrumento de diagnóstico dds

NOTE NOTES NOTES MARKE NOTAS	POS. NO. N. INDEX POS.	N.CODICE CODE NO. Nr. CODE ATRIKEL Nr. CODICO Nr.	DENOMINAZIONE	DESCRIPTION	DESIGNATION	BEZEICHNUNG	DENOMINACION	VALIDITA' VALIDITY VALIDITE GÜLTIG VALIDEZ	Q.TA' Q.TY Q.TE M.GE C.AD
	1	97900.0215	DDS (Ducati Diagnosis System) + kit rilevamento depressione collettori	DDS (Ducati Diagnosis System) + manifold vacuum meter. kit	DDS (Ducati Diagnosis System) + kit mesure depression collecteurs	DDS (Ducati Diagnosis System) + Kit Unterdr. Mess. Krümmer	DDS (Ducati Diagnosis System) + kit para detección deprésion colectores		1
	2	97900.0002	Kit tensionamento cinghie	Belt tensioning kit	Kit mise en tension des courroies	Riemenspannungskit	Kit tensado correas		1
	3	88765.1371	Sensore	Sensor	Capteur	Sensor	Sensor		1
	4	88765.1374	Staffa	Bracket	Bride	Bügel	Soporte		1
	5	97900.0216	Batteria	Battery	Batterie	Batterie	Batería		2
	6	97900.0224	Alimentatore	Feeder	Ameneur	Zubringer	Alimentador		1
	7	97900.0232	Manuale DDS	DDS manual	Manuel DDS	Handbuch DDS	Manual DDS		1
	8	97900.0225	Lettore memory card (USB)	(USB) Memory card reader	Lecteur memory card (USB)	Leseger memory card (USB)	Lector memory card (USB)		1
	9	97900.0222	Cavo alimentazione e diagnosi 1060838	Main cable 1060838	Cable alimentation 1060838	Speisekabel 1060838	Cable de alimentacion 1060838		1
	10	97900.0219	Fusibile	Fuse	Fusible	Sicherung	Fusible		2
	11	97900.0223	CD software DDS	Software DDS CD	CD logiciel DDS	CD software DDS	CD software DDS		1
	12	97900.0226	Prolunga cavo (USB)	(USB) Cable extension	Rallonge cable (USB)	Verlangerung fur kabel (USB)	Prolongaciòn cable (USB)		1
	13	97900.0229	Valigia nera con spugna	Black case with sponge rubber	Mallette noire avec protection éponge	Schwarz Koffer mit Schaumstoffpolster	Maleta negra con esponja		1
	14	88765.1126V	Pinza amperometrica	Amperometer plier	Pince ampèrométrique	Strommesserzangen	Alicates medidores de amperaje		1
	15	97900.0217	Carica batterie	Battery charger	Chargeur de batteries	Batterieladegeraet	carga de baterias		1

TAVOLA
DRAWING
TABLE
BILD
TABLA

001d

Attrezzi speciali per stazioni di servizio

Workshop service tools

Outils speciaux pour stations-services

Servicewerkzeug Für Tankstellen

Herramientas esp. para estac. de serv.

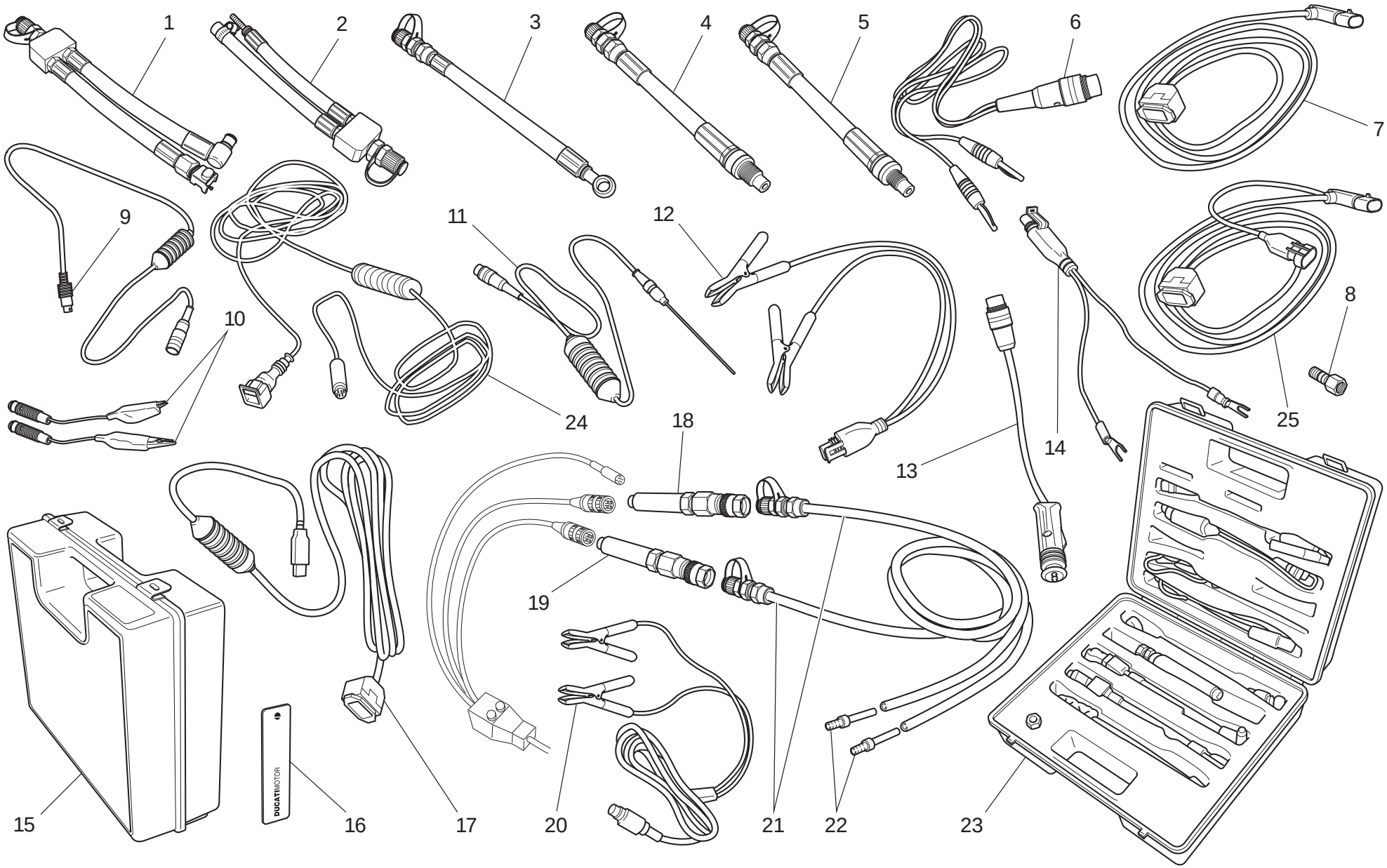

TAVOLA DRAWING TABLE BILD TABLA 001d

Attrezzi speciali per stazioni di servizio | Workshop service tools | Outils speciaux pour stations-services | Servicewerkzeug Für Tankstellen | Herramientas esp. para estac. de serv.

NOTE NOTES NOTES MARKE NOTAS	POS. NO. N. INDEX POS.	N.CODICE CODE NO. Nr. CODE ATRIKEL Nr. CODICO Nr.	DENOMINAZIONE	DESCRIPTION	DESIGNATION	BEZEICHNUNG	DENOMINACION	VALIDITA' VALIDITY VALIDITE GÜLTIG VALIDEZ	Q.TA' Q.TY Q.TE M.GE C.AD
	1	590.1189.1A	Tubo pressione benzina HS.	Fuel pressure line HS.	Durite pression essence HS.	Kraftstoffdruckschlauch HS	Tubo presión gasolina HS.		1
	2	590.1190.1A	Tubo pressione benzina ST/SS/M.	Fuel pressure line ST/SS/M.	Durite pression essence ST/SS/M.	Kraftstoffdruckschlauch ST/SS/M.	Tubo presión gasolina ST/SS/M.		1
	3	875.1065.1A	Tubo pressione olio	Oil pressure line	Durite pressione huile	Öldruckschlauch	Tubo presión aceite		1
	4	552.1037.1A	Raccordo compressione cilindri attacco M12	Fitting - cylinder compression M12	Raccord compression cylindres fixation M12	Anschluss - Zylinderkompression, Gewinde M12	Conexión compresión cilindros enganche M12		1
	5	552.1038.1A	Raccordo compressione cilindri attacco M10	Fitting - cylinder compression M10	Raccord compression cylindres fixation M10	Anschluss - Zylinderkompression, Gewinde M10	Conexión compresión cilindros enganche M10		1
	6	514.1037.1A	Cavo Volt PF DUC 21	Cable Volt PF DUC 21	Câble Volt PF DUC 21	Kabel Volt PF DUC 21	Cable Volt PF DUC 21		1
	7	97900.0227S	Cavo alimentazione e diagnosi (SIEMENS)	Main cable (SIEMENS)	Cable alimentation (SIEMENS)	Speisekabel (SIEMENS)	Cable de alimentacion (SIEMENS)		1
	8	814.1114.1A	Raccordo pressione olio	Oil pressure fitting	Raccord pression huile	Öldruckanschluss	Conexión presión aceite		1
	9	514.1032.1A	Cavo per prove ausiliari	Cable for supplementary tests	Câble pour des tests auxiliaires	Kabel für Hilfstests	Cable para pruebas auxiliares		1
	10	514.1035.1A	Cavo pinzetta Rosso	Red clamp cable	Câble pince Rouge	Klemmenkabel Rot	Cable pinza Rojo		1
	10	514.1036.1A	Cavo pinzetta Nero	Black clamp cable	Câble pince Noir	Klemmenkabel Schwarz	Cable pinza Negro		1
	11	552.1040.1A	Sonda Temperatura	Temperature probe	Sonde température	Temperatursonde	Sonda Temperatura		1
	12	97900.0228	Adattatore presa batteria	Battery connection adapter	Adaptateur prise batterie	Adapter für Batteriestecker	Adaptador toma batería		1
	13	514.1033.1A	Adattatore presa accendisigari (ST)	Electric lighter connection adapter (ST)	Adaptateur prise allume-cigares (ST)	Adapter für Stromanschlussbuchse (ST)	Adaptador toma encendedor cigarrillos (ST)		1
	14	514.1038.1A	Adattatore presa batteria	Battery connection adapter	Adaptateur prise batterie	Adapter für Batteriestecker	Adaptador toma batería		1
	15	698.1033.1A	Valigia rossa con spugna	Red case with sponge rubber	Mallette rouge avec protection éponge	Roter Koffer mit Schaumstoffpolster	Maleta roja con esponja		1
	16	88765.1126T	Adesivo lato dx/sx DUCATI	DUCATI sticker RH/LH side	Décalcomanie DUCATI, côté D/G	DUCATI kleber R/L Seite	Pega lado dcho./izdo. DUCATI		2
	17	97900.0231	Adattatore (USB)	(USB) Adaptor	Adaptateur (USB)	Passtück (USB)	Adaptador (USB)		1
	18	97900.0218	Sensore depressione	Depressure sensor	Capteur dépression	Rückgangsensor	Sensor depresión		1

N° CATALOGO: 915.1315.1A EMESSO: 10 - 10 | CATALOGUE No: 915.1315.1A ISSUED: 10 - 10 | Nr. CATALOGUE: 915.1315.1A IMPRIMEE: 10 - 10 | KATALOG Nr: 915.1315.1A HERAUSGEGEBEN: 10 - 10 | N° CATALOGO: 915.1315.1A IMPRIMIDA: 10 - 10

TAVOLA DRAWING TABLE BILD TABLA 001d

Attrezzi speciali per stazioni di servizio | Workshop service tools | Outils speciaux pour stations-services | Servicewerkzeug Für Tankstellen | Herramientas esp. para estac. de serv.

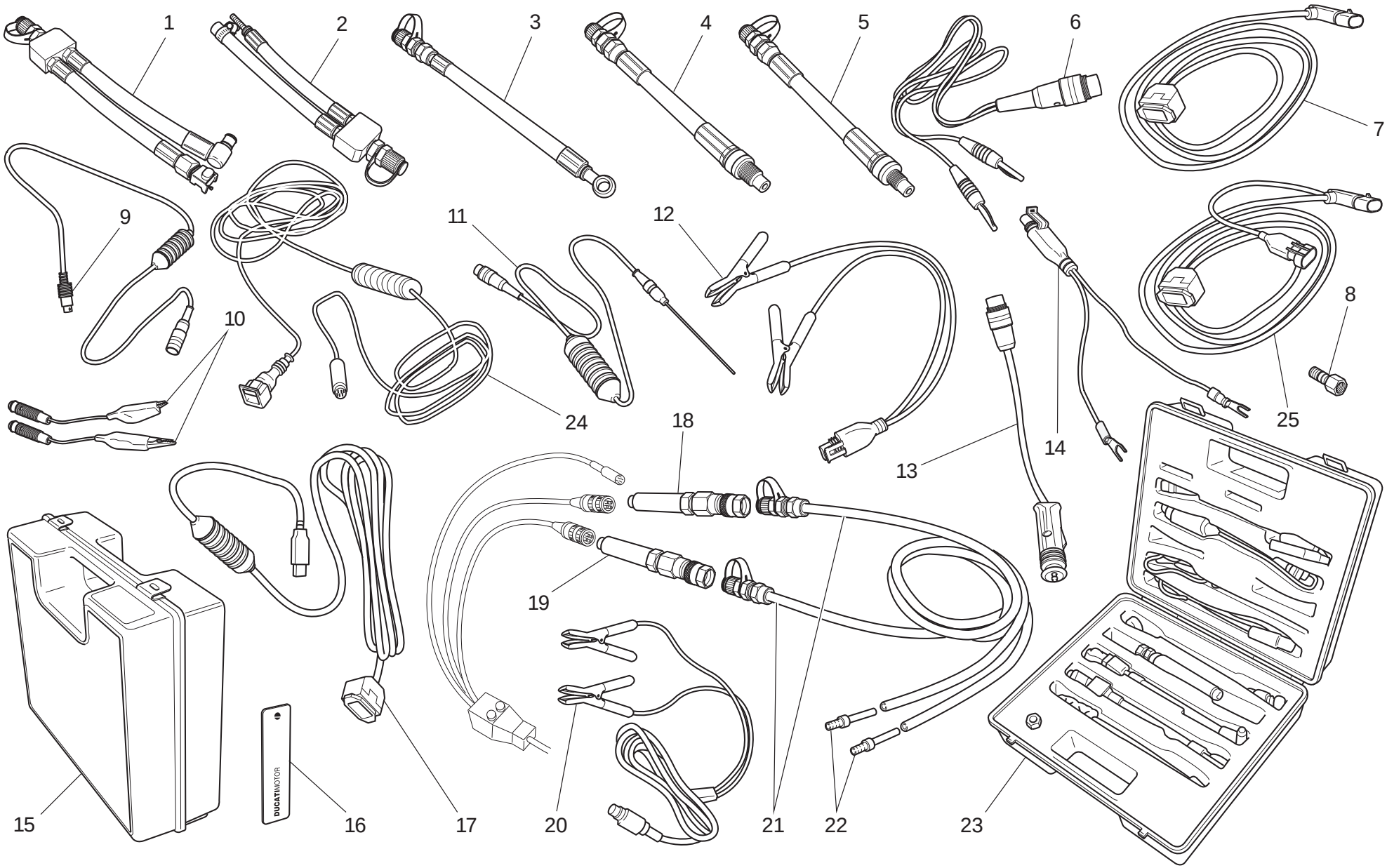

TAVOLA DRAWING TABLE BILD TABLA		Attrezzi speciali per stazioni di servizio	Workshop service tools	Outils speciaux pour stations-services	Servicewerkzeug Für Tankstellen	Herramientas esp. para estac. de serv.		
001d								

NOTE NOTES NOTES MARKE NOTAS	POS. NO. N. INDEX POS.	N.CODICE CODE NO. Nr. CODE ATRIKEL Nr. CODICO Nr.	DENOMINAZIONE	DESCRIPTION	DESIGNATION	BEZEICHNUNG	DENOMINACION	VALIDITA' VALIDITY VALIDITE GÜLTIG VALIDEZ	Q.TA' Q.TY Q.TE M.GE C.AD
	19	552.1039.1A	Sensore pressione	Pressure sensor	Capteur pression	Drucksensor	Sensor presión		1
	20	97900.0230	Alimentatore	Feeder	Ameneur	Zubringer	Alimentador		1
	21	97900.0220	Tubo pressione/depressione	Depressure/pressure line	Durite pressione/dépressione	Rückgangschlauch	Tubo presión/depresión		2
	22	97900.0221	Raccordo	Union	Raccord	Anschluß	Empalme		4
	23	97900.0003	Kit rilevamento pressione	Pressure kit	Kit de mesure pression	Druckmesskit	Kit presión		1
	24	88765.1126C	Cavo per regolazione potenziometro	Cable for potentiometer adjustement	Câble pour le réglage du potentiomètre	Kabel für Potentiometereinstellung	Cable para ajuste potenciómetro		1
	25	97900.0227	Cavo alimentazione e diagnosi (MARELLI) (ABS)	Main cable (MARELLI) (ABS)	Cable alimentation (MARELLI (ABS)	Speisekabel (MARELLI) (ABS)	Cable de alimentacion (MARELLI) (ABS)		1

TAVOLA
DRAWING
TABLE
BILD
TABLA

002

Comando cambio | Gearchange control | Sélecteur de vitesses | Schaltsteuerung | Mando cambio

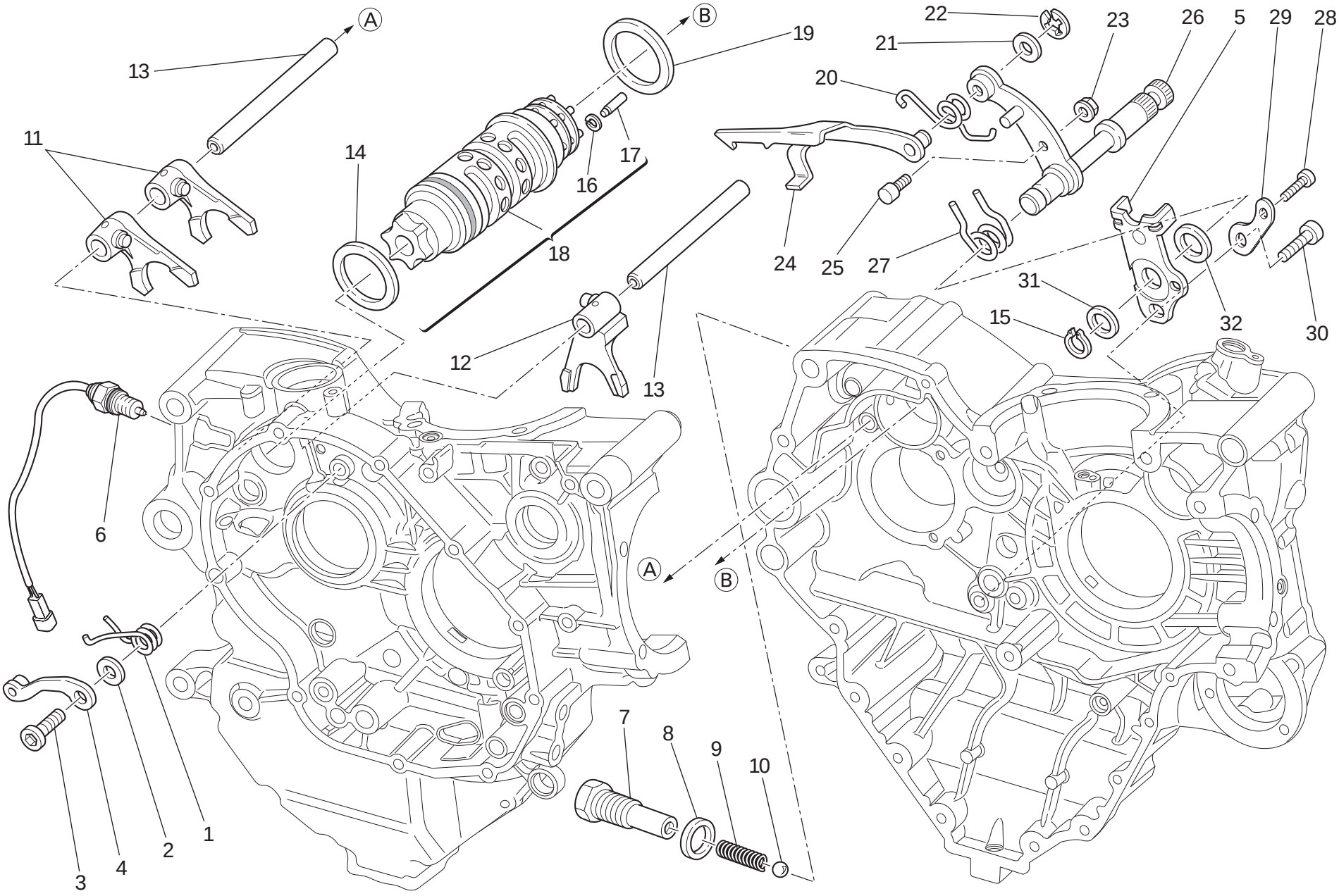

TAVOLA DRAWING TABLE BILD TABLA 002

Comando cambio | Gearchange control | Sélecteur de vitesses | Schaltsteuerung | Mando cambio

NOTE NOTES NOTES MARKE NOTAS	POS. NO. N. INDEX POS.	N.CODICE CODE NO. Nr. CODE ATRIKEL Nr. CODICO Nr.	DENOMINAZIONE	DESCRIPTION	DESIGNATION	BEZEICHNUNG	DENOMINACION	VALIDITA' VALIDITY VALIDITE GÜLTIG VALIDEZ	Q.TA' Q.TY Q.TE M.GE C.AD
	1	799.1049.1A	Molla ritorno	Return spring	Ressort de retour	Rückschlagfeder	Muelle de retorno		1
	2	852.1053.2A	Rosetta	Washer	Rosette	Unterlegscheibe	Arandela		1
	3	779.1039.1A	Vite speciale	Special screw	Vis spéciale	Spezialschraube	Tornillo especial		1
	4	455.2.003.1A	Assieme saltarello fissa marce	Gear stopper assembly	Ensemble cliquet fixe-vitesses	Fallklinkengruppe	Grupo trinquete fija marchas		1
	5	826.1029.2A	Piastrina fine corsa	Stopper plate	Plaquette fin de course	Endanschlagplättchen	Placa final de carrera		1
	6	552.4.161.2C	Sensore posizione Cambio	Gearbox position sensor	Capteur de position boîte de vitesses	Positionssensor für wechselgetriebe	Sensor posición Cambio		1
	7	779.1203.3A	Vite speciale	Special screw	Vis spéciale	Spezialschraube	Tornillo especial		1
	8	0272.91.090	Guarnizione	Gasket	Garniture	Dichtung	Junta		1
	9	0660.13.143	Molla scatto marce	Gear selector spring	Ressort déclenchement vitesses	Ganglösefeder	Muelle embrague marchas		1
	10	76835.1134	Sfera	Ball	Bille	Kugel	Esfera		1
	11	180.1001.1A	Forcella inn. marce 1°,4°-2°,3°	1st,4th-2nd,3rd gear selector fork	Fourche engrènement 1ère, 4ème-2ème et 3ème vitesse	Einlegegabel für 1.,4.-2.,3.Gang	Horquilla embrague marchas 1°,4°-2°,3°		2
	12	180.1002.1A	Forcella innesto 5°,6°	5th,6th gear selector fork	Fourche engrènement 5ème, 6ème vitesse	Einlegegabel für 5., 6. Gang	Horquilla embrague 5°,6°		1
	13	821.1268.1A	Perno per forcella	Fork pin	Goujon pour fourche	Bolzen für Gabel	Perno para horquilla		2
	14	852.1005.1A	Rosetta rasamento sp. 1	Shim th. 1	Rosette de butée épaisseur 1	Distanzscheibe Stärke 1	Arandela de espesoración 1		1
	15	73500.1542	Anello seeger	Circlip	Circlip	Seegerring	Anillo seeger		1
	16	884.5.048.1A	Anello ferma rullini	Needle retaining ring	Bague d'arrêt rouleaux	Rollensicherungsring	Anillo sujeta rodillos		6
	17	821.1325.1A	Perno	Pin	Pivot	Zapfen	Perno		6
	18	182.2.041.1A	Tamburo cambio completo	Complete gearbox drum	Tambour complet boîte de vitesses	Schalttrommel komplett	Tambor cambio completo		1
	19	852.1094.1A	Rosetta rasamento sp. 0,9	Shim th. 0.9	Rosette de butée épaisseur 0,9	Distanzscheibe Stärke 0,9	Arandela de espesoración 0,9		1
	20	799.1482.1A	Molla ritorno forcella	Fork return spring	Ressort retour fourche	Gabelrückschlagfeder	Muelle retorno horquilla		1

TAVOLA
DRAWING
TABLE
BILD
TABLA

002

Comando cambio | Gearchange control | Sélecteur de vitesses | Schaltsteuerung | Mando cambio

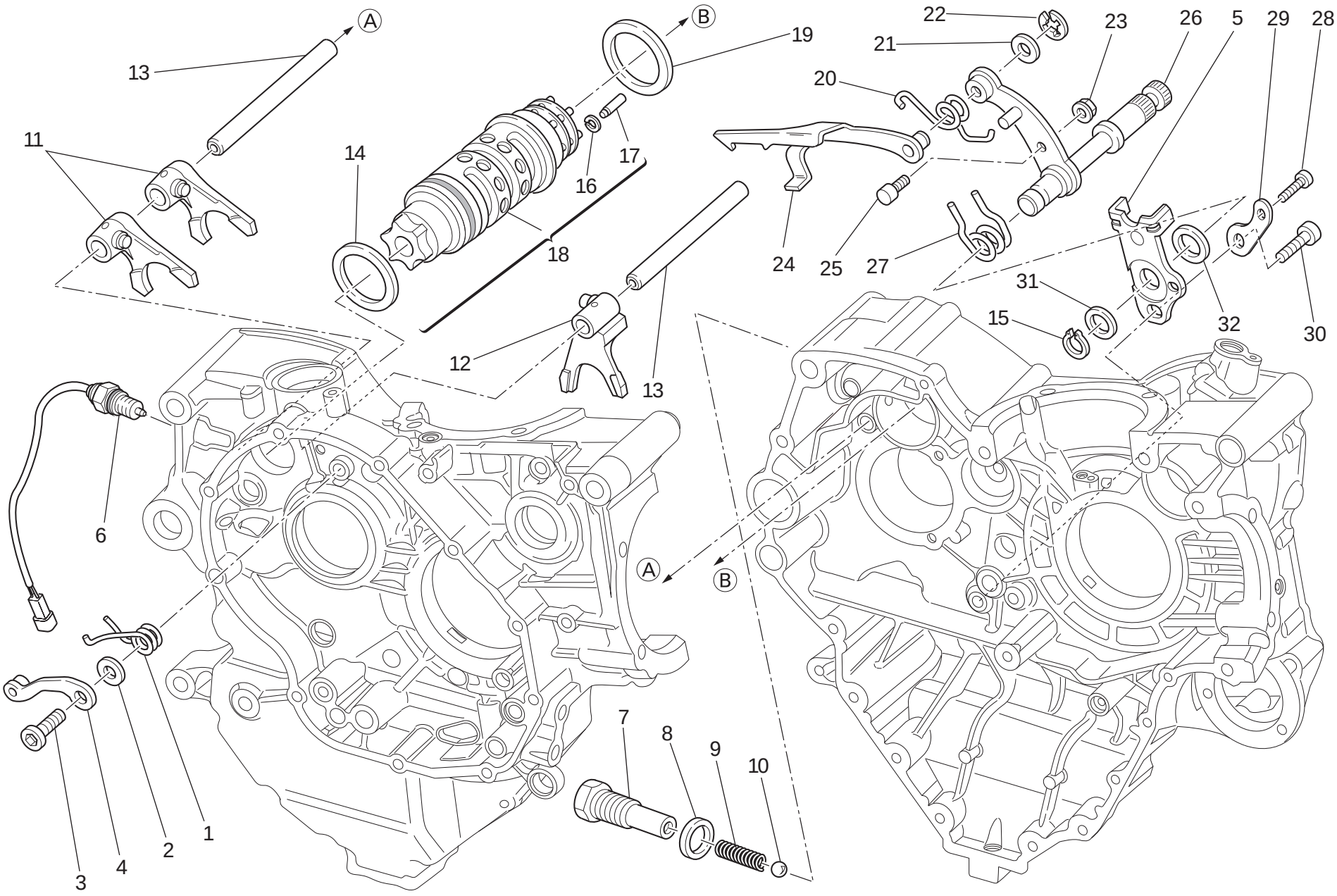

TAVOLA DRAWING TABLE BILD TABLA 002

Comando cambio | Gearchange control | Sélecteur de vitesses | Schaltsteuerung | Mando cambio

NOTE NOTES NOTES MARKE NOTAS	POS. NO. N. INDEX POS.	N.CODICE CODE NO. Nr. CODE ATRIKEL Nr. CODICO Nr.	DENOMINAZIONE	DESCRIPTION	DESIGNATION	BEZEICHNUNG	DENOMINACION	VALIDITA' VALIDITY VALIDITE GÜLTIG VALIDEZ	Q.TA' Q.TY Q.TE M.GE C.AD
	21	0400.09.050	Rosetta rasamento sp. 0,5	Shim th. 0.5	Rosette de butée épaisseur 0,5	Distanzscheibe Stärke 0,5	Arandela de espesoración 0,5		1
	21	0765.92.205	Rosetta rasamento sp. 0,2	Shim th. 0.2	Rosette de butée épaisseur 0,2	Distanzscheibe Stärke 0,2	Arandela de espesoración 0,2		2
	22	884.5.034.1A	Anello	Ring	Bague	Ring	Anillo		1
	23	748.1.040.1A	Dado	Nut	Ecrou	Mutter	Tuerca		1
	24	180.1.008.1A	Forcella comando tamburo cambio	Gearbox drum control fork	Fourche de commande tambour boîte de vitesses	Steuergabel für Wechselgetriebetrommel	Horquilla mando tambor cambio		1
	25	0660.13.165	Perno per leva cambio	Gearchange lever pin	Goujon pour levier boîte de vitesses	Schalthebelstift	Perno para leva cambio		1
	26	821.1.001.1A	Perno con leva cambio	Pin with gearchange lever	Goujon avec levier boîte de vitesses	Stift mit Schalthebel	Perno con leva cambio		1
	27	0799.13.110	Molla ritorno leva cambio	Gearchange lever return spring	Ressort retour levier boîte de vitesses	Schalthebelrückholfeder	Muelle retorno leva cambio		1
	28	771.5.067.0Z	Vite	Screw	Vis	Schraube	Tornillo		1
	29	713.1.915.1A	Distanziale	Spacer	Entretoise	Distanzstück	Distancial		1
	30	771.5.125.0Z	Vite	Screw	Vis	Schraube	Tornillo		1
	31	0400.29.125	Rosetta rasamento sp. 0,2	Shim th. 0.2	Rosette de butée épaisseur 0,2	Distanzscheibe Stärke 0,2	Arandela de espesoración 0,2		2
	31	0400.29.126	Rosetta rasamento sp. 0,5	Shim th. 0.5	Rosette de butée épaisseur 0,5	Distanzscheibe Stärke 0,5	Arandela de espesoración 0,5		1
	32	881.1.012.1A	Anello di centraggio	Centering ring	Bague de centrage	Zentrierring	Anillo de centrado		1

TAVOLA
DRAWING
TABLE
BILD
TABLA

003

Cambio | Gearbox | Boîte de vitesses | Schaltgetriebe | Cambio

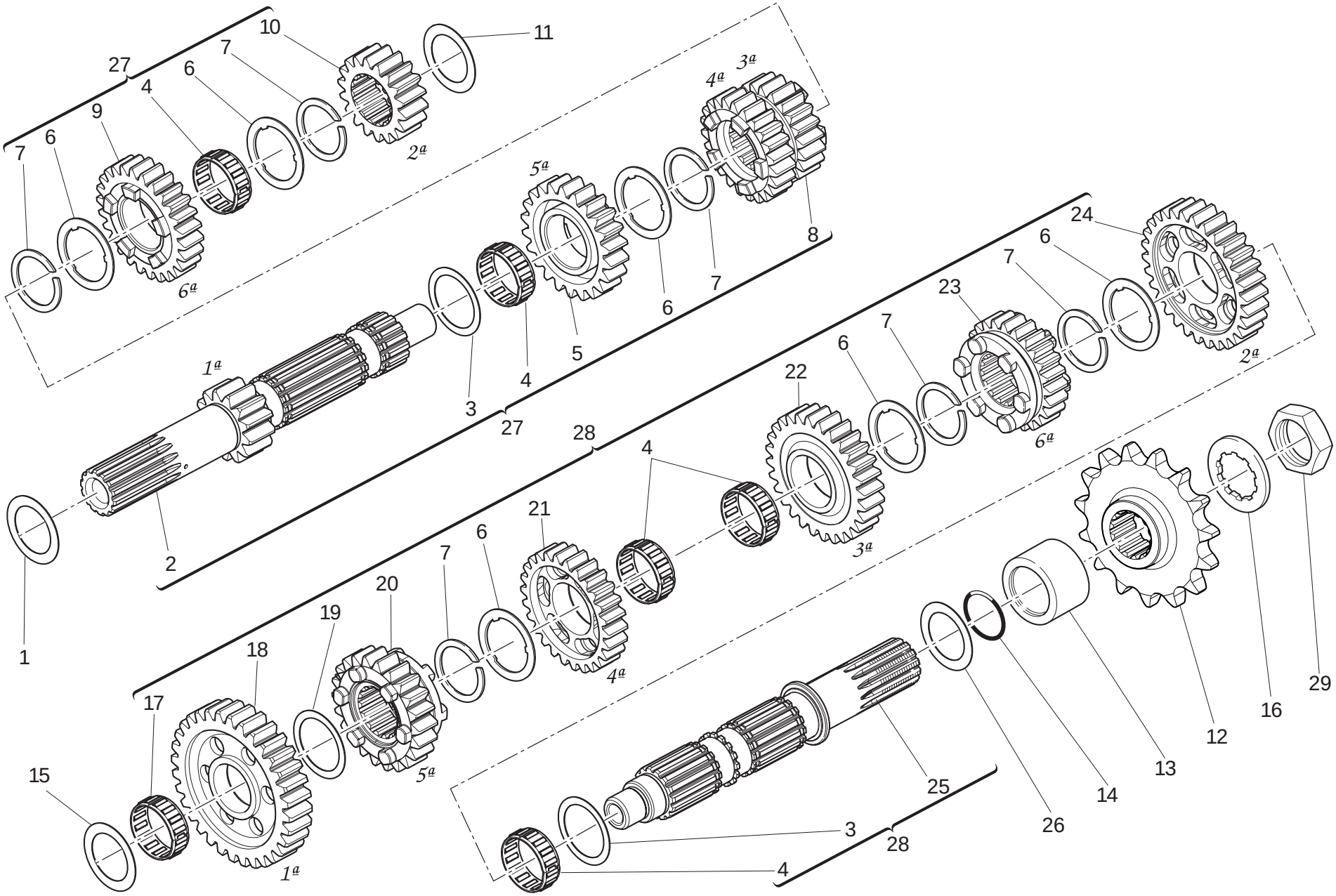

TAVOLA DRAWING TABLE BILD TABLA 003

Cambio | Gearbox | Boîte de vitesses | Schaltgetriebe | Cambio

NOTE NOTES NOTES MARKE NOTAS	POS. NO. N. INDEX POS.	N.CODICE CODE NO. Nr. CODE ATRIKEL Nr. CODICO Nr.	DENOMINAZIONE	DESCRIPTION	DESIGNATION	BEZEICHNUNG	DENOMINACION	VALIDITA' VALIDITY VALIDITE GÜLTIG VALIDEZ	Q.TA' Q.TY Q.TE M.GE C.AD
	1	0251.47.054	Rosetta rasamento sp. 1,2	Shim th. 1.2	Rosette de butée épaisseur 1,2	Distanzscheibe Stärke 1,2	Arandela de espesoración 1,2		1
	2	149.1.083.1B	Albero primario cambio	Gearbox main shaft	Arbre primaire boîte de vitesses	Wechselgetriebehauptwelle	Arbol primario cambio		1
	3	0670.16.150	Rosetta rasamento sp. 0,5	Shim th. 0.5	Rosette de butée épaisseur 0,5	Distanzscheibe Stärke 0,5	Arandela de espesoración 0,5		2
	4	701.4.005.1A	Gabbia a rullini	Needle bearing	Boîte à aiguilles	Nadelkäfig	Jaula de rodillos		5
	5	172.1.329.1A	Ingranaggio conduttore 5° vel.	Driving gear 5th sp.	Engrenage conducteur 5ème vitesse	Antriebszahnrad 5.Geschwindigkeit	Engranaje accionador 5° velocidad		1
	6	856.1.137.2A	Rosetta scanalata	Grooved washer	Rosette rainurée	Genutete Scheibe	Arandela ranurada		6
	7	882.1.015.1A	Anello elastico	Snap ring	Bague élastique	Sprengring	Seager		6
	8	172.1.328.1A	Ingranaggio conduttore 3°/4° vel.	Driving gear 3rd/4th sp.	Engrenage conducteur 3ème/4ème vitesse	Leiterzahnrad für 3.,4. Geschwindigkeit	Engranaje accionador 3°/4° velocidad		1
	9	172.1.330.1A	Ingranaggio conduttore 6° vel.	Driving gear 6th sp.	Engrenage conducteur 6ème vitesse	Antriebszahnrad 6.Geschwindigkeit	Engranaje accionador 6° velocidad		1
	10	172.1.327.1A	Ingranaggio conduttore 2° vel.	Driving gear 2nd sp.	Engrenage conducteur 2ème vitesse	Antriebszahnrad 2.Geschwindigkeit	Engranaje accionador 2° velocidad		1
	11	713.1.014.1E	Rosetta rasamento sp. 1,6	Shim th. 1.6	Rosette de butée épaisseur 1,6	Distanzscheibe Stärke 1,6	Arandela de espesoración 1,6		1
	12	449.1.057.1A	Pignone catena Z=15	Chain sprocket Z=15	Pignon chaîne Z=15	Kettenritzel Z=15	Piñón cadena Z=15		1
	13	713.1.393.1A	Distanziale	Spacer	Entretoise	Distanzstück	Distancial		1
	14	463.2.053.7A	Guarnizione OR	O-ring	Joint d'étanchéité	Dichtung OR	Junta OR		1
	15	713.1.266.1A	Distanziale sp. 3,15	Spacer th. 3,15	Entretoise épaisseur 3,15	Distanzstück Stärke 3,15	Distanciador esp. 3,15		1
	16	851.1.004.1A	Rosetta di sicurezza	Lock washer	Rosette de sécurité	Sicherungsblech	Arandela de seguridad		1
	17	76402.0002	Gabbia a rullini	Needle bearing	Boîte à aiguilles	Nadelkäfig	Jaula de rodillos		1
	18	172.1.331.1A	Ingranaggio condotto 1° vel.	Driven gear 1st sp.	Engrenage entraîné 1ère vitesse	Angetriebenes Zahnrad 1. Geschwindigkeit	Engranaje conducido 1° velocidad		1
	19	0670.16.155	Rosetta rasamento sp. 1	Shim th. 1	Rosette de butée épaisseur 1	Distanzscheibe Stärke 1	Arandela de espesoración 1		1
	20	172.1.335.1A	Ingranaggio condotto 5° vel.	Driven gear 5th sp.	Engrenage entraîné 5ème vitesse	Angetriebenes Zahnrad 5. Geschwindigkeit	Engranaje conducido 5° velocidad		1

TAVOLA
DRAWING
TABLE
BILD
TABLA

003

Cambio | Gearbox | Boîte de vitesses | Schaltgetriebe | Cambio

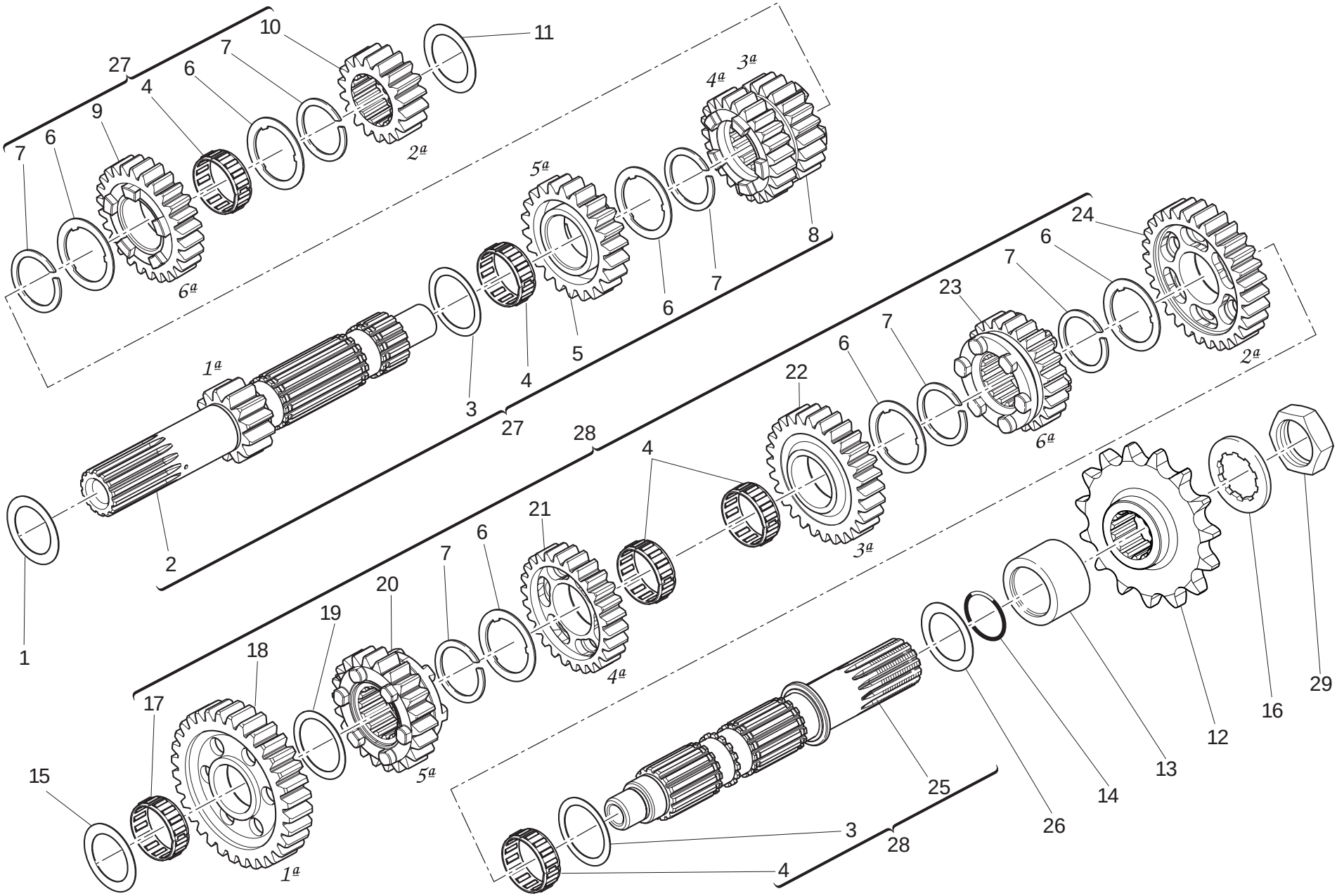

TAVOLA DRAWING TABLE BILD TABLA 003

Cambio | Gearbox | Boîte de vitesses | Schaltgetriebe | Cambio

NOTE NOTES NOTES MARKE NOTAS	POS. NO. N. INDEX POS.	N.CODICE CODE NO. Nr. CODE ATRIKEL Nr. CODICO Nr.	DENOMINAZIONE	DESCRIPTION	DESIGNATION	BEZEICHNUNG	DENOMINACION	VALIDITA' VALIDITY VALIDITE GÜLTIG VALIDEZ	Q.TA' Q.TY Q.TE M.GE C.AD
	21	172.1.334.1A	Ingranaggio condotto 4° vel.	Driven gear 4th sp.	Engrenage entraîné 4ème vitesse	Angetriebenes Zahnrad 4. Geschwindigkeit	Engranaje conducido 4° velocidad		1
	22	172.1.333.1C	Ingranaggio condotto 3° vel.	Driven gear 3rd sp.	Engrenage entraîné 3ème vitesse	Angetriebenes Zahnrad 3. Geschwindigkeit	Engranaje conducido 3° velocidad		1
	23	172.1.336.1A	Ingranaggio condotto 6° vel.	Driven gear 6th sp.	Engrenage entraîné 6ème vitesse	Angetriebenes Zahnrad 6. Geschwindigkeit	Engranaje conducido 6° velocidad		1
	24	172.1.332.1A	Ingranaggio condotto 2° vel.	Driven gear 2nd sp.	Engrenage entraîné 2ème vitesse	Angetriebenes Zahnrad 2. Geschwindigkeit	Engranaje conducido 2° velocidad		1
	25	149.1.082.1A	Albero secondario cambio	Gearbox lay shaft	Arbre secondaire boîte de vitesses	Vorgelegewelle des Wechselgetriebes	Arbol secundario cambio		1
	26	0670.16.170	Rosetta rasamento sp. 0,8	Shim th. 0.8	Rosette de butée épaisseur 0,8	Distanzscheibe Stärke 0,8	Arandela de espesoración 0,8		1
	27	150.2.143.1B	Albero primario completo	Complete main shaft	Arbre primaire complet	Komplette Hauptwelle	Arbol primario completo		1
	28	150.2.141.2A	Albero secondario completo	Complete lay shaft	Arbre secondaire complet	Komplette Vorgelegewelle	Arbol secundario completo		1
	29	750.1.007.1A	Dado	Nut	Ecrou	Mutter	Tuerca		1

TAVOLA
DRAWING
TABLE
BILD
TABLA

004

Frizione | Clutch | Embrayage | Kupplung | Embrague

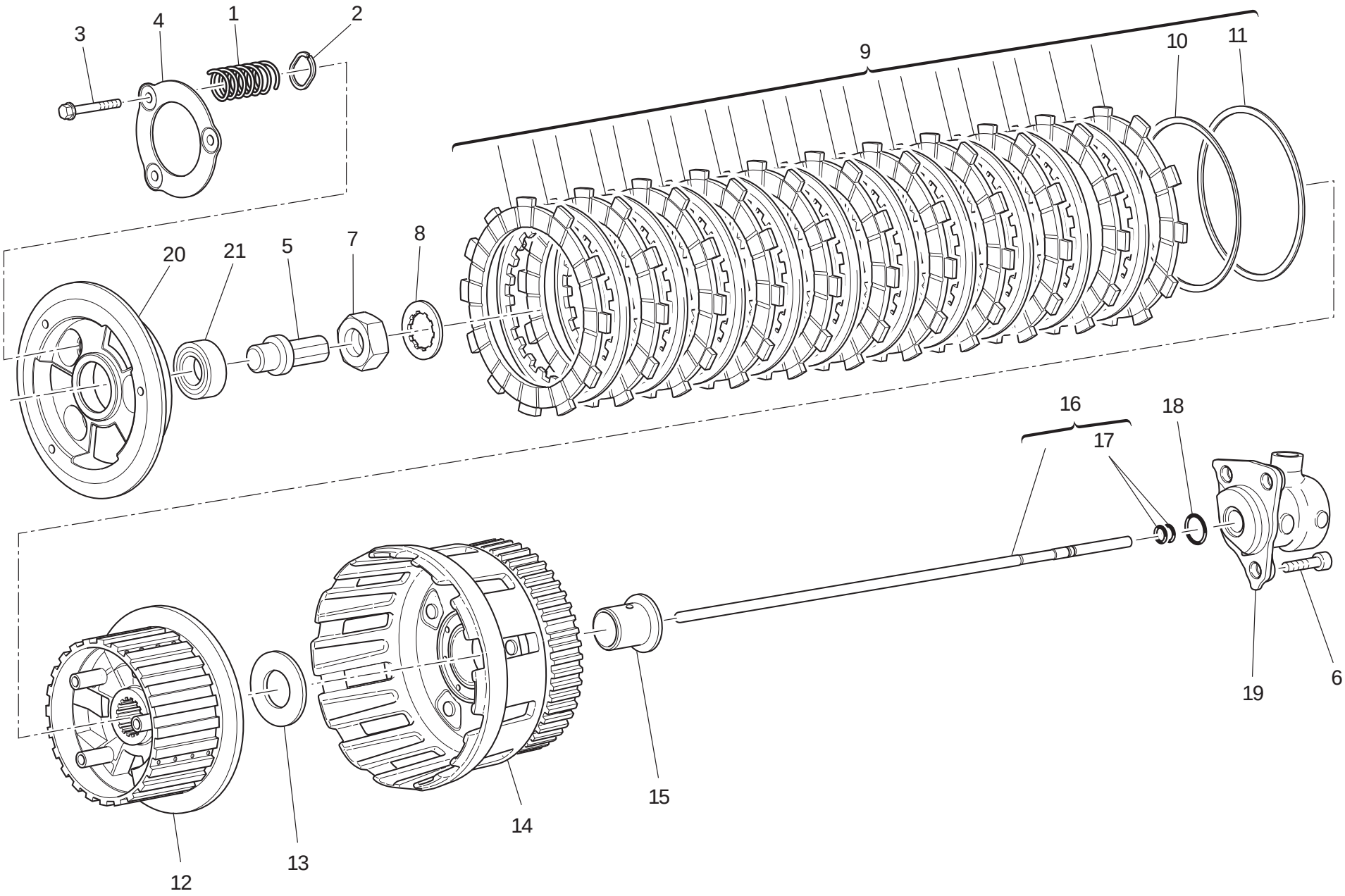

TAVOLA DRAWING TABLE BILD TABLA 004

Frizione | Clutch | Embrayage | Kupplung | Embrague

NOTE NOTES NOTES MARKE NOTAS	POS. NO. N. INDEX POS.	N.CODICE CODE NO. Nr. CODE ATRIKEL Nr. CODICO Nr.	DENOMINAZIONE	DESCRIPTION	DESIGNATION	BEZEICHNUNG	DENOMINACION	VALIDITA' VALIDITY VALIDITE GÜLTIG VALIDEZ	Q.TA' Q.TY Q.TE M.GE C.AD
	1	797.1.053.1A	Molla	Spring	Ressort	Feder	Muelle		3
	2	856.1.139.1A	Rosetta rasamento	Shim	Rosette de butée	Distanzscheibe	Arandela de espesoración		3
	3	772.1.120.1A	Vite	Screw	Vis	Schraube	Tornillo		3
	4	194.1.051.1A	Anello guida	Guide ring	Bague-guide	Führungsring	Anillo de guia		1
	5	818.1.016.2A	Perno comando frizione "FCC"	Clutch control pin "FCC"	Axe commande embrayage "FCC"	Kupplungssteuerstift "FCC"	Perno mando embrague "FCC"		1
	6	771.5.667.8B	Vite	Screw	Vis	Schraube	Tornillo		3
	7	750.1.007.1A	Dado	Nut	Ecrou	Mutter	Tuerca		1
	8	851.1.020.1A	Rosetta di sicurezza	Lock washer	Rosette de sécurité	Sicherungsblech	Arandela de seguridad		1
	9	190.2.023.1A	Serie dischi frizione	Clutch plates set	Série de disques embrayage	Kupplungsscheibensatz	Serie discos embrague		1
	10	799.1.278.1A	Molla a tazza "FCC"	Spring washer "FCC"	Belleville "FCC"	Tellerfeder "FCC"	Arandela de muelle "FCC"		1
	11	190.1.042.1A	Distanziale sp. 1,2	Spacer th. 1,2	Entretoise épaisseur 1,2	Distanzstück Stärke 1,2	Distanciador esp. 1,2		1
	12	196.1.053.1A	Mozzo portadischi "FCC"	Plate holder hub "FCC"	Moyeu porte-disque "FCC"	Scheibenhaltenabe "FCC"	Cubo porta-discos "FCC"		1
	13	713.1.309.1A	Distanziale	Spacer	Entretoise	Distanzstück	Distancial		1
	14	198.2.039.1A	Campana frizione	Clutch housing	Cloche embrayage	Kupplungsglocke	Campana embrague		1
	15	713.1.483.1A	Distanziale	Spacer	Entretoise	Distanzstück	Distancial		1
	16	117.2.008.2B	Asta comando frizione	Clutch control rod	Tige de commande embrayage	Kupplungssteuerungsstab	Varilla mando embrague		1
	17	886.4.173.1A	Guarnizione OR	O-ring	Joint d'étanchéité	Dichtung OR	Junta OR		2
	18	886.4.043.1A	Guarnizione OR	O-ring	Joint d'étanchéité	Dichtung OR	Junta OR		1
	19	195.4.003.1A	Gruppo pistoncino	Piston assembly	Groupe piston	Kolbenaggregat	Grupo pistón		1
	20	196.1.054.1A	Spingidisco "FCC"	Pressure plate "FCC"	Pousse-disque "FCC"	Scheibendrücker "FCC"	Empuja-disco "FCC"		1
	21	702.5.060.1A	Cuscinetto	Bearing	Roulement	Lager	Cojinete		1

TAVOLA
DRAWING
TABLE
BILD
TABLA
005

Coperchio frizione | Clutch-side crankcase cover | Couvercle d'embrayage | Kupplungsdeckel | Tapa embrague

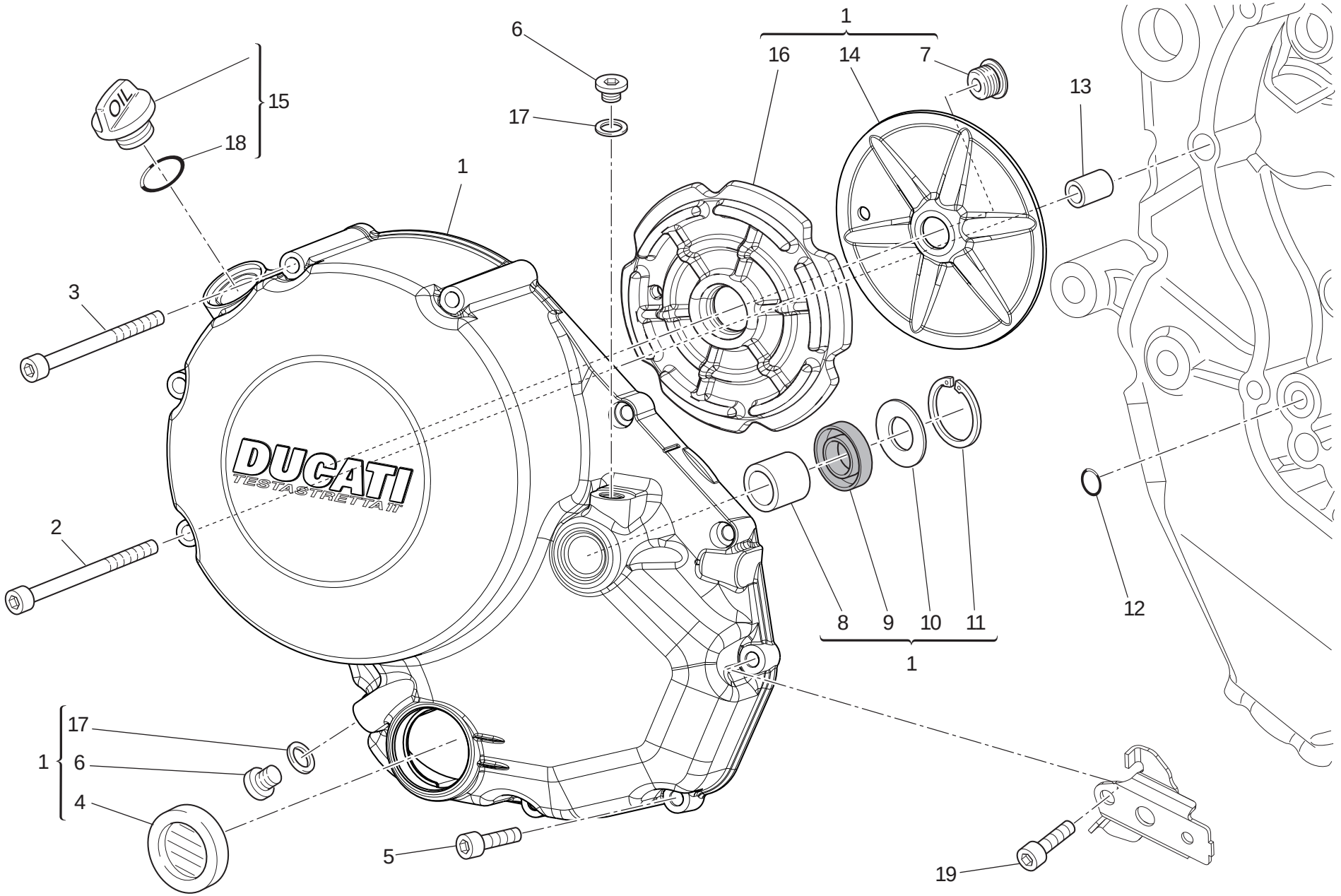

TAVOLA DRAWING TABLE BILD TABLA 005

Coperchio frizione | Clutch-side crankcase cover | Couvercle d'embrayage | Kupplungsdeckel | Tapa embrague

NOTE NOTES NOTES MARKE NOTAS	POS. NO. N. INDEX POS.	N.CODICE CODE NO. Nr. CODE ATRIKEL Nr. CODICO Nr.	DENOMINAZIONE	DESCRIPTION	DESIGNATION	BEZEICHNUNG	DENOMINACION	VALIDITA' VALIDITY VALIDITE GÜLTIG VALIDEZ	Q.TA' Q.TY Q.TE M.GE C.AD
	1	243.2.133.1AE	Coperchio lato frizione (NERO)	Cover clutch side (BLACK)	Couvercle cotè embrayage (NOIR)	Deckel an kupplungsseite (SCHWARZ)	Tapa lado emburague (NEGRO)		1
	2	771.5.083.3B	Vite	Screw	Vis	Schraube	Tornillo		1
	3	771.5.081.3B	Vite	Screw	Vis	Schraube	Tornillo		3
	4	254.4.001.2A	Oblò ispezione livello olio	Oil level sight glass	Hublot d'inspection niveau huile	Ölkontrollschauglas	Visor de inspección nivel aceite		1
	5	771.5.069.3B	Vite	Screw	Vis	Schraube	Tornillo		5
	6	780.5.001.2A	Tappo	Cap	Bouchon	Verschluß	Tapón		2
	7	779.1.501.1A	Vite	Screw	Vis	Schraube	Tornillo		1
	8	0665.49.680	Boccola	Bush	Douille	Buchse	Casquillo		1
	9	930.4.021.1A	Anello di tenuta	Seal ring	Bague d'étanchéité	Dichtring	Anillo de retén		1
	10	852.1.135.1A	Rosetta rasamento sp. 1	Shim th. 1	Rosette de butée épaisseur 1	Distanzscheibe Stärke 1	Arandela de espesoración 1		1
	11	884.5.013.1A	Anello seeger	Circlip	Circlip	Seegerring	Anillo seeger		1
	12	886.4.132.1A	Guarnizione OR	O-ring	Joint d'étanchéité	Dichtung OR	Junta OR		1
	13	711.1.160.1A	Boccola di riferimento	Locating bush	Douille de référence	Bezugsbuchse	Centrador		1
	14	827.1.433.1A	Piastrino	Plate	Plaquette	Plättchen	Lámina		1
	15	893.2.012.1A	Tappo completo	Complete cap	Bouchon complet	Verschluß komplett	Tapón completo		1
	16	486.1.072.1A	Pannello	Panel	Panneau	Tafel	Panel		1
	17	852.5.024.1A	Guarnizione sp.1	Gasket th.1	Garniture èp.1	Dichtung stàrke 1	Junta esp.1		2
	18	886.4.089.1A	Guarnizione OR	O-ring	Joint d'étanchéité	Dichtung OR	Junta OR		1
	19	771.5.071.3B	Vite	Screw	Vis	Schraube	Tornillo		1

TAVOLA
DRAWING
TABLE
BILD
TABLA
006

Imbiellaggio | Connecting rods | Vilebrequin | Baugruppe Kurbelwelle | Grupo bielas

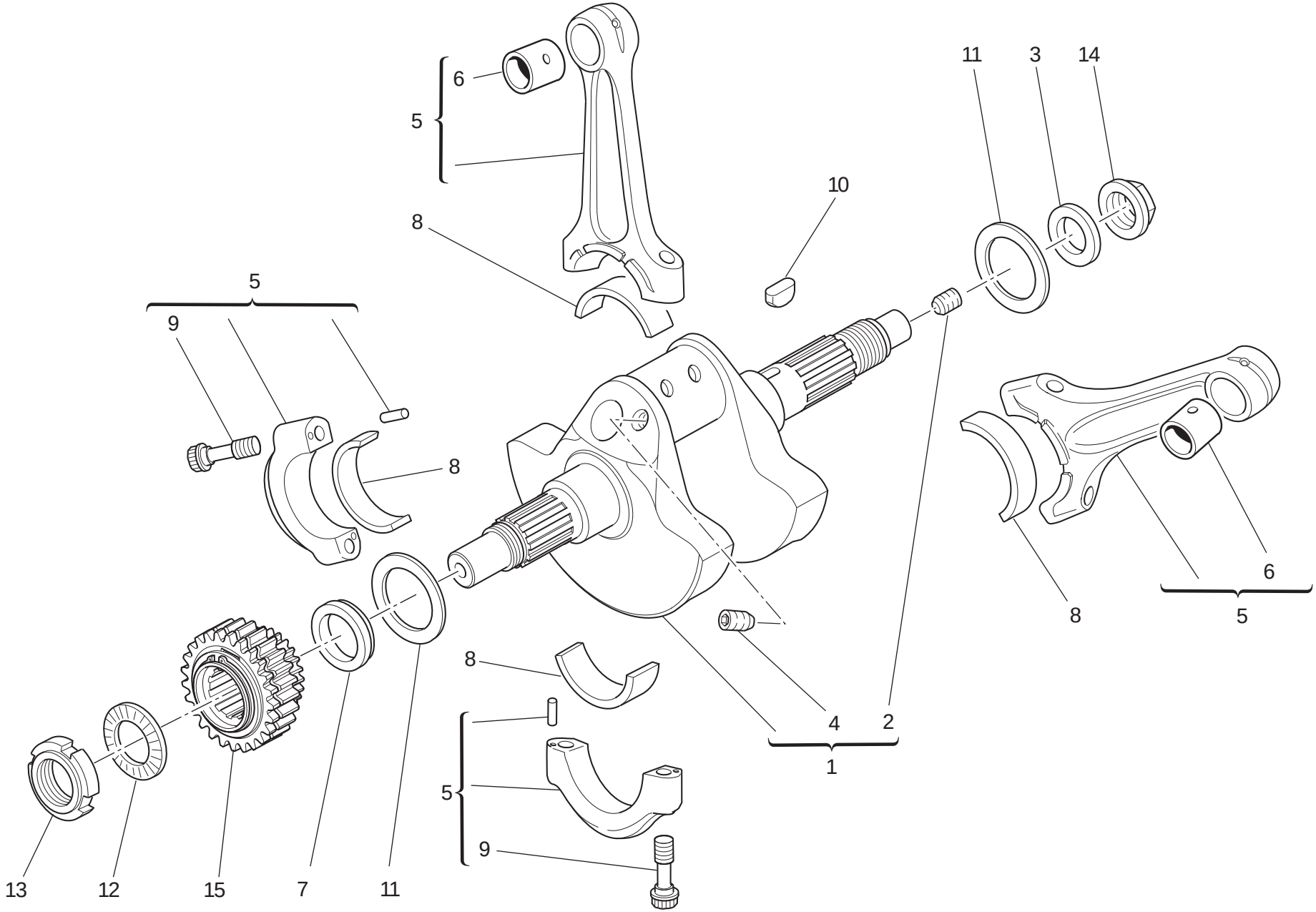

TAVOLA DRAWING TABLE BILD TABLA 006

Imbiellaggio | Connecting rods | Vilebrequin | Baugruppe Kurbelwelle | Grupo bielas

NOTE NOTES NOTES MARKE NOTAS	POS. NO. N. INDEX POS.	N.CODICE CODE NO. Nr. CODE ATRIKEL Nr. CODICO Nr.	DENOMINAZIONE	DESCRIPTION	DESIGNATION	BEZEICHNUNG	DENOMINACION	VALIDITA' VALIDITY VALIDITE GÜLTIG VALIDEZ	Q.TA' Q.TY Q.TE M.GE C.AD
	1	146.2.164.1A	Albero motore	Crankshaft	Arbre moteur	Antriebswelle	Cigüeñal		1
	2	779.1.109.2A	Vite speciale	Special screw	Vis spéciale	Spezialschraube	Tornillo especial		1
	3	852.1.269.1A	Rondella	Washer	Rondelle	Unterlegscheibe	Arandela		1
	4	779.1.547.1A	Vite speciale	Special screw	Vis spéciale	Spezialschraube	Tornillo especial		2
	5	158.2.023.2A	Coppia bielle	Connecting rods pair	Jeu de bielles	Pleuelpaar	Par de bielas		1
	6	711.1.089.1A	Boccola	Bush	Douille	Buchse	Casquillo		2
	7	710.1.061.1A	Distanziale	Spacer	Entretoise	Distanzstück	Distancial		1
	8	112.1.012.1AB	Semicuscinetto (BLU)	Half-bearing (BLUE)	Demi-roulement (BLEU)	Halblager (BLAU)	Semi-cojinete (AZUL)		4
	8	112.1.012.1AC	Semicuscinetto (GIALLO)	Half-bearing (YELLOW)	Demi-roulement (JAUNE)	Halblager (GELB)	Semi-cojinete (AMARILLO)		4
	9	779.1.404.1A	Vite speciale	Special screw	Vis spéciale	Spezialschraube	Tornillo especial		4
	10	680.1.013.1A	Linguetta	Woodruff key	Languette	Federkeil	Chaveta		1
	11	852.1.104.1H	Rosetta rasamento sp. 2,25	Shim th. 2.25	Rosette de butée épaisseur 2,25	Distanzscheibe Stärke 2,25	Arandela de espesoración 2,25		2
	11	852.1.104.1K	Rosetta rasamento sp. 2,4	Shim th. 2,4	Rosette de butée épaisseur 2,4	Distanzscheibe Stärke 2,4	Arandela de espesoración 2,4		2
	11	852.1.104.1L	Rosetta rasamento sp. 2,45	Shim th. 2,45	Rosette de butée épaisseur 2,45	Distanzscheibe Stärke 2,45	Arandela de espesoración 2,45		2
	11	852.1.104.1M	Rosetta rasamento sp. 2,5	Shim th. 2.5	Rosette de butée épaisseur 2,5	Distanzscheibe Stärke 2,5	Arandela de espesoración 2,5		2
	11	852.1.104.1N	Rosetta rasamento sp. 2,55	Shim th. 2.55	Rosette de butée épaisseur 2,55	Distanzscheibe Stärke 2,55	Arandela de espesoración 2,55		2
	11	852.1.104.2A	Rosetta rasamento sp. 1,9	Shim th. 1.9	Rosette de butée épaisseur 1,9	Distanzscheibe Stärke 1,9	Arandela de espesoración 1,9		2
	11	852.1.104.2B	Rosetta rasamento sp. 1,95	Shim th. 1.95	Rosette de butée épaisseur 1,95	Distanzscheibe Stärke 1,95	Arandela de espesoración 1,95		2
	11	852.1.104.2C	Rosetta rasamento sp. 2	Shim th. 2	Rosette de butée épaisseur 2	Distanzscheibe Stärke 2	Arandela de espesoración 2		2
	11	852.1.104.2D	Rosetta rasamento sp. 2,05	Shim th. 2,05	Rosette de butée épaisseur 2,05	Distanzscheibe Stärke 2,05	Arandela de espesoración 2,05		2

N° CATALOGO: 915.1.315.1A
EMESSO: 10 - 10
CATALOGUE No: 915.1.315.1A
ISSUED: 10 - 10
Nr. CATALOGUE: 915.1.315.1A
IMPRIMEE: 10 - 10
KATALOG Nr: 915.1.315.1A
HERAUSGEGEBEN: 10 - 10
N° CATALOGO: 915.1.315.1A
IMPRIMIDA: 10 - 10

TAVOLA
DRAWING
TABLE
BILD
TABLA
006

Imbiellaggio | Connecting rods | Vilebrequin | Baugruppe Kurbelwelle | Grupo bielas

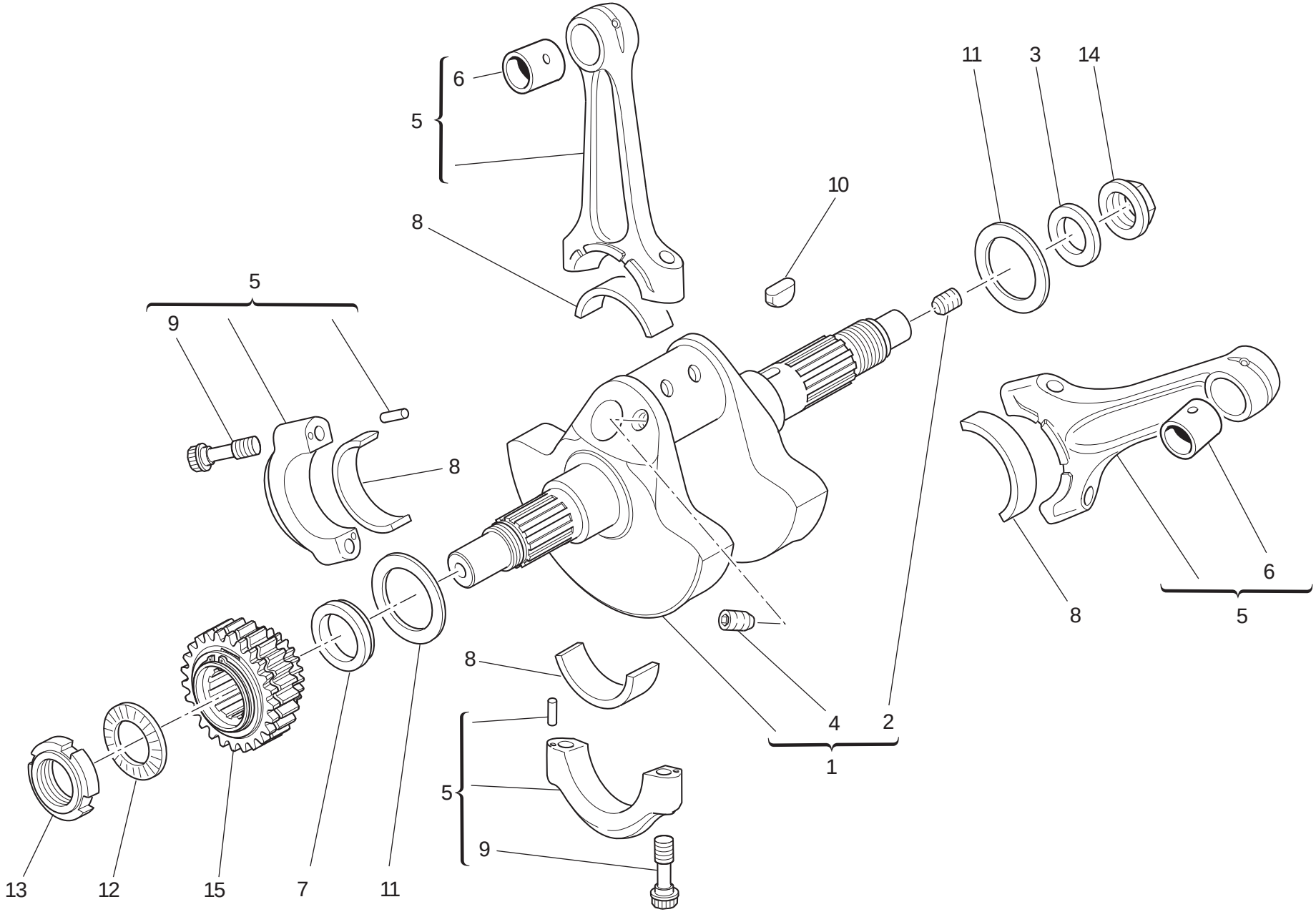

TAVOLA DRAWING TABLE BILD TABLA 006

Imbiellaggio | Connecting rods | Vilebrequin | Baugruppe Kurbelwelle | Grupo bielas

NOTE NOTES NOTES MARKE NOTAS	POS. NO. N. INDEX POS.	N.CODICE CODE NO. Nr. CODE ATRIKEL Nr. CODICO Nr.	DENOMINAZIONE	DESCRIPTION	DESIGNATION	BEZEICHNUNG	DENOMINACION	VALIDITA' VALIDITY VALIDITE GÜLTIG VALIDEZ	Q.TA' Q.TY Q.TE M.GE C.AD
	11	852.1.104.2E	Rosetta rasamento sp. 2,1	Shim th. 2,1	Rosette de butée épaisseur 2,1	Distanzscheibe Stärke 2,1	Arandela de espesoración 2,1		2
	11	852.1.104.2F	Rosetta rasamento sp. 2,15	Shim th. 2,15	Rosette de butée épaisseur 2,15	Distanzscheibe Stärke 2,15	Arandela de espesoración 2,15		2
	11	852.1.104.2G	Rosetta rasamento sp. 2,2	Shim th. 2.2	Rosette de butée épaisseur 2,2	Distanzscheibe Stärke 2,2	Arandela de espesoración 2,2		2
	11	852.1.104.2I	Rosetta rasamento sp. 2,3	Shim th. 2.3	Rosette de butée épaisseur 2,3	Distanzscheibe Stärke 2,3	Arandela de espesoración 2,3		2
	11	852.1.104.2J	Rosetta rasamento sp. 2,35	Shim th. 2.35	Rosette de butée épaisseur 2,35	Distanzscheibe Stärke 2,35	Arandela de espesoración 2,35		2
	12	851.4.005.1A	Rosetta di sicurezza	Lock washer	Rosette de sécurité	Sicherungsblech	Arandela de seguridad		1
	13	750.1.156.1A	Ghiera	Ring nut	Embout	Nutmutter	Tuerca		1
	14	750.1.012.1D	Dado speciale	Special nut	Ecrou spéciale	Spezialmutter	Tuerca especial		1
	15	170.2.125.1A	Pignone primaria	Primary drive front sprocket	Pignon transmission primaire	Pimärantribsritzel	Piñón primario		1

TAVOLA
DRAWING
TABLE
BILD
TABLA
007

Cilindri - pistoni | Cylinders - pistons | Cylindres - pistons | Zylinder - Kolben | Cilindros - pistones

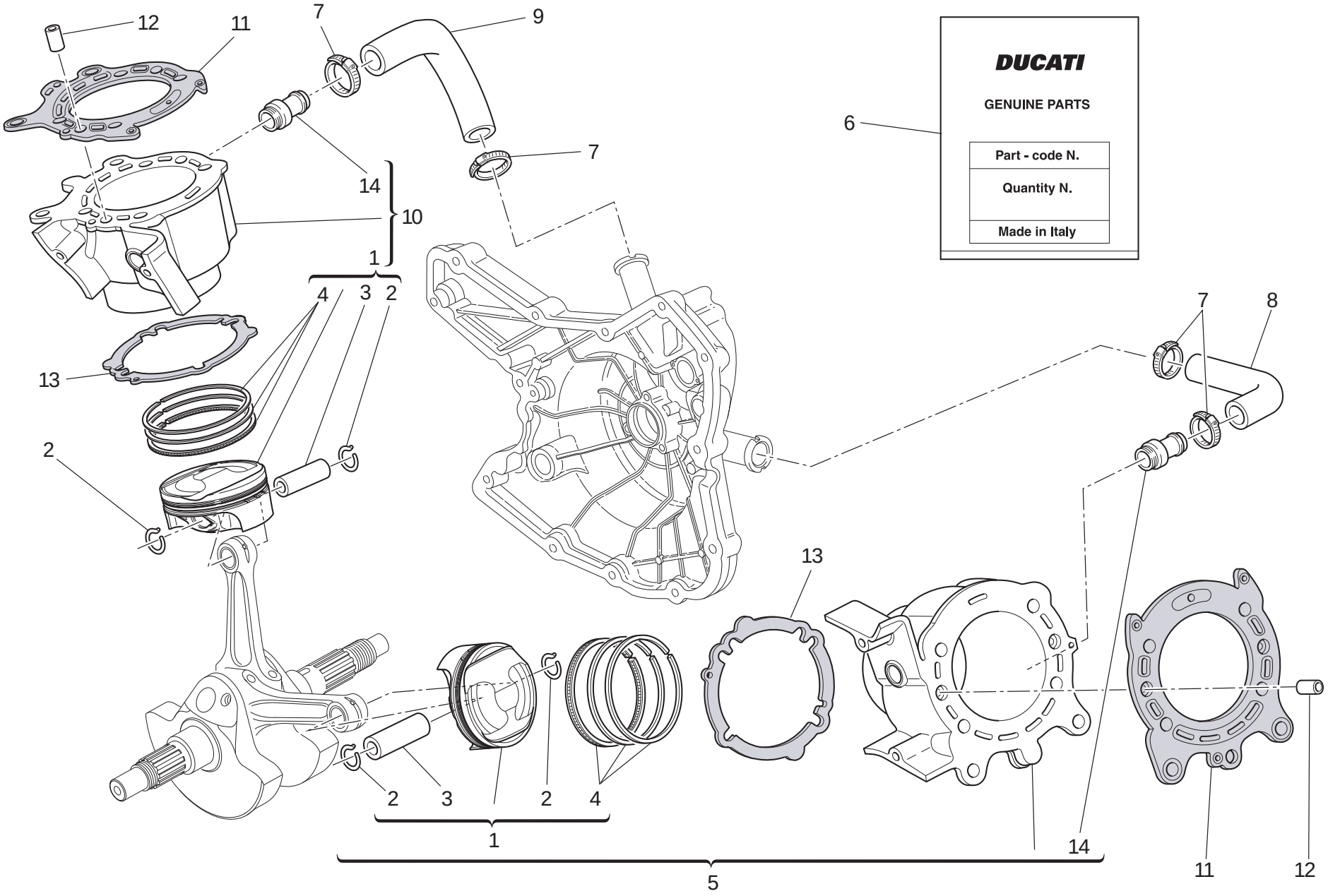

TAVOLA DRAWING TABLE BILD TABLA 007

Cilindri - pistoni | Cylinders - pistons | Cylindres - pistons | Zylinder - Kolben | Cilindros - pistones

NOTE NOTES NOTES MARKE NOTAS	POS. NO. N. INDEX POS.	N.CODICE CODE NO. Nr. CODE ATRIKEL Nr. CODICO Nr.	DENOMINAZIONE	DESCRIPTION	DESIGNATION	BEZEICHNUNG	DENOMINACION	VALIDITA' VALIDITY VALIDITE GÜLTIG VALIDEZ	Q.TA' Q.TY Q.TE M.GE C.AD
	1	122.2.169.1A	Pistone completo	Complete piston	Piston complet	Kompletter Kolben	Pistón completo		2
	2	121.1.248.1A	Anello elastico ferma-spinotto	Piston pin circlip	Bague élastique bloque-axe	Sprengring zur Bolzenfeststellung	Anillo elástico bloquea-clavija		4
	3	121.1.078.1B	Spinotto per pistone	Piston pin	Axe de piston	Kolbenbolzen	Bulón		2
	4	121.2.052.1A	Busta segmenti	Piston rings set	Etui segments	Beutel mit Kolbenringen	Serie de segmentos		1
	5	120.2.172.1B	Accoppiamento cilindro pistone (orizzontale)	Cylinder-piston fit (horizontal)	Couplage cylindre piston (horizontal)	Paarung Kolben/Zylinder (waagrechter)	Conjunto cilindro-pistón (horizontal)		1
	6	791.2.048.1A	Busta guarnizioni	Gaskets set	Etui garnitures	Beutel mit Dichtungen	Serie juntas		1
	7	741.4.192.1A	Fascetta	Clamp	Collier	Schelle	Abrazadera		4
	8	800.1.123.1A	Manicotto entrata acqua cilindro orizzontale	Horizontal cylinder water inlet hose	Manchon entrée d'eau cylindre horizontal	Muffe am Wassereinlaß des waagerechten Zylinders	Mangueta entrada agua cilindro horizontal		1
	9	800.1.122.1A	Manicotto entrata acqua cilindro verticale	Vertical cylinder water inlet hose	Manchon entrée d'eau cylindre vertical	Muffe am Wassereinlaß des senkrechten Zylinders	Mangueta entrada agua cilindro vertical		1
	10	120.2.173.1B	Accoppiamento cilindro pistone (verticale)	Cylinder-piston fit (vertical)	Couplage cylindre piston (vertical)	Paarung Kolben/Zylinder (senkrechter)	Conjunto cilindro-pistón (vertical)		1
	11	786.1.100.1A	Guarnizione cilindro-testa	Head-cylinder gasket	Garniture cylindre tête	Dichtung Zylinder-Kopf	Junta cilindro-culata		2
	12	711.1.219.1A	Boccola	Bush	Douille	Buchse	Casquillo		4
	13	786.1.094.1A	Guarnizione cilindro carter	Cylinder-crankcase gasket	Garniture cylindre carter	Zylinder/Gehäusedichtung	Junta cilindro carter		2
	14	668.1.048.1A	Bocchettone mandata pompa acqua	Water pump delivery filler	Goulotte de refoulement pompe à eau	Stutzen für Wasserpumpenzulauf	Boca alimentación bomba agua		2

TAVOLA
DRAWING
TABLE
BILD
TABLA
008

Distribuzione | Timing system | Distribution | Ventilsteuerung | Distribución

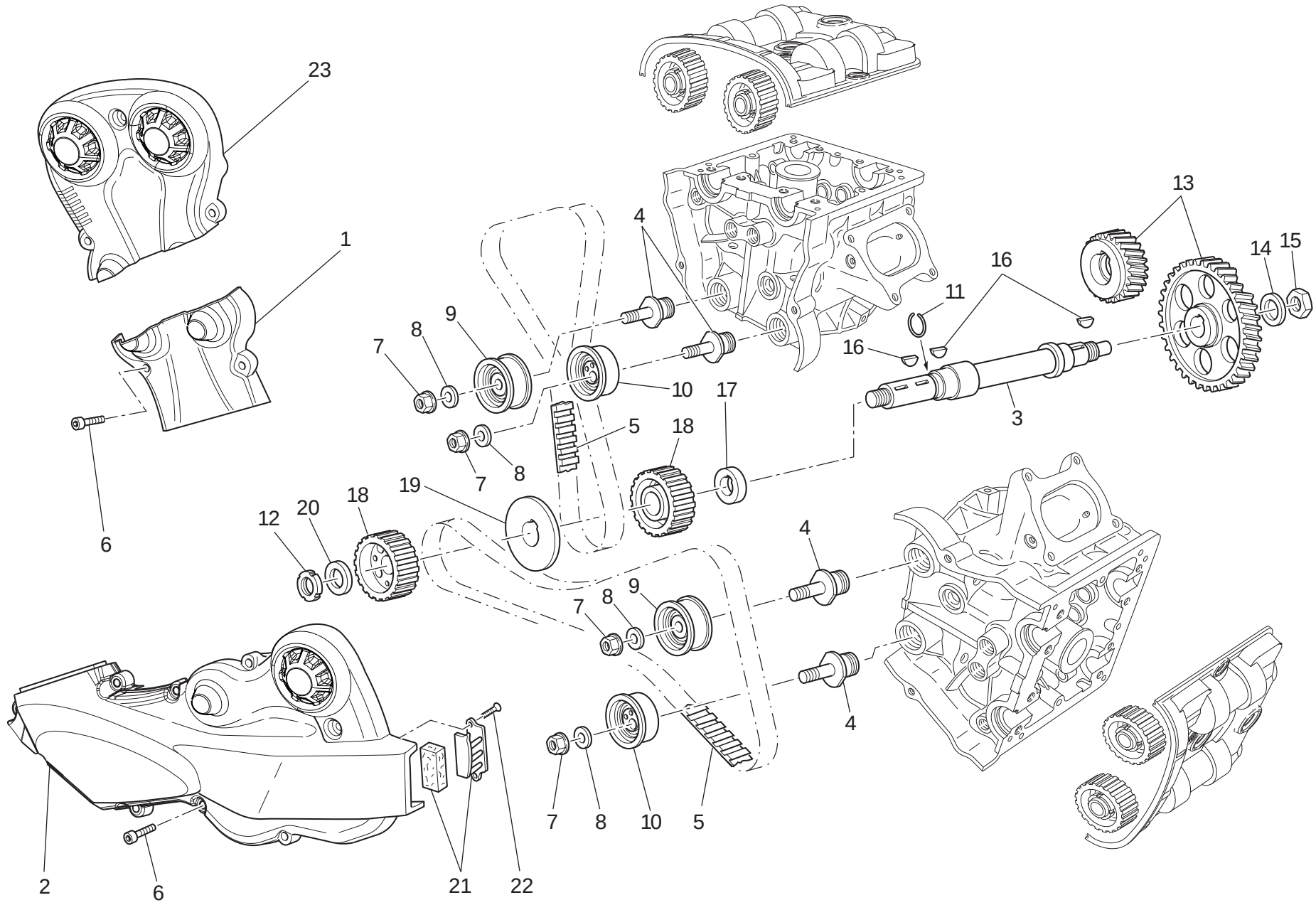

TAVOLA DRAWING TABLE BILD TABLA 008

Distribuzione | Timing system | Distribution | Ventilsteuerung | Distribución

NOTE NOTES NOTES MARKE NOTAS	POS. NO. N. INDEX POS.	N.CODICE CODE NO. Nr. CODE ATRIKEL Nr. CODICO Nr.	DENOMINAZIONE	DESCRIPTION	DESIGNATION	BEZEICHNUNG	DENOMINACION	VALIDITA' VALIDITY VALIDITE GÜLTIG VALIDEZ	Q.TA' Q.TY Q.TE M.GE C.AD
	1	245.1.128.1A	Coperchio esterno cinghia verticale (inferiore)	Vertical belt outer cover (bottom)	Couvercle externe courroie verticale (inférieur)	Äußerer Deckel des senkrechten Riemens (unterst)	Tapa exterior correa vertical (inferior)		1
	2	245.1.105.2A	Coperchio esterno cinghia orizzontale	Horizontal belt outer cover	Couvercle externe courroie horizontale	Äußerer Deckel des waagrechten Riemens	Tapa exterior correa horizontal		1
	3	147.1.081.1A	Albero rinvio distribuzione	Timing lay shaft	Arbre renvoi distribution	Verteilervorgelegewelle	Eje reenvio distribución		1
	4	451.1.046.1A	Perno tenditore	Tensioner roller pin	Goujon tendeur	Bolzen für Spanner	Perno tensor		4
	5	737.4.025.1A	Cinghia dentata comando distribuzione	Timing drive toothed belt	Courroie dentée commande distribution	Zahnriemen der Ventilsteuerung	Correa dentada mando distribución		2
	6	771.1.380.1A	Vite	Screw	Vis	Schraube	Tornillo		13
	7	749.4.008.1A	Dado	Nut	Ecrou	Mutter	Tuerca		4
	8	852.1.174.1A	Rosetta	Washer	Rosette	Unterlegscheibe	Arandela		4
	9	451.2.027.2A	Tenditore completo fisso	Complete fixed tensioner roller	Tendeur complet fixe	Fest Spanner komplett	Tensor completo fijo		2
	10	451.2.029.1A	Tenditore completo mobile	Complete movable tensioner roller	Tendeur complet mobile	Beweglicher Spanner komplett	Tensor completo móvil		2
	11	882.1.003.1A	Anello elastico di arresto	Snap ring	Bague élastique d'arrêt	Feststellsprengring	Anillo elástico de bloqueo		1
	12	703.5.006.2A	Ghiera elastic-stop	Elastic-stop ring nut	Embout élastique stop	Stop-Elastiknutmutter	Tuerca de seguridad		1
	13	171.Z.003.1A	Coppia ingr. distribuzione	Timing gears pair	Jeu d'engrenages distribution	Ventilsteuerungsräderpaar	Par engranajes distribución		1
	14	851.1.013.1A	Rosetta di sicurezza	Lock washer	Rosette de sécurité	Sicherungsblech	Arandela de seguridad		1
	15	750.1.160.1A	Dado	Nut	Ecrou	Mutter	Tuerca		1
	16	680.1.013.1A	Linguetta	Woodruff key	Languette	Federkeil	Chaveta		3
	17	716.1.128.1A	Distanziale	Spacer	Entretoise	Distanzstück	Distancial		1
	18	255.1.010.4B	Puleggia distribuzione	Timing belt roller	Poulie de distribution	Steuerriemenscheibe	Polea distribución		2
	19	856.1.062.2A	Rosetta di divisione pulegge	Belt roller separating washer	Rosette de division poulies	Unterlegscheibe	Arandela de separación poleas		1
	20	716.1.072.2A	Distanziale	Spacer	Entretoise	Distanzstück	Distancial		1
	21	245.2.107.1A	Filtro e supporto	Filter and holder	Filtre et support	Filter und Halterung	Filtro y soporte		1
	22	772.5.034.1A	Vite	Screw	Vis	Schraube	Tornillo		2

TAVOLA DRAWING TABLE BILD TABLA 008

Distribuzione | Timing system | Distribution | Ventilsteuerung | Distribución

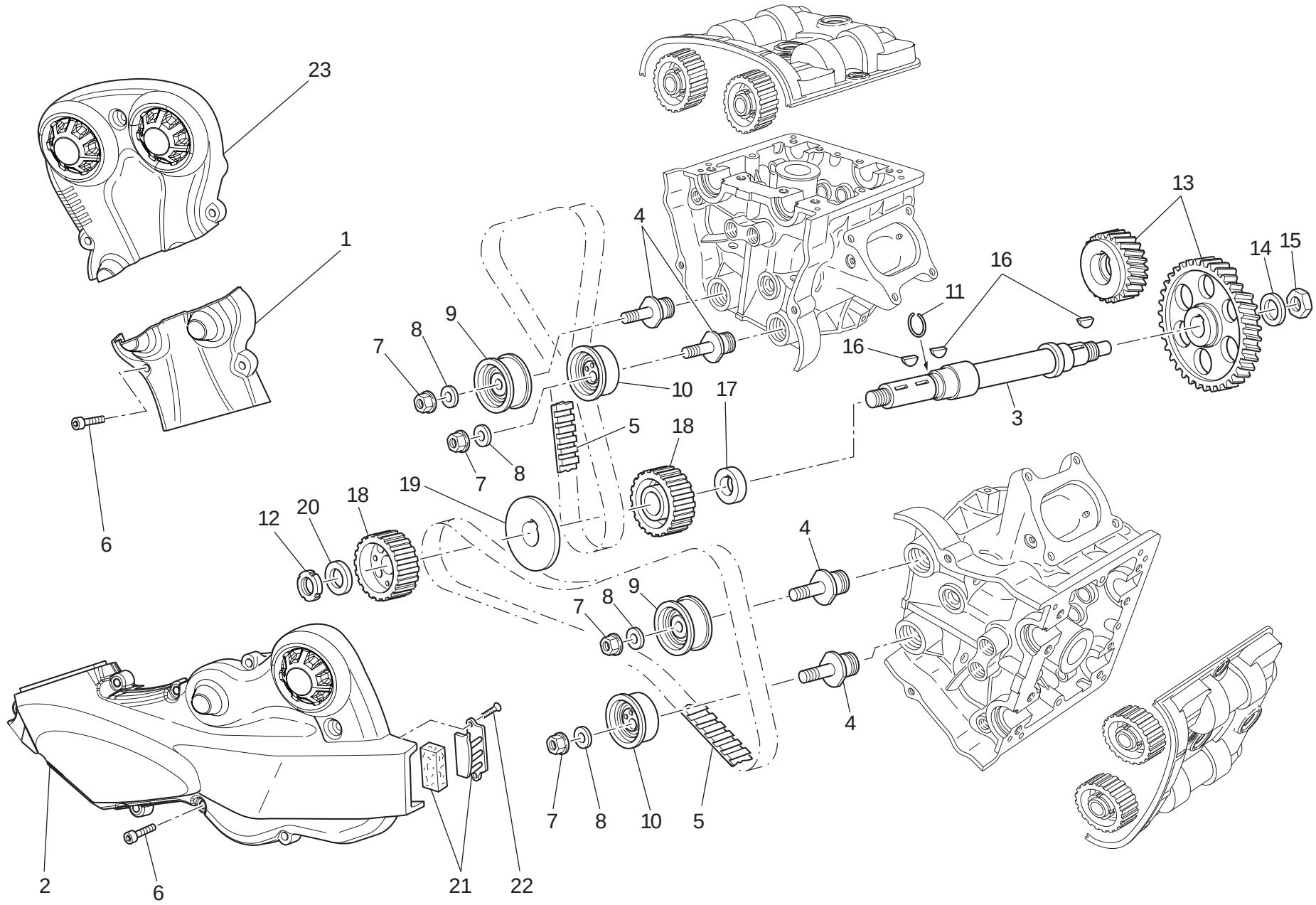

TAVOLA DRAWING TABLE BILD TABLA	Distribuzione	Timing system	Distribution	Ventilsteuerung	Distribución
008					

NOTE NOTES NOTES MARKE NOTAS	POS. NO. N. INDEX POS.	N.CODICE CODE NO. Nr. CODE ATRIKEL Nr. CODICO Nr.	DENOMINAZIONE	DESCRIPTION	DESIGNATION	BEZEICHNUNG	DENOMINACION	VALIDITA' VALIDITY VALIDITE GÜLTIG VALIDEZ	Q.TA' Q.TY Q.TE M.GE C.AD
	23	245.1.127.1A	Coperchio esterno cinghia verticale (superiore)	Vertical belt outer cover (upper)	Couvercle externe courroie verticale (supérieur)	Äußerer Deckel des senkrechten Riemens (höher)	Tapa exterior correa vertical (superior)		1

TAVOLA
DRAWING
TABLE
BILD
TABLA
009

Filtri e pompa olio | Filters and oil pump | Filtres et pompe a huile | Ölfilter Und -pumpe | Filtros y bomba de aceite

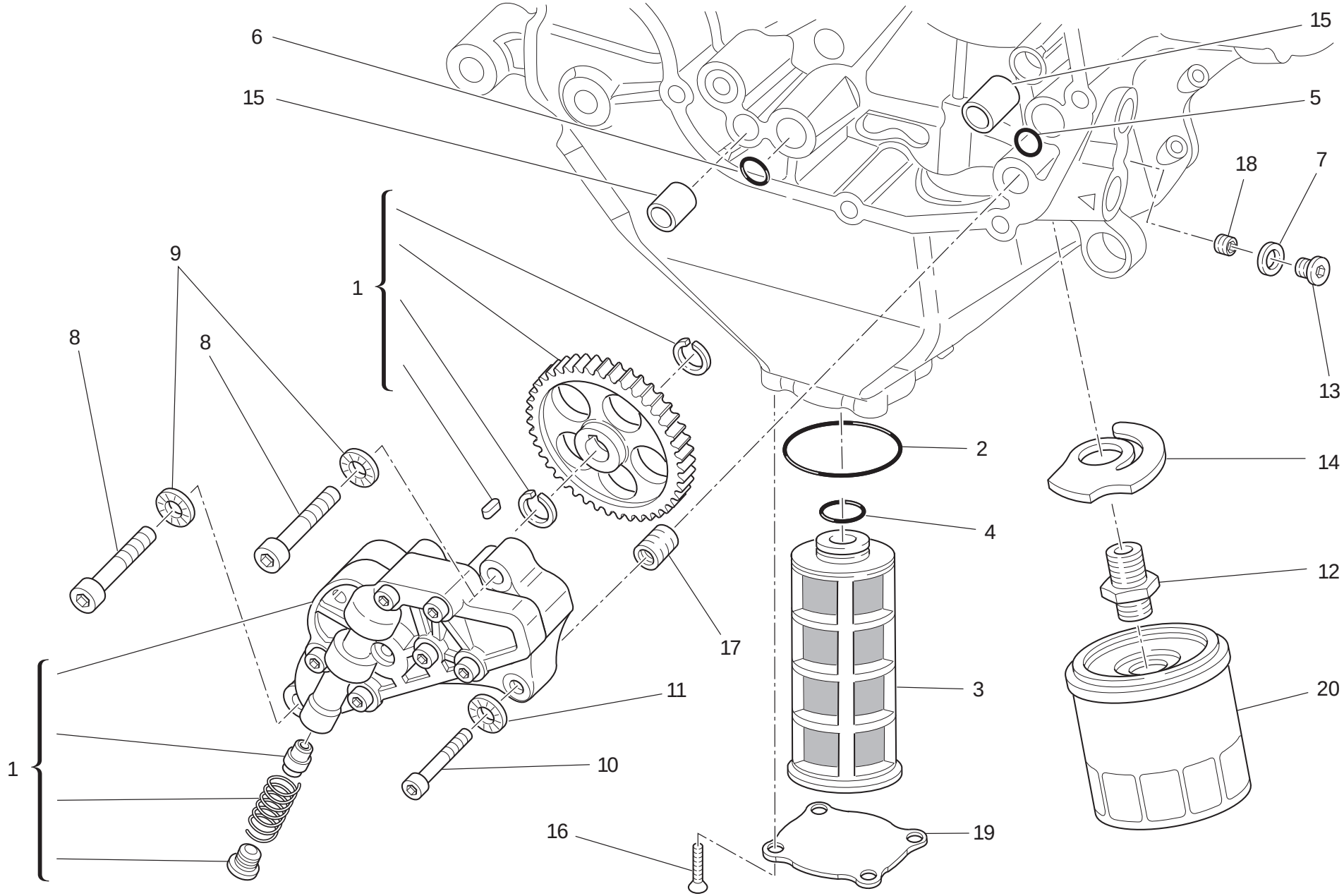

TAVOLA DRAWING TABLE BILD TABLA 009

Filtri e pompa olio | Filters and oil pump | Filtres et pompe a huile | Ölfilter Und -pumpe | Filtros y bomba de aceite

NOTE NOTES NOTES MARKE NOTAS	POS. NO. N. INDEX POS.	N.CODICE CODE NO. Nr. CODE ATRIKEL Nr. CODICO Nr.	DENOMINAZIONE	DESCRIPTION	DESIGNATION	BEZEICHNUNG	DENOMINACION	VALIDITA' VALIDITY VALIDITE GÜLTIG VALIDEZ	Q.TA' Q.TY Q.TE M.GE C.AD
	1	174.Z.002.1A	Pompa olio completa	Complete oil pump	Pompe à huile complète	Komplette Ölpumpe	Bomba aceite completa		1
	2	886.4.158.1A	Guarnizione OR	O-ring	Joint d'étanchéité	Dichtung OR	Junta OR		1
	3	894.1.024.1A	Filtro olio a rete	Oil net filter	Filtre à huile à filet	Siebölfilter	Filtro aceite de red		1
	4	886.4.033.1A	Guarnizione OR	O-ring	Joint d'étanchéité	Dichtung OR	Junta OR		2
	5	886.4.132.1A	Guarnizione OR	O-ring	Joint d'étanchéité	Dichtung OR	Junta OR		1
	6	886.4.037.1A	Anello OR	O-Ring	Bague d'étanchéité	O-Ring	Anillo OR		1
	7	852.1.195.1A	Rosetta	Washer	Rosette	Unterlegscheibe	Arandela		1
	8	771.5.129.8B	Vite	Screw	Vis	Schraube	Tornillo		2
	9	852.1.174.1A	Rosetta	Washer	Rosette	Unterlegscheibe	Arandela		2
	10	771.5.069.8B	Vite	Screw	Vis	Schraube	Tornillo		1
	11	852.1.172.1A	Rosetta	Washer	Rosette	Unterlegscheibe	Arandela		1
	12	815.1.028.1A	Nipplo	Nipple	Nipple	Nippel	Niple		1
	13	779.1.162.2A	Tappo	Cap	Bouchon	Verschluß	Tapón		1
	14	799.2.077.2A	Molla by-pass	Bypass spring	Ressort by-pass	By-Pass-Feder	Muelle by-pass		1
	15	0759.49.280	Boccola di riferimento	Locating bush	Douille de référence	Bezugsbuchse	Centrador		2
	16	777.1.002.1A	Vite	Screw	Vis	Schraube	Tornillo		4
	17	0670.49.310	Boccola riduzione	Reduction bush	Douille de réduction	Reduzierbuchse	Casquillo reducción		1
	18	778.4.004.1A	Grano filettato	Threaded dowel	Vis sans tête filetée	Gewindestift	Tapón		1
	19	247.1.351.2A	Coperchio	Cover	Couvercle	Deckel	Tapa		1
	20	444.4.017.1A	Cartuccia olio	Oil filter cartridge	Cartouche à huile	Ölfiltereinsatz	Cartucho aceite		1

TAVOLA
DRAWING
TABLE
BILD
TABLA

010

Coppia semicarters | Crankcase halves | Paire de demi-carters | Paar Gehäusehälften | Par semicárteres

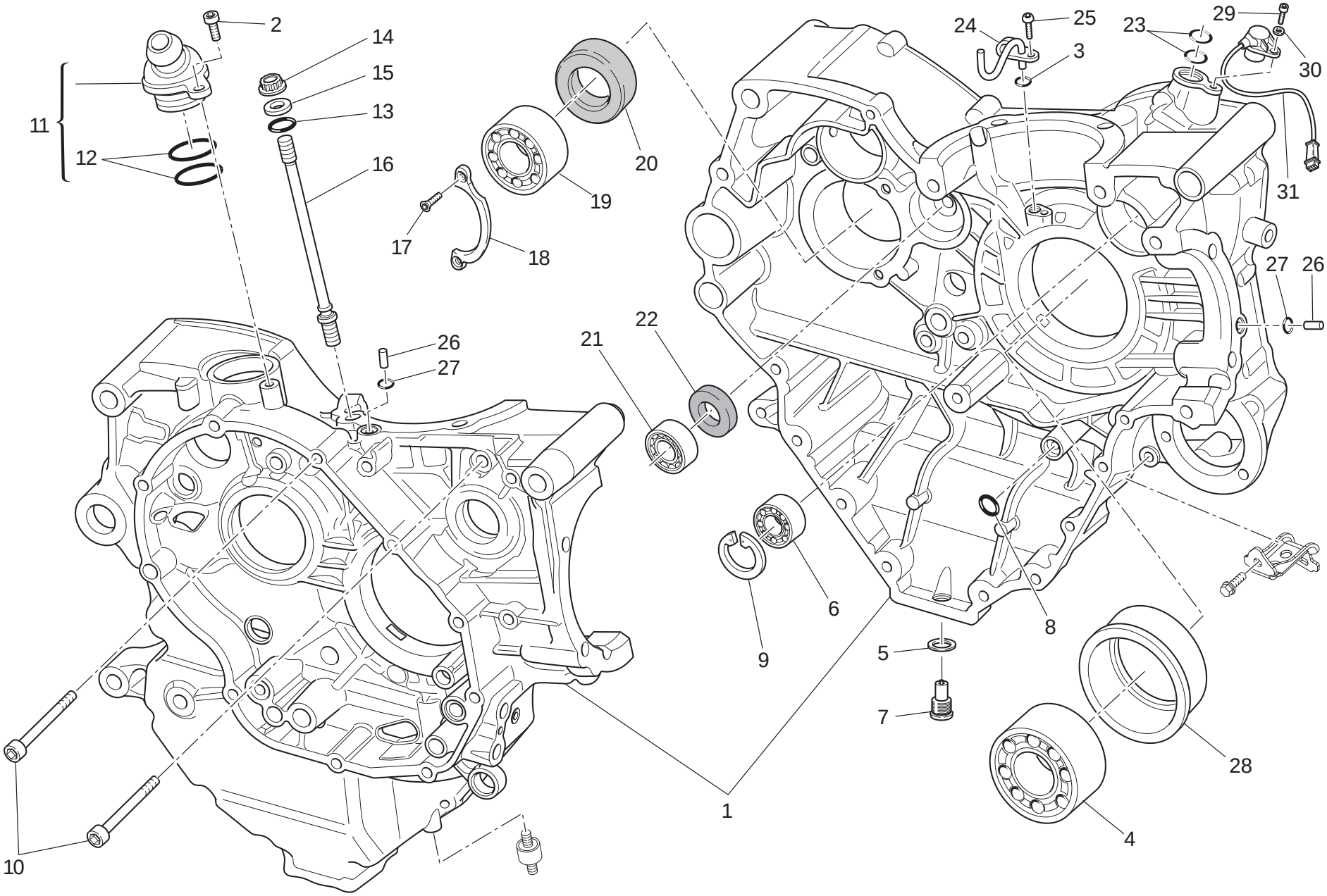

TAVOLA DRAWING TABLE BILD TABLA 010

Coppia semicarters | Crankcase halves | Paire de demi-carters | Paar Gehäusehälften | Par semicárteres

NOTE NOTES NOTES MARKE NOTAS	POS. NO. N. INDEX POS.	N.CODICE CODE NO. Nr. CODE ATRIKEL Nr. CODICO Nr.	DENOMINAZIONE	DESCRIPTION	DESIGNATION	BEZEICHNUNG	DENOMINACION	VALIDITA' VALIDITY VALIDITE GÜLTIG VALIDEZ	Q.TA' Q.TY Q.TE M.GE C.AD
	1	225.2.257.1E	Coppia semicarter completi	Complete half-crankcases pair	Paire demi-carters complets	Gehäusehälftenpaar komplett	Par semi-carter completos		1
	2	771.5.065.8B	Vite	Screw	Vis	Schraube	Tornillo		1
	3	886.5.013.1A	Anello OR	O-Ring	Bague d'étanchéité	O-Ring	Anillo OR		1
	4	75191.3380	Cuscinetto	Bearing	Roulement	Lager	Cojinete		1
	5	852.5.042.1A	Guarnizione in rame sp. 1,5	Copper gasket sp. 1,5	Garniture en cuivre sp. 1,5	Kupferdichtung sp. 1,5	Junta de cobre sp. 1,5		1
	6	702.5.008.1A	Cuscinetto	Bearing	Roulement	Lager	Cojinete		1
	7	893.2.006.2A	Tappo	Cap	Bouchon	Verschluß	Tapón		1
	8	886.4.132.1A	Guarnizione OR	O-ring	Joint d'étanchéité	Dichtung OR	Junta OR		1
	9	73503.3380	Anello seeger	Circlip	Circlip	Seegerring	Anillo seeger		1
	10	771.5.139.8B	Vite	Screw	Vis	Schraube	Tornillo		2
	11	593.2.042.1A	Valvola di sfiato	Breather valve	Soupape de décharge	Entlüftungsventil	Válvula respiradero		1
	12	463.2.022.2A	Anello OR	O-Ring	Bague d'étanchéité	O-Ring	Anillo OR		2
	13	886.4.118.1A	Anello OR	O-Ring	Bague d'étanchéité	O-Ring	Anillo OR		8
	14	748.1.050.1A	Dado	Nut	Ecrou	Mutter	Tuerca		8
	15	856.1.064.2A	Rondella speciale	Special washer	Rondelle spéciale	Spezial-Unterlegscheibe	Arandela especial		8
	16	766.1.055.2B	Prigioniero fissaggio cilindro testa	Stud bolt for fastening head cylinder	Goujon de fixation cylindre culasse	Stiftschraube für Zylinderkopfbefestigung	Tornillo sin fin fijación cilindro culata		8
	17	72094.1616	Vite	Screw	Vis	Schraube	Tornillo		2
	18	826.1.012.1A	Piastrina di fermo	Keep plate	Plaquette d'arrêt	Feststellplatte	Placa de bloqueo		1
	19	702.4.013.1A	Cuscinetto	Bearing	Roulement	Lager	Cojinete		1
	20	930.4.022.1A	Anello di tenuta	Seal ring	Bague d'étanchéité	Dichtring	Anillo de retén		1
	21	702.4.033.1A	Cuscinetto	Bearing	Roulement	Lager	Cojinete		1
	22	930.4.093.1A	Anello di tenuta	Seal ring	Bague d'étanchéité	Dichtring	Anillo de retén		1
	23	886.4.033.1A	Guarnizione OR	O-ring	Joint d'étanchéité	Dichtung OR	Junta OR		2
	24	875.1.146.1A	Getto	Jet	Gicleur	Düse	Chiclé		1
	25	775.1.031.1B	Vite	Screw	Vis	Schraube	Tornillo		1

TAVOLA
DRAWING
TABLE
BILD
TABLA
010

Coppia semicarters | Crankcase halves | Paire de demi-carters | Paar Gehäusehälften | Par semicárteres

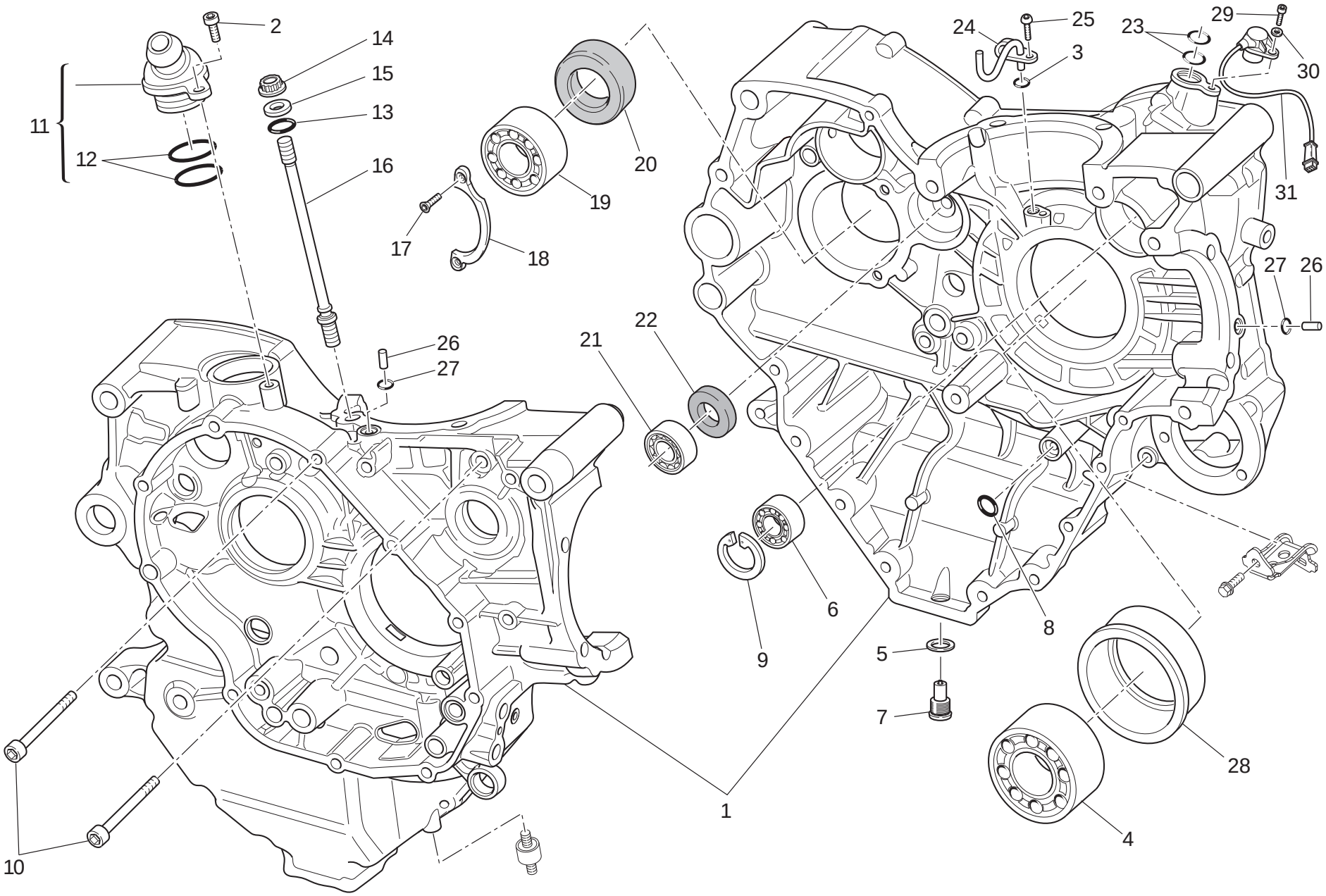

TAVOLA DRAWING TABLE BILD TABLA 010

Coppia semicarters | Crankcase halves | Paire de demi-carters | Paar Gehäusehälften | Par semicárteres

NOTE NOTES NOTES MARKE NOTAS	POS. NO. N. INDEX POS.	N.CODICE CODE NO. Nr. CODE ATRIKEL Nr. CODICO Nr.	DENOMINAZIONE	DESCRIPTION	DESIGNATION	BEZEICHNUNG	DENOMINACION	VALIDITA' VALIDITY VALIDITE GÜLTIG VALIDEZ	Q.TA' Q.TY Q.TE M.GE C.AD
	26	860.1005.1B	Grano di centraggio	Locating dowel	Vis sans tête de centrage	Zentrierstift	Clavija de centrado		2
	27	886.1024.1A	Anello OR	O-Ring	Bague d'étanchéité	O-Ring	Anillo OR		2
	28	710.1125.1A	Bussola porta cuscinetto	Bearing holder bush	Douille porte-roulement	Lagerhaltebuchse	Sede de cojinete		1
	29	775.5.0211A	Vite	Screw	Vis	Schraube	Tornillo		1
	30	853.1003.1A	Rosetta elastica	Spring washer	Rosette élastique	Federscheibe	Arandela de presión		1
	31	552.4.132.1B	Sensore giri/fase	Rpm/timing sensor	Capteur de régime/phase	Drehzahl-/Steuerzeitensensor	Sensor de revoluciones/fase		1

TAVOLA
DRAWING
TABLE
BILD
TABLA

010a

Coppia semicarters | Crankcase halves | Paire de demi-carters | Paar Gehäusehälften | Par semicárteres

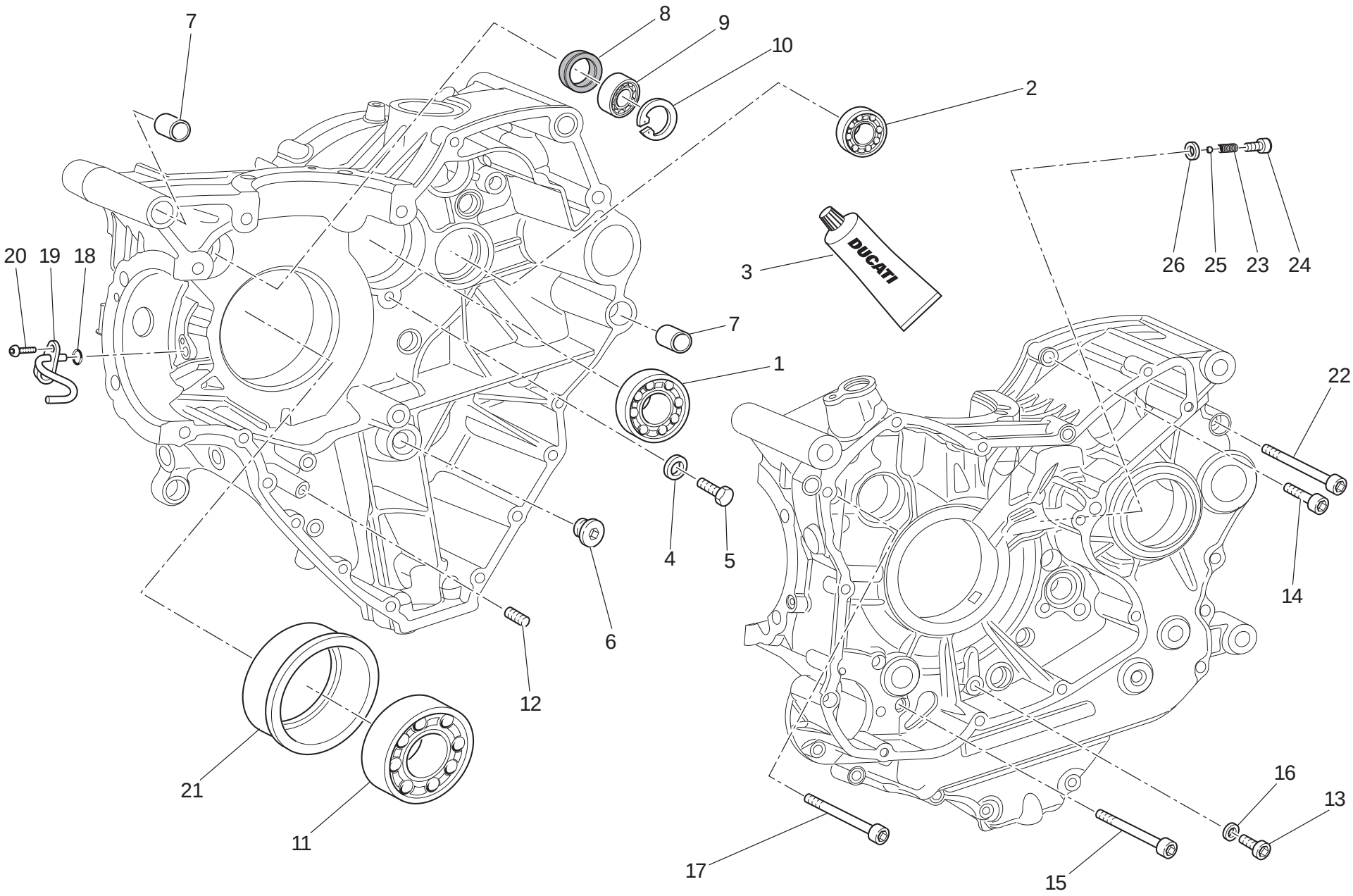

TAVOLA DRAWING TABLE BILD TABLA **010a**

Coppia semicarters | Crankcase halves | Paire de demi-carters | Paar Gehäusehälften | Par semicárteres

NOTE NOTES NOTES MARKE NOTAS	POS. NO. N. INDEX POS.	N.CODICE CODE NO. Nr. CODE ATRIKEL Nr. CODICO Nr.	DENOMINAZIONE	DESCRIPTION	DESIGNATION	BEZEICHNUNG	DENOMINACION	VALIDITA' VALIDITY VALIDITE GÜLTIG VALIDEZ	Q.TA' Q.TY Q.TE M.GE C.AD
	1	702.5.019.1A	Cuscinetto	Bearing	Roulement	Lager	Cojinete		1
	2	702.4.033.1A	Cuscinetto	Bearing	Roulement	Lager	Cojinete		1
	3	94247.0014	Guarnizione liquida	Fluid sealant	Colle liquide pour joint	Flüssige Dichtung	Sellador junta líquida		1
	4	713.1.140.1A	Distanziale	Spacer	Entretoise	Distanzstück	Distancial		2
	5	770.5.250.8B	Vite	Screw	Vis	Schraube	Tornillo		2
	6	780.1.072.1A	Tappo	Cap	Bouchon	Verschluß	Tapón		1
	7	711.1.095.1A	Boccola	Bush	Douille	Buchse	Casquillo		2
	8	930.4.123.1A	Anello di tenuta	Seal ring	Bague d'étanchéité	Dichtring	Anillo de retén		1
	9	75794.1542	Cuscinetto	Bearing	Roulement	Lager	Cojinete		1
	10	73503.3380	Anello seeger	Circlip	Circlip	Seegerring	Anillo seeger		1
	11	702.4.020.1A	Cuscinetto	Bearing	Roulement	Lager	Cojinete		1
	12	779.5.062.1A	Grano filettato	Threaded dowel	Vis sans tête filetée	Gewindestift	Tapón		1
	13	773.5.061.8B	Vite	Screw	Vis	Schraube	Tornillo		1
	14	771.5.072.8B	Vite	Screw	Vis	Schraube	Tornillo		8
	15	771.5.080.8B	Vite	Screw	Vis	Schraube	Tornillo		2
	16	852.5.023.1A	Guarnizione	Gasket	Garniture	Dichtung	Junta		2
	17	771.5.139.8B	Vite	Screw	Vis	Schraube	Tornillo		2
	18	886.5.013.1A	Anello OR	O-Ring	Bague d'étanchéité	O-Ring	Anillo OR		1
	19	875.1.146.1A	Getto	Jet	Gicleur	Düse	Chiclé		1
	20	775.1.031.1B	Vite	Screw	Vis	Schraube	Tornillo		1
	21	710.1.126.1A	Bussola porta cuscinetto	Bearing holder bush	Douille porte-roulement	Lagerhaltebuchse	Sede de cojinete		1
	22	771.5.136.8B	Vite	Screw	Vis	Schraube	Tornillo		3
	23	799.4.012.1A	Molla	Spring	Ressort	Feder	Muelle		1
	24	771.5.064.8B	Vite	Screw	Vis	Schraube	Tornillo		1
	25	847.4.006.1A	Sfera	Ball	Bille	Kugel	Esfera		1
	26	852.1.246.1A	Rosetta	Washer	Rosette	Unterlegscheibe	Arandela		1

TAVOLA
DRAWING
TABLE
BILD
TABLA

011

Pompa acqua - coperchio alternatore

Water pump-altr-side crnkcse cover

Pompe à eau - couvercle d'alternateur

Wasserpumpe - Lichtmaschinendeckel

Bomba agua - tapa alternador

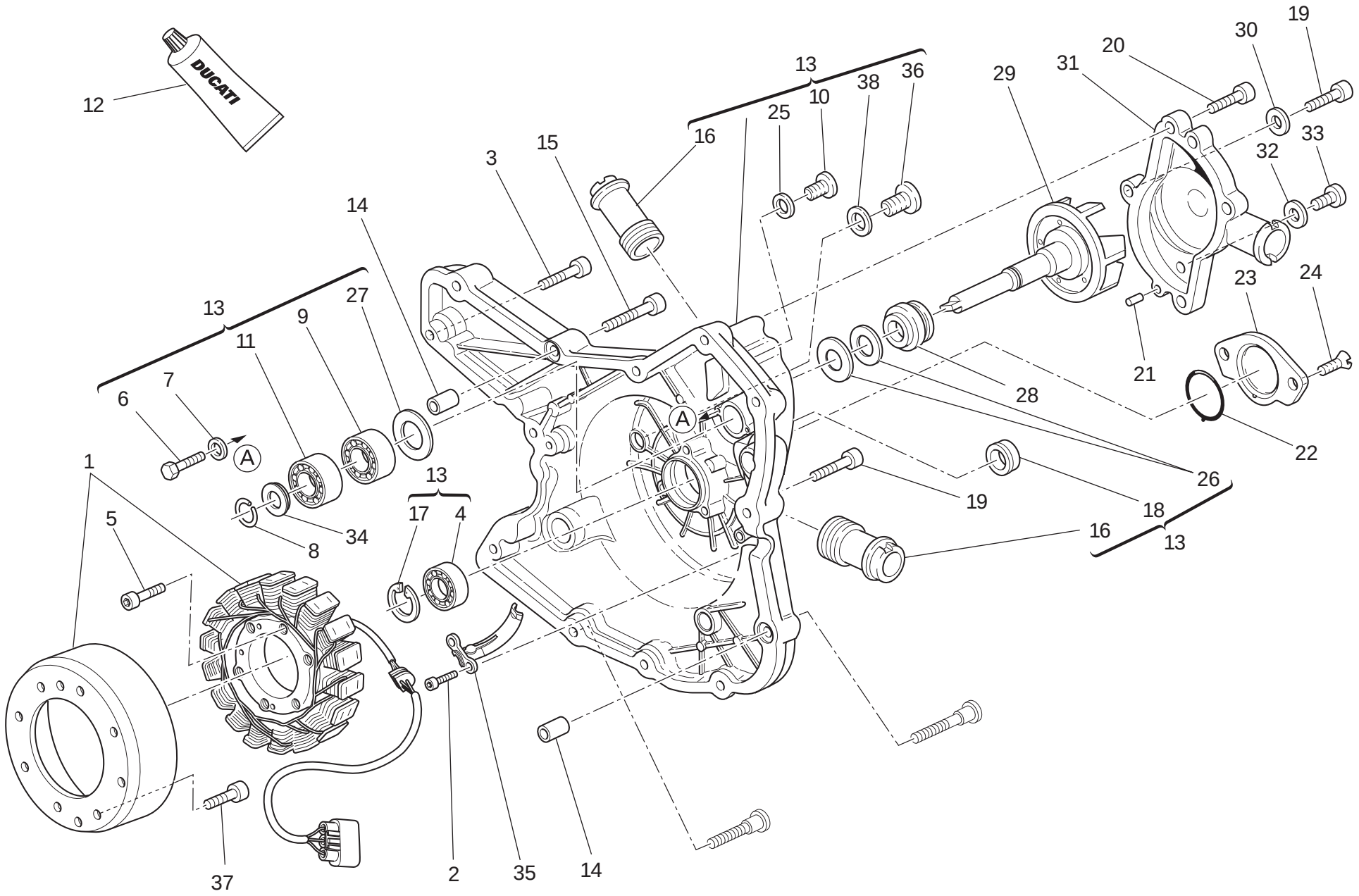

TAVOLA DRAWING TABLE BILD TABLA 011

Pompa acqua - coperchio alternatore | Water pump-altr-side crnkcse cover | Pompe à eau - couvercle d'alternateur | Wasserpumpe - Lichtmaschinendeckel | Bomba agua - tapa alternador

NOTE NOTES NOTES MARKE NOTAS	POS. NO. N. INDEX POS.	N.CODICE CODE NO. Nr. CODE ATRIKEL Nr. CODICO Nr.	DENOMINAZIONE	DESCRIPTION	DESIGNATION	BEZEICHNUNG	DENOMINACION	VALIDITA' VALIDITY VALIDITE GÜLTIG VALIDEZ	Q.TA' Q.TY Q.TE M.GE C.AD
	1	264.2.013.1A	Alternatore "DENSO"	Generator "DENSO"	Alternateur "DENSO"	Drehstromgenerator "DENSO"	Alternador "DENSO"		1
	2	771.5.040.8B	Vite	Screw	Vis	Schraube	Tornillo		2
	3	771.5.067.3B	Vite	Screw	Vis	Schraube	Tornillo		2
	4	702.5.008.1A	Cuscinetto	Bearing	Roulement	Lager	Cojinete		1
	5	771.5.069.8B	Vite	Screw	Vis	Schraube	Tornillo		3
	6	770.5.250.8B	Vite	Screw	Vis	Schraube	Tornillo		2
	7	852.1.172.1A	Rosetta	Washer	Rosette	Unterlegscheibe	Arandela		2
	8	884.5.011.1A	Anello A 10	A 10 Ring	Bague A 10	A 10 Ring	Anillo A 10		1
	9	702.4.010.2A	Cuscinetto	Bearing	Roulement	Lager	Cojinete		1
	10	779.1.026.2A	Vite	Screw	Vis	Schraube	Tornillo		1
	11	702.4.009.1A	Cuscinetto	Bearing	Roulement	Lager	Cojinete		1
	12	94247.0014	Guarnizione liquida	Fluid sealant	Colle liquide pour joint	Flüssige Dichtung	Sellador junta líquida		1
	13	242.2.090.1BC	Coperchio alternatore (NERO)	Generator cover (BLACK)	Couvercle alternateur (NOIR)	Deckel des Drehstromgenerators (SCHWARZ)	Tapa alternador (NEGRO)		1
	14	711.1.160.1A	Boccola di riferimento	Locating bush	Douille de référence	Bezugsbuchse	Centrador		2
	15	771.5.071.3B	Vite	Screw	Vis	Schraube	Tornillo		1
	16	668.1.001.4A	Bocchettone mandata pompa acqua	Water pump delivery filler	Goulotte de refoulement pompe à eau	Stutzen für Wasserpumpenzulauf	Boca alimentación bomba agua		2
	17	73503.3380	Anello seeger	Circlip	Circlip	Seegerring	Anillo seeger		1
	18	93783.1524	Anello di tenuta	Seal ring	Bague d'étanchéité	Dichtring	Anillo de retén		1
	19	771.5.069.3B	Vite	Screw	Vis	Schraube	Tornillo		9
	20	771.5.066.3B	Vite	Screw	Vis	Schraube	Tornillo		4
	21	860.1.004.1A	Grano di centraggio	Locating dowel	Vis sans tête de centrage	Zentrierstift	Clavija de centrado		2
	22	886.1.095.1A	Guarnizione OR	O-ring	Joint d'étanchéité	Dichtung OR	Junta OR		1
	23	247.1.305.1AF	Coperchio	Cover	Couvercle	Deckel	Tapa		1
	24	777.5.049.3C	Vite	Screw	Vis	Schraube	Tornillo		2

TAVOLA
DRAWING
TABLE
BILD
TABLA

011

Pompa acqua - coperchio alternatore

Water pump-altr-side crnkcse cover

Pompe à eau - couvercle d'alternateur

Wasserpumpe - Lichtmaschinendeckel

Bomba agua - tapa alternador

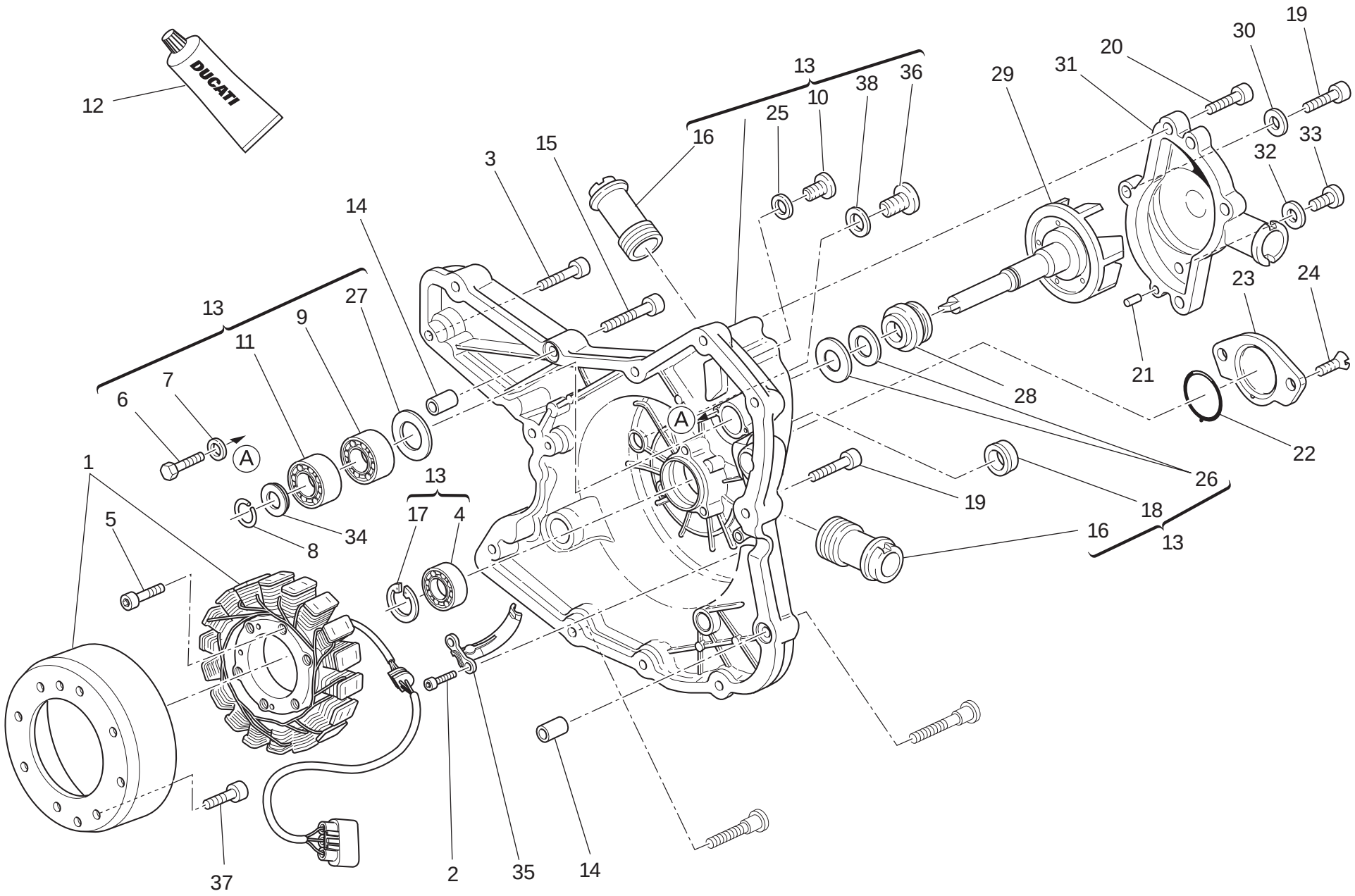

TAVOLA DRAWING TABLE BILD TABLA 011

Pompa acqua - coperchio alternatore | Water pump-altr-side crnkcse cover | Pompe à eau - couvercle d'alternateur | Wasserpumpe - Lichtmaschinendeckel | Bomba agua - tapa alternador

NOTE NOTES NOTES MARKE NOTAS	POS. NO. N. INDEX POS.	N.CODICE CODE NO. Nr. CODE ATRIKEL Nr. CODICO Nr.	DENOMINAZIONE	DESCRIPTION	DESIGNATION	BEZEICHNUNG	DENOMINACION	VALIDITA' VALIDITY VALIDITE GÜLTIG VALIDEZ	Q.TA' Q.TY Q.TE M.GE C.AD
	25	852.5.026.1A	Guarnizione alluminio sp.1,5	Aluminium gasket th.1,5	Garniture aluminium ép.1,5	Aluminium-Dichtung stärke 1,5	Junta aluminio esp.1,5		1
	26	930.5.005.1A	Controfaccia	Seal	Etanchéité hydraulique	Hydraulikdichtung	Retén hidráulico		1
	27	713.1.128.1B	Distanziale	Spacer	Entretoise	Distanzstück	Distancial		1
	28	930.5.006.2B	Tenuta meccanica	Mechanical seal	Tenue mécanique	Mechanische Dichtung	Junta mecánica		1
	29	251.2.012.1A	Girante pompa acqua	Water pump fan	Couronne pompe eau	Läuferrad der Wasserpumpe	Rotor bomba agua		1
	30	852.5.023.1A	Guarnizione	Gasket	Garniture	Dichtung	Junta		1
	31	247.2.130.1AC	Coperchio pompa acqua completo	Complete water pump cover	Couvercle pompe à eau complet	Wasserpumpendeckel komplett	Tapa bomba agua completa		1
	32	852.5.024.1A	Guarnizione sp.1	Gasket th.1	Garniture èp.1	Dichtung stàrke 1	Junta esp.1		1
	33	780.5.001.2A	Tappo	Cap	Bouchon	Verschluß	Tapón		1
	34	852.1.114.1A	Rosetta	Washer	Rosette	Unterlegscheibe	Arandela		1
	35	830.1.144.1A	Staffa	Bracket	Bride	Bügel	Soporte		1
	36	779.1.198.2A	Tappo	Cap	Bouchon	Verschluß	Tapón		1
	37	771.5.072.0Z	Vite	Screw	Vis	Schraube	Tornillo		8
	38	852.1.120.1A	Guarnizione alluminio	Aluminium gasket	Garniture aluminium	Aluminium-Dichtung	Junta aluminio		1

TAVOLA
DRAWING
TABLE
BILD
TABLA
012

Avviamento elettrico e accensione | Electric starting and ignition | Démarrage électrique et allumage | Elektrischer Anlasser Und Zündung | Arranque eléctrico y encendido

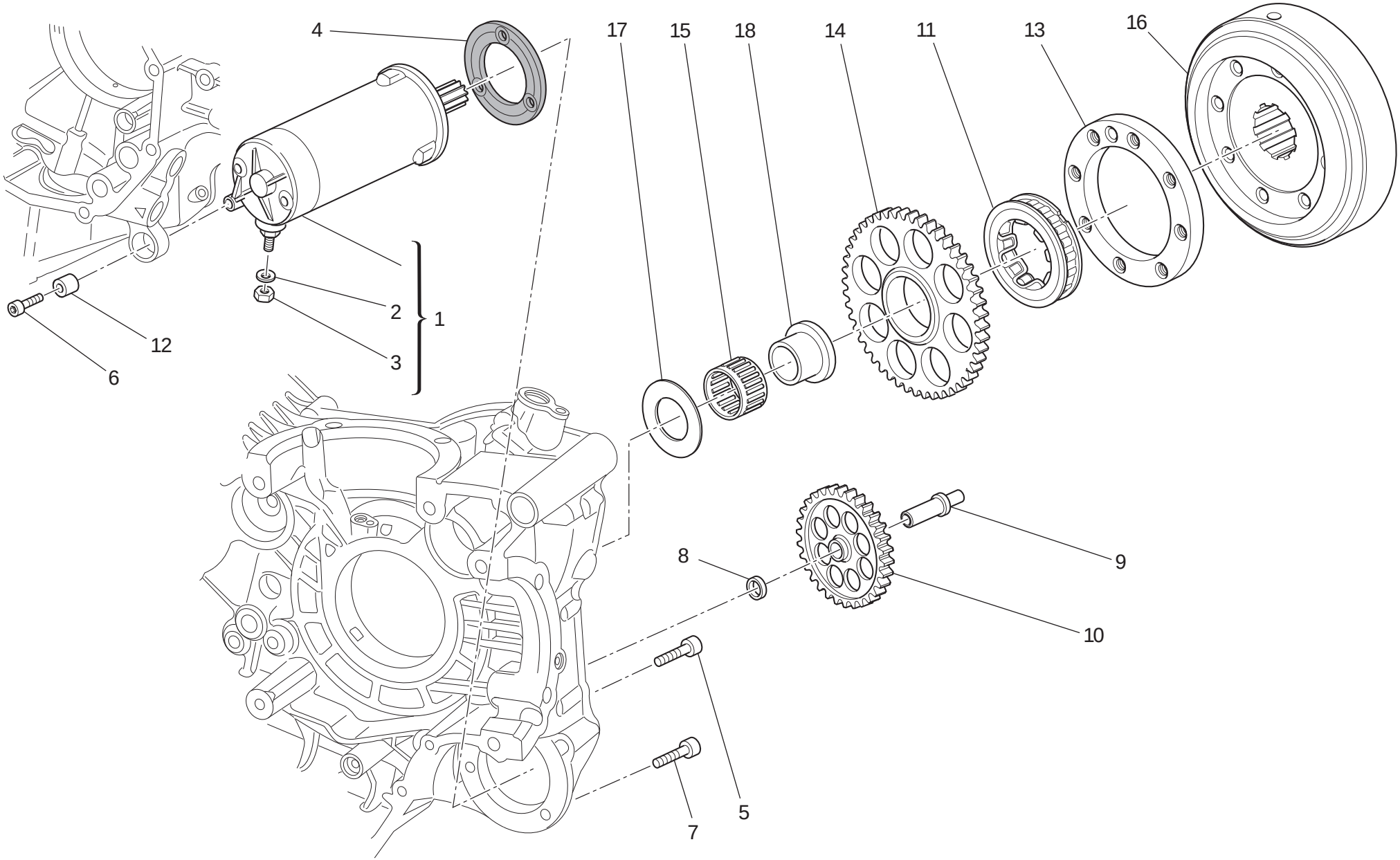

TAVOLA DRAWING TABLE BILD TABLA 012

Avviamento elettrico e accensione | Electric starting and ignition | Démarrage électrique et allumage | Elektrischer Anlasser Und Zündung | Arranque eléctrico y encendido

NOTE NOTES NOTES MARKE NOTAS	POS. NO. N. INDEX POS.	N.CODICE CODE NO. Nr. CODE ATRIKEL Nr. CODICO Nr.	DENOMINAZIONE	DESCRIPTION	DESIGNATION	BEZEICHNUNG	DENOMINACION	VALIDITA' VALIDITY VALIDITE GÜLTIG VALIDEZ	Q.TA' Q.TY Q.TE M.GE C.AD
	1	270.4.010.3A	Motorino avviamento completo	Complete starter motor	Démarreur complet	Elektrischer Anlaßmotor komplett	Motor de arranque completo		1
	2	853.1.003.1A	Rosetta elastica	Spring washer	Rosette élastique	Federscheibe	Arandela de presión		1
	3	750.1.121.1A	Dado	Nut	Ecrou	Mutter	Tuerca		1
	4	788.1.054.2A	Guarnizione motorino	Starter motor gasket	Garniture démarreur	Anlaßmotordichtung	Junta motor		1
	5	771.1.383.1A	Vite	Screw	Vis	Schraube	Tornillo		2
	6	771.1.052.1A	Vite	Screw	Vis	Schraube	Tornillo		1
	7	771.4.069.7C	Vite	Screw	Vis	Schraube	Tornillo		1
	8	713.1.919.1A	Distanziale	Spacer	Entretoise	Distanzstück	Distancial		1
	9	821.1.347.1A	Perno ingranaggio intermedio	Intermediate gear pin	Axe engrenage intermédiaire	Zahnradzwischenstift	Perno engranaje intermedio		1
	10	176.Z.002.1A	Gruppetto ingranaggio intermedio	Intermediate gear assembly	Groupe engrenage intermédiaire	Zwischenzahnrädersatz	Grupo engranaje intermedio		1
	11	701.4.035.1A	Ruota libera	Starter clutch	Roue libre	Freilauf	Rueda libre		1
	12	700.1.036.1A	Boccola elastica	Flexible bush	Douille élastique	Elastische Buchse	Casquillo elástico		1
	13	160.1.097.1A	Flangia	Flange	Bride	Flansch	Brida		1
	14	173.Z.002.1A	Ingranaggio condotto avviamento elettrico	Electric starter driven gear	Engrenage entraîné démarrage électrique	Angetriebenes Zahnrad für elektrischen Anlaß	Engranaje conducido arranque eléctronico		1
	15	702.4.018.1A	Gabbia a rullini	Needle bearing	Boîte à aiguilles	Nadelkäfig	Jaula de rodillos		1
	16	276.1.054.1A	Volano per accensione	Ignition flywheel	Volant pour allumage	Zündungsschwungrad	Volante para encendido		1
	17	856.1.075.1A	Rosetta rasamento	Shim	Rosette de butée	Distanzscheibe	Arandela de espesoración		1
	18	881.1.034.1A	Anello interno	Inner ring	Bague interne	Innenliegender Ring	Anillo interior		1

TAVOLA
DRAWING
TABLE
BILD
TABLA
013

Testa : distribuzione | Cylinder head : timing system | Culasse : distribution | Zylinderkopf: Ventilsteuerung | Culata: distribución

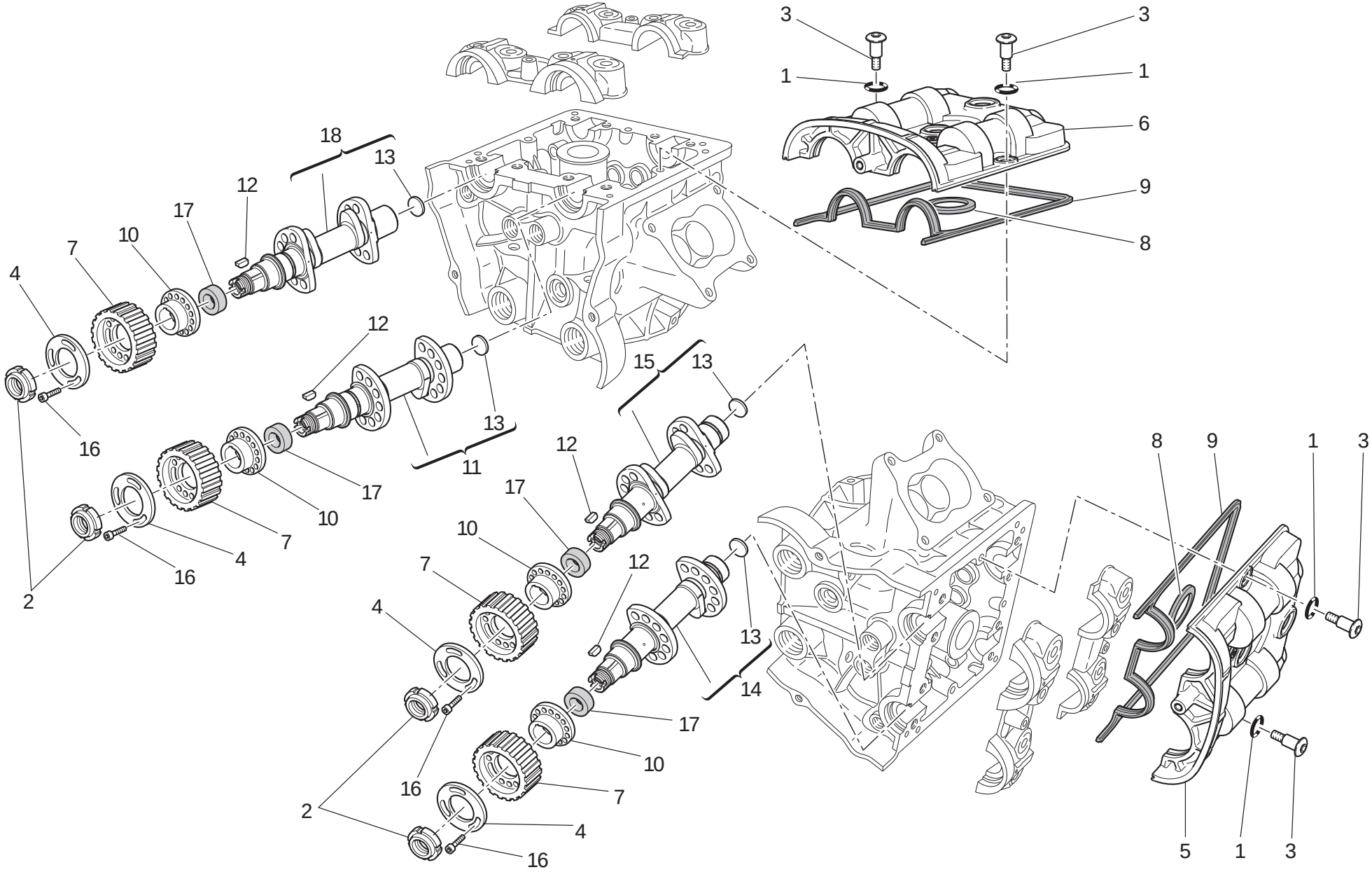

TAVOLA DRAWING TABLE BILD TABLA 013

Testa : distribuzione | Cylinder head : timing system | Culasse : distribution | Zylinderkopf: Ventilsteuerung | Culata: distribución

NOTE NOTES NOTES MARKE NOTAS	POS. NO. N. INDEX POS.	N.CODICE CODE NO. Nr. CODE ATRIKEL Nr. CODICO Nr.	DENOMINAZIONE	DESCRIPTION	DESIGNATION	BEZEICHNUNG	DENOMINACION	VALIDITA' VALIDITY VALIDITE GÜLTIG VALIDEZ	Q.TA' Q.TY Q.TE M.GE C.AD
	1	886.5.051.1A	Guarnizione OR	O-ring	Joint d'étanchéité	Dichtung OR	Junta OR		8
	2	703.5.002.2A	Ghiera	Ring nut	Embout	Nutmutter	Tuerca		4
	3	779.1.509.3A	Vite speciale	Special screw	Vis spéciale	Spezialschraube	Tornillo especial		8
	4	856.1.074.2A	Rondella speciale	Special washer	Rondelle spéciale	Spezial-Unterlegscheibe	Arandela especial		4
	5	247.1.287.1B	Coperchio orizzontale	Horizontal cover	Couvercle horizontal	Deckel waagrechten	Tapa horizontal		1
	6	247.1.288.1B	Coperchio verticale	Vertical cover	Couvercle vertical	Deckel senkrechten	Tapa vertical		1
	7	255.1.019.3A	Puleggia distribuzione	Timing belt roller	Poulie de distribution	Steuerriemenscheibe	Polea distribución		4
	8	788.1.094.1A	Guarnizione	Gasket	Garniture	Dichtung	Junta		2
	9	788.1.093.1A	Guarnizione testa	Head gasket	Garniture tête	Dichtung Kopf	Junta culata		2
	10	160.1.094.1A	Distanziale	Spacer	Entretoise	Distanzstück	Distancial		4
	11	148.2.343.1B	Albero distribuzione aspirazione verticale	Vertical intake camshaft	Arbre distribution aspiration verticale	Verteilerwelle der senkrechten Ansaugung	Arbol distribución aspiración vertical		1
	12	680.5.006.1A	Linguetta	Woodruff key	Languette	Federkeil	Chaveta		4
	13	873.1.005.1A	Tappo	Cap	Bouchon	Verschluß	Tapón		4
	14	148.2.344.1B	Albero distribuzione scarico orizzontale	Horizontal exhaust camshaft	Arbre distribution échappement horizontal	Verteilerwelle waagrechter Auslaß	Arbol distribución descarga horizontal		1
	15	148.2.342.1B	Albero distribuzione aspirazione orizzontale	Horizontal intake camshaft	Arbre distribution aspiration horizontale	Verteilerwelle der waagrechten Ansaugung	Arbol distribución aspiración horizontal		1
	16	779.5.030.2A	Vite	Screw	Vis	Schraube	Tornillo		12
	17	930.5.007.1A	Anello di tenuta	Seal ring	Bague d'étanchéité	Dichtring	Anillo de retén		4
	18	148.2.345.1B	Albero distribuzione scarico verticale	Vertical exhaust camshaft	Arbre distribution échappement vertical	Verteilerwelle senkrechter Auslaß	Arbol distribución descarga vertical		1

TAVOLA
DRAWING
TABLE
BILD
TABLA
014

Testa verticale | Vertical cylinder head | Culasse verticale | Senkrechter Zylinderkopf | Culata vertical

1 Registro bilanc. apertura Adjustment Réglage Ventilkäppchen	2 Registro bilanc. chiusura Adjustment Réglage Ventilkäppchen
840.1.031.1A - 1,8	840.1.041.2B - 2,2
840.1.032.1A - 1,85	840.1.042.2B - 2,25
840.1.033.1A - 1,9	840.1.043.2B - 2,3
840.1.034.1A - 1,95	840.1.044.2B - 2,35
840.1.001.1A - 2,0	840.1.045.2B - 2,4
840.1.002.1A - 2,05	840.1.046.2B - 2,45
840.1.003.1A - 2,1	840.1.047.2B - 2,5
840.1.004.1A - 2,15	840.1.048.2B - 2,55
840.1.005.1A - 2,2	840.1.049.2B - 2,6
840.1.006.1A - 2,25	840.1.050.2B - 2,65
840.1.007.1A - 2,3	840.1.051.2B - 2,7
840.1.008.1A - 2,35	840.1.052.2B - 2,75
840.1.009.1A - 2,4	840.1.053.2B - 2,8
840.1.010.1A - 2,45	840.1.054.2B - 2,85
840.1.011.1A - 2,5	840.1.055.2B - 2,9
840.1.012.1A - 2,55	840.1.056.2B - 2,95
840.1.013.1A - 2,6	840.1.057.2B - 3,0
840.1.014.1A - 2,65	840.1.058.2B - 3,05
840.1.015.1A - 2,7	840.1.059.2B - 3,1
840.1.016.1A - 2,75	840.1.060.2B - 3,15
840.1.017.1A - 2,8	840.1.061.2B - 3,2
840.1.018.1A - 2,85	840.1.062.2B - 3,25
840.1.019.1A - 2,9	840.1.063.2B - 3,3
840.1.020.1A - 2,95	840.1.064.2B - 3,35
840.1.021.1A - 3,0	840.1.065.2B - 3,4
840.1.022.1A - 3,05	840.1.066.2B - 3,45
840.1.023.1A - 3,1	840.1.067.2B - 3,5
840.1.024.1A - 3,15	840.1.068.2B - 3,55
840.1.025.1A - 3,2	840.1.069.2B - 3,6
840.1.026.1A - 3,25	840.1.070.2B - 3,65
840.1.027.1A - 3,3	840.1.071.2B - 3,7
840.1.028.1A - 3,35	840.1.072.2B - 3,75
840.1.029.1A - 3,4	840.1.073.2B - 3,8
840.1.030.1A - 3,45	840.1.074.2B - 3,85
	840.1.075.2B - 3,9
	840.1.076.2B - 3,95
	840.1.077.2B - 4,0
	840.1.078.2B - 4,05
	840.1.079.2B - 4,1
	840.1.080.2B - 4,15
	840.1.081.2B - 4,2
	840.1.082.2B - 4,25
	840.1.083.2B - 4,3
	840.1.084.2B - 4,35
	840.1.085.2B - 4,4
	840.1.086.2B - 4,45
	840.1.087.2B - 4,5

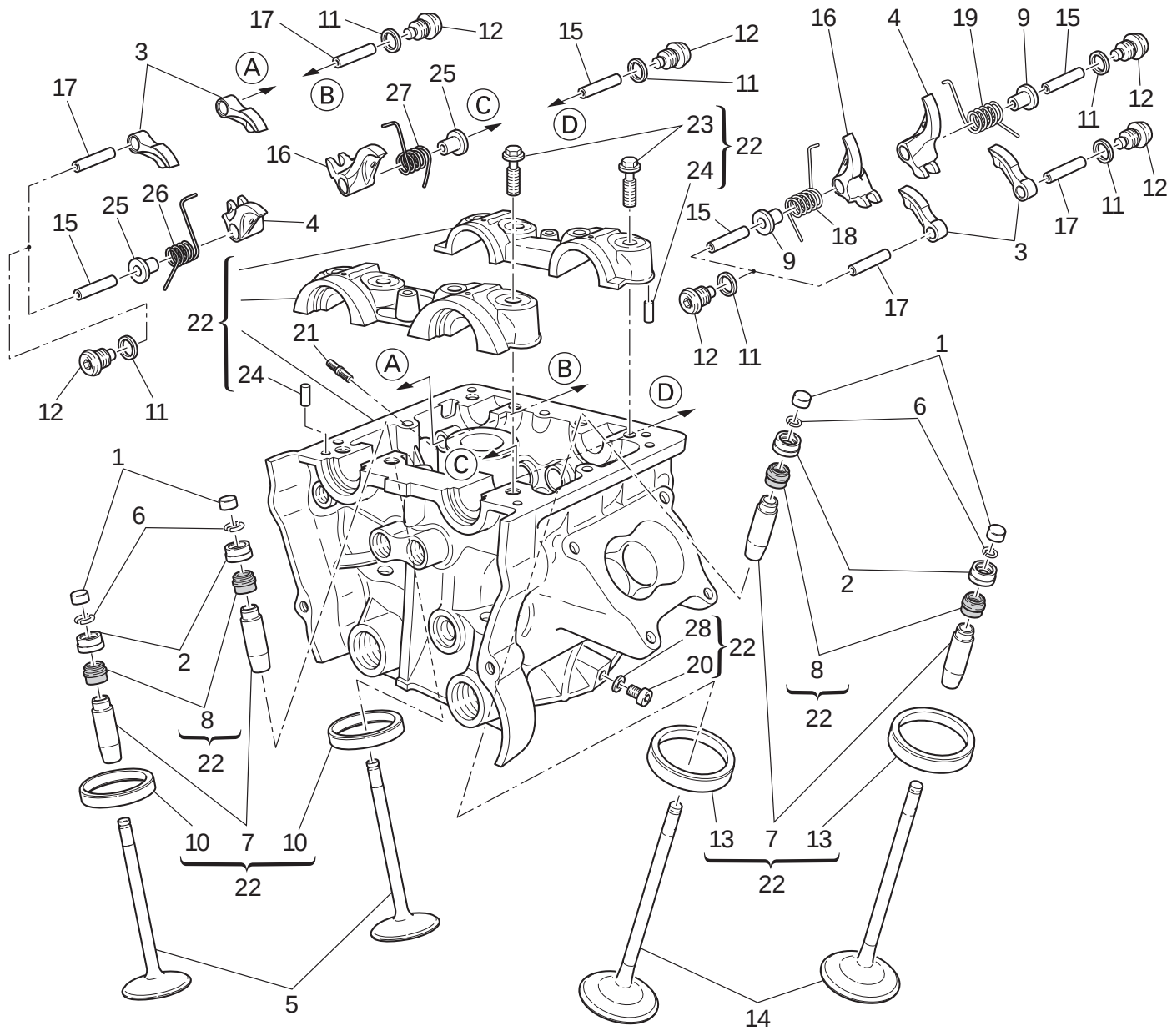

TAVOLA DRAWING TABLE BILD TABLA 014

Testa verticale | Vertical cylinder head | Culasse verticale | Senkrechter Zylinderkopf | Culata vertical

NOTE NOTES NOTES MARKE NOTAS	POS. NO. N. INDEX POS.	N.CODICE CODE NO. Nr. CODE ATRIKEL Nr. CODICO Nr.	DENOMINAZIONE	DESCRIPTION	DESIGNATION	BEZEICHNUNG	DENOMINACION	VALIDITA' VALIDITY VALIDITE GÜLTIG VALIDEZ	Q.TA' Q.TY Q.TE M.GE C.AD
	1	.....	Vedi tavola	See table	Voir planche	Siehe Tafel	Ver tabla		4
	2	.....	Vedi tavola	See table	Voir planche	Siehe Tafel	Ver tabla		4
	3	208.1029.1D	Bilanciere apertura	Opening rocker	Culbuteur ouverture	Öffnungsschlepphebel	Balancín abertura		4
	4	209.1036.1D	Bilanciere chiusura (sinistro)	Closing rocker (L.H.)	Culbuteur fermeture (gauche)	Schliesskipphebel (link)	Balancín de cierre (izquierdo)		2
	5	211.1077.1B	Valvola scarico	Exhaust valve	Soupape d'échappement	Auslaßventil	Válvula de escape		2
	6	669.1001.1E	Semianelli	Split rings	Demi-bagues	Halbringe	Semianillos		8
	7	303.1063.1BB	Guidavalvola magg. 0,03	Oversize valve guide 0.03	Guide-soupape majoré 0,03	Um 0,03 überdimensionierte Ventilführung	Guía-válvula may. 0,03		4
	7	303.1063.1BC	Guidavalvola magg. 0,06	Oversize valve guide 0.06	Guide-soupape majoré 0,06	Um 0,06 überdimensionierte Ventilführung	Guía-válvula may. 0,06		4
	7	303.1063.1BD	Guidavalvola magg. 0,09	Oversize valve guide 0.09	Guide-soupape majoré 0,09	Um 0,09 überdimensionierte Ventilführung	Guía-válvula may. 0,09		4
	8	764.1087.1A	Gommino per valvola	Valve seal	Joint en caoutchouc pour soupape	Gummistück für Ventil	Reten de válvula		4
	9	713.1292.1A	Distanziale	Spacer	Entretoise	Distanzstück	Distancial		2
	10	304.1089.1A	Sede valvola scarico	Exhaust valve seat	Siège soupape d'échappement	Sitz des Auslaßventils	Asiento válvula escape		2
	10	304.1089.1AB	Sede valvola scar. magg. 0,03	Oversize exhaust valve seat 0.03	Siège soupape échappement majoré 0,03	Um 0,03 überdimensionierter Sitz des Auslaßventils	Asiento válvula escape may. 0,03		2
	10	304.1089.1AC	Sede valvola scar. magg. 0,06	Oversize exhaust valve seat 0.06	Siège soupape échappement majoré 0,06	Um 0,06 überdimensionierter Sitz des Auslaßventils	Asiento válvula escape may. 0,06		2
	11	852.5.026.1B	Guarnizione alluminio sp.1,5	Aluminium gasket th.1,5	Garniture aluminium ép.1,5	Aluminium-Dichtung stärke 1,5	Junta aluminio esp.1,5		8
	12	780.1051.2A	Tappo	Cap	Bouchon	Verschluß	Tapón		8
	13	304.1088.1A	Sede valvola aspirazione	Intake valve seat	Siège soupape admission	Sitz des Einlaßventils	Asiento válvula aspiración		2

TAVOLA DRAWING TABLE BILD TABLA 014

Testa verticale | Vertical cylinder head | Culasse verticale | Senkrechter Zylinderkopf | Culata vertical

1 Registro bilanc. apertura Adjustment Réglage Ventilkäppchen	2 Registro bilanc. chiusura Adjustment Réglage Ventilkäppchen
840.1.031.1A - 1,8	840.1.041.2B - 2,2
840.1.032.1A - 1,85	840.1.042.2B - 2,25
840.1.033.1A - 1,9	840.1.043.2B - 2,3
840.1.034.1A - 1,95	840.1.044.2B - 2,35
840.1.001.1A - 2,0	840.1.045.2B - 2,4
840.1.002.1A - 2,05	840.1.046.2B - 2,45
840.1.003.1A - 2,1	840.1.047.2B - 2,5
840.1.004.1A - 2,15	840.1.048.2B - 2,55
840.1.005.1A - 2,2	840.1.049.2B - 2,6
840.1.006.1A - 2,25	840.1.050.2B - 2,65
840.1.007.1A - 2,3	840.1.051.2B - 2,7
840.1.008.1A - 2,35	840.1.052.2B - 2,75
840.1.009.1A - 2,4	840.1.053.2B - 2,8
840.1.010.1A - 2,45	840.1.054.2B - 2,85
840.1.011.1A - 2,5	840.1.055.2B - 2,9
840.1.012.1A - 2,55	840.1.056.2B - 2,95
840.1.013.1A - 2,6	840.1.057.2B - 3,0
840.1.014.1A - 2,65	840.1.058.2B - 3,05
840.1.015.1A - 2,7	840.1.059.2B - 3,1
840.1.016.1A - 2,75	840.1.060.2B - 3,15
840.1.017.1A - 2,8	840.1.061.2B - 3,2
840.1.018.1A - 2,85	840.1.062.2B - 3,25
840.1.019.1A - 2,9	840.1.063.2B - 3,3
840.1.020.1A - 2,95	840.1.064.2B - 3,35
840.1.021.1A - 3,0	840.1.065.2B - 3,4
840.1.022.1A - 3,05	840.1.066.2B - 3,45
840.1.023.1A - 3,1	840.1.067.2B - 3,5
840.1.024.1A - 3,15	840.1.068.2B - 3,55
840.1.025.1A - 3,2	840.1.069.2B - 3,6
840.1.026.1A - 3,25	840.1.070.2B - 3,65
840.1.027.1A - 3,3	840.1.071.2B - 3,7
840.1.028.1A - 3,35	840.1.072.2B - 3,75
840.1.029.1A - 3,4	840.1.073.2B - 3,8
840.1.030.1A - 3,45	840.1.074.2B - 3,85
	840.1.075.2B - 3,9
	840.1.076.2B - 3,95
	840.1.077.2B - 4,0
	840.1.078.2B - 4,05
	840.1.079.2B - 4,1
	840.1.080.2B - 4,15
	840.1.081.2B - 4,2
	840.1.082.2B - 4,25
	840.1.083.2B - 4,3
	840.1.084.2B - 4,35
	840.1.085.2B - 4,4
	840.1.086.2B - 4,45
	840.1.087.2B - 4,5

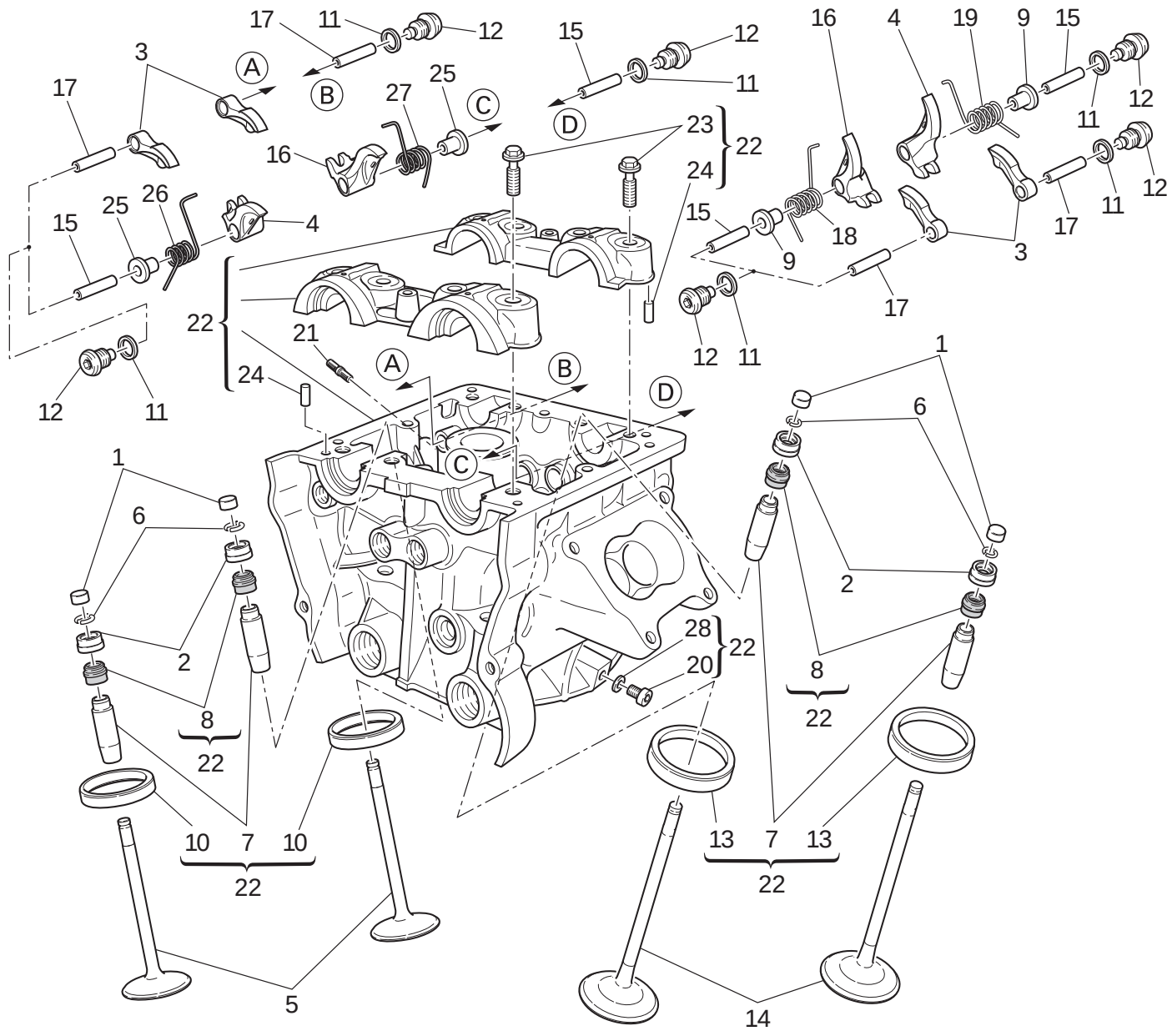

TAVOLA DRAWING TABLE BILD TABLA 014

Testa verticale | Vertical cylinder head | Culasse verticale | Senkrechter Zylinderkopf | Culata vertical

NOTE NOTES NOTES MARKE NOTAS	POS. NO. N. INDEX POS.	N.CODICE CODE NO. Nr. CODE ATRIKEL Nr. CODICO Nr.	DENOMINAZIONE	DESCRIPTION	DESIGNATION	BEZEICHNUNG	DENOMINACION	VALIDITA' VALIDITY VALIDITE GÜLTIG VALIDEZ	Q.TA' Q.TY Q.TE M.GE C.AD
	13	304.1088.1AB	Sede valvola asp. magg. 0,03	Oversize intake valve seat 0.03	Siège soupape admission majorée 0,03	Um 0,03 überdimensionierter Sitz des Einlaßventils	Asiento válvula aspiración may. 0,03		2
	13	304.1088.1AC	Sede valvola asp. magg. 0,06	Oversize intake valve seat 0.06	Siège soupape admission majoré 0,06	Um 0,06 überdimensionierter Sitz des Einlaßventils	Asiento válvula aspiración may. 0,06		2
	14	210.1078.1A	Valvola aspirazione	Intake valve	Soupape d'aspiration	Einlaßventil	Válvula de aspiración		2
	15	821.1223.1B	Perno bilanciere chiusura	Closing rocker shaft	Axe culbuteur fermeture	Schleppkipphebel-Federwelle	Eje balancín cierre		4
	16	209.1035.1D	Bilanciere chiusura (destro)	Closing rocker (R.H.)	Culbuteur fermeture (droit)	Schliesskipphebel (recht)	Balancín de cierre (derecho)		2
	17	821.1222.1B	Perno bilanciere apertura	Opening rocker shaft	Axe culbuteur ouverture	Öffnungskipphebel-Federwelle	Eje balancín apertura		4
	18	799.1486.1A	Molla ritorno valvola (destra)	Valve return spring (R.H.)	Ressort retour soupape (droite)	Rückholfeder für Ventil (rechter)	Muelle retorno válvula (derecha)		1
	19	799.1485.1A	Molla ritorno valvola (sinistra)	Valve return spring (L.H.)	Ressort retour soupape (gauche)	Rückholfeder für Ventil (linker)	Muelle retorno válvula (izquierda)		1
	20	773.5.0618B	Vite	Screw	Vis	Schraube	Tornillo		1
	21	766.4.019.1A	Prigioniero	Stud bolt	Goujon	Stiftschraube	Tornillo sin fin		3
	22	3012.305.1B	Testa verticale completa	Complete vertical head	Culasse verticale complète	Senkrechter Zylinderkopf komplett	Culata vertical completa		1
	23	779.1421.1A	Vite speciale	Special screw	Vis spéciale	Spezialschraube	Tornillo especial		8
	24	860.5.006.1A	Spina	Pin	Goupille	Stift	Pasador		4
	25	713.1292.1B	Distanziale	Spacer	Entretoise	Distanzstück	Distancial		2
	26	799.1518.1A	Molla ritorno valvola (sinistra)	Valve return spring (L.H.)	Ressort retour soupape (gauche)	Rückholfeder für Ventil (linker)	Muelle retorno válvula (izquierda)		1
	27	799.1519.1A	Molla ritorno valvola (destra)	Valve return spring (R.H.)	Ressort retour soupape (droite)	Rückholfeder für Ventil (rechter)	Muelle retorno válvula (derecha)		1
	28	852.5.023.1A	Guarnizione	Gasket	Garniture	Dichtung	Junta		1

TAVOLA DRAWING TABLE BILD TABLA 015

Testa orizzontale | Horizontal cylinder head | Culasse horizontale | Waagrechter Zylinderkopf | Culata horizontal

1 Registro bilanc. apertura Adjustment Réglage Ventilkäppchen	2 Registro bilanc. chiusura Adjustment Réglage Ventilkäppchen
840.1.031.1A - 1,8	840.1.041.2B - 2,2
840.1.032.1A - 1,85	840.1.042.2B - 2,25
840.1.033.1A - 1,9	840.1.043.2B - 2,3
840.1.034.1A - 1,95	840.1.044.2B - 2,35
840.1.001.1A - 2,0	840.1.045.2B - 2,4
840.1.002.1A - 2,05	840.1.046.2B - 2,45
840.1.003.1A - 2,1	840.1.047.2B - 2,5
840.1.004.1A - 2,15	840.1.048.2B - 2,55
840.1.005.1A - 2,2	840.1.049.2B - 2,6
840.1.006.1A - 2,25	840.1.050.2B - 2,65
840.1.007.1A - 2,3	840.1.051.2B - 2,7
840.1.008.1A - 2,35	840.1.052.2B - 2,75
840.1.009.1A - 2,4	840.1.053.2B - 2,8
840.1.010.1A - 2,45	840.1.054.2B - 2,85
840.1.011.1A - 2,5	840.1.055.2B - 2,9
840.1.012.1A - 2,55	840.1.056.2B - 2,95
840.1.013.1A - 2,6	840.1.057.2B - 3,0
840.1.014.1A - 2,65	840.1.058.2B - 3,05
840.1.015.1A - 2,7	840.1.059.2B - 3,1
840.1.016.1A - 2,75	840.1.060.2B - 3,15
840.1.017.1A - 2,8	840.1.061.2B - 3,2
840.1.018.1A - 2,85	840.1.062.2B - 3,25
840.1.019.1A - 2,9	840.1.063.2B - 3,3
840.1.020.1A - 2,95	840.1.064.2B - 3,35
840.1.021.1A - 3,0	840.1.065.2B - 3,4
840.1.022.1A - 3,05	840.1.066.2B - 3,45
840.1.023.1A - 3,1	840.1.067.2B - 3,5
840.1.024.1A - 3,15	840.1.068.2B - 3,55
840.1.025.1A - 3,2	840.1.069.2B - 3,6
840.1.026.1A - 3,25	840.1.070.2B - 3,65
840.1.027.1A - 3,3	840.1.071.2B - 3,7
840.1.028.1A - 3,35	840.1.072.2B - 3,75
840.1.029.1A - 3,4	840.1.073.2B - 3,8
840.1.030.1A - 3,45	840.1.074.2B - 3,85
	840.1.075.2B - 3,9
	840.1.076.2B - 3,95
	840.1.077.2B - 4,0
	840.1.078.2B - 4,05
	840.1.079.2B - 4,1
	840.1.080.2B - 4,15
	840.1.081.2B - 4,2
	840.1.082.2B - 4,25
	840.1.083.2B - 4,3
	840.1.084.2B - 4,35
	840.1.085.2B - 4,4
	840.1.086.2B - 4,45
	840.1.087.2B - 4,5

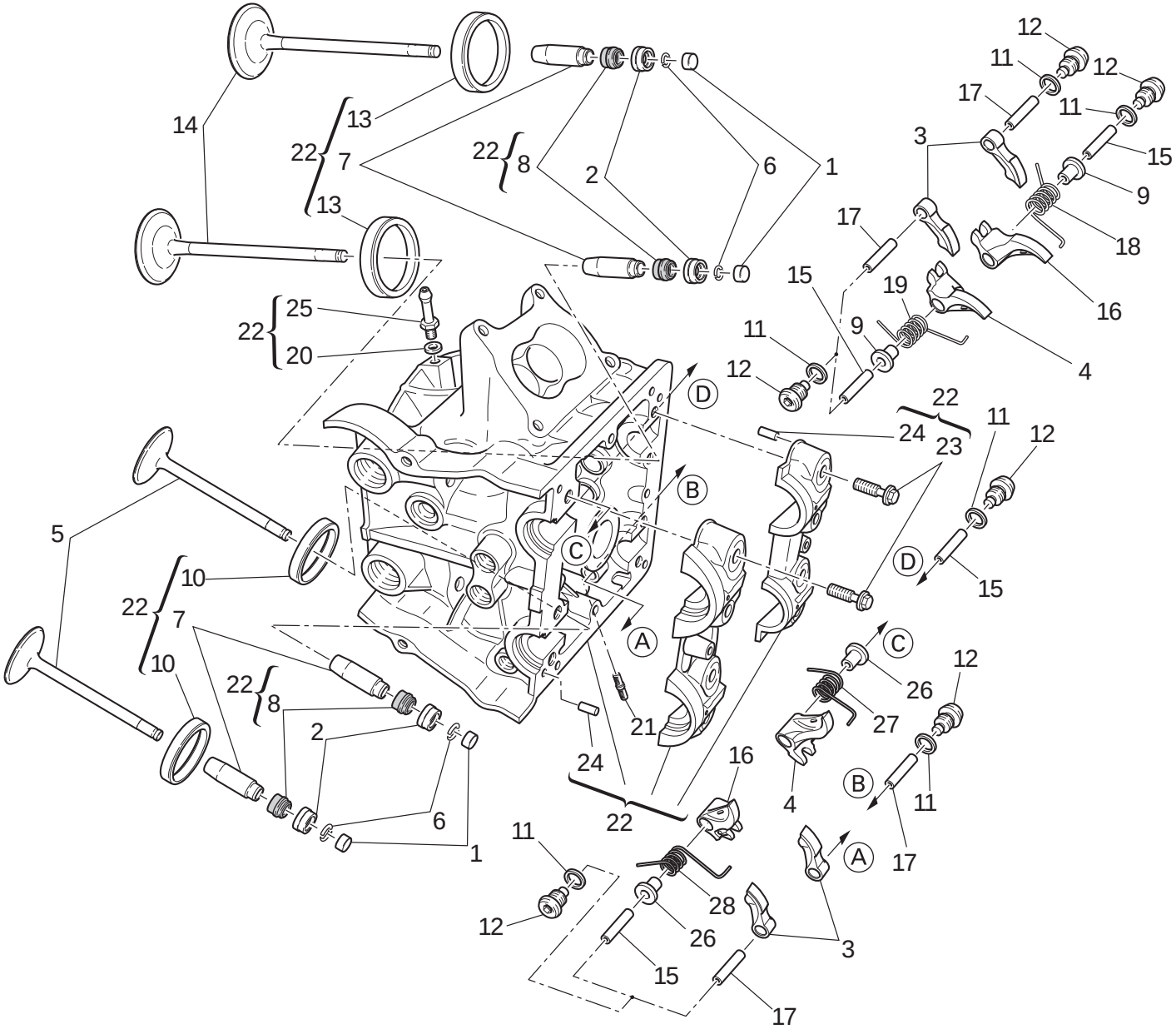

TAVOLA DRAWING TABLE BILD TABLA 015

Testa orizzontale | Horizontal cylinder head | Culasse horizontale | Waagrechter Zylinderkopf | Culata horizontal

NOTE NOTES NOTES MARKE NOTAS	POS. NO. N. INDEX POS.	N.CODICE CODE NO. Nr. CODE ATRIKEL Nr. CODICO Nr.	DENOMINAZIONE	DESCRIPTION	DESIGNATION	BEZEICHNUNG	DENOMINACION	VALIDITA' VALIDITY VALIDITE GÜLTIG VALIDEZ	Q.TA' Q.TY Q.TE M.GE C.AD
	1	.....	Vedi tavola	See table	Voir planche	Siehe Tafel	Ver tabla		4
	2	.....	Vedi tavola	See table	Voir planche	Siehe Tafel	Ver tabla		4
	3	208.1029.1D	Bilanciere apertura	Opening rocker	Culbuteur ouverture	Öffnungsschlepphebel	Balancín abertura		4
	4	209.1036.1D	Bilanciere chiusura (sinistro)	Closing rocker (L.H.)	Culbuteur fermeture (gauche)	Schliesskipphebel (link)	Balancín de cierre (izquierdo)		2
	5	211.1077.1B	Valvola scarico	Exhaust valve	Soupape d'échappement	Auslaßventil	Válvula de escape		2
	6	669.1001.1E	Semianelli	Split rings	Demi-bagues	Halbringe	Semianillos		8
	7	303.1063.1BB	Guidavalvola magg. 0,03	Oversize valve guide 0.03	Guide-soupape majoré 0,03	Um 0,03 überdimensionierte Ventilführung	Guía-válvula may. 0,03		4
	7	303.1063.1BC	Guidavalvola magg. 0,06	Oversize valve guide 0.06	Guide-soupape majoré 0,06	Um 0,06 überdimensionierte Ventilführung	Guía-válvula may. 0,06		4
	7	303.1063.1BD	Guidavalvola magg. 0,09	Oversize valve guide 0.09	Guide-soupape majoré 0,09	Um 0,09 überdimensionierte Ventilführung	Guía-válvula may. 0,09		4
	8	764.1087.1A	Gommino per valvola	Valve seal	Joint en caoutchouc pour soupape	Gummistück für Ventil	Reten de válvula		4
	9	713.1292.1A	Distanziale	Spacer	Entretoise	Distanzstück	Distancial		2
	10	304.1089.1A	Sede valvola scarico	Exhaust valve seat	Siège soupape d'échappement	Sitz des Auslaßventils	Asiento válvula escape		2
	10	304.1089.1AB	Sede valvola scar. magg. 0,03	Oversize exhaust valve seat 0.03	Siège soupape échappement majoré 0,03	Um 0,03 überdimensionierter Sitz des Auslaßventils	Asiento válvula escape may. 0,03		2
	10	304.1089.1AC	Sede valvola scar. magg. 0,06	Oversize exhaust valve seat 0.06	Siège soupape échappement majoré 0,06	Um 0,06 überdimensionierter Sitz des Auslaßventils	Asiento válvula escape may. 0,06		2
	11	852.5.026.1B	Guarnizione alluminio sp.1,5	Aluminium gasket th.1,5	Garniture aluminium ép.1,5	Aluminium-Dichtung stärke 1,5	Junta aluminio esp.1,5		8
	12	780.1051.2A	Tappo	Cap	Bouchon	Verschluß	Tapón		8
	13	304.1088.1A	Sede valvola aspirazione	Intake valve seat	Siège soupape admission	Sitz des Einlaßventils	Asiento válvula aspiración		2

TAVOLA DRAWING TABLE BILD TABLA 015

Testa orizzontale | Horizontal cylinder head | Culasse horizontale | Waagrechter Zylinderkopf | Culata horizontal

1 Registro bilanc. apertura Adjustment Réglage Ventilkäppchen	2 Registro bilanc. chiusura Adjustment Réglage Ventilkäppchen
840.1.031.1A - 1,8	840.1.041.2B - 2,2
840.1.032.1A - 1,85	840.1.042.2B - 2,25
840.1.033.1A - 1,9	840.1.043.2B - 2,3
840.1.034.1A - 1,95	840.1.044.2B - 2,35
840.1.001.1A - 2,0	840.1.045.2B - 2,4
840.1.002.1A - 2,05	840.1.046.2B - 2,45
840.1.003.1A - 2,1	840.1.047.2B - 2,5
840.1.004.1A - 2,15	840.1.048.2B - 2,55
840.1.005.1A - 2,2	840.1.049.2B - 2,6
840.1.006.1A - 2,25	840.1.050.2B - 2,65
840.1.007.1A - 2,3	840.1.051.2B - 2,7
840.1.008.1A - 2,35	840.1.052.2B - 2,75
840.1.009.1A - 2,4	840.1.053.2B - 2,8
840.1.010.1A - 2,45	840.1.054.2B - 2,85
840.1.011.1A - 2,5	840.1.055.2B - 2,9
840.1.012.1A - 2,55	840.1.056.2B - 2,95
840.1.013.1A - 2,6	840.1.057.2B - 3,0
840.1.014.1A - 2,65	840.1.058.2B - 3,05
840.1.015.1A - 2,7	840.1.059.2B - 3,1
840.1.016.1A - 2,75	840.1.060.2B - 3,15
840.1.017.1A - 2,8	840.1.061.2B - 3,2
840.1.018.1A - 2,85	840.1.062.2B - 3,25
840.1.019.1A - 2,9	840.1.063.2B - 3,3
840.1.020.1A - 2,95	840.1.064.2B - 3,35
840.1.021.1A - 3,0	840.1.065.2B - 3,4
840.1.022.1A - 3,05	840.1.066.2B - 3,45
840.1.023.1A - 3,1	840.1.067.2B - 3,5
840.1.024.1A - 3,15	840.1.068.2B - 3,55
840.1.025.1A - 3,2	840.1.069.2B - 3,6
840.1.026.1A - 3,25	840.1.070.2B - 3,65
840.1.027.1A - 3,3	840.1.071.2B - 3,7
840.1.028.1A - 3,35	840.1.072.2B - 3,75
840.1.029.1A - 3,4	840.1.073.2B - 3,8
840.1.030.1A - 3,45	840.1.074.2B - 3,85
	840.1.075.2B - 3,9
	840.1.076.2B - 3,95
	840.1.077.2B - 4,0
	840.1.078.2B - 4,05
	840.1.079.2B - 4,1
	840.1.080.2B - 4,15
	840.1.081.2B - 4,2
	840.1.082.2B - 4,25
	840.1.083.2B - 4,3
	840.1.084.2B - 4,35
	840.1.085.2B - 4,4
	840.1.086.2B - 4,45
	840.1.087.2B - 4,5

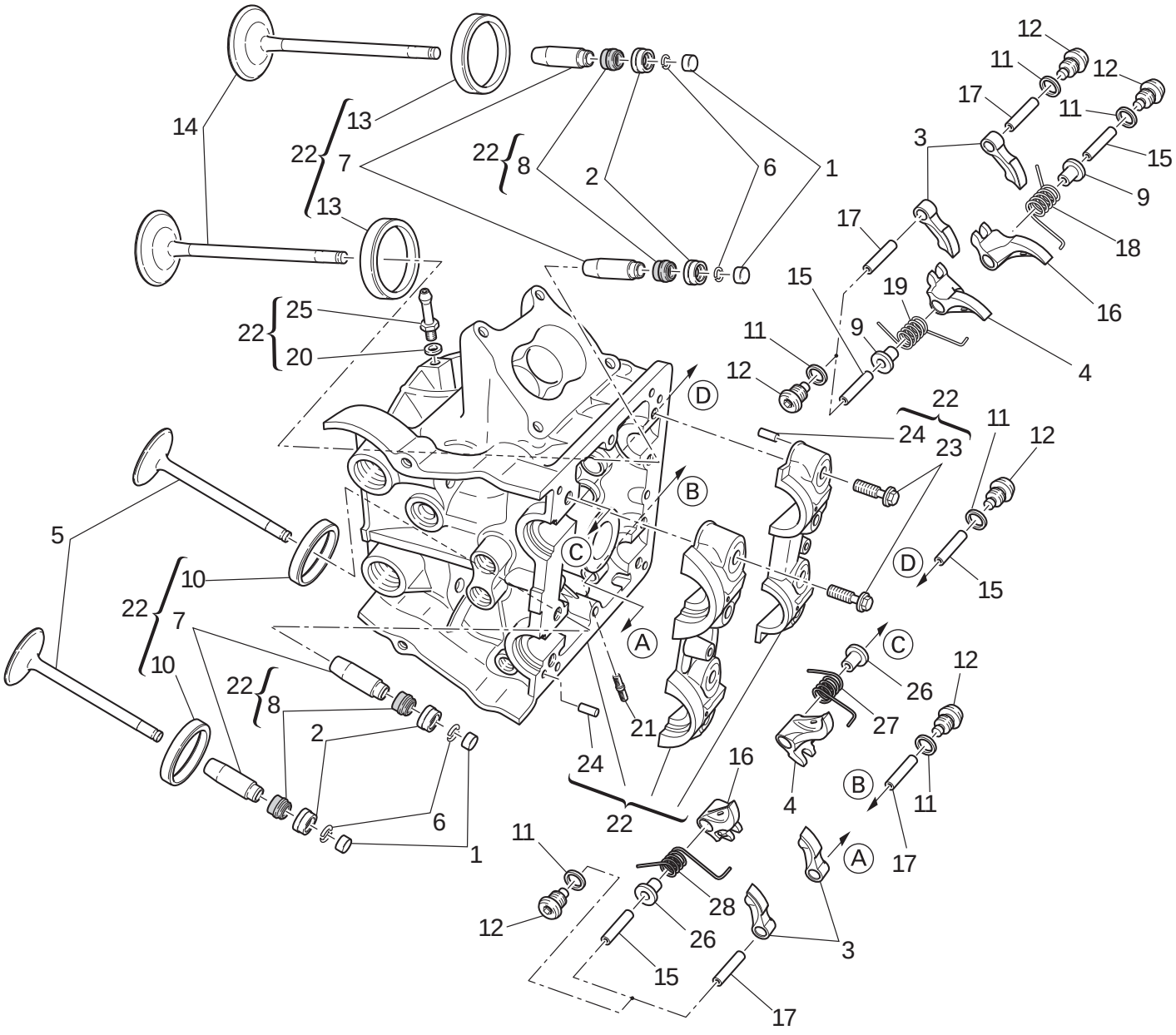

TAVOLA DRAWING TABLE BILD TABLA 015

Testa orizzontale | Horizontal cylinder head | Culasse horizontale | Waagrechter Zylinderkopf | Culata horizontal

NOTE NOTES NOTES MARKE NOTAS	POS. NO. N. INDEX POS.	N.CODICE CODE NO. Nr. CODE ATRIKEL Nr. CODICO Nr.	DENOMINAZIONE	DESCRIPTION	DESIGNATION	BEZEICHNUNG	DENOMINACION	VALIDITA' VALIDITY VALIDITE GÜLTIG VALIDEZ	Q.TA' Q.TY Q.TE M.GE C.AD
	13	304.1088.1AB	Sede valvola asp. magg. 0,03	Oversize intake valve seat 0.03	Siège soupape admission majorée 0,03	Um 0,03 überdimensionierter Sitz des Einlaßventils	Asiento válvula aspiración may. 0,03		2
	13	304.1088.1AC	Sede valvola asp. magg. 0,06	Oversize intake valve seat 0.06	Siège soupape admission majoré 0,06	Um 0,06 überdimensionierter Sitz des Einlaßventils	Asiento válvula aspiración may. 0,06		2
	14	210.1078.1A	Valvola aspirazione	Intake valve	Soupape d'aspiration	Einlaßventil	Válvula de aspiración		2
	15	821.1223.1B	Perno bilanciere chiusura	Closing rocker shaft	Axe culbuteur fermeture	Schleppkipphebel-Federwelle	Eje balancín cierre		4
	16	209.1035.1D	Bilanciere chiusura (destro)	Closing rocker (R.H.)	Culbuteur fermeture (droit)	Schliesskipphebel (recht)	Balancín de cierre (derecho)		2
	17	821.1222.1B	Perno bilanciere apertura	Opening rocker shaft	Axe culbuteur ouverture	Öffnungskipphebel-Federwelle	Eje balancín apertura		4
	18	799.1486.1A	Molla ritorno valvola (destra)	Valve return spring (R.H.)	Ressort retour soupape (droite)	Rückholfeder für Ventil (rechter)	Muelle retorno válvula (derecha)		1
	19	799.1485.1A	Molla ritorno valvola (sinistra)	Valve return spring (L.H.)	Ressort retour soupape (gauche)	Rückholfeder für Ventil (linker)	Muelle retorno válvula (izquierda)		1
	20	852.5.023.1A	Guarnizione	Gasket	Garniture	Dichtung	Junta		1
	21	766.4.019.1A	Prigioniero	Stud bolt	Goujon	Stiftschraube	Tornillo sin fin		3
	22	301.2.304.1B	Testa orizzontale completa	Complete horizontal head	Culasse horizontale complète	Waagrechter Zylinderkopf komplett	Culata horizontal completa		1
	23	779.1421.1A	Vite speciale	Special screw	Vis spéciale	Spezialschraube	Tornillo especial		8
	24	860.5.006.1A	Spina	Pin	Goupille	Stift	Pasador		4
	25	814.1188.1A	Raccordo	Union	Raccord	Anschluß	Empalme		1
	26	713.1292.1B	Distanziale	Spacer	Entretoise	Distanzstück	Distancial		2
	27	799.1518.1A	Molla ritorno valvola (sinistra)	Valve return spring (L.H.)	Ressort retour soupape (gauche)	Rückholfeder für Ventil (linker)	Muelle retorno válvula (izquierda)		1
	28	799.1519.1A	Molla ritorno valvola (destra)	Valve return spring (R.H.)	Ressort retour soupape (droite)	Rückholfeder für Ventil (rechter)	Muelle retorno válvula (derecha)		1

TAVOLA
DRAWING
TABLE
BILD
TABLA
016

Radiatore olio | Oil cooler | Radiateur d'huile | Ölkühler | Radiador aceite

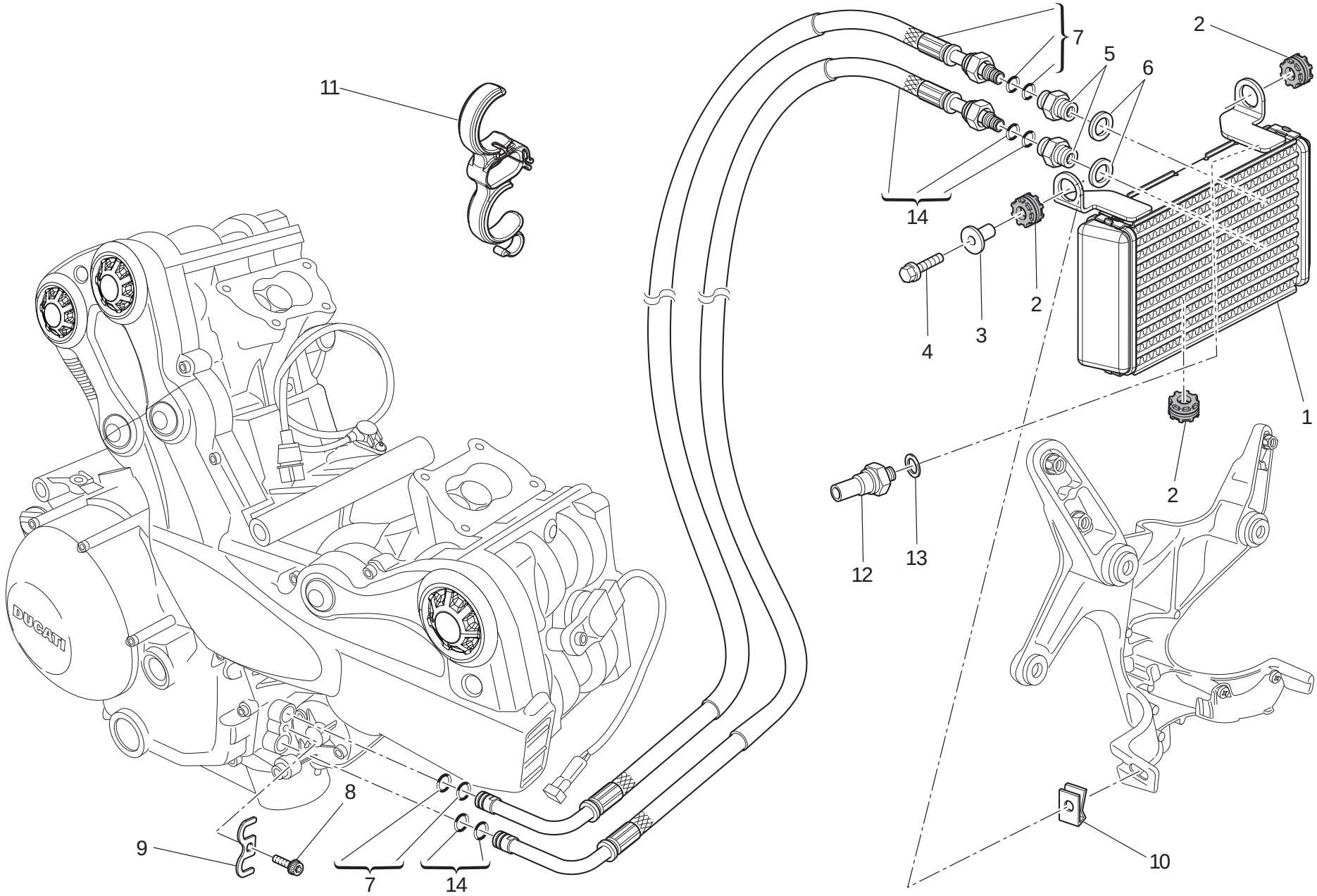

TAVOLA DRAWING TABLE BILD TABLA 016

Radiatore olio | Oil cooler | Radiateur d'huile | Ölkühler | Radiador aceite

NOTE NOTES NOTES MARKE NOTAS	POS. NO. N. INDEX POS.	N.CODICE CODE NO. Nr. CODE ATRIKEL Nr. CODICO Nr.	DENOMINAZIONE	DESCRIPTION	DESIGNATION	BEZEICHNUNG	DENOMINACION	VALIDITA' VALIDITY VALIDITE GÜLTIG VALIDEZ	Q.TA' Q.TY Q.TE M.GE C.AD
	1	548.4.087.1B	Radiatore olio	Oil cooler	Radiateur huile	Ölkühler	Radiador aceite		1
	2	764.1.022.1A	Gommino antivibrante	Vibration damper pad	Joint en caoutchouc anti-vibration	Schwingungsdämpfergummi	Junta de goma anti-vibración		3
	3	716.1.003.1A	Distanziale	Spacer	Entretoise	Distanzstück	Distancial		1
	4	772.5.103.8B	Vite	Screw	Vis	Schraube	Tornillo		1
	5	815.1.022.1A	Nipplo	Nipple	Nipple	Nippel	Niple		2
	6	420.2.006.4A	Guarnizione alluminio	Aluminium gasket	Garniture aluminium	Aluminium-Dichtung	Junta aluminio		2
	7	549.1.095.2A	Tubo mandata olio	Oil delivery pipe	Tuyau de refoulement huile	Ölzufuhrleitung	Tubo alimentación aceite		1
	8	771.5.664.8B	Vite	Screw	Vis	Schraube	Tornillo		1
	9	827.1.548.1A	Piastrino	Plate	Plaquette	Plättchen	Lámina		1
	10	850.4.038.1A	Dado a graffetta	Nut with clip	Ecrou à collier	Klemmutter	Tuerca de grapa		1
	11	850.1.216.2A	Passatubo	Hose guide	Passe-tube	Leitungsführung	Pasatubo		1
	12	539.4.030.2A	Sensore pressione olio motore	Engine oil pressure sensor	Capteur pression d'huile moteur	Motoröldrucksensor	Sensor presión aceite motor		1
	13	852.1.195.1A	Rosetta	Washer	Rosette	Unterlegscheibe	Arandela		1
	14	549.1.101.2A	Tubo ritorno olio	Oil return pipe	Tube retour huile	Ölrücklaufleitung	Tubo retorno aceite		1

TAVOLA
DRAWING
TABLE
BILD
TABLA

017

Corpo farfallato | Throttle body | Corps de papillon | Drosselklappenkörper | Cuerpo mariposa

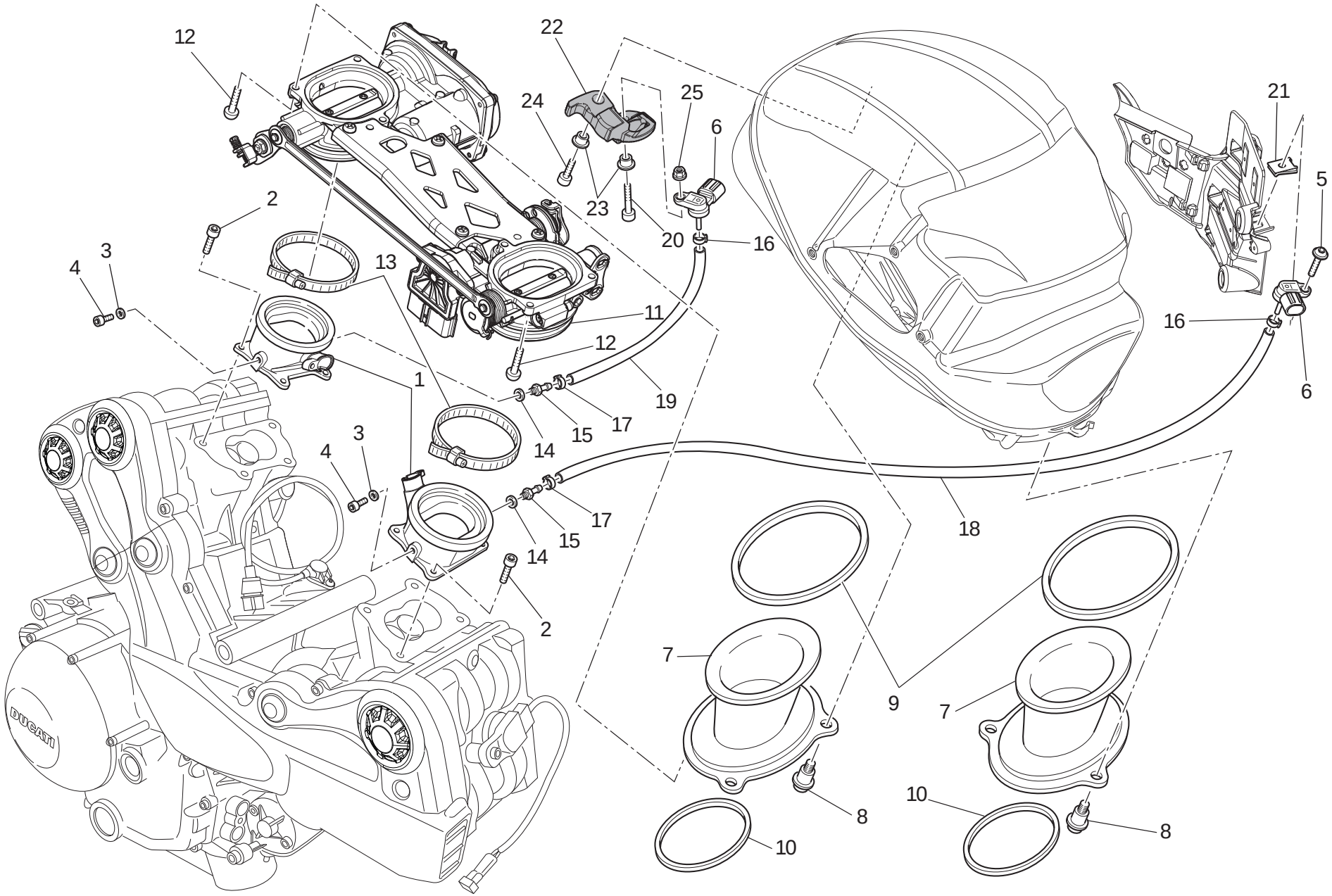

TAVOLA DRAWING TABLE BILD TABLA 017

Corpo farfallato | Throttle body | Corps de papillon | Drosselklappenkörper | Cuerpo mariposa

NOTE NOTES NOTES MARKE NOTAS	POS. NO. N. INDEX POS.	N.CODICE CODE NO. Nr. CODE ATRIKEL Nr. CODICO Nr.	DENOMINAZIONE	DESCRIPTION	DESIGNATION	BEZEICHNUNG	DENOMINACION	VALIDITA' VALIDITY VALIDITE GÜLTIG VALIDEZ	Q.TA' Q.TY Q.TE M.GE C.AD
	1	140.1066.2A	Collettore aspirazione	Intake manifold	Collecteur aspiration	Ansaugkrümmer	Colector aspiración		2
	2	771.1233.1A	Vite	Screw	Vis	Schraube	Tornillo		8
	3	852.5.023.1A	Guarnizione	Gasket	Garniture	Dichtung	Junta		2
	4	773.5.061.8B	Vite	Screw	Vis	Schraube	Tornillo		2
	5	772.4.043.8C	Vite	Screw	Vis	Schraube	Tornillo		1
	6	552.4.157.1A	Sensore pressione	Pressure sensor	Capteur pression	Drucksensor	Sensor presión		2
	7	135.1035.1B	Condotto aspirazione	Intake duct	Conduit aspiration	Ansaugleitung	Tubo aspiración		2
	8	772.1085.3B	Vite speciale	Special screw	Vis spéciale	Spezialschraube	Tornillo especial		6
	9	788.1096.2A	Guarnizione	Gasket	Garniture	Dichtung	Junta		2
	10	788.1097.1A	Guarnizione	Gasket	Garniture	Dichtung	Junta		2
	11	282.4.087.1A	Corpo farfallato completo	Complete throttle body	Corps à papillon complet	Drosselkörper ganz	Cuerpo mariposa completo		1
	12	775.1017.1C	Vite	Screw	Vis	Schraube	Tornillo		6
	13	741.4.187.1A	Fascetta	Clamp	Collier	Schelle	Abrazadera		2
	14	852.1264.1A	Rosetta	Washer	Rosette	Unterlegscheibe	Arandela		2
	15	814.1334.1A	Raccordo	Union	Raccord	Anschluß	Empalme		2
	16	741.4.171.1A	Fascetta	Clamp	Collier	Schelle	Abrazadera		2
	17	741.4.058.1A	Fascetta	Clamp	Collier	Schelle	Abrazadera		2
	18	590.1310.1B	Tubo	Tube	Tube	Rohr	Tubo		1
	19	590.1366.1A	Tubo	Tube	Tube	Rohr	Tubo		1
	20	771.5.671.8B	Vite	Screw	Vis	Schraube	Tornillo		1
	21	850.4.038.1A	Dado a graffetta	Nut with clip	Ecrou à collier	Klemmutter	Tuerca de grapa		1
	22	866.1129.2A	Tampone in gomma	Rubber pad	Tampon en caoutchouc	Gummistopfen	Apoyo de goma		1
	23	716.1426.1A	Distanziale	Spacer	Entretoise	Distanzstück	Distancial		2
	24	771.5.667.8B	Vite	Screw	Vis	Schraube	Tornillo		1
	25	748.1036.1A	Dado	Nut	Ecrou	Mutter	Tuerca		1

TAVOLA
DRAWING
TABLE
BILD
TABLA

018

Supporto batteria | Battery support | Support de batterie | Batteriehalter | Soporte batería

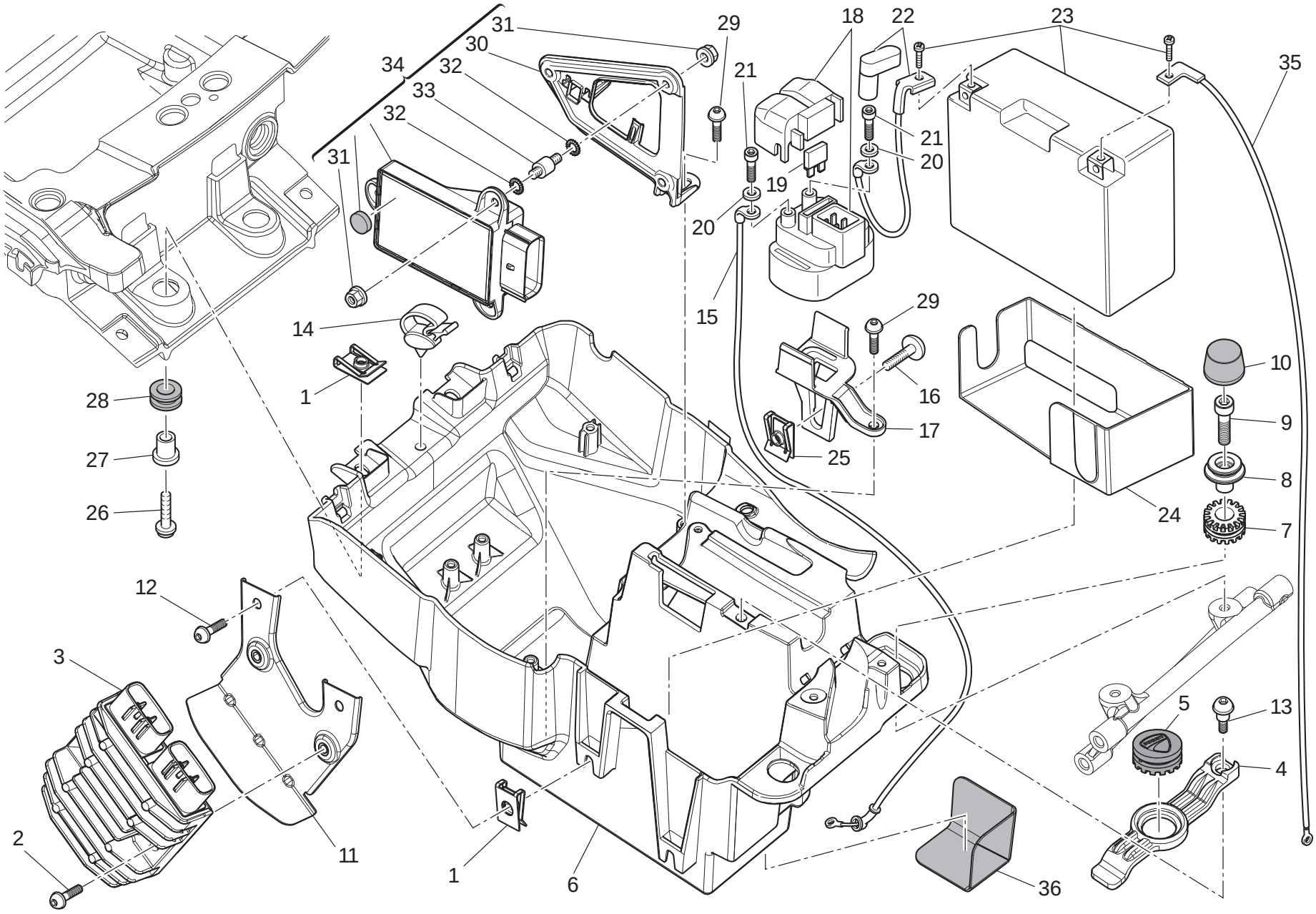

TAVOLA DRAWING TABLE BILD TABLA 018

Supporto batteria | Battery support | Support de batterie | Batteriehalter | Soporte batería

NOTE / NOTES / NOTES / MARKE / NOTAS	POS. / NO. / N. / INDEX / POS.	N.CODICE / CODE NO. / Nr. CODE / ATRIKEL Nr. / CODICO Nr.	DENOMINAZIONE	DESCRIPTION	DESIGNATION	BEZEICHNUNG	DENOMINACION	VALIDITA' / VALIDITY / VALIDITE / GÜLTIG / VALIDEZ	Q.TA' / Q.TY / Q.TE / M.GE / C.AD
	1	850.4.038.1A	Dado a graffetta	Nut with clip	Ecrou à collier	Klemmutter	Tuerca de grapa		4
	2	772.4.044.3C	Vite	Screw	Vis	Schraube	Tornillo		2
	3	540.4.030.1A	Regolatore di tensione	Voltage rectifier	Régulateur de tension	Spannungsregler	Regulador de tensión		1
	4	830.1.560.1A	Staffa (Batteria)	Bracket (Battery)	Bride (Batterie)	Bügel (Batterie)	Soporte (Batería)		1
	5	764.1.062.1B	Gommino	Rubber pad	Joint en caoutchouc	Gummistück	Junta de goma		1
	6	829.1.987.1A	Supporto batteria	Battery box mount	Support batterie	Batteriehalterung	Soporte bateria		1
	7	764.1.022.1A	Gommino antivibrante	Vibration damper pad	Joint en caoutchouc anti-vibration	Schwingungsdämpfergummi	Junta de goma anti-vibración		2
	8	713.1.468.1A	Distanziale	Spacer	Entretoise	Distanzstück	Distancial		2
	9	773.5.488.8B	Vite	Screw	Vis	Schraube	Tornillo		2
	10	866.1.103.1A	Tampone in gomma	Rubber pad	Tampon en caoutchouc	Gummistopfen	Apoyo de goma		2
	11	829.1.990.1A	Supporto (Regolatore di tensione)	Holder (Voltage rectifier)	Support (Régulateur de tension)	Halterung (Spannungsregler)	Soporte (Regulador de tensión)		1
	12	772.4.039.8C	Vite	Screw	Vis	Schraube	Tornillo		2
	13	772.1.085.2A	Vite speciale	Special screw	Vis spéciale	Spezialschraube	Tornillo especial		1
	14	758.4.017.1A	Fascetta	Clamp	Collier	Schelle	Abrazadera		1
	15	514.1.061.1A	Cavo teleruttore - motorino avviamento	Solenoid starter - starter motor cable	Câble télérupteur - démarreur	Kabel für Fernschalter - Anlaßmotor	Cable teleruptor - motor de accionamiento		1
	16	779.1.487.1A	Vite	Screw	Vis	Schraube	Tornillo		1
	17	830.1.562.1A	Staffa (Teleruttore)	Bracket (Remote switch)	Bride (Télérupteur)	Bügel (Fernschalter)	Soporte (Telerruptor)		1
	18	397.4.007.1A	Teleruttore	Remote switch	Télérupteur	Fernschalter	Telerruptor		1
	19	389.4.025.1A	Fusibile 30A	Fuse 30A	Fusible 30A	Sicherung 30A	Fusible 30A		2
	20	853.5.010.1A	Rosetta elastica	Spring washer	Rosette élastique	Federscheibe	Arandela de presión		2
	21	771.5.662.8B	Vite	Screw	Vis	Schraube	Tornillo		2
	22	514.1.060.1A	Cavo batteria - teleruttore	Battery - solenoid starter cable	Câble batterie - télérupteur	Kabel für Batterie - Fernschalter	Cable bateria - teleruptor		1
	23	395.2.013.1C	Batteria	Battery	Batterie	Batterie	Batería		1
	24	866.1.098.1A	Tappeto batteria	Battery carpet	Moquette batterie	Batterie teppich	Alfombra baterìa		1

TAVOLA
DRAWING
TABLE
BILD
TABLA

018

Supporto batteria | Battery support | Support de batterie | Batteriehalter | Soporte batería

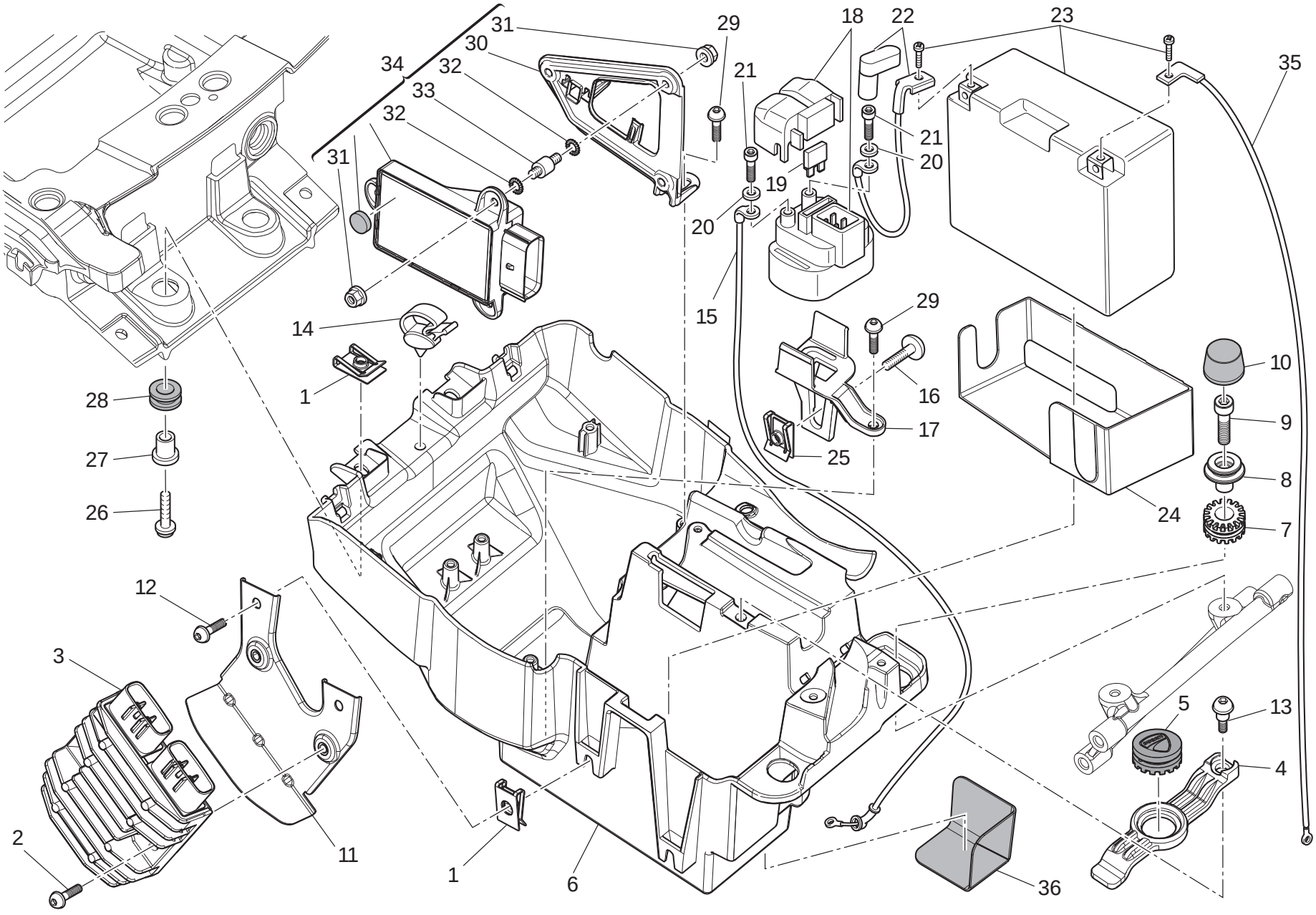

TAVOLA DRAWING TABLE BILD TABLA 018

Supporto batteria | Battery support | Support de batterie | Batteriehalter | Soporte batería

NOTE NOTES NOTES MARKE NOTAS	POS. NO. N. INDEX POS.	N.CODICE CODE NO. Nr. CODE ATRIKEL Nr. CODICO Nr.	DENOMINAZIONE	DESCRIPTION	DESIGNATION	BEZEICHNUNG	DENOMINACION	VALIDITA' VALIDITY VALIDITE GÜLTIG VALIDEZ	Q.TA' Q.TY Q.TE M.GE C.AD
	25	850.4.047.1A	Dado a graffetta	Nut with clip	Ecrou à collier	Klemmutter	Tuerca de grapa		1
	26	772.1.097.1B	Vite	Screw	Vis	Schraube	Tornillo		2
	27	716.1.006.1A	Distanziale	Spacer	Entretoise	Distanzstück	Distancial		2
	28	764.1.064.1A	Gommino antivibrante	Vibration damper pad	Joint en caoutchouc anti-vibration	Schwingungsdämpfergummi	Junta de goma anti-vibración		2
	29	774.4.004.1A	Vite	Screw	Vis	Schraube	Tornillo		2
	30	830.1.561.1A	Staffa (blackbox)	Bracket (blackbox)	Bride (blackbox)	Bügel (blackboxc)	Soporte (blackbox)		1
	31	748.4.026.1B	Dado	Nut	Ecrou	Mutter	Tuerca		6
	32	462.4.046.1A	Rosetta elastica	Spring washer	Rosette élastique	Federscheibe	Arandela de presión		6
	33	700.1.043.1A	Antivibrante	Vibration damper	Antivibration	Schwingungsdämpfer	Anti-vibración		3
	34	385.2.004.2C	Centralina blackbox (Assieme)	Blackbox unit (Unit)	Centrale blackbox (Ensemble)	Blackbox steuergehäuse (Gruppe)	Centralita blackbox (Grupo)		1
	35	513.1.023.1A	Cavo massa batteria - motore	Battery - engine grounding cable	Càble masse batterie - moteur	Massekabel Batterie - Motor	Cable tierra bateria - motor		1
	36	460.1.442.1A	Paracalore supporto batteria	Battery mount heat guard	Pare-chaleur support de batterie	Wärmeschutz für Batteriehalter	Protección calor soporte batería		1

TAVOLA
DRAWING
TABLE
BILD
TABLA

018a

Impianto elettrico | Electrical system | Circuit électrique | Elektrische Anlage | Sistema eléctrico

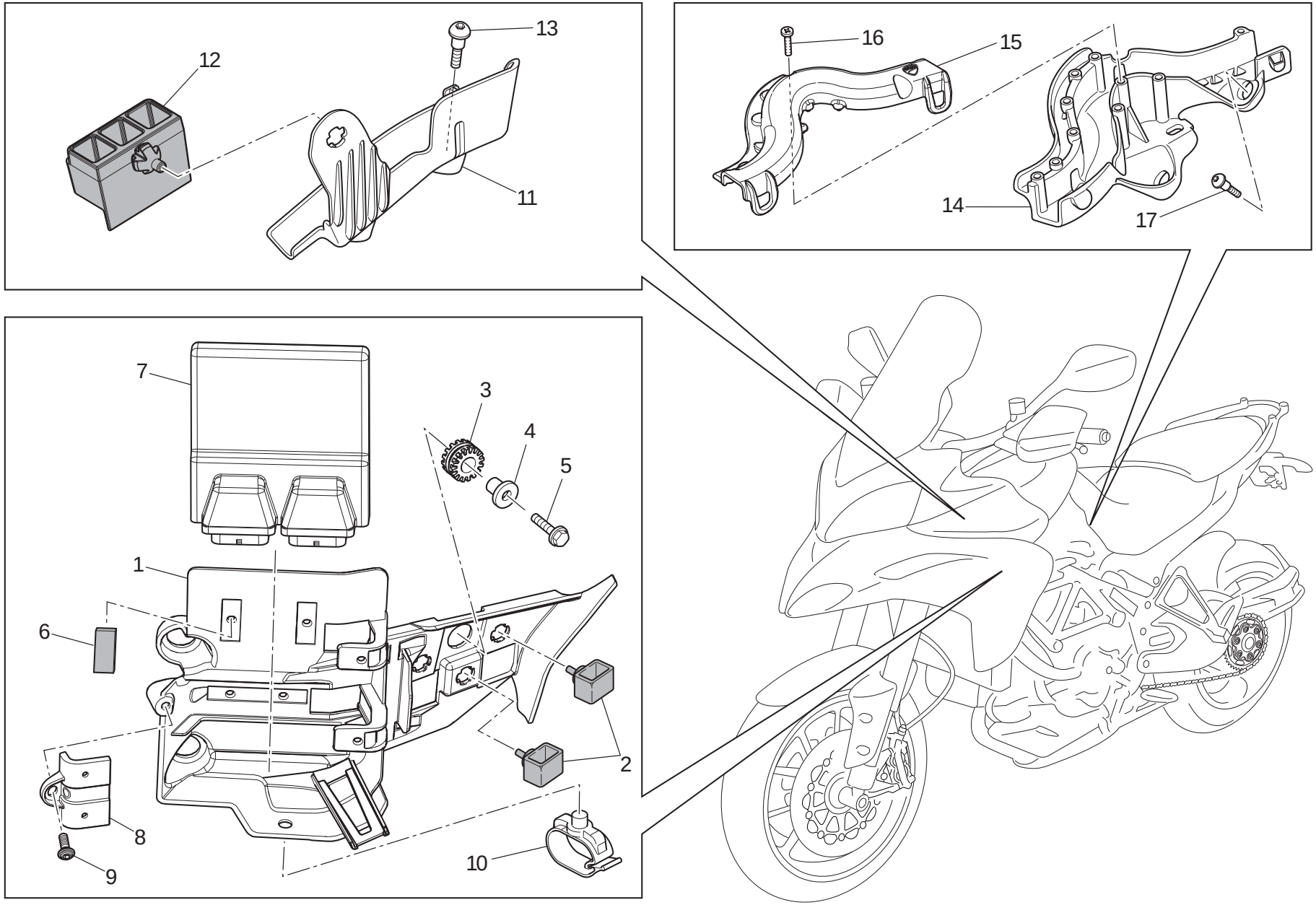

TAVOLA DRAWING TABLE BILD TABLA 018a

Impianto elettrico | Electrical system | Circuit électrique | Elektrische Anlage | Sistema eléctrico

NOTE NOTES NOTES MARKE NOTAS	POS. NO. N. INDEX POS.	N.CODICE CODE NO. Nr. CODE ATRIKEL Nr. CODICO Nr.	DENOMINAZIONE	DESCRIPTION	DESIGNATION	BEZEICHNUNG	DENOMINACION	VALIDITA' VALIDITY VALIDITE GÜLTIG VALIDEZ	Q.TA' Q.TY Q.TE M.GE C.AD
	1	544.1.013.2A	Supporto (centrale) (sinistro)	Holder (centre) (L.H.)	Support (central) (gauche)	Halterung (Mittleres) (link)	Soporte (central) (izquierdo)		1
	2	829.1.190.1A	Supporto in gomma	Rubber holder	Support en caoutchouc	Halterung aus Gummi	Soporte de goma		3
	3	764.1.022.1A	Gommino antivibrante	Vibration damper pad	Joint en caoutchouc anti-vibration	Schwingungsdämpfergummi	Junta de goma anti-vibración		3
	4	713.1.304.1A	Distanziale	Spacer	Entretoise	Distanzstück	Distancial		3
	5	772.5.103.8B	Vite	Screw	Vis	Schraube	Tornillo		3
	6	866.1.124.1A	Tampone in gomma	Rubber pad	Tampon en caoutchouc	Gummistopfen	Apoyo de goma		8
	7	286.4.200.1A	Centralina iniezione	Injection control unit	Centrale injection	Steuergehäuse der Einspritzung	Centralita inyección		1
F	7	286.4.200.1E	Centralina iniezione	Injection control unit	Centrale injection	Steuergehäuse der Einspritzung	Centralita inyección		1
J	7	286.4.200.1F	Centralina iniezione	Injection control unit	Centrale injection	Steuergehäuse der Einspritzung	Centralita inyección		1
	8	830.1.540.1A	Staffa	Bracket	Bride	Bügel	Soporte		1
	9	774.4.004.1A	Vite	Screw	Vis	Schraube	Tornillo		1
	10	758.4.059.1A	Passatubo	Hose guide	Passe-tube	Leitungsführung	Pasatubo		1
	11	829.1.997.1A	Supporto (anteriore) (sinistro)	Holder (front) (L.H.)	Support (avant) (gauche)	Halterung (vorderes) (link)	Soporte (delantero) (izquierdo)		1
	12	829.1.996.3A	Supporto (Relais)	Holder (Relay)	Support (Relais)	Halterung (Relais)	Soporte (Relé)		1
	13	772.1.085.3B	Vite speciale	Special screw	Vis spéciale	Spezialschraube	Tornillo especial		2
	14	829.1.999.1A	Supporto (Cablaggio)	Holder (Wiring)	Support (Câblage)	Halterung (Verkabelung)	Soporte (Cableado)		1
	15	247.1.359.2A	Coperchio	Cover	Couvercle	Deckel	Tapa		1
	16	774.5.018.1A	Vite	Screw	Vis	Schraube	Tornillo		3
	17	772.1.085.2A	Vite speciale	Special screw	Vis spéciale	Spezialschraube	Tornillo especial		2

TAVOLA
DRAWING
TABLE
BILD
TABLA

018b

Impianto elettrico | Electrical system | Circuit électrique | Elektrische Anlage | Sistema eléctrico

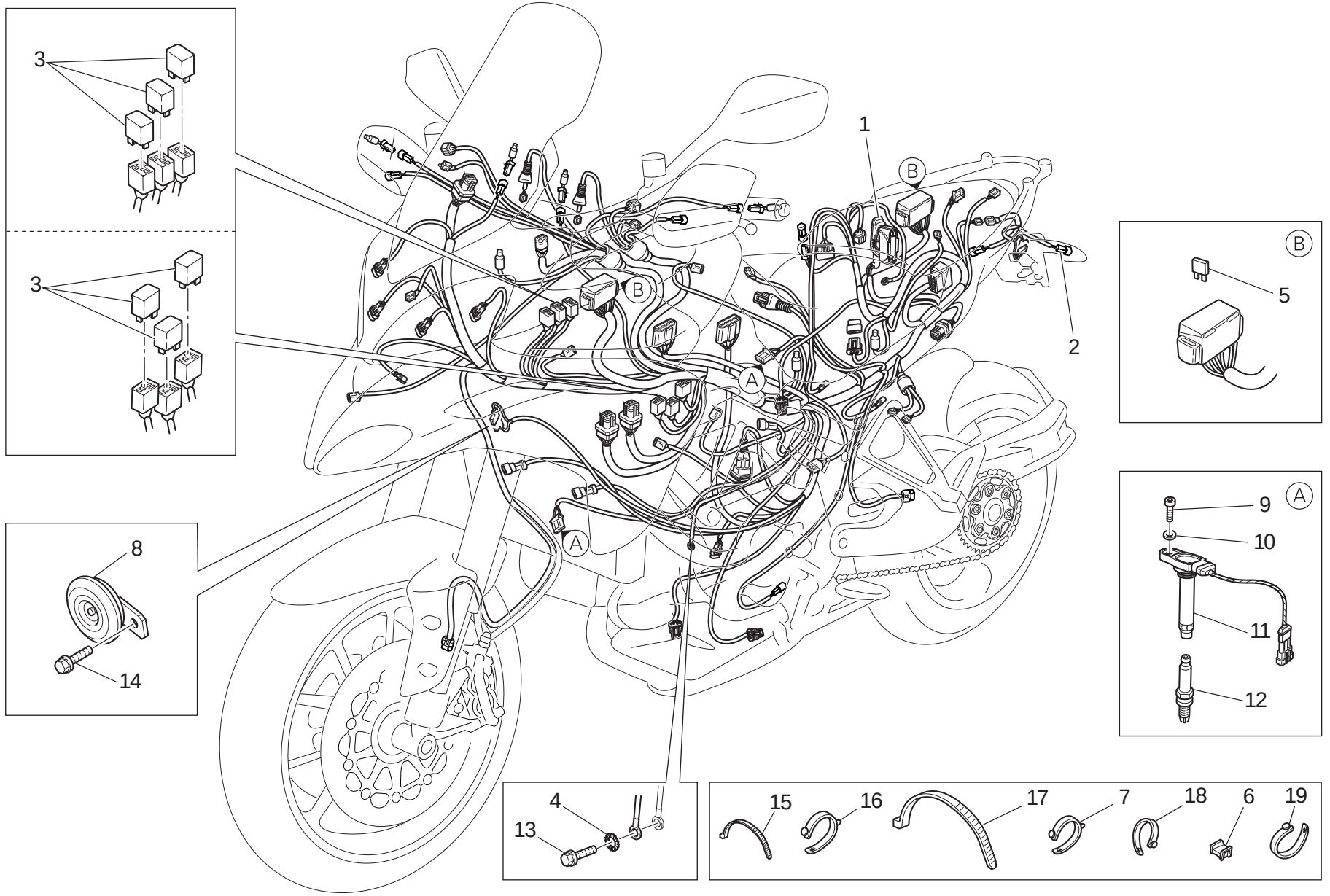

TAVOLA DRAWING TABLE BILD TABLA **018b**

Impianto elettrico | Electrical system | Circuit électrique | Elektrische Anlage | Sistema eléctrico

NOTE / NOTES / NOTES / MARKE / NOTAS	POS. / NO. / N. / INDEX / POS.	N.CODICE / CODE NO. / Nr. CODE / ATRIKEL Nr. / CODICO Nr.	DENOMINAZIONE	DESCRIPTION	DESIGNATION	BEZEICHNUNG	DENOMINACION	VALIDITA' / VALIDITY / VALIDITE / GÜLTIG / VALIDEZ	Q.TA' / Q.TY / Q.TE / M.GE / C.AD
	1	510.1.701.1B	Cablaggio elettrico	Electric wiring	Câblage électrique	Elektroverkabelung	Cableado eléctrico		1
	2	510.1.700.1A	Cablaggio elettrico (posteriore)	Electric wiring (rear)	Câblage électrique (arriere)	Elektroverkabelung (hinterers)	Cableado eléctrico (trasero)		1
	3	541.4.010.1A	Relais	Relay	Relais	Relais	Relé		6
	4	855.5.000.1B	Rosetta elastica	Spring washer	Rosette élastique	Federscheibe	Arandela de presión		1
	5	389.4.019.1A	Fusibile 5A	Fuse 5A	Fusible 5A	Sicherung 5A	Fusible 5A		2
	5	389.4.020.1A	Fusibile 10A	Fuse 10A	Fusible 10A	Sicherung 10A	Fusible 10A		1
	5	389.4.021.1A	Fusibile 15A	Fuse 15A	Fusible 15A	Sicherung 15A	Fusible 15A		1
	5	389.4.022.1A	Fusibile 20A	Fuse 20A	Fusible 20A	Sicherung 20A	Fusible 20A		1
	5	389.4.024.1A	Fusibile 7,5A	Fuse 7.5A	Fusible 7,5A	Sicherung 7,5A	Fusible 7,5A		1
	6	850.4.067.1A	Fascetta	Clamp	Collier	Schelle	Abrazadera		14
	7	741.1.012.1A	Passatubo	Hose guide	Passe-tube	Leitungsführung	Pasatubo		1
	8	516.4.001.1AB	Claxon (NERO)	Horn (BLACK)	Klaxon (NOIR)	Hupe (SCHWARZ)	Claxon (NEGRO)		1
	9	771.5.066.3B	Vite	Screw	Vis	Schraube	Tornillo		2
	10	852.1.172.1A	Rosetta	Washer	Rosette	Unterlegscheibe	Arandela		2
	11	380.1.014.5B	Bobina	Coil	Bobine	Zündspule	Bobina		2
	12	670.4.045.1A	Candela	Spark plug	Bougie	Zündkerze	Bujia		2
	13	772.1.106.1A	Vite	Screw	Vis	Schraube	Tornillo		1
	14	772.1.134.1A	Vite	Screw	Vis	Schraube	Tornillo		1
	15	741.4.038.1A	Passatubo	Hose guide	Passe-tube	Leitungsführung	Pasatubo		1
	16	741.1.010.1A	Passatubo	Hose guide	Passe-tube	Leitungsführung	Pasatubo		1
	17	0691.91.030	Passatubo	Hose guide	Passe-tube	Leitungsführung	Pasatubo		6
	18	8000.53724	Passatubo	Hose guide	Passe-tube	Leitungsführung	Pasatubo		9
	19	741.1.013.1A	Passatubo	Hose guide	Passe-tube	Leitungsführung	Pasatubo		1

TAVOLA DRAWING TABLE BILD TABLA 019

Gruppo scarico | Exhaust system | Échappement | Auspuffsystem | Grupo escape

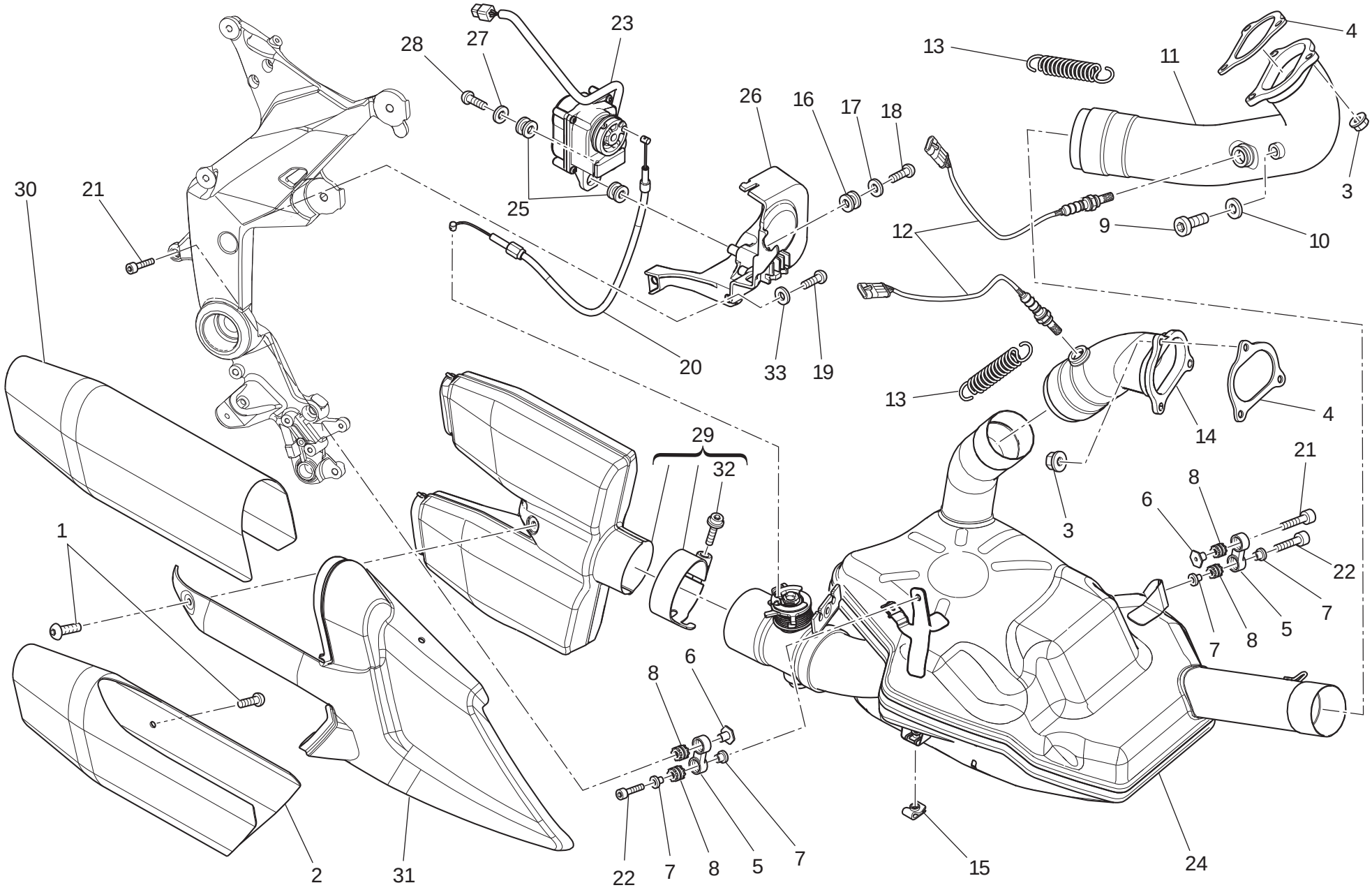

TAVOLA DRAWING TABLE BILD TABLA 019

Gruppo scarico | Exhaust system | Échappement | Auspuffsystem | Grupo escape

NOTE NOTES NOTES MARKE NOTAS	POS. NO. N. INDEX POS.	N.CODICE CODE NO. Nr. CODE ATRIKEL Nr. CODICO Nr.	DENOMINAZIONE	DESCRIPTION	DESIGNATION	BEZEICHNUNG	DENOMINACION	VALIDITA' VALIDITY VALIDITE GÜLTIG VALIDEZ	Q.TA' Q.TY Q.TE M.GE C.AD
	1	772.1.317.3B	Vite	Screw	Vis	Schraube	Tornillo		7
	2	460.1.397.1C	Protezione scarico (inferiore)	Exhaust guard (bottom)	Protection échappement (inférieur)	Auspuffschutz (unterst)	Protección escape (inferior)		1
	3	748.1.024.1A	Dado	Nut	Ecrou	Mutter	Tuerca		6
	4	790.1.021.1A	Guarnizione scarico	Exhaust gasket	Joint de décharge	Auspuffdichtung	Junta escape		2
	5	576.1.067.1A	Supporto	Holder	Support	Halterung	Soporte		2
	6	710.1.149.1A	Bussola	Bush	Douille	Buchse	Casquillo		2
	7	713.1.082.1A	Distanziale	Spacer	Entretoise	Distanzstück	Distancial		4
	8	764.1.024.1A	Gommino antivibrante	Vibration damper pad	Joint en caoutchouc anti-vibration	Schwingungsdämpfergummi	Junta de goma anti-vibración		2
	9	780.1.007.1A	Tappo	Cap	Bouchon	Verschluß	Tapón		2
	10	852.5.024.1A	Guarnizione sp.1	Gasket th.1	Garniture èp.1	Dichtung stàrke 1	Junta esp.1		2
	11	570.1.284.1A	Tubo scarico testa orizzontale	Horizontal head exhaust pipe	Tube de décharge tête horizontal	Auspuffrohr des waagrechten Zylinderkopfes	Tubo de escape culata horiz.		1
	12	552.1.209.1A	Sonda lambda	Lambda sensor	Lambda sonde	Lambda sonde	Sonda lambda		2
	13	799.1.048.5A	Molla scarico (lunga)	Exhaust spring (long)	Ressort échappement (long)	Auspufffeder (lang)	Muelle de escape (largo)		2
	14	571.1.271.1B	Tubo scarico testa verticale	Vertical head exhaust pipe	Tube de décharge tête vertical	Auspuffrohr des senkrechten Zylinderkopfes	Tubo de escape culata vertical		1
	15	850.4.055.1A	Dado a graffetta	Nut with clip	Ecrou à collier	Klemmutter	Tuerca de grapa		5
	16	764.1.090.1A	Gommino	Rubber pad	Joint en caoutchouc	Gummistück	Junta de goma		1
	17	716.1.022.1B	Distanziale	Spacer	Entretoise	Distanzstück	Distancial		1
	18	772.4.045.8C	Vite	Screw	Vis	Schraube	Tornillo		1
	19	779.1.427.1A	Vite	Screw	Vis	Schraube	Tornillo		1
	20	732.1.029.1D	Cavo motore valvola scarico	Exhaust valve engine cable	Câble moteur soupape d'échappement	Auslaßventil motor kabel	Cable motor válvula de escape		1
	21	7715.665.8B	Vite	Screw	Vis	Schraube	Tornillo		2
	22	7715.070.8B	Vite	Screw	Vis	Schraube	Tornillo		2

N° CATALOGO: 915.1.315.1A
EMESSO: 10 - 10
CATALOGUE No: 915.1.315.1A
ISSUED: 10 - 10
Nr. CATALOGUE: 915.1.315.1A
IMPRIMEE: 10 - 10
KATALOG Nr: 915.1.315.1A
HERAUSGEGEBEN: 10 - 10
N° CATALOGO: 915.1.315.1A
IMPRIMIDA: 10 - 10

TAVOLA
DRAWING
TABLE
BILD
TABLA

019

Gruppo scarico | Exhaust system | Échappement | Auspuffsystem | Grupo escape

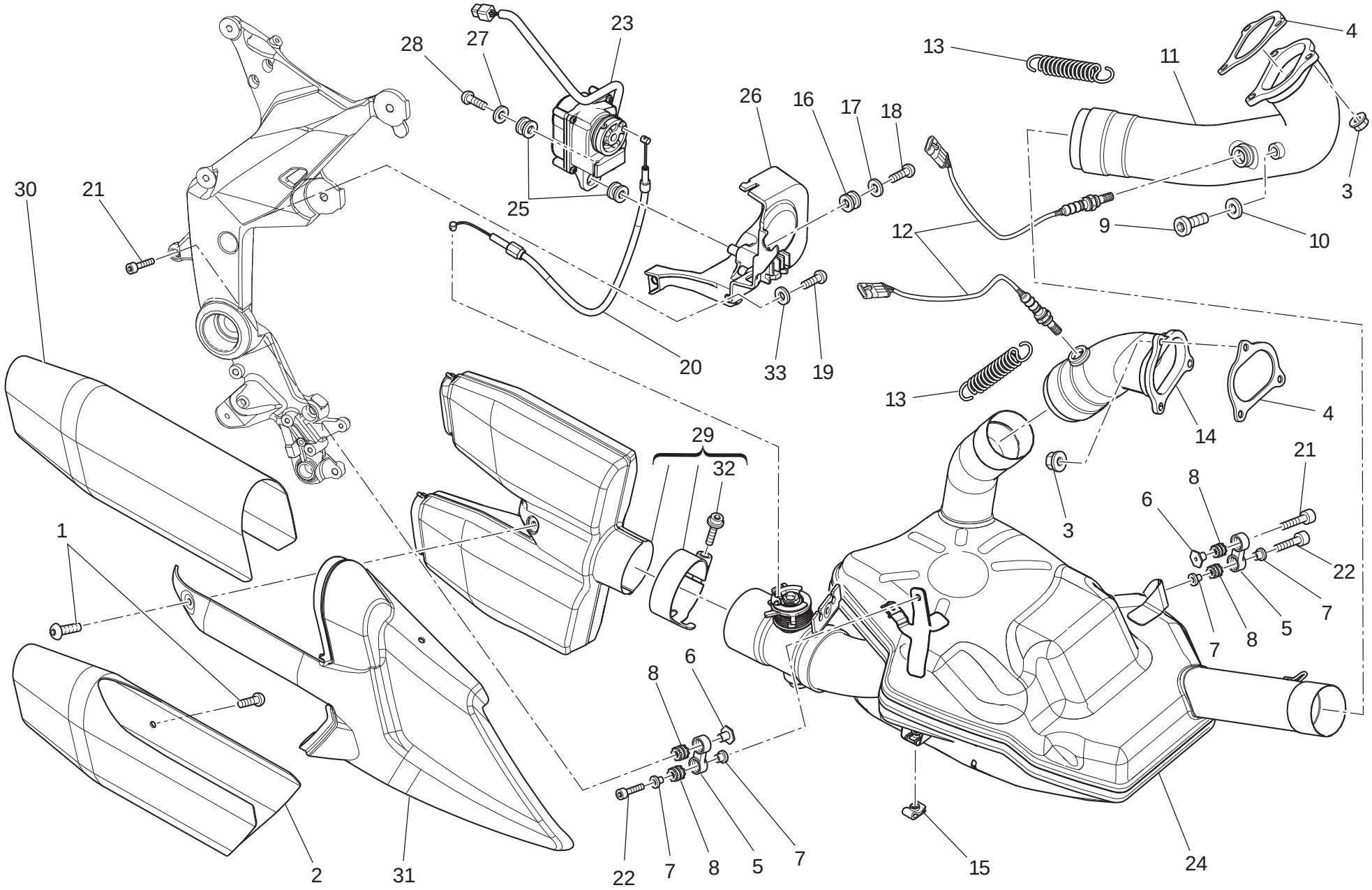

TAVOLA DRAWING TABLE BILD TABLA 019

Gruppo scarico | Exhaust system | Échappement | Auspuffsystem | Grupo escape

NOTE NOTES NOTES MARKE NOTAS	POS. NO. N. INDEX POS.	N.CODICE CODE NO. Nr. CODE ATRIKEL Nr. CODICO Nr.	DENOMINAZIONE	DESCRIPTION	DESIGNATION	BEZEICHNUNG	DENOMINACION	VALIDITA' VALIDITY VALIDITE GÜLTIG VALIDEZ	Q.TA' Q.TY Q.TE M.GE C.AD
	23	593.4.039.1A	Motore valvola scarico	Exhaust valve engine	Moteur soupape d'échappement	Auslaßventil motor	Motor válvula de escape		1
	24	573.1.305.1M	Compensatore	Compensator	Compensateur	Ausgleicher	Compensador		1
J	24	573.1.305.1N	Compensatore	Compensator	Compensateur	Ausgleicher	Compensador		1
	25	764.1.130.1A	Gommino	Rubber pad	Joint en caoutchouc	Gummistück	Junta de goma		2
	26	829.1.998.1A	Supporto	Holder	Support	Halterung	Soporte		1
	27	852.4.173.1A	Rosetta	Washer	Rosette	Unterlegscheibe	Arandela		1
	28	774.4.007.1A	Vite	Screw	Vis	Schraube	Tornillo		1
	29	573.1.315.1C	Silenziatore	Silencer	Silencieux	Schalldämpfer	Silenciador		1
	30	460.1.398.1B	Protezione scarico (superiore)	Exhaust guard (upper)	Protection échappement (supérieur)	Auspuffschutz (höher)	Protección escape (superior)		1
	31	460.1.396.2C	Protezione scarico (centrale)	Exhaust guard (centre)	Protection échappement (central)	Auspuffschutz (Mittleres)	Protección escape (central)		1
	32	771.5.727.8B	Vite	Screw	Vis	Schraube	Tornillo		1
	33	852.1.186.1A	Rosetta	Washer	Rosette	Unterlegscheibe	Arandela		1

TAVOLA
DRAWING
TABLE
BILD
TABLA
020

Fanale anteriore | Headlight | Phare avant | Scheinwerfer | Faro delantero

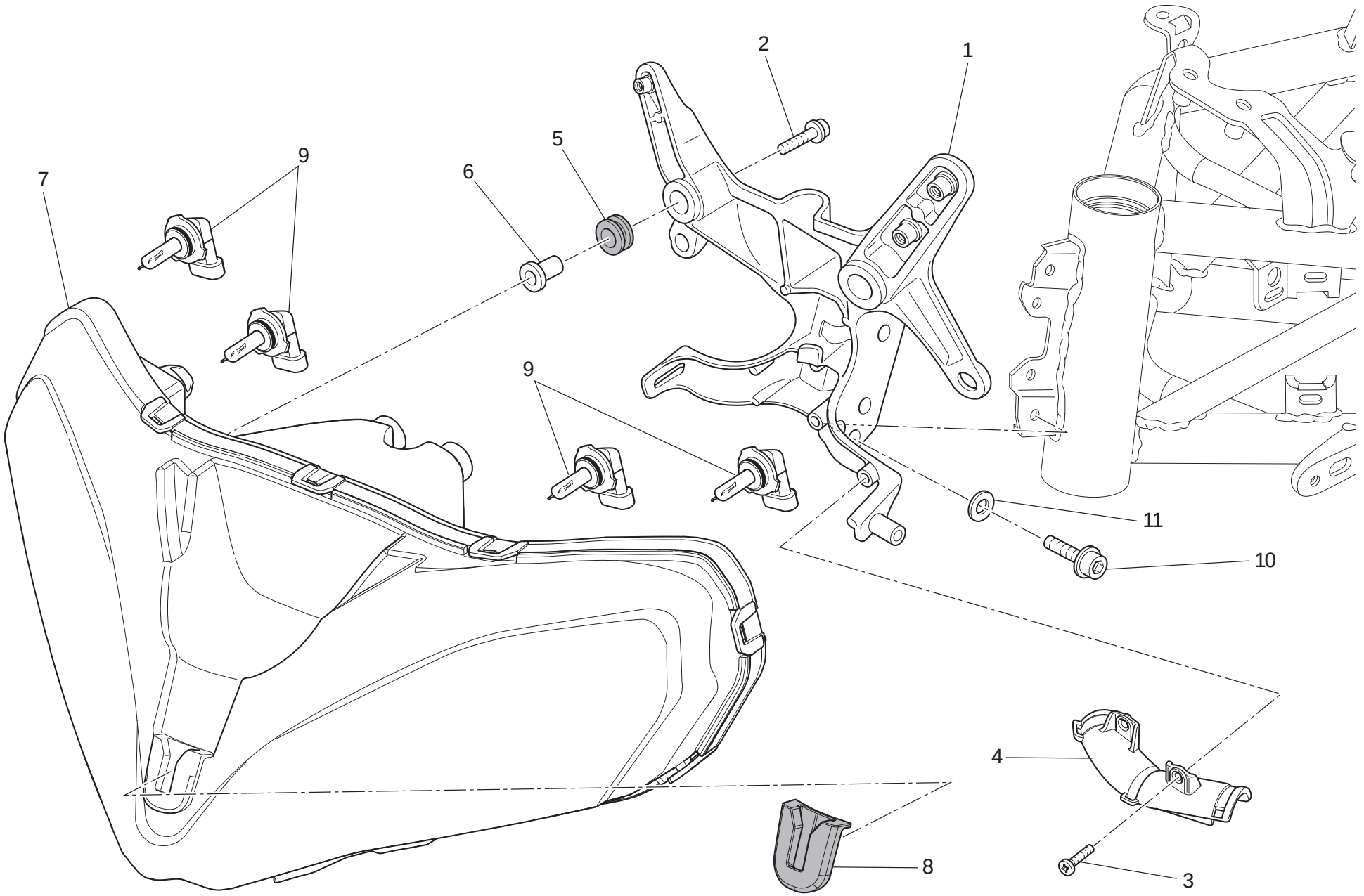

TAVOLA DRAWING TABLE BILD TABLA 020

Fanale anteriore | Headlight | Phare avant | Scheinwerfer | Faro delantero

NOTE NOTES NOTES MARKE NOTAS	POS. NO. N. INDEX POS.	N.CODICE CODE NO. Nr. CODE ATRIKEL Nr. CODICO Nr.	DENOMINAZIONE	DESCRIPTION	DESIGNATION	BEZEICHNUNG	DENOMINACION	VALIDITA' VALIDITY VALIDITE GÜLTIG VALIDEZ	Q.TA' Q.TY Q.TE M.GE C.AD
	1	829.1989.1A	Supporto fanale	Headlight holder	Supporte phare	Scheinwerferhalterung	Soporte faro		1
	2	772.1114.1A	Vite	Screw	Vis	Schraube	Tornillo		4
	3	771.1053.1A	Vite	Screw	Vis	Schraube	Tornillo		2
	4	758.1058.1A	Protezione (Cablaggio)	Protection (Wiring)	Protection (Câblage)	Schutz (Verkabelung)	Protección (Cableado)		1
	5	764.1114.1A	Gommino	Rubber pad	Joint en caoutchouc	Gummistück	Junta de goma		4
	6	716.1410.1A	Distanziale	Spacer	Entretoise	Distanzstück	Distancial		4
	7	520.1019.3A	Proiettore (anteriore)	Headlight (front)	Projecteur avant (avant)	Scheinwerfer (vorderes)	Faro delantero (delantero)		1
	8	764.1133.1A	Gommino	Rubber pad	Joint en caoutchouc	Gummistück	Junta de goma		1
	9	390.4.020.1A	Lampada 12V-55W	Bulb 12V-55W	Lampe 12V-55W	Birne 12V-55W	Lámpara 12V-55W		4
	10	771.1041.1A	Vite	Screw	Vis	Schraube	Tornillo		2
	11	852.1203.1A	Rosetta	Washer	Rosette	Unterlegscheibe	Arandela		2

TAVOLA
DRAWING
TABLE
BILD
TABLA

021

Manubrio e comandi | Handlebar and controls | Guidon et commandes | Lenker Und Steuerungen | Manillar y mandos

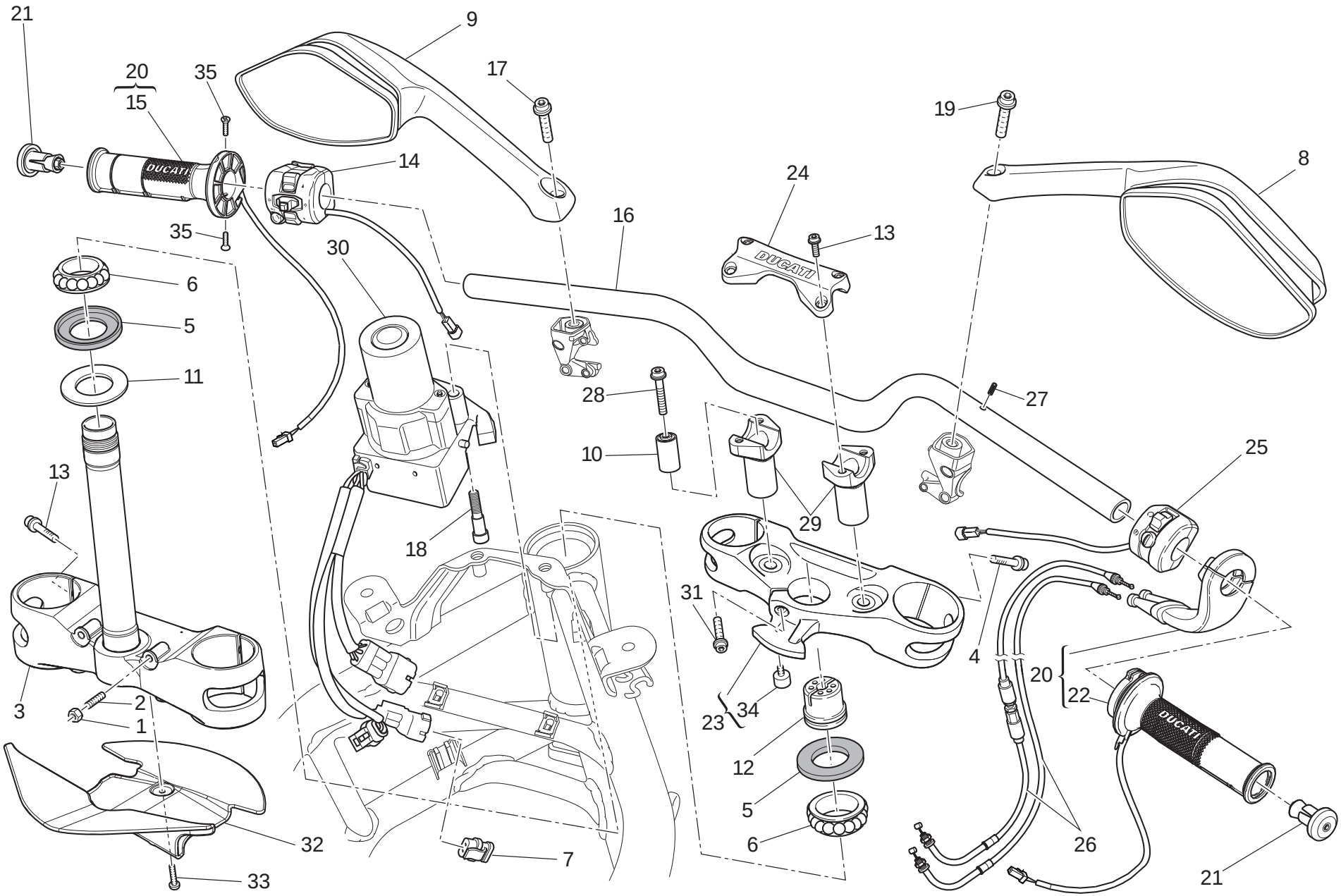

TAVOLA DRAWING TABLE BILD TABLA 021

Manubrio e comandi | Handlebar and controls | Guidon et commandes | Lenker Und Steuerungen | Manillar y mandos

NOTE NOTES NOTES MARKE NOTAS	POS. NO. N. INDEX POS.	N.CODICE CODE NO. Nr. CODE ATRIKEL Nr. CODICO Nr.	DENOMINAZIONE	DESCRIPTION	DESIGNATION	BEZEICHNUNG	DENOMINACION	VALIDITA' VALIDITY VALIDITE GÜLTIG VALIDEZ	Q.TA' Q.TY Q.TE M.GE C.AD
	1	747.5.007.1A	Dado	Nut	Ecrou	Mutter	Tuerca		2
	2	779.1.099.1B	Vite speciale	Special screw	Vis spéciale	Spezialschraube	Tornillo especial		2
	3	342.2.060.1B	Base di sterzo con perno	Steering head base with pin	Socle de direction avec pivot	Gabelkopf mit Bolzen	Tija inferior con perno		1
	4	771.5.671.3B	Vite	Screw	Vis	Schraube	Tornillo		4
	5	930.1.004.1B	Anello di tenuta	Seal ring	Bague d'étanchéité	Dichtring	Anillo de retén		2
	6	702.4.123.1A	Cuscinetto	Bearing	Roulement	Lager	Cojinete		2
	7	872.1.064.1A	Tappo	Cap	Bouchon	Verschluß	Tapón		1
	8	523.1.035.1A	Specchio retrovisore (destro)	Rear-view mirror (R.H.)	Rétroviseur (droit)	Rückspiegel (recht)	Espejo retrovisor (derecho)		1
	9	523.1.034.1A	Specchio retrovisore (sinistro)	Rear-view mirror (L.H.)	Rétroviseur (gauche)	Rückspiegel (link)	Espejo retrovisor (izquierdo)		1
	10	700.1.061.1A	Antivibrante	Vibration damper	Antivibration	Schwingungsdämpfer	Anti-vibración		2
	11	852.1.103.1A	Rosetta	Washer	Rosette	Unterlegscheibe	Arandela		1
	12	703.1.013.1A	Ghiera	Ring nut	Embout	Nutmutter	Tuerca		1
	13	771.5.727.8B	Vite	Screw	Vis	Schraube	Tornillo		8
	14	651.1.011.1E	Commutatore (sinistro)	Switch (L.H.)	Commutateur (gauche)	Lenkerschalter (link)	Conmutador (izquierdo)		1
	15	361.1.007.1A	Manopola riscaldata Sx.	Left grip heater	Poignée chauffante gauche	Linker beheizter Lenkergriff	Puño calefaccionado Izq.		1
	16	360.1.123.1A	Manubrio	Handlebar	Guidon	Lenker	Manillar		1
	17	771.5.931.3B	Vite	Screw	Vis	Schraube	Tornillo		1
	18	779.1.628.1C	Vite speciale	Special screw	Vis spéciale	Spezialschraube	Tornillo especial		2
	19	771.1.377.1B	Vite (sinistra)	Screw (L.H.)	Vis (gauche)	Schraube (linker)	Tornillo (izquierda)		1
	20	654.2.031.1A	Comando gas	Throttle control	Contrôle gaz	Gassteuerung	Mando acelerador		1
	21	872.1.069.1A	Contrappeso	Counterweight	Contrepoids	Gegengewicht	Contra-peso		2
	22	361.1.008.1A	Manopola riscaldata Dx.	Right grip heater	Poignée chauffante droite	Rechter beheizter Lenkergriff	Puño calefaccionado Der.		1
	23	341.2.074.1C	Testa di sterzo	Steering head	Tête de direction	Gabelkopf	Tija superior		1
	24	360.1.113.1B	Cavallotto unico	Single U-bolt	Cavalier unique	Einzelner Bügelbolzen	Anclaje único		1

TAVOLA
DRAWING
TABLE
BILD
TABLA

021

Manubrio e comandi | Handlebar and controls | Guidon et commandes | Lenker Und Steuerungen | Manillar y mandos

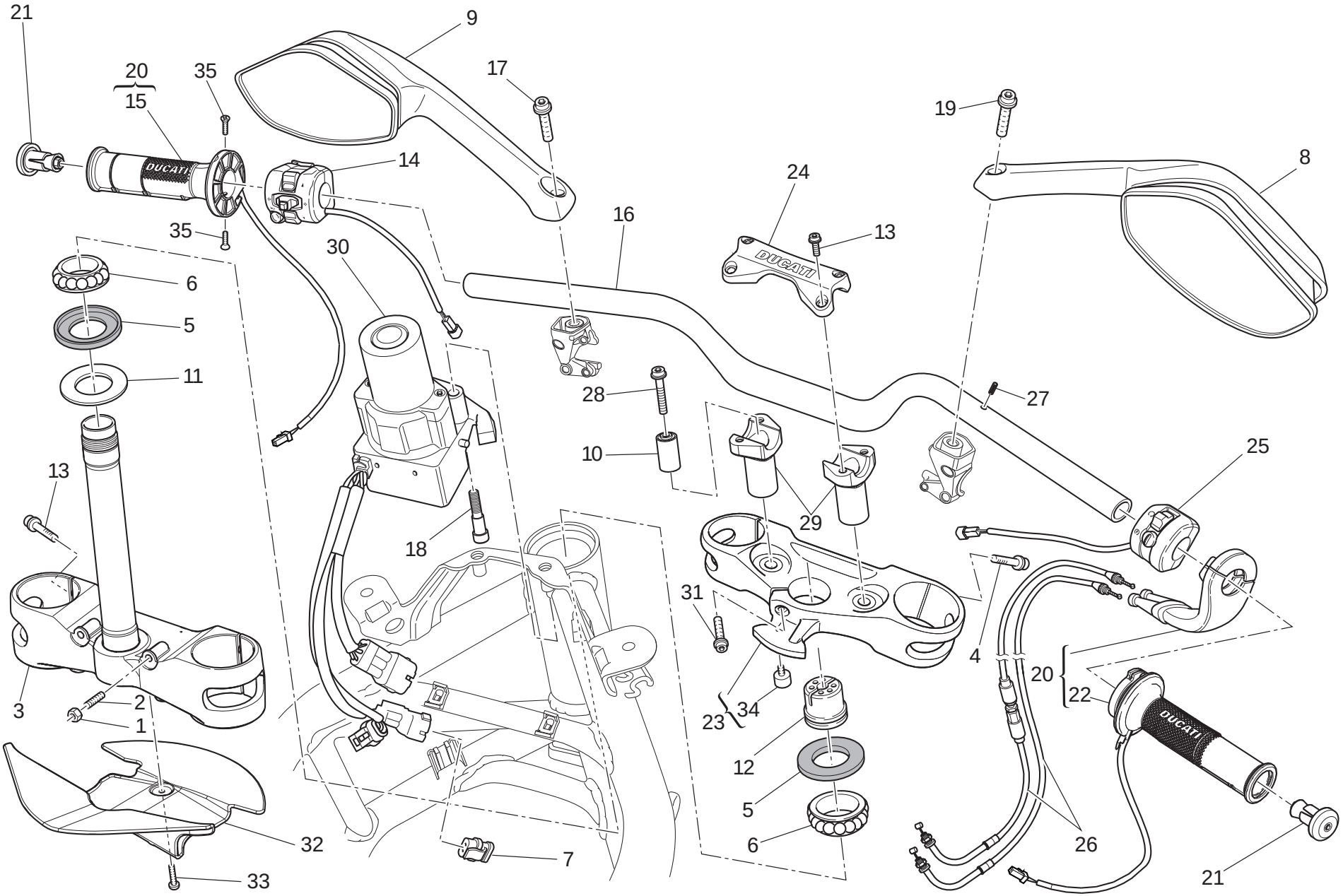

TAVOLA DRAWING TABLE BILD TABLA 021

Manubrio e comandi | Handlebar and controls | Guidon et commandes | Lenker Und Steuerungen | Manillar y mandos

NOTE NOTES NOTES MARKE NOTAS	POS. NO. N. INDEX POS.	N.CODICE CODE NO. Nr. CODE ATRIKEL Nr. CODICO Nr.	DENOMINAZIONE	DESCRIPTION	DESIGNATION	BEZEICHNUNG	DENOMINACION	VALIDITA' VALIDITY VALIDITE GÜLTIG VALIDEZ	Q.TA' Q.TY Q.TE M.GE C.AD
	25	650.1.010.1E	Commutatore (destro)	Switch (R.H.)	Commutateur (droit)	Lenkerschalter (recht)	Conmutador (derecho)		1
	26	656.2.072.1B	Assieme cavi	Cables unit	Ens. câbles	Zusam. Kabel	Conjunto cables		1
	27	6AN155087	Spina	Pin	Goupille	Stift	Pasador		2
	28	771.5.941.8B	Vite	Screw	Vis	Schraube	Tornillo		2
	29	360.1.114.1A	Colonnetta	Stud bolt	Goujon	Stiftschraube	Espárrago		2
	30	286.1.124.2B	Commutatore (hands free)	Switch (hands free)	Commutateur (hands free)	Lenkerschalter (hands free)	Conmutador (hands free)		1
J	30	286.1.127.1B	Commutatore (hands free)	Switch (hands free)	Commutateur (hands free)	Lenkerschalter (hands free)	Conmutador (hands free)		1
	31	779.1.659.1A	Vite	Screw	Vis	Schraube	Tornillo		1
	32	460.1.412.1A	Paraspruzzi (anteriore)	Mudflap (front)	Bavette garde-boue (avant)	Spritzerschutz (vorderes)	Parasalpicaduras (delantero)		1
	33	772.1.109.1A	Vite	Screw	Vis	Schraube	Tornillo		3
	34	821.1.329.1B	Perno	Pin	Pivot	Zapfen	Perno		1
	35	771.1.389.1A	Vite	Screw	Vis	Schraube	Tornillo		2

TAVOLA
DRAWING
TABLE
BILD
TABLA

021a

Forcella anteriore | Front forks | Fourche avant | Vorderradgabel | Horquilla delantera

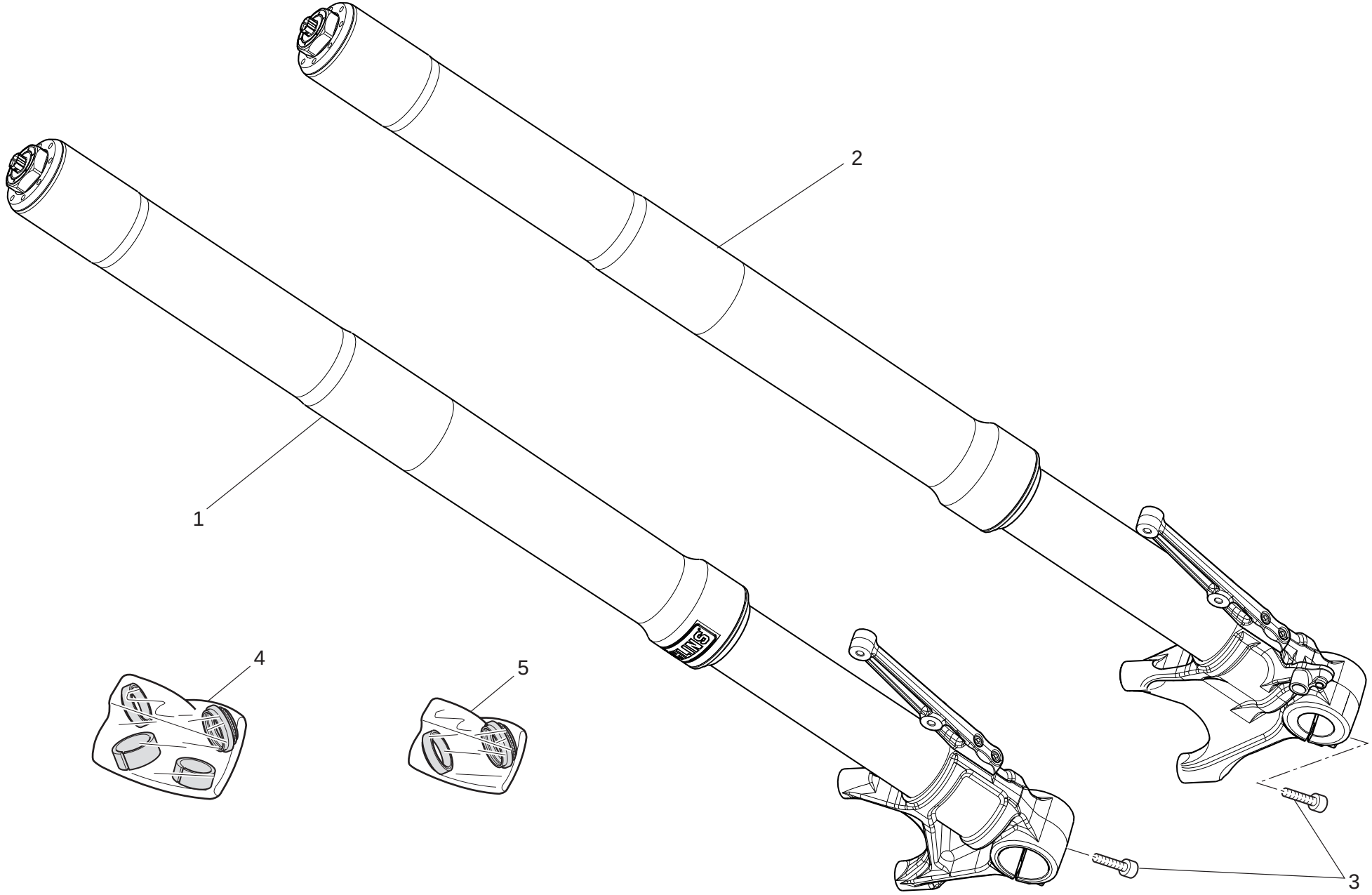

TAVOLA DRAWING TABLE BILD TABLA 021a

Forcella anteriore | Front forks | Fourche avant | Vorderradgabel | Horquilla delantera

NOTE NOTES NOTES MARKE NOTAS	POS. NO. N. INDEX POS.	N.CODICE CODE NO. Nr. CODE ATRIKEL Nr. CODICO Nr.	DENOMINAZIONE	DESCRIPTION	DESIGNATION	BEZEICHNUNG	DENOMINACION	VALIDITA' VALIDITY VALIDITE GÜLTIG VALIDEZ	Q.TA' Q.TY Q.TE M.GE C.AD
	1	344.2.031.1C	Assieme gamba (destra) (OHLINS)	Fork leg assembly (R.H.) (OHLINS)	Ensemble fourche (droite) (OHLINS)	Federbein komplett (rechter) (OHLINS)	Grupo tubo horquilla (derecha) (OHLINS)		1
	2	345.2.031.1C	Assieme gamba (sinistra) (OHLINS)	Fork leg assembly (L.H.) (OHLINS)	Ensemble fourche (gauche) (OHLINS)	Federbein komplett (linker) (OHLINS)	Grupo tubo horquilla (izquierda) (OHLINS)		1
	3	771.5.125.8B	Vite	Screw	Vis	Schraube	Tornillo		4
	4	349.2.085.1A	Kit revisione	Overhaul kit	Collection reparation	Reparaturkit	Kit revision		1
	5	349.2.086.1A	Kit tenuta	Seal kit	Kit joints d'etanchèitè	Dichtungskit	Kit estanqeidad		1

TAVOLA
DRAWING
TABLE
BILD
TABLA

022

Telaio | Frame | Cadre | Rahmen | Bastidor

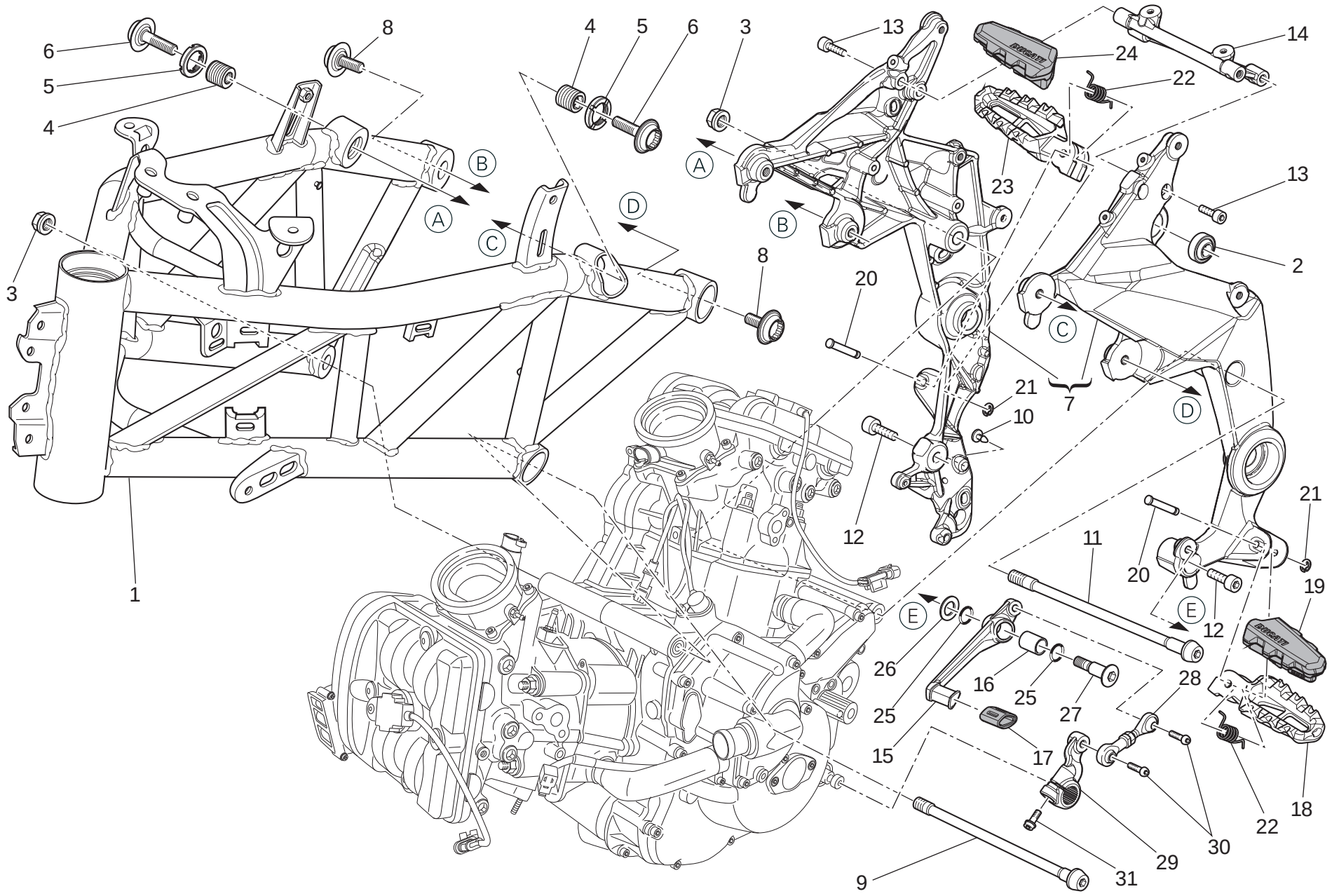

TAVOLA DRAWING TABLE BILD TABLA 022

Telaio | Frame | Cadre | Rahmen | Bastidor

NOTE / NOTES / NOTES / MARKE / NOTAS	POS. / NO. / N. / INDEX / POS.	N.CODICE / CODE NO. / Nr. CODE / ATRIKEL Nr. / CODICO Nr.	DENOMINAZIONE	DESCRIPTION	DESIGNATION	BEZEICHNUNG	DENOMINACION	VALIDITA' / VALIDITY / VALIDITE / GÜLTIG / VALIDEZ	Q.TA' / Q.TY / Q.TE / M.GE / C.AD
	1	470.2.203.1BK	Telaio (GRIGIO)	Frame (GREY)	Cadre (GRIS)	Rahmen (GRAU)	Chasis (GRIS)		1
	2	848.4.011.1A	Snodo sferico	Ball joint	joint à rotule	Kugelgelenk	Articulación esférica		1
	3	748.4.002.1A	Dado	Nut	Ecrou	Mutter	Tuerca		2
	4	779.1.585.1A	Grano filettato	Threaded dowel	Vis sans tête filetée	Gewindestift	Tapón		2
	5	703.1.051.1A	Ghiera	Ring nut	Embout	Nutmutter	Tuerca		2
	6	779.1.584.1B	Vite speciale (anteriore)	Special screw (front)	Vis spéciale (avant)	Spezialschraube (vorderes)	Tornillo especial (delantero)		2
	7	699.2.620.1A	Kit Piastra	Plate Kit	Kit Plaque	Set Platte	Kit Soporte		1
	8	779.1.616.1B	Vite speciale (posteriore)	Special screw (rear)	Vis spéciale (arriere)	Spezialschraube (hinterers)	Tornillo especial (trasero)		2
	9	779.1.484.2B	Vite speciale (anteriore)	Special screw (front)	Vis spéciale (avant)	Spezialschraube (vorderes)	Tornillo especial (delantero)		1
	10	872.4.056.1A	Tappo	Cap	Bouchon	Verschluß	Tapón		1
	11	779.1.615.1A	Vite speciale (posteriore)	Special screw (rear)	Vis spéciale (arriere)	Spezialschraube (hinterers)	Tornillo especial (trasero)		1
	12	771.5.155.8B	Vite	Screw	Vis	Schraube	Tornillo		2
	13	771.5.726.8C	Vite	Screw	Vis	Schraube	Tornillo		4
	14	830.1.557.1A	Staffa (posteriore)	Bracket (rear)	Bride (arriere)	Bügel (hinterers)	Soporte (trasero)		1
	15	456.1.204.1A	Leva comando cambio	Gearchange lever	Levier de commande vitesses	Schalthebel	Leva mando cambio		1
	16	712.1.034.1A	Boccola	Bush	Douille	Buchse	Casquillo		1
	17	764.1.132.1A	Gommino	Rubber pad	Joint en caoutchouc	Gummistück	Junta de goma		1
	18	464.1.060.1A	Pedana (sinistra)	Foot peg (L.H.)	Repose-pied (gauche)	Fussraste (linker)	Estribera (izquierda)		1
	19	765.1.003.1A	Copripedana in gomma (sinistra)	Foot peg rubber cover (L.H.)	Couvre-repose-pied en caoutchouc (gauche)	Fußstützenverkleidung aus Gummi (linker)	Cobertura apoya-pies de goma (izquierda)		1
	20	821.1.068.1B	Perno	Pin	Pivot	Zapfen	Perno		2
	21	884.5.003.1A	Anello seeger	Circlip	Circlip	Seegerring	Anillo seeger		2
	22	799.1.499.1A	Molla	Spring	Ressort	Feder	Muelle		2
	23	464.1.059.1A	Pedana (destra)	Foot peg (R.H.)	Repose-pied (droite)	Fussraste (rechter)	Estribera (derecha)		1

N° CATALOGO: 915.1.315.1A
EMESSO: 10 - 10
CATALOGUE No: 915.1.315.1A
ISSUED: 10 - 10
Nr. CATALOGUE: 915.1.315.1A
IMPRIMEE: 10 - 10
KATALOG Nr: 915.1.315.1A
HERAUSGEGEBEN: 10 - 10
N° CATALOGO: 915.1.315.1A
IMPRIMIDA: 10 - 10

TAVOLA
DRAWING
TABLE
BILD
TABLA

022

Telaio | Frame | Cadre | Rahmen | Bastidor

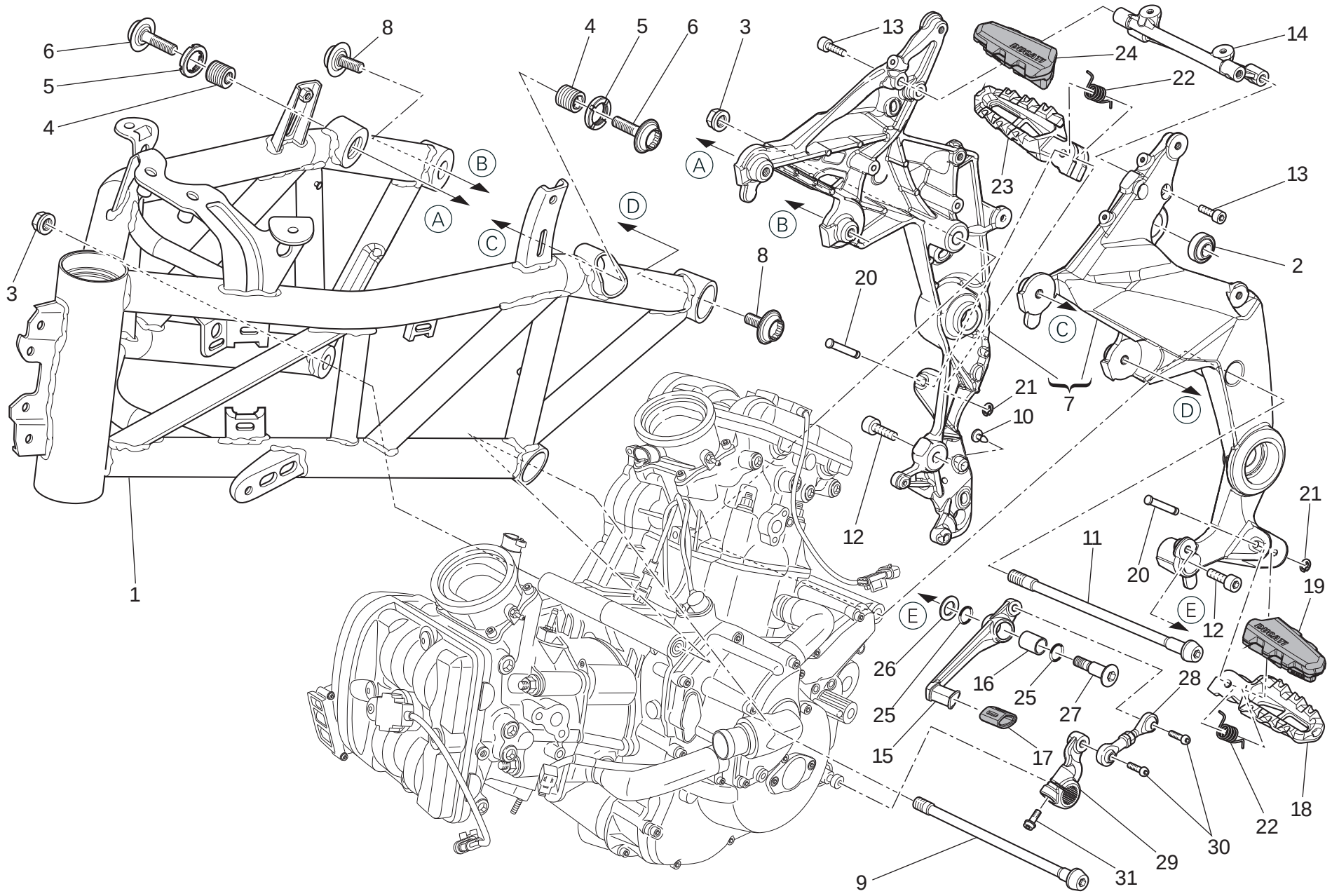

TAVOLA DRAWING TABLE BILD TABLA 022

Telaio | Frame | Cadre | Rahmen | Bastidor

NOTE NOTES NOTES MARKE NOTAS	POS. NO. N. INDEX POS.	N.CODICE CODE NO. Nr. CODE ATRIKEL Nr. CODICO Nr.	DENOMINAZIONE	DESCRIPTION	DESIGNATION	BEZEICHNUNG	DENOMINACION	VALIDITA' VALIDITY VALIDITE GÜLTIG VALIDEZ	Q.TA' Q.TY Q.TE M.GE C.AD
	24	765.1.002.1A	Copripedana in gomma (destra)	Foot peg rubber cover (R.H.)	Couvre-repose-pied en caoutchouc (droite)	Fußstützenverkleidung aus Gummi (rechter)	Cobertura apoya-pies de goma (derecha)		1
	25	886.4.116.1A	Guarnizione OR	O-ring	Joint d'étanchéité	Dichtung OR	Junta OR		2
	26	852.1.151.1A	Rosetta	Washer	Rosette	Unterlegscheibe	Arandela		1
	27	821.1.170.1B	Perno	Pin	Pivot	Zapfen	Perno		2
	28	848.4.040.1A	Astina rinvio cambio	Gearbox transmission rod	Tige renvoi boîte de vitesses	Stab für Wechselgetriebevorgelege	Varilla reenvío cambio		1
	29	456.1.205.1A	Levetta comando cambio	Gearchange control lever	Levier de commande vitesses	Schalthebelchen	Leva mando cambio		1
	30	775.5.027.1A	Vite	Screw	Vis	Schraube	Tornillo		2
	31	771.5.666.8B	Vite	Screw	Vis	Schraube	Tornillo		1

TAVOLA
DRAWING
TABLE
BILD
TABLA

022a

Cavalletti | Stands | Béquilles | Ständer | Caballetes

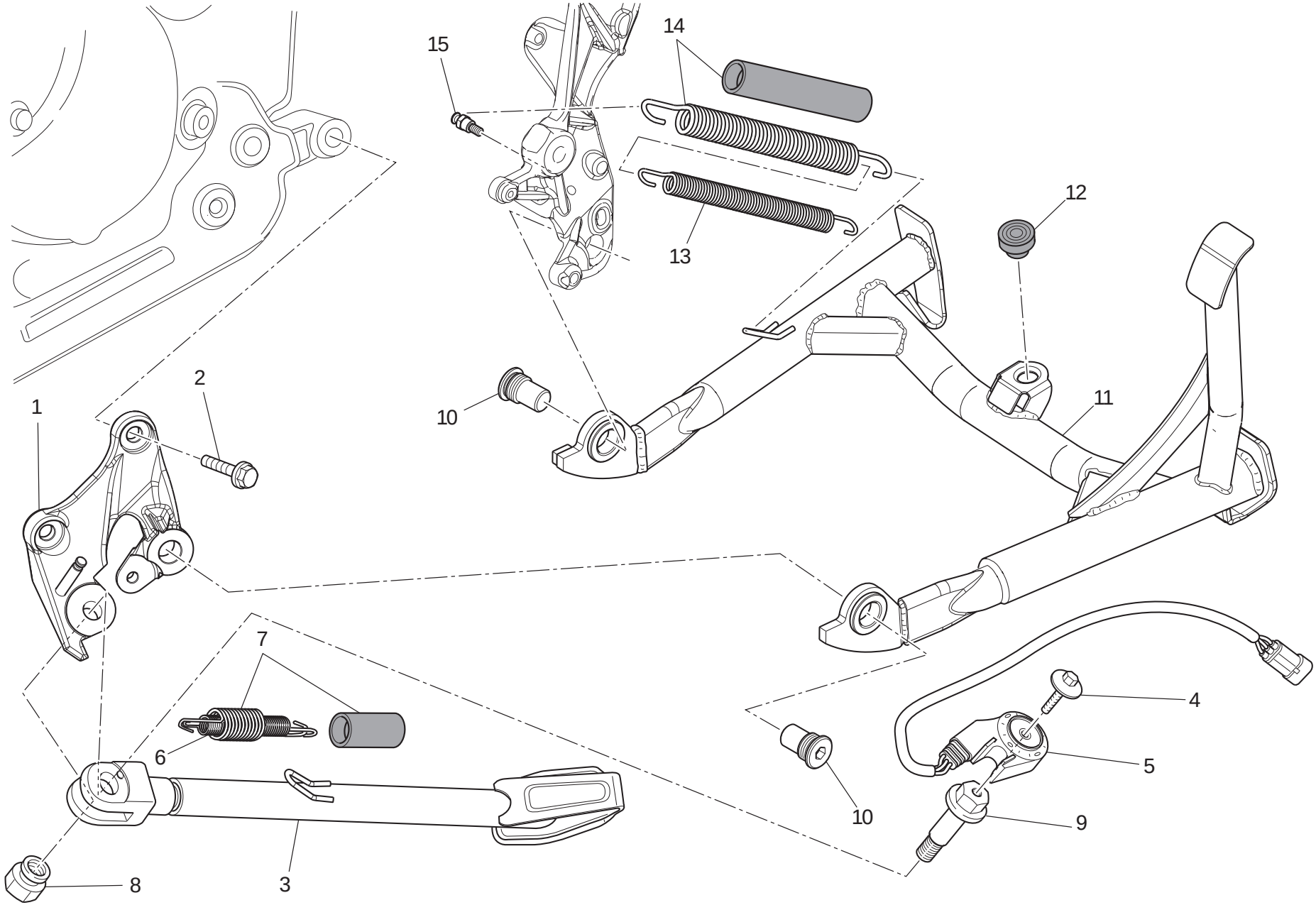

TAVOLA DRAWING TABLE BILD TABLA 022a

Cavalletti | Stands | Béquilles | Ständer | Caballetes

NOTE NOTES NOTES MARKE NOTAS	POS. NO. N. INDEX POS.	N.CODICE CODE NO. Nr. CODE ATRIKEL Nr. CODICO Nr.	DENOMINAZIONE	DESCRIPTION	DESIGNATION	BEZEICHNUNG	DENOMINACION	VALIDITA' VALIDITY VALIDITE GÜLTIG VALIDEZ	Q.TA' Q.TY Q.TE M.GE C.AD
	1	556.2.055.1B	Piastra	Plate	Plaque	Platte	Soporte		1
	2	779.1.622.1B	Vite	Screw	Vis	Schraube	Tornillo		2
	3	556.1.054.2A	Cavalletto laterale	Side stand	Béquille laterale	Seitenständer	Caballete lateral		1
	4	779.4.005.3A	Vite	Screw	Vis	Schraube	Tornillo		1
	5	539.1.023.4B	Interruttore cavalletto	Stand switch	Contacteur béquille	Seitenständerschalter	Interruptor caballete		1
	6	799.1.508.1A	Molla interna	Inner spring	Ressort interne	Innere Feder	Muelle interior		1
	7	799.2.160.2A	Molla completa	Complete spring	Ressort complet	Komplette Feder	Muelle completo		1
	8	749.4.112.8B	Dado	Nut	Ecrou	Mutter	Tuerca		1
	9	821.1.103.2A	Perno di rotazione	Pivot	Pivot de rotation	Drehbolzen	Perno de rotación		1
	10	779.1.646.1A	Vite speciale	Special screw	Vis spéciale	Spezialschraube	Tornillo especial		2
	11	555.1.050.1E	Cavalletto centrale	Central stand	Béquille centrale	Mittlerer Ständer	Caballete central		1
	12	764.1.063.1A	Gommino	Rubber pad	Joint en caoutchouc	Gummistück	Junta de goma		1
	13	799.1.527.1A	Molla interna	Inner spring	Ressort interne	Innere Feder	Muelle interior		1
	14	799.2.512.1B	Molla completa	Complete spring	Ressort complet	Komplette Feder	Muelle completo		1
	15	821.1.358.1A	Perno	Pin	Pivot	Zapfen	Perno		1

TAVOLA
DRAWING
TABLE
BILD
TABLA
023

Comando frizione | Clutch control | Commande d'embrayage | Kupplungssteuerung | Mando embrague

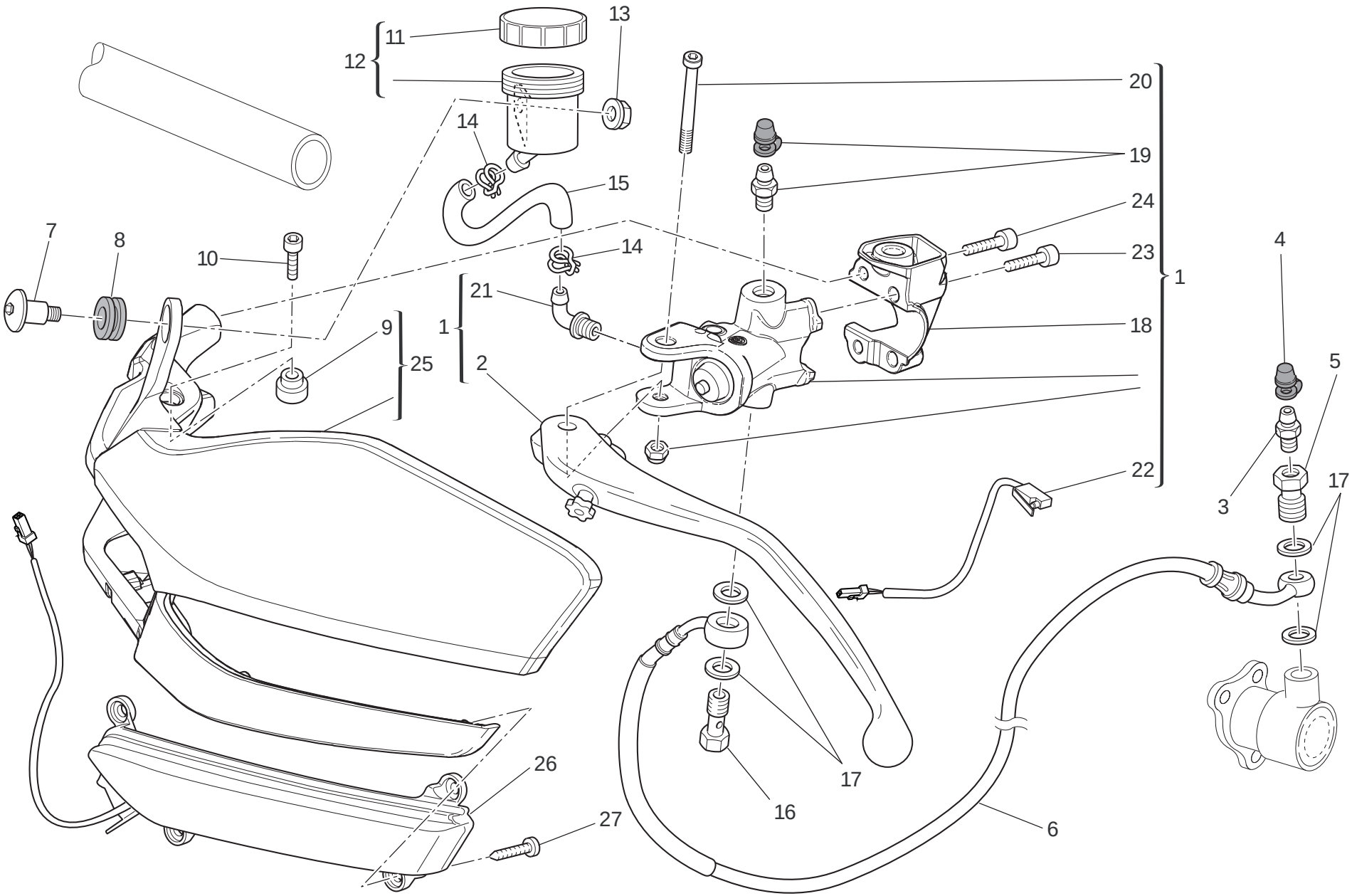

TAVOLA DRAWING TABLE BILD TABLA 023

Comando frizione | Clutch control | Commande d'embrayage | Kupplungssteuerung | Mando embrague

NOTE NOTES NOTES MARKE NOTAS	POS. NO. N. INDEX POS.	N.CODICE CODE NO. Nr. CODE ATRIKEL Nr. CODICO Nr.	DENOMINAZIONE	DESCRIPTION	DESIGNATION	BEZEICHNUNG	DENOMINACION	VALIDITA' VALIDITY VALIDITE GÜLTIG VALIDEZ	Q.TA' Q.TY Q.TE M.GE C.AD
	1	630.4.047.1A	Pompa comando frizione	Clutch drive pump	Pompe commande embrayage	Kupplungssteuerungspumpe	Bomba mando embrague		1
	2	631.4.034.1A	Leva comando frizione	Clutch control lever	Levier de commande embrayage	Kupplungshebel	Leva mando embrague		1
	3	187.1.002.1A	Spurgo	Bleed	Vidange	Ablaß	Purga		1
	4	612.4.005.1A	Parapolvere	Dust seal	Protection anti-poussières	Staubschutz	Guardapolvo		1
	5	779.1.397.1A	Vite speciale	Special screw	Vis spéciale	Spezialschraube	Tornillo especial		1
	6	632.1.051.1A	Tubo comando frizione (TRECCIA METALLICA)	Clutch control pipe (METAL PLAITED)	Tube commande embrayage (TRESSE METALLIQUE)	Kupplungssteuerungsleitung (DRAHTGEFLECHT)	Tubo mando embrague (TREZA METALICA)		1
	7	779.1.092.1A	Vite	Screw	Vis	Schraube	Tornillo		1
	8	0370.72.020	Gommino antivibrante	Vibration damper pad	Joint en caoutchouc anti-vibration	Schwingungsdämpfergummi	Junta de goma anti-vibración		1
	9	713.1.917.1A	Distanziale	Spacer	Entretoise	Distanzstück	Distancial		1
	10	771.1.040.1B	Vite	Screw	Vis	Schraube	Tornillo		1
	11	893.4.005.1A	Tappo	Cap	Bouchon	Verschluß	Tapón		1
	12	585.4.008.1A	Serbatoio olio completo	Complete oil tank	Réservoir d'huile complet	Kompletter Öltank	Depósito aceite completo		1
	13	748.1.035.1B	Dado	Nut	Ecrou	Mutter	Tuerca		1
	14	741.4.043.1A	Passatubo	Hose guide	Passe-tube	Leitungsführung	Pasatubo		2
	15	877.1.111.1A	Tubo	Tube	Tube	Rohr	Tubo		1
	16	779.1.366.1AB	Vite speciale	Special screw	Vis spéciale	Spezialschraube	Tornillo especial		1
	17	852.5.024.1A	Guarnizione sp.1	Gasket th.1	Garniture èp.1	Dichtung stàrke 1	Junta esp.1		4
	18	808.1.128.1AA	Morsetto	Clamp	Etau	Klemme	Borne		1
	19	631.4.028.1A	Ricambio spurgo	Spare bleed union	Kit vidange	Ersatzteil Ablaß	Recambio purga		1
	20	626.4.056.1A	Perno	Pin	Pivot	Zapfen	Perno		1
	21	631.4.008.1A	Ricambio raccordo	Spare union	Raccord de rechange	Ersatzteil Anschluß	Recambio empalme		1
	22	539.4.061.1A	Microinterruttore	Microswitch	Micro-interrupteur	Mikroschalter	Microinterruptor		1
	23	771.5.671.3B	Vite	Screw	Vis	Schraube	Tornillo		2
	24	771.5.644.3B	Vite	Screw	Vis	Schraube	Tornillo		2

TAVOLA
DRAWING
TABLE
BILD
TABLA

023

Comando frizione | Clutch control | Commande d'embrayage | Kupplungssteuerung | Mando embrague

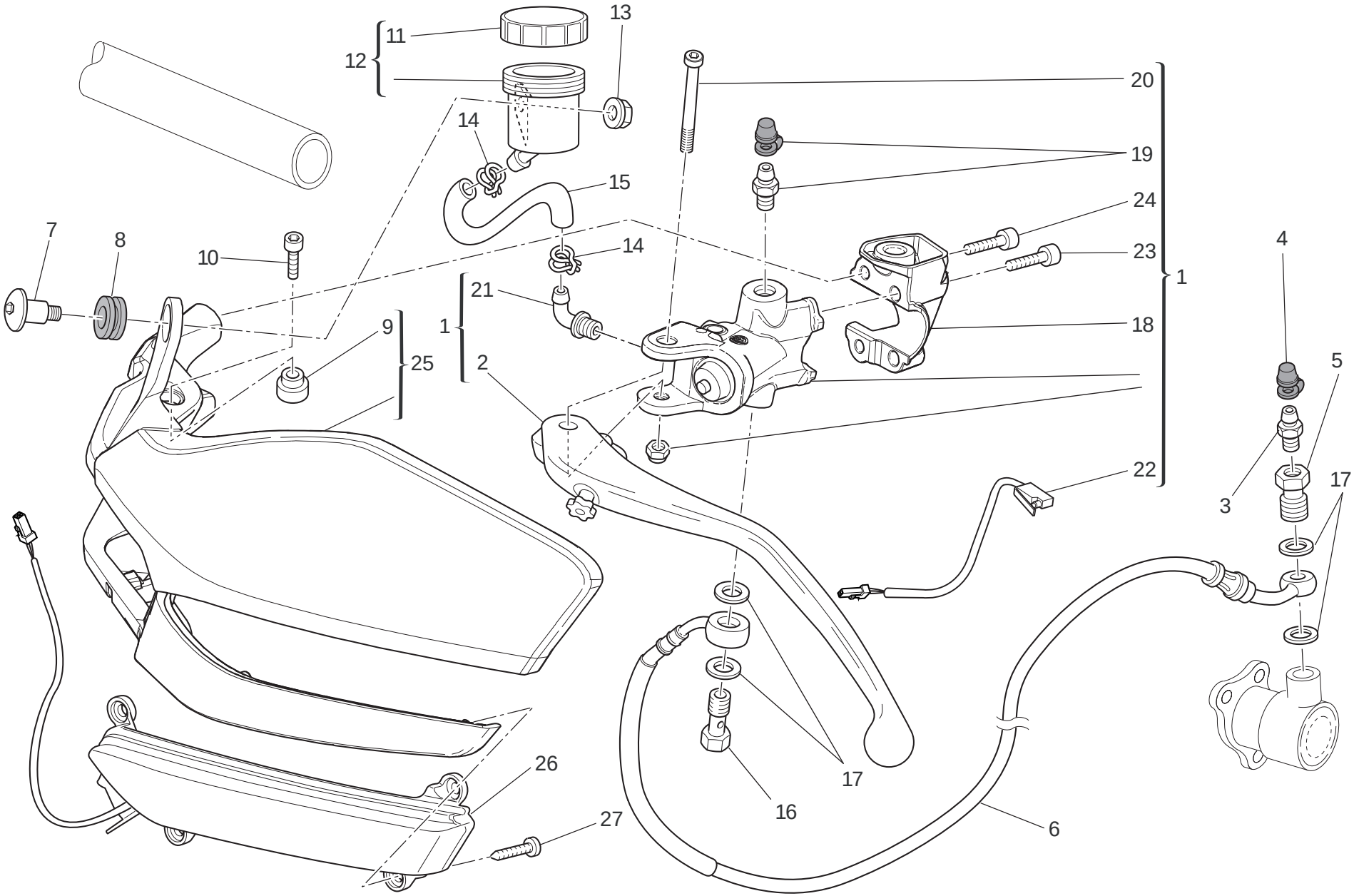

TAVOLA DRAWING TABLE BILD TABLA 023

Comando frizione | Clutch control | Commande d'embrayage | Kupplungssteuerung | Mando embrague

NOTE NOTES NOTES MARKE NOTAS	POS. NO. N. INDEX POS.	N.CODICE CODE NO. Nr. CODE ATRIKEL Nr. CODICO Nr.	DENOMINAZIONE	DESCRIPTION	DESIGNATION	BEZEICHNUNG	DENOMINACION	VALIDITA' VALIDITY VALIDITE GÜLTIG VALIDEZ	Q.TA' Q.TY Q.TE M.GE C.AD
	25	460.2.385.1A	Paramano (sinistro)	Hand guard (L.H.)	Protection-main (gauche)	Handschutz (link)	Protección mano (izquierdo)		1
	26	530.1025.1A	Indicatore di direzione (anteriore) (sinistro)	Turn indicator (front) (L.H.)	Clignotant (avant) (gauche)	Fahrtrichtungsanzeige (vorderes) (link)	Indicador de dirección (delantero) (izquierdo)		1
	27	774.5.013.1A	Vite	Screw	Vis	Schraube	Tornillo		4

TAVOLA
DRAWING
TABLE
BILD
TABLA

024

Freno anteriore | Front brake | Frein avant | Vorderradbremse | Freno delantero

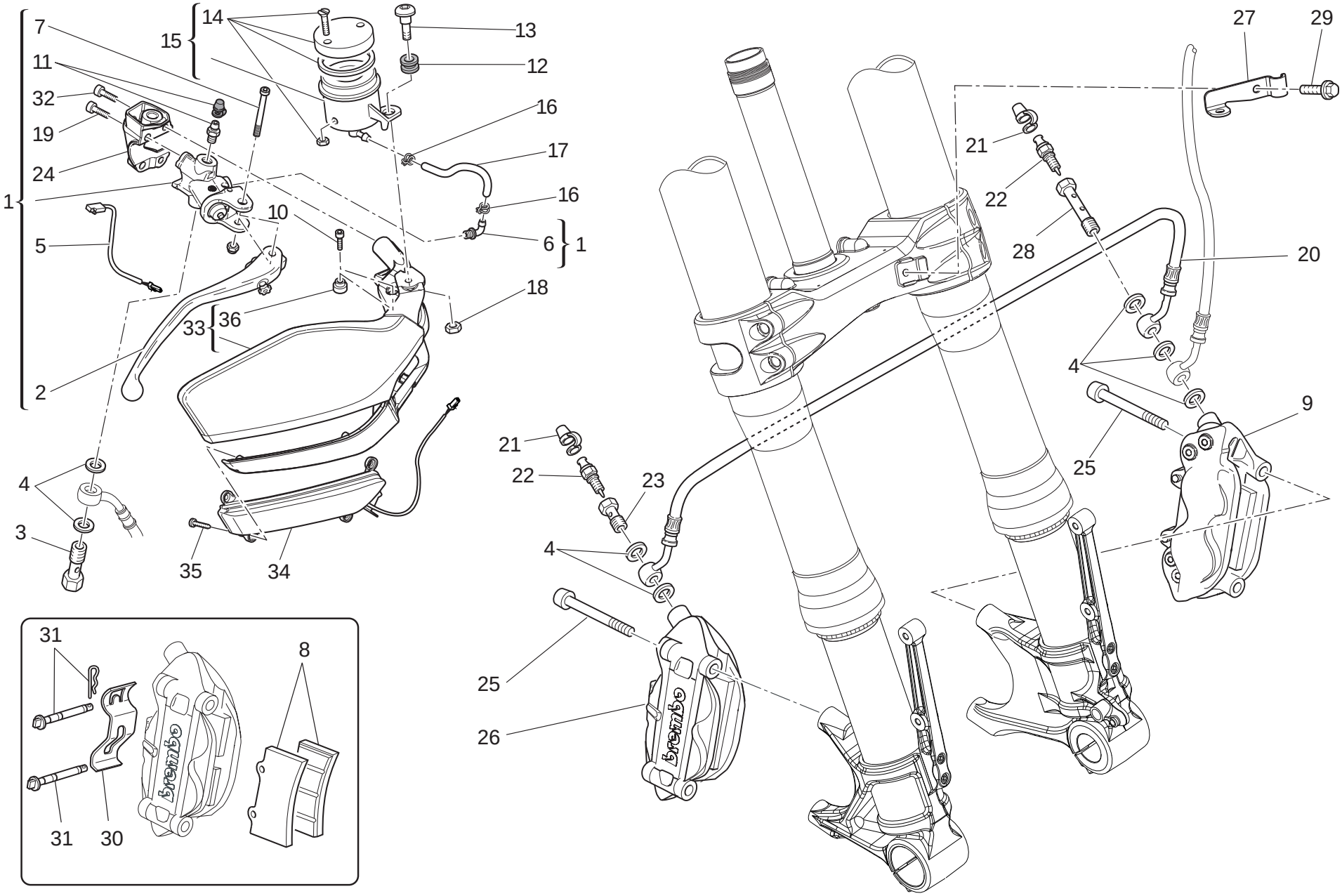

TAVOLA DRAWING TABLE BILD TABLA 024

Freno anteriore | Front brake | Frein avant | Vorderradbremse | Freno delantero

NOTE NOTES NOTES MARKE NOTAS	POS. NO. N. INDEX POS.	N.CODICE CODE NO. Nr. CODE ATRIKEL Nr. CODICO Nr.	DENOMINAZIONE	DESCRIPTION	DESIGNATION	BEZEICHNUNG	DENOMINACION	VALIDITA' VALIDITY VALIDITE GÜLTIG VALIDEZ	Q.TA' Q.TY Q.TE M.GE C.AD
	1	624.4.056.1A	Pompa freno anteriore	Front brake pump	Pompe frein AV.	Pumpe für Vorderradbremse	Bomba freno delantero		1
	2	631.4.033.1A	Leva comando freno	Brake control lever	Levier de commande frein	Bremshebel	Leva mando freno		1
	3	779.1.366.1AB	Vite speciale	Special screw	Vis spéciale	Spezialschraube	Tornillo especial		1
	4	852.5.024.1A	Guarnizione sp.1	Gasket th.1	Garniture èp.1	Dichtung stàrke 1	Junta esp.1		7
	5	539.4.062.1A	Microinterruttore	Microswitch	Micro-interrupteur	Mikroschalter	Microinterruptor		1
	6	631.4.008.1A	Ricambio raccordo	Spare union	Raccord de rechange	Ersatzteil Anschluß	Recambio empalme		1
	7	626.4.056.1A	Perno	Pin	Pivot	Zapfen	Perno		1
	8	613.4.041.1A	Coppia pastiglie	Pads pair	Paire de plaquettes	Paar Bremsbeläge	Par pastillas		2
	9	610.4.099.1A	Pinza freno (sinistra)	Brake caliper (L.H.)	Pince frein (gauche)	Bremszange (linker)	Pinza freno (izquierda)		1
	10	771.1.040.1B	Vite	Screw	Vis	Schraube	Tornillo		1
	11	631.4.028.1A	Ricambio spurgo	Spare bleed union	Kit vidange	Ersatzteil Ablaß	Recambio purga		1
	12	0370.72.020	Gommino antivibrante	Vibration damper pad	Joint en caoutchouc anti-vibration	Schwingungsdämpfergummi	Junta de goma anti-vibración		1
	13	779.1.092.1A	Vite	Screw	Vis	Schraube	Tornillo		1
	14	0000.68490	Ricambio tappo	Spare cap	Kit bouchon	Ersatzteil Verschluß	Recambio tapón		1
	15	585.4.018.1A	Serbatoio olio completo	Complete oil tank	Réservoir d'huile complet	Kompletter Öltank	Depósito aceite completo		1
	16	741.4.043.1A	Passatubo	Hose guide	Passe-tube	Leitungsführung	Pasatubo		2
	17	877.1.111.1A	Tubo	Tube	Tube	Rohr	Tubo		1
	18	748.1.035.1B	Dado	Nut	Ecrou	Mutter	Tuerca		1
	19	771.5.671.3B	Vite	Screw	Vis	Schraube	Tornillo		2
	20	618.1.024.1A	Tubo freno anteriore	Front brake line	Tube frein AV.	Vordere bremsleitung	Tubo freno delantero		1
	21	612.4.005.1A	Parapolvere	Dust seal	Protection anti-poussières	Staubschutz	Guardapolvo		2
	22	187.1.002.1A	Spurgo	Bleed	Vidange	Ablaß	Purga		2
	23	779.1.397.1A	Vite speciale	Special screw	Vis spéciale	Spezialschraube	Tornillo especial		1
	24	808.1.127.1AA	Morsetto (destro) (NERO OPACO)	Clamp (R.H.) (MATT BLACK)	Etau (droit) (NOIR MAT)	Klemme (recht) (SCHWARZ MATT)	Borne (derecho) (NEGRO OPACO)		1
	25	779.1.511.1B	Vite	Screw	Vis	Schraube	Tornillo		4

N° CATALOGO: 915.1.315.1A
EMESSO: 10 - 10
CATALOGUE No: 915.1.315.1A
ISSUED: 10 - 10
Nr. CATALOGUE: 915.1.315.1A
IMPRIMEE: 10 - 10
KATALOG Nr: 915.1.315.1A
HERAUSGEGEBEN: 10 - 10
N° CATALOGO: 915.1.315.1A
IMPRIMIDA: 10 - 10

TAVOLA
DRAWING
TABLE
BILD
TABLA

024

Freno anteriore | Front brake | Frein avant | Vorderradbremse | Freno delantero

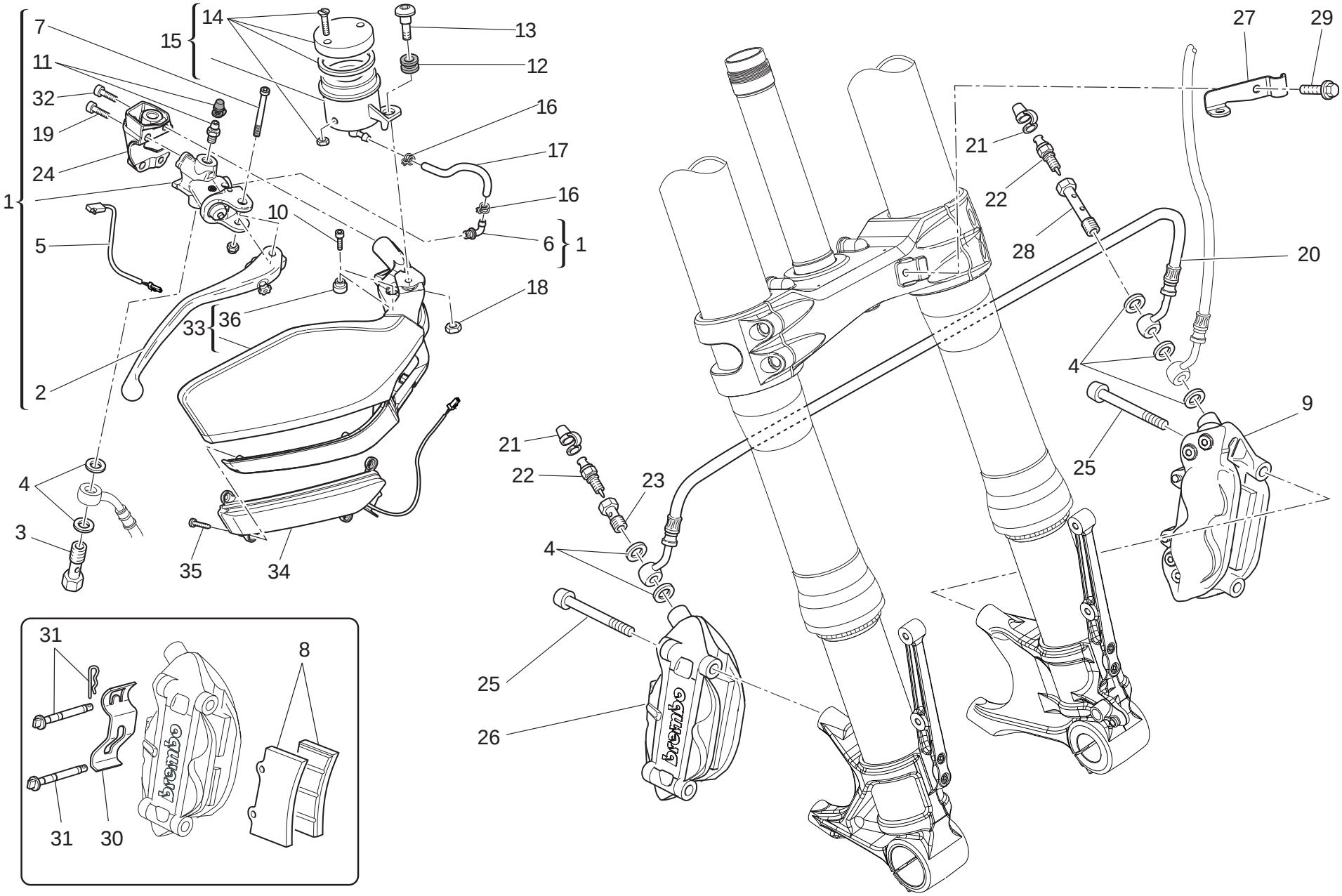

TAVOLA DRAWING TABLE BILD TABLA 024

Freno anteriore | Front brake | Frein avant | Vorderradbremse | Freno delantero

NOTE NOTES NOTES MARKE NOTAS	POS. NO. N. INDEX POS.	N.CODICE CODE NO. Nr. CODE ATRIKEL Nr. CODICO Nr.	DENOMINAZIONE	DESCRIPTION	DESIGNATION	BEZEICHNUNG	DENOMINACION	VALIDITA' VALIDITY VALIDITE GÜLTIG VALIDEZ	Q.TA' Q.TY Q.TE M.GE C.AD
	26	610.4.100.1A	Pinza freno (destra)	Brake caliper (R.H.)	Pince frein (droite)	Bremszange (rechter)	Pinza freno (derecha)		1
	27	830.1.565.1D	Staffa	Bracket	Bride	Bügel	Soporte		1
	28	779.1.465.1A	Vite speciale	Special screw	Vis spéciale	Spezialschraube	Tornillo especial		1
	29	772.1.059.1A	Vite	Screw	Vis	Schraube	Tornillo		1
	30	612.4.037.1A	Molletta	Spring	Ressort	Feder	Pasador		2
	31	612.4.014.1A	Ricambio perni e molletta	Spare pins and spring	Kit goujons et ressort	Ersatzteile Bolzen mit Feder	Recambios pernos y resorte		2
	32	771.5.644.3B	Vite	Screw	Vis	Schraube	Tornillo		2
	33	460.2.384.1A	Paramano (destro)	Hand guard (R.H.)	Protection-main (droit)	Handschutz (recht)	Protección mano (derecho)		1
	34	530.1.024.1A	Indicatore di direzione (anteriore) (destro)	Turn indicator (front) (R.H.)	Clignotant (avant) (droit)	Fahrtrichtungsanzeige (vorderes) (recht)	Indicador de dirección (delantero) (derecho)		1
	35	774.5.013.1A	Vite	Screw	Vis	Schraube	Tornillo		4
	36	713.1.917.1A	Distanziale	Spacer	Entretoise	Distanzstück	Distancial		1

TAVOLA
DRAWING
TABLE
BILD
TABLA

024a

Impianto antibloccaggio freni (abs)

Antilock braking system (abs)

Système antiblocage des freins (abs)

Abs-system

Sistema antibloqueo de frenos (abs)

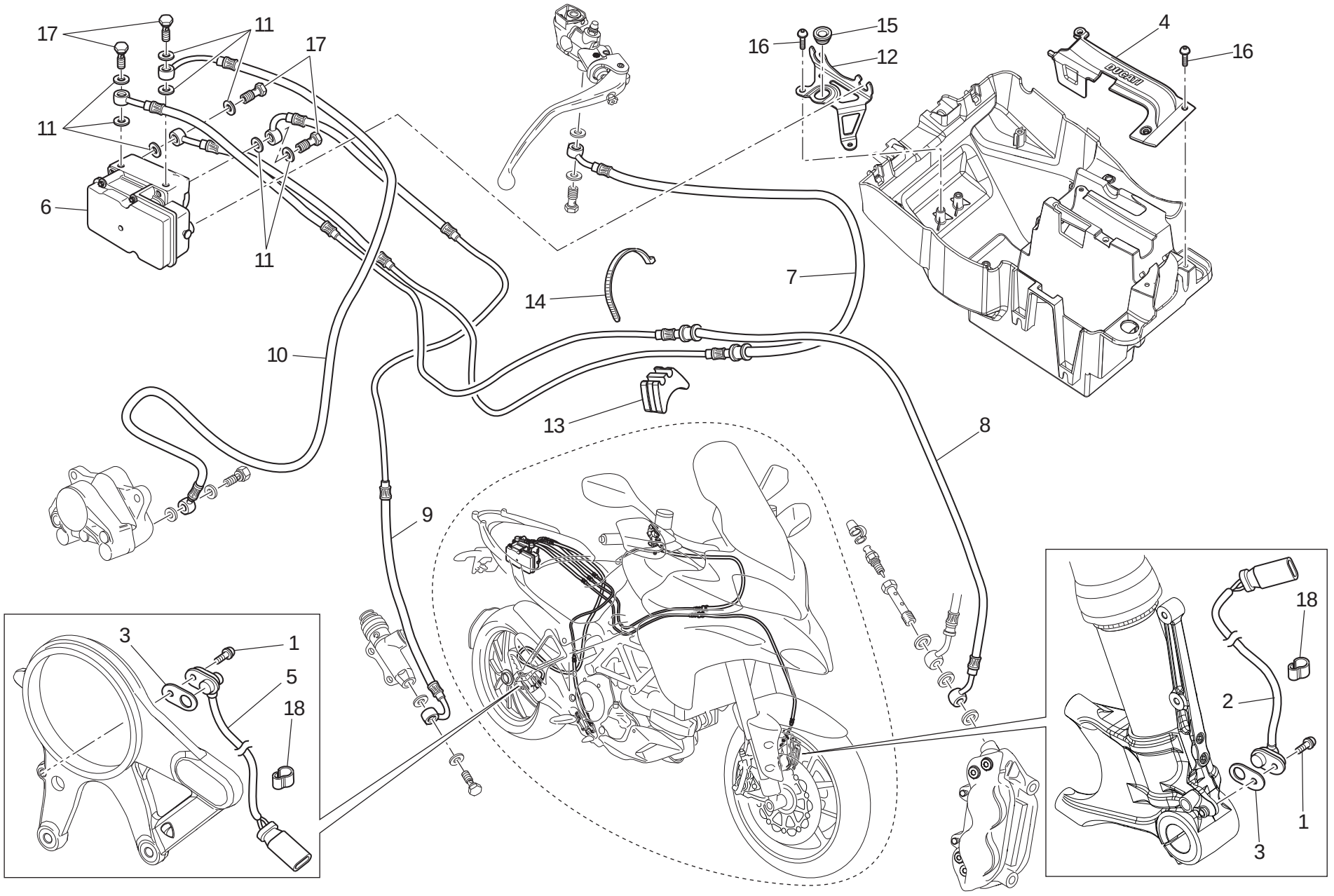

TAVOLA DRAWING TABLE BILD TABLA **024a**

Impianto antibloccaggio freni (abs) | Antilock braking system (abs) | Système antiblocage des freins (abs) | Abs-system | Sistema antibloqueo de frenos (abs)

NOTE NOTES NOTES MARKE NOTAS	POS. NO. N. INDEX POS.	N.CODICE CODE NO. Nr. CODE ATRIKEL Nr. CODICO Nr.	DENOMINAZIONE	DESCRIPTION	DESIGNATION	BEZEICHNUNG	DENOMINACION	VALIDITA' VALIDITY VALIDITE GÜLTIG VALIDEZ	Q.TA' Q.TY Q.TE M.GE C.AD
	1	772.5.029.1A	Vite	Screw	Vis	Schraube	Tornillo		2
	2	552.1.212.1B	Sensore velocità (ABS) (anteriore)	Speed sensor (ABS) (front)	Capteur vitesse (ABS) (avant)	Sensor Geschwindigkeit (ABS) (vorderes)	Sensor velocidad (ABS) (delantero)		1
	3	713.1.920.1A	Guarnizione sp. 0,5	Gasket th.0.5	Garniture ép. 0,5	Dichtung Stärke 0,5	Junta esp. 0,5		12
	3	713.1.490.1A	Guarnizione sp. 0,2	Gasket th.02	Garniture ép. 0,2	Dichtung Stärke 0,2	Joint épaisseur 0,2		4
	4	247.1.352.1A	Coperchio	Cover	Couvercle	Deckel	Tapa		1
	5	552.1.211.1B	Sensore velocità (ABS) (posteriore)	Speed sensor (ABS) (rear)	Capteur vitesse (ABS) (arriere)	Sensor Geschwindigkeit (ABS) (hinterers)	Sensor velocidad (ABS) (trasero)		1
	6	542.4.025.2A	Centralina ABS	ABS unit	Centrale ABS	ABS Steuergehäuse	Centralita ABS		1
	7	618.1.022.1A	Tubo pompa anteriore - centralina	Front master cylinder - CPU line	Durite maître cylindre AV - boîtier	Leitung vordere Pumpe - Steuergerät	Tubo bomba delantera - central		1
	8	618.1.023.1A	Tubo centralina - pinze anteriori	CPU - front calipers line	Durit boîtier - étriers avant	Leitung Steuergerät - Vordere Bremssättel	Tubo central -pinzas delanteras		1
	9	619.1.028.1A	Tubo pompa posteriore - centralina	Rear master cylinder - CPU line	Durite maître cylindre AR - boîtier	Leitung hintere Pumpe - Steuergerät	Tubo bomba trasera - central		1
	10	619.1.029.1A	Tubo centralina - pinza posteriore	CPU - rear caliper line	Durit boîtier - étrier arriere	Leitung Steuergerät - Hinter Bremssättel	Tubo central - pinza trasera		1
	11	852.5.024.1A	Guarnizione sp.1	Gasket th.1	Garniture èp.1	Dichtung stärke 1	Junta esp.1		8
	12	830.1.563.1A	Supporto (ABS)	Holder (ABS)	Support (ABS)	Halterung (ABS)	Soporte (ABS)		1
	13	866.1.045.1A	Tampone	Pad	Tampon	Stopfen	Apoyo		2
	14	0691.91.030	Passatubo	Hose guide	Passe-tube	Leitungsführung	Pasatubo		2
	15	866.4.005.1A	Tampone in gomma	Rubber pad	Tampon en caoutchouc	Gummistopfen	Apoyo de goma		1
	16	774.4.004.1A	Vite	Screw	Vis	Schraube	Tornillo		6
	17	779.1.366.1AB	Vite speciale	Special screw	Vis spéciale	Spezialschraube	Tornillo especial		4
	18	758.4.060.1A	Passacavo	Fairlead	Passe-câble	Kabeldurchführung	Pasa-cable		14

TAVOLA
DRAWING
TABLE
BILD
TABLA
025

Freno posteriore | Rear brake | Frein arrière | Hinterradbremse | Freno trasero

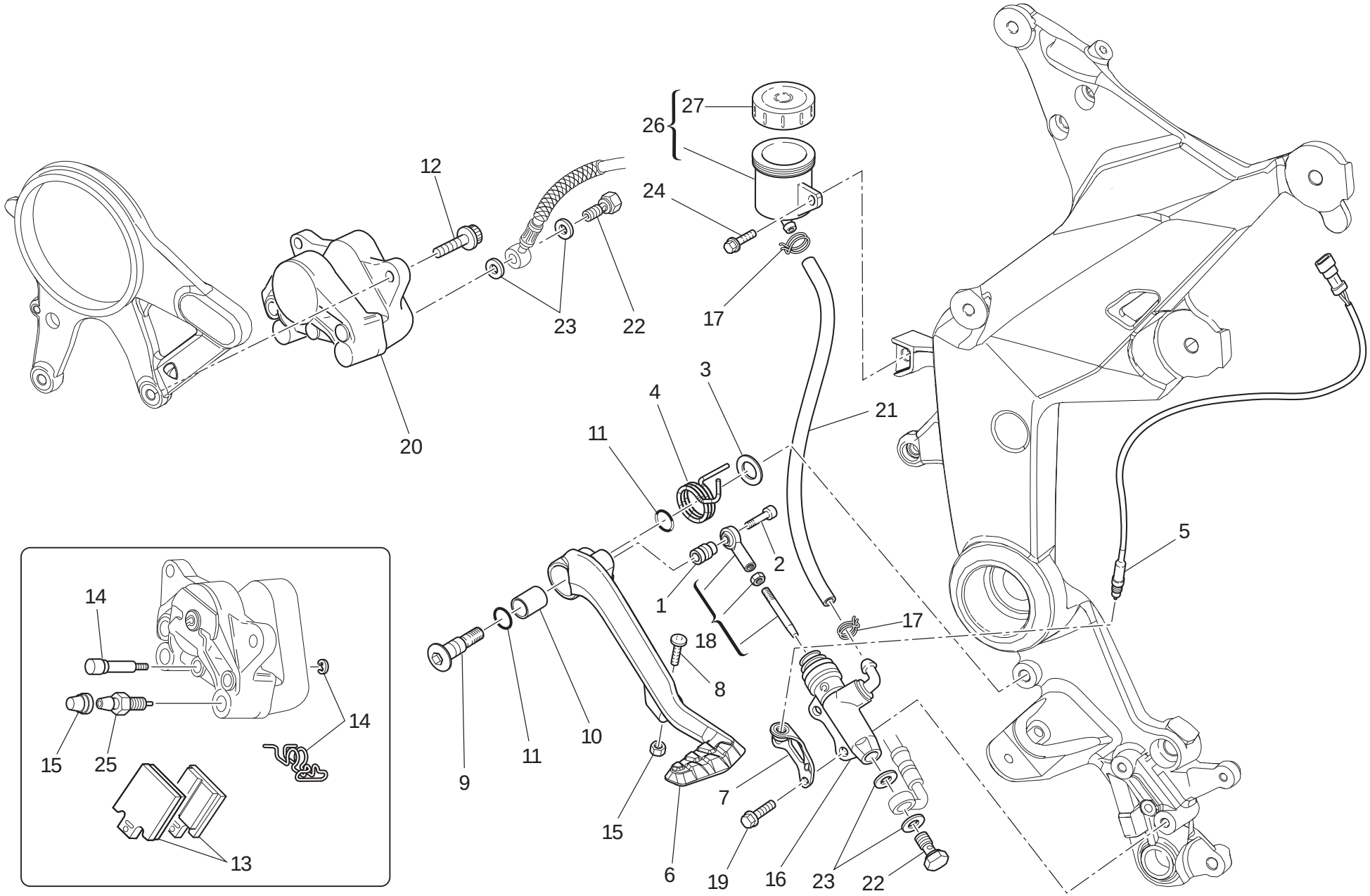

TAVOLA DRAWING TABLE BILD TABLA 025

Freno posteriore | Rear brake | Frein arrière | Hinterradbremse | Freno trasero

NOTE NOTES NOTES MARKE NOTAS	POS. NO. N. INDEX POS.	N.CODICE CODE NO. Nr. CODE ATRIKEL Nr. CODICO Nr.	DENOMINAZIONE	DESCRIPTION	DESIGNATION	BEZEICHNUNG	DENOMINACION	VALIDITA' VALIDITY VALIDITE GÜLTIG VALIDEZ	Q.TA' Q.TY Q.TE M.GE C.AD
	1	821.1.331.1A	Distanziale	Spacer	Entretoise	Distanzstück	Distancial		1
	2	771.5.070.8B	Vite	Screw	Vis	Schraube	Tornillo		1
	3	852.1.151.1A	Rosetta	Washer	Rosette	Unterlegscheibe	Arandela		1
	4	799.1.507.1A	Molla	Spring	Ressort	Feder	Muelle		1
	5	539.4.003.1A	Interruttore freno (posteriore)	Brake switch (rear)	Contacteur de frein (arriere)	Bremsschalter (hinterers)	Interruptor freno (trasero)		1
	6	457.2.048.2A	Leva comando freno (posteriore)	Brake control lever (rear)	Levier de commande frein (arriere)	Bremshebel (hinterers)	Leva mando freno (trasero)		1
	7	473.1.790.1A	Staffa	Bracket	Bride	Bügel	Soporte		1
	8	779.1.237.1B	Vite di regolazione	Adjusting screw	Vis de réglage	Einstellschraube	Tornillo de regulación		1
	9	821.1.170.1B	Perno	Pin	Pivot	Zapfen	Perno		1
	10	712.1.034.1A	Boccola	Bush	Douille	Buchse	Casquillo		1
	11	886.4.116.1A	Guarnizione OR	O-ring	Joint d'étanchéité	Dichtung OR	Junta OR		2
	12	771.5.723.8B	Vite	Screw	Vis	Schraube	Tornillo		2
	13	613.4.038.1A	Coppia pastiglie	Pads pair	Paire de plaquettes	Paar Bremsbeläge	Par pastillas		1
	14	612.4.016.1A	Ricambio perni e molletta	Spare pins and spring	Kit goujons et ressort	Ersatzteile Bolzen mit Feder	Recambios pernos y resorte		1
	15	612.4.008.1A	Parapolvere	Dust seal	Protection anti-poussières	Staubschutz	Guardapolvo		1
	16	625.4.031.1A	Pompa freno posteriore	Rear brake pump	Pompe frein AR.	Pumpe für Hinterradbremse	Bomba freno trasero		1
	17	741.4.043.1A	Passatubo	Hose guide	Passe-tube	Leitungsführung	Pasatubo		2
	18	117.2.113.1A	Asta di registro	Adjuster rod	Tige de réglage	Einstellstab	Varilla de regulación		1
	19	771.5.667.8B	Vite	Screw	Vis	Schraube	Tornillo		2
	20	611.4.020.1A	Pinza freno posteriore	Rear brake caliper	Pince frein AR.	Hintere Bremszange	Pinza freno trasero		1
	21	877.1.142.1A	Tubo	Tube	Tube	Rohr	Tubo		1
	22	779.1.366.1AB	Vite speciale	Special screw	Vis spéciale	Spezialschraube	Tornillo especial		2
	23	852.5.024.1A	Guarnizione sp.1	Gasket th.1	Garniture èp.1	Dichtung stàrke 1	Junta esp.1		4
	24	771.5.665.3B	Vite	Screw	Vis	Schraube	Tornillo		1

N° CATALOGO: 915.1.315.1A
EMESSO: 10 - 10
CATALOGUE No: 915.1.315.1A
ISSUED: 10 - 10
Nr. CATALOGUE: 915.1.315.1A
IMPRIMEE: 10 - 10
KATALOG Nr: 915.1.315.1A
HERAUSGEGEBEN: 10 - 10
N° CATALOGO: 915.1.315.1A
IMPRIMIDA: 10 - 10

TAVOLA
DRAWING
TABLE
BILD
TABLA
025

Freno posteriore | Rear brake | Frein arrière | Hinterradbremse | Freno trasero

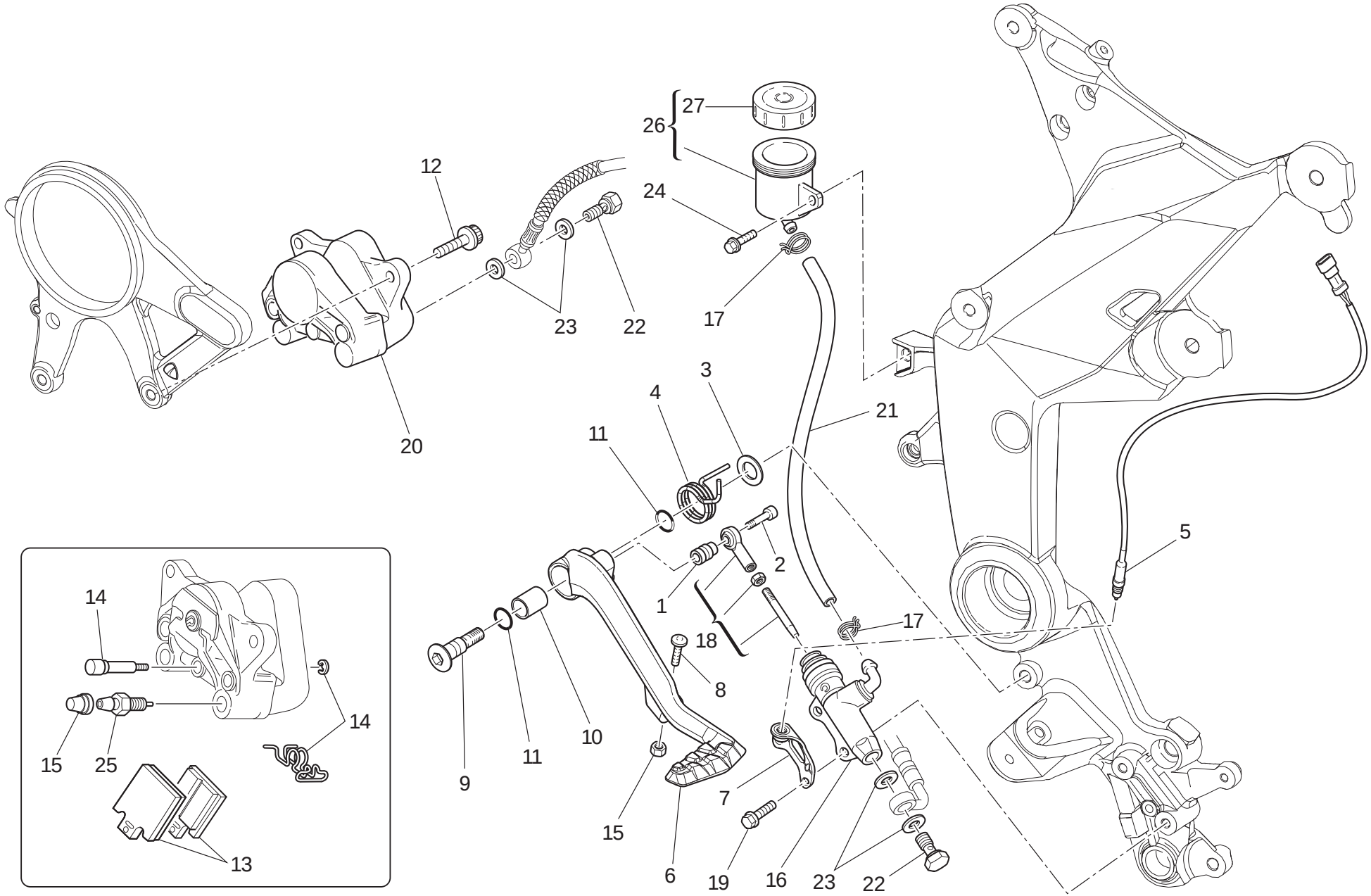

TAVOLA DRAWING TABLE BILD TABLA 025

Freno posteriore | Rear brake | Frein arrière | Hinterradbremse | Freno trasero

NOTE NOTES NOTES MARKE NOTAS	POS. NO. N. INDEX POS.	N.CODICE CODE NO. Nr. CODE ATRIKEL Nr. CODICO Nr.	DENOMINAZIONE	DESCRIPTION	DESIGNATION	BEZEICHNUNG	DENOMINACION	VALIDITA' VALIDITY VALIDITE GÜLTIG VALIDEZ	Q.TA' Q.TY Q.TE M.GE C.AD
	25	631.4.016.1A	Spurgo	Bleed	Vidange	Ablaß	Purga		1
	26	585.4.008.1A	Serbatoio olio completo	Complete oil tank	Réservoir d'huile complet	Kompletter Öltank	Depósito aceite completo		1
	27	893.4.005.1A	Tappo	Cap	Bouchon	Verschluß	Tapón		1

TAVOLA
DRAWING
TABLE
BILD
TABLA
026

Ruota anteriore e posteriore | Front and rear wheels | Roues avant et arrière | Vorder- Und Hinterrad | Ruedas delantera y trasera

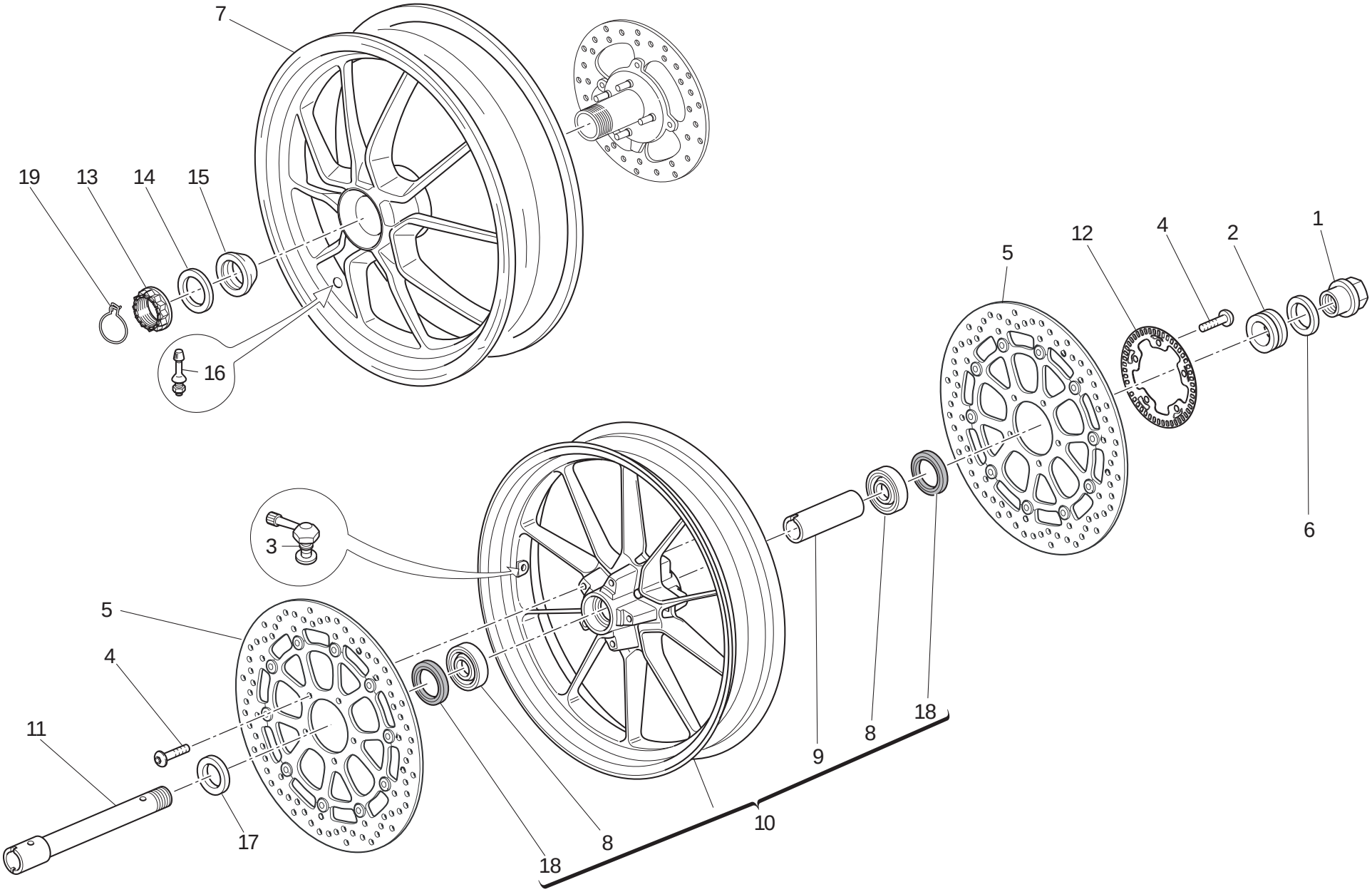

TAVOLA DRAWING TABLE BILD TABLA 026

Ruota anteriore e posteriore | Front and rear wheels | Roues avant et arrière | Vorder- Und Hinterrad | Ruedas delantera y trasera

NOTE NOTES NOTES MARKE NOTAS	POS. NO. N. INDEX POS.	N.CODICE CODE NO. Nr. CODE ATRIKEL Nr. CODICO Nr.	DENOMINAZIONE	DESCRIPTION	DESIGNATION	BEZEICHNUNG	DENOMINACION	VALIDITA' VALIDITY VALIDITE GÜLTIG VALIDEZ	Q.TA' Q.TY Q.TE M.GE C.AD
	1	748.1.065.1A	Dado	Nut	Ecrou	Mutter	Tuerca		1
	2	713.1.197.3A	Distanziale (sinistro)	Spacer (L.H.)	Entretoise (gauche)	Distanzstück (link)	Distancial (izquierdo)		1
	3	497.2.001.2A	Valvola	Valve	Soupape	Ventil	Válvula		1
	4	779.1.399.1A	Vite	Screw	Vis	Schraube	Tornillo		10
	5	492.4.101.1A	Disco freno	Brake disc	Disque frein	Bremsscheibe	Disco freno		2
	6	852.1.222.1A	Rosetta	Washer	Rosette	Unterlegscheibe	Arandela		1
	7	502.1.127.2AT	Cerchio ruota (posteriore)	Wheel rim (rear)	Jante roue (arriere)	Radfelge (hinterers)	Llanta rueda (trasero)		1
	8	702.5.045.1A	Cuscinetto	Bearing	Roulement	Lager	Cojinete		2
	9	714.1.094.1A	Distanziale (interno)	Spacer (internal)	Entretoise (interne)	Distanzstück (inner)	Distancial (interno)		1
	10	501.2.127.1AT	Cerchio ruota (anteriore)	Wheel rim (front)	Jante roue (avant)	Radfelge (vorderes)	Llanta rueda (delantero)		1
	11	819.1.060.1A	Perno ruota (anteriore)	Wheel spindle (front)	Pivot de roue (avant)	Radzapfen (vorderes)	Perno rueda (delantero)		1
	12	504.1.005.1A	Ruota fonica (anteriore)	Impulse wheel (front)	Impulse wheel (avant)	Impulse wheel (vorderes)	Impulse wheel (delantero)		1
	13	750.1.139.1A	Dado	Nut	Ecrou	Mutter	Tuerca		1
	14	852.1.221.1A	Rosetta	Washer	Rosette	Unterlegscheibe	Arandela		1
	15	714.1.074.1A	Distanziale	Spacer	Entretoise	Distanzstück	Distancial		1
	16	497.2.003.1A	Valvola	Valve	Soupape	Ventil	Válvula		1
	17	713.1.196.1A	Distanziale (destro)	Spacer (R.H.)	Entretoise (droit)	Distanzstück (recht)	Distancial (derecho)		1
	18	930.4.052.1A	Anello di tenuta	Seal ring	Bague d'étanchéité	Dichtring	Anillo de retén		2
	19	759.1.022.2A	Fermaglio	Clip	Agrafe	Klammer	Bloqueo		1

TAVOLA
DRAWING
TABLE
BILD
TABLA

026a

Perno ruota posteriore | Rear wheel axle | Axe de roue arrière | Hinterradachse | Perno rueda trasera

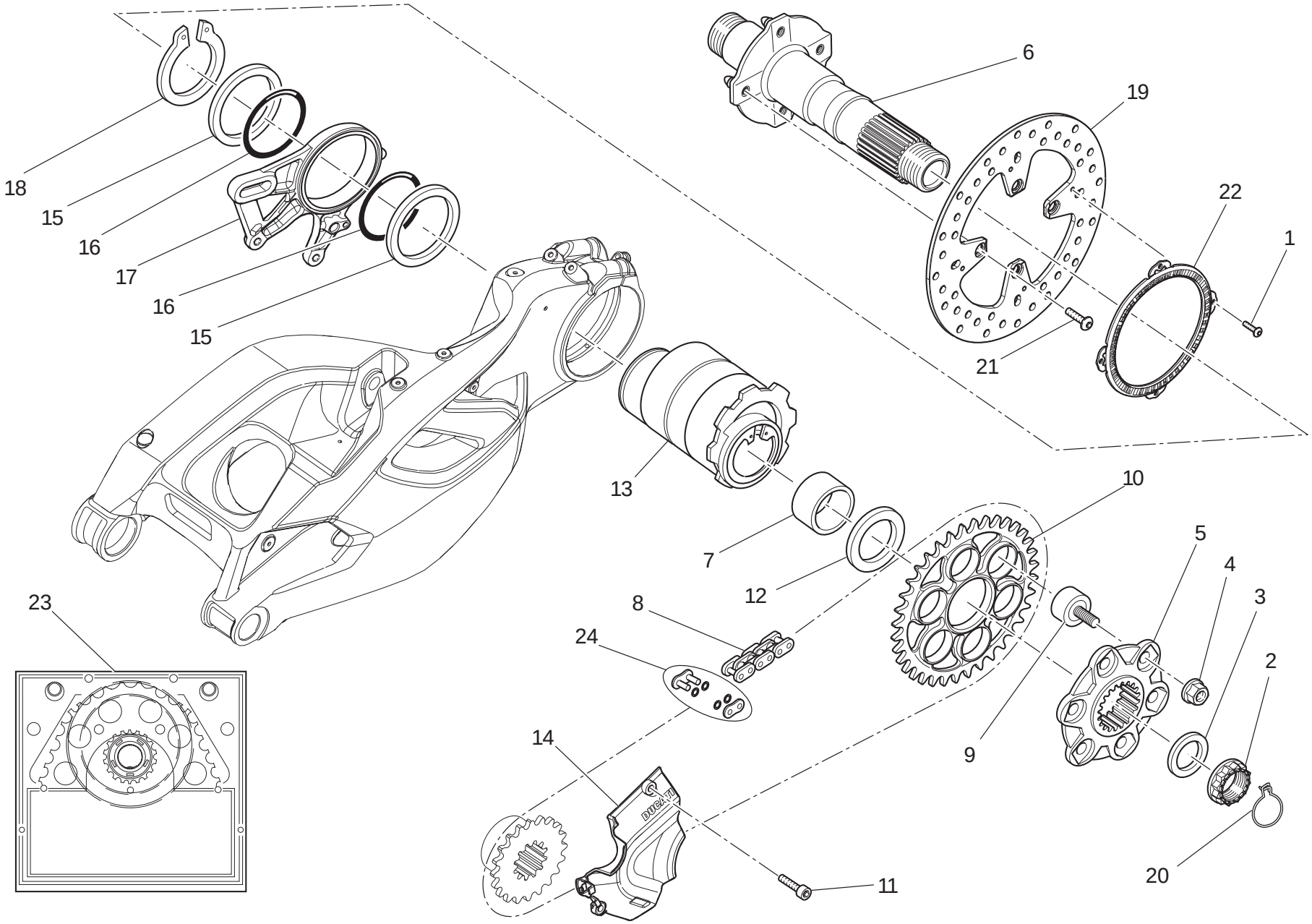

TAVOLA DRAWING TABLE BILD TABLA **026a**

Perno ruota posteriore | Rear wheel axle | Axe de roue arrière | Hinterradachse | Perno rueda trasera

NOTE NOTES NOTES MARKE NOTAS	POS. NO. N. INDEX POS.	N.CODICE CODE NO. Nr. CODE ATRIKEL Nr. CODICO Nr.	DENOMINAZIONE	DESCRIPTION	DESIGNATION	BEZEICHNUNG	DENOMINACION	VALIDITA' VALIDITY VALIDITE GÜLTIG VALIDEZ	Q.TA' Q.TY Q.TE M.GE C.AD
	1	775.1.063.1A	Vite	Screw	Vis	Schraube	Tornillo		4
	2	750.1.139.1A	Dado	Nut	Ecrou	Mutter	Tuerca		1
	3	852.1.221.1A	Rosetta	Washer	Rosette	Unterlegscheibe	Arandela		1
	4	748.1.046.1A	Dado speciale	Special nut	Ecrou spéciale	Spezialmutter	Tuerca especial		6
	5	160.1.369.2B	Flangia portacorona	Rear sprocket flange	Bride porte-couronne	Kranzhalteflansch	Brida porta-corona		1
	6	819.Z.002.1A	Perno ruota (posteriore)	Wheel spindle (rear)	Pivot de roue (arriere)	Radzapfen (hinterers)	Perno rueda (trasero)		1
	7	881.1.054.1A	Anello interno	Inner ring	Bague interne	Innenliegender Ring	Anillo interior		1
	8	676.4.080.1A	Catena 107+1 aperta	Chain 107+1	Chaîne 107+1	Kette 107+1	Cadena 107+1		1
	9	700.1.056.2A	Parastrappi	Rubber cush drive hub	Joint flexible	Elastische Kupplung	Junta amortigüadora		6
	10	494.1.140.1A	Corona Z=40	Ring gear Z=40	Couronne Z=40	Kranz Z=40	Corona Z=40		1
	11	775.5.021.3C	Vite	Screw	Vis	Schraube	Tornillo		2
	12	714.1.075.1A	Distanziale	Spacer	Entretoise	Distanzstück	Distancial		1
	13	756.2.013.1A	Mozzo	Hub	Moyeu	Nabe	Cubo		1
	14	460.1.394.1A	Coperchietto catena	Chain cover	Carter chaîne	Kettenabdeckung	Carter cadena		1
	15	852.1.217.1A	Rosetta	Washer	Rosette	Unterlegscheibe	Arandela		2
	16	886.4.124.1A	Guarnizione OR	O-ring	Joint d'étanchéité	Dichtung OR	Junta OR		2
	17	825.1.044.1A	Piastra portapinza (ABS)	Caliper holder plate (ABS)	Plaque porte-pince (ABS)	Bremszangenplatte (ABS)	Lámina porta-pinza (ABS)		1
	18	884.4.051.1A	Anello seeger	Circlip	Circlip	Seegerring	Anillo seeger		1
	19	492.1.006.1A	Disco freno (posteriore)	Brake disc (rear)	Disque frein (arriere)	Bremsscheibe (hinterers)	Disco freno (trasero)		1
	20	759.1.022.2A	Fermaglio	Clip	Agrafe	Klammer	Bloqueo		1
	21	779.1.488.1A	Vite	Screw	Vis	Schraube	Tornillo		4
	22	504.1.009.1A	Ruota fonica (posteriore)	Impulse wheel (rear)	Impulse wheel (arriere)	Impulse wheel (hinterers)	Impulse wheel (trasero)		1
	23	676.2.076.1A	Kit trasmissione posteriore	Final drive kit	Kit transmission secondaire	Kit Sekundärantriebs	Kit transmisión secundaria		1
	24	677.4.015.1A	Giunto catena	Drive chain joint	Joint de chiane	Kettenkupplung	Empalme cadena		1

TAVOLA
DRAWING
TABLE
BILD
TABLA

027

Telaietto posteriore | Rear subframe | Cadre arrière | Hinterer Rahmenaufsatz | Bastidor trasero

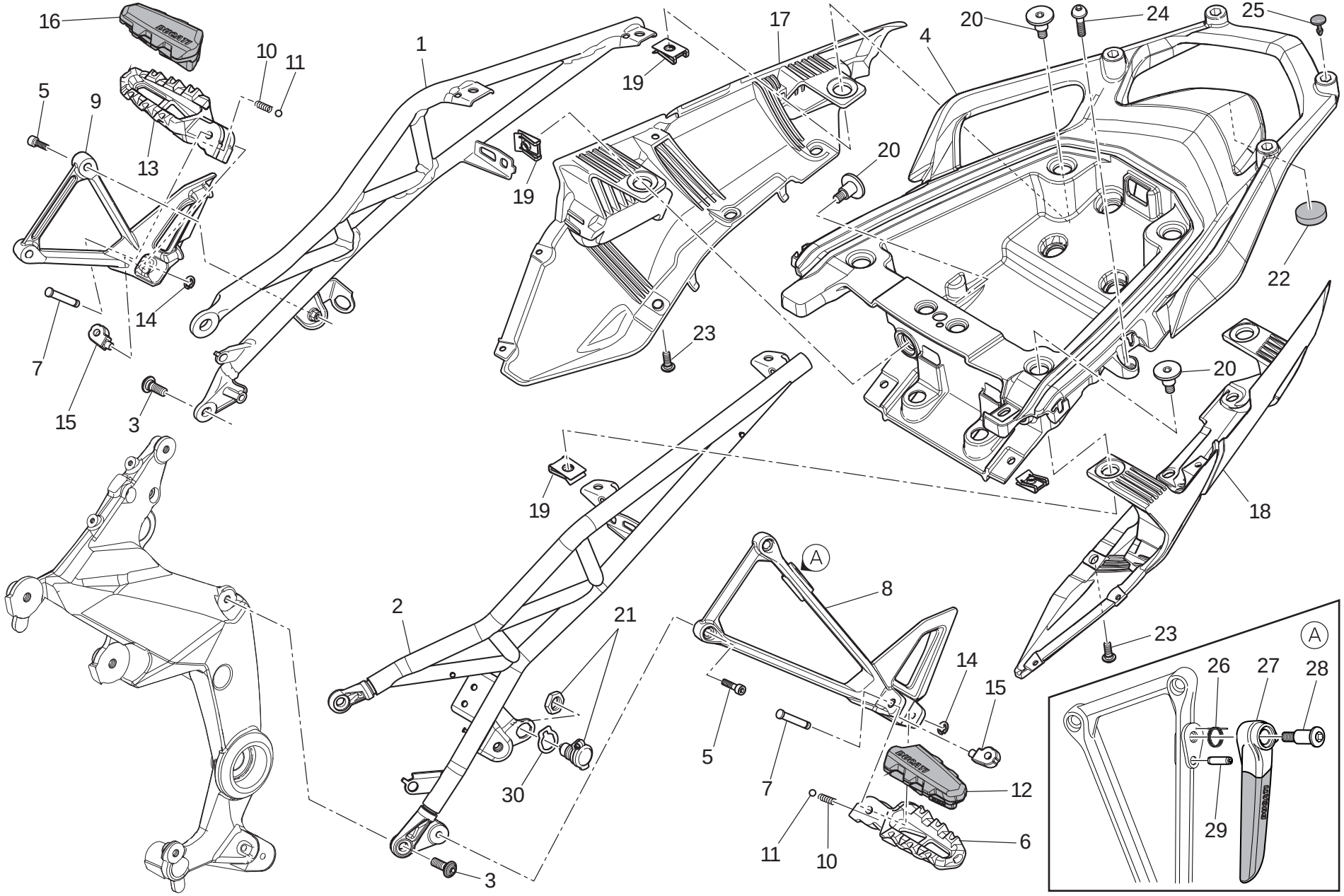

TAVOLA DRAWING TABLE BILD TABLA 027

Telaietto posteriore | Rear subframe | Cadre arrière | Hinterer Rahmenaufsatz | Bastidor trasero

NOTE NOTES NOTES MARKE NOTAS	POS. NO. N. INDEX POS.	N.CODICE CODE NO. Nr. CODE ATRIKEL Nr. CODICO Nr.	DENOMINAZIONE	DESCRIPTION	DESIGNATION	BEZEICHNUNG	DENOMINACION	VALIDITA' VALIDITY VALIDITE GÜLTIG VALIDEZ	Q.TA' Q.TY Q.TE M.GE C.AD
	1	471.1.020.1AA	Telaietto posteriore (destro) (NERO OPACO)	Rear frame (R.H.) (MATT BLACK)	Cadre arriere (droit) (NOIR MAT)	Hint. rahmen (recht) (SCHWARZ MATT)	Chassis trasero (derecho) (NEGRO OPACO)		1
	2	471.1.014.1CA	Telaietto posteriore (sinistro) (NERO OPACO)	Rear frame (L.H.) (MATT BLACK)	Cadre arriere (gauche) (NOIR MAT)	Hint. rahmen (link) (SCHWARZ MATT)	Chassis trasero (izquierdo) (NEGRO OPACO)		1
	3	772.1.108.2B	Vite speciale	Special screw	Vis spéciale	Spezialschraube	Tornillo especial		4
	4	559.1.009.1B	Maniglione (posteriore)	Pillion rider grip (rear)	Poignée (arriere)	Festhaltegriff (hinterers)	Manillón (trasero)		1
	5	771.1.035.1A	Vite	Screw	Vis	Schraube	Tornillo		4
	6	464.1.060.1A	Pedana (sinistra)	Foot peg (L.H.)	Repose-pied (gauche)	Fussraste (linker)	Estribera (izquierda)		1
	7	821.1.068.1B	Perno	Pin	Pivot	Zapfen	Perno		2
	8	824.1.170.2A	Piastra portapedana (posteriore) (sinistra)	Foot peg holder plate (rear) (L.H.)	Plaque porte-repose-pied (arriere) (gauche)	Platte für Fußrastenhalter (hinterers) (linker)	Soporte estribera (trasero) (izquierda)		1
	9	824.1.169.2A	Piastra portapedana (posteriore) (destra)	Foot peg holder plate (rear) (R.H.)	Plaque porte-repose-pied (arriere) (droite)	Platte für Fußrastenhalter (hinterers) (rechter)	Soporte estribera (trasero) (derecha)		1
	10	799.1.024.1A	Molla	Spring	Ressort	Feder	Muelle		2
	11	847.4.002.1A	Sfera	Ball	Bille	Kugel	Esfera		2
	12	765.1.003.1A	Copripedana in gomma (sinistra)	Foot peg rubber cover (L.H.)	Couvre-repose-pied en caoutchouc (gauche)	Fußstützenverkleidung aus Gummi (linker)	Cobertura apoya-pies de goma (izquierda)		1
	13	464.1.059.1A	Pedana (destra)	Foot peg (R.H.)	Repose-pied (droite)	Fussraste (rechter)	Estribera (derecha)		1
	14	884.5.003.1A	Anello seeger	Circlip	Circlip	Seegerring	Anillo seeger		2
	15	696.1.013.1A	Arresto molla	Spring retainer	Bloque-ressort	Federfeststellung	Tope de muelle		2
	16	765.1.002.1A	Copripedana in gomma (destra)	Foot peg rubber cover (R.H.)	Couvre-repose-pied en caoutchouc (droite)	Fußstützenverkleidung aus Gummi (rechter)	Cobertura apoya-pies de goma (derecha)		1
	17	482.1.160.1A	Codone (inferiore) (destro)	Tail guard (bottom) (R.H.)	Corps de selle (inférieur) (droit)	Heck (unterst) (recht)	Cuerpo asiento (inferior) (derecho)		1
	18	482.1.161.1A	Codone (inferiore) (sinistro)	Tail guard (bottom) (L.H.)	Corps de selle (inférieur) (gauche)	Heck (unterst) (link)	Cuerpo asiento (inferior) (izquierdo)		1
	19	850.4.147.1A	Dado a graffetta	Nut with clip	Ecrou à collier	Klemmutter	Tuerca de grapa		6
	20	779.1.602.1B	Vite speciale	Special screw	Vis spéciale	Spezialschraube	Tornillo especial		6
	21	386.4.013.2A	Presa di corrente	Power Point	Prise de courant	Zapfwelle	Toma de fuerza		2
	22	866.1.122.1B	Tampone	Pad	Tampon	Stopfen	Apoyo		1

N° CATALOGO: 915.1.315.1A
EMESSO: 10 - 10
CATALOGUE No: 915.1.315.1A
ISSUED: 10 - 10
Nr. CATALOGUE: 915.1.315.1A
IMPRIMEE: 10 - 10
KATALOG Nr: 915.1.315.1A
HERAUSGEGEBEN: 10 - 10
N° CATALOGO: 915.1.315.1A
IMPRIMIDA: 10 - 10

TAVOLA
DRAWING
TABLE
BILD
TABLA

027

Telaietto posteriore | Rear subframe | Cadre arrière | Hinterer Rahmenaufsatz | Bastidor trasero

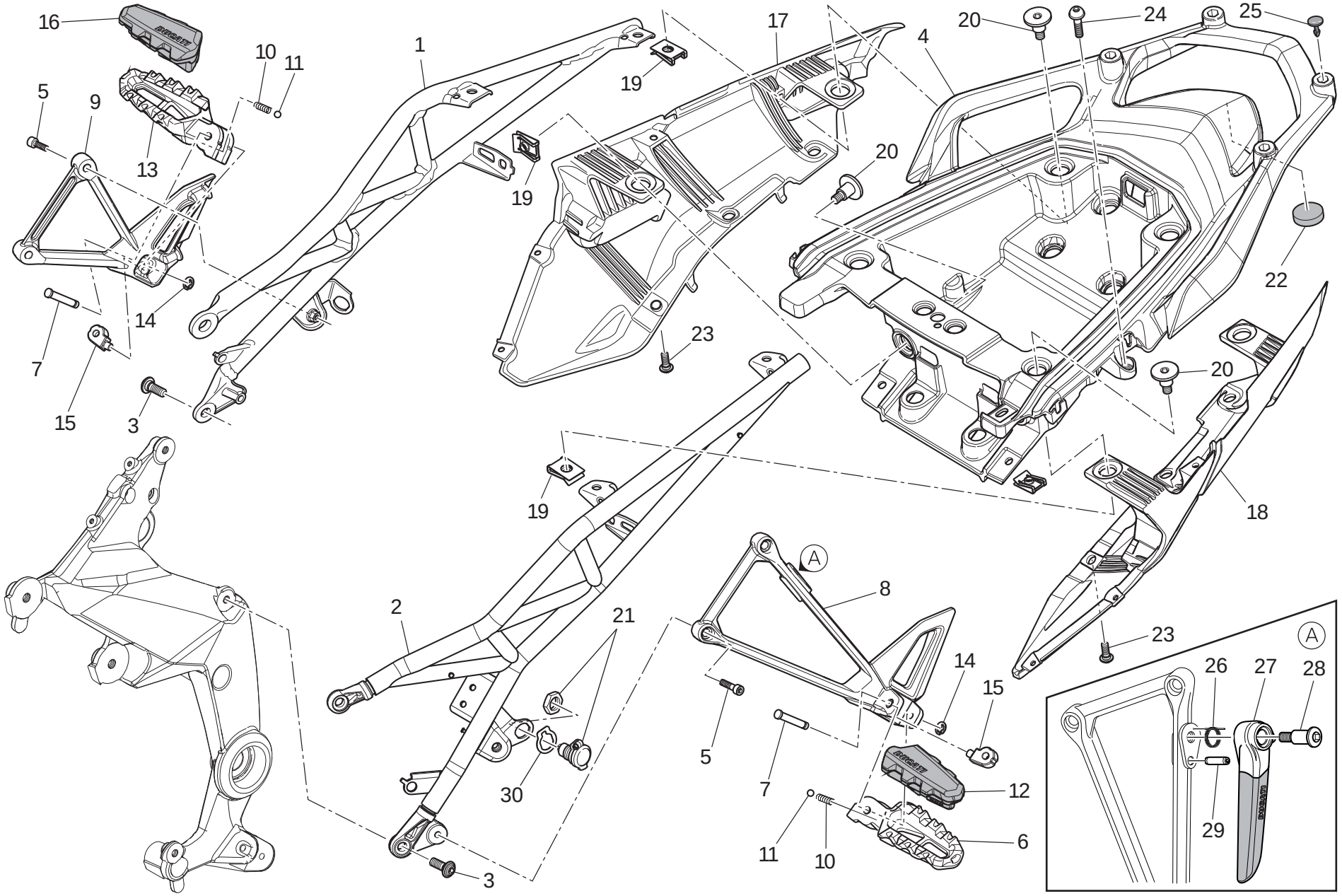

TAVOLA DRAWING TABLE BILD TABLA 027

Telaietto posteriore | Rear subframe | Cadre arrière | Hinterer Rahmenaufsatz | Bastidor trasero

NOTE NOTES NOTES MARKE NOTAS	POS. NO. N. INDEX POS.	N.CODICE CODE NO. Nr. CODE ATRIKEL Nr. CODICO Nr.	DENOMINAZIONE	DESCRIPTION	DESIGNATION	BEZEICHNUNG	DENOMINACION	VALIDITA' VALIDITY VALIDITE GÜLTIG VALIDEZ	Q.TA' Q.TY Q.TE M.GE C.AD
	23	779.1.439.1C	Vite	Screw	Vis	Schraube	Tornillo		6
	24	772.1.085.3B	Vite speciale	Special screw	Vis spéciale	Spezialschraube	Tornillo especial		2
	25	872.4.056.1A	Tappo	Cap	Bouchon	Verschluß	Tapón		4
	26	799.1.516.1A	Molla	Spring	Ressort	Feder	Muelle		1
	27	806.2.023.2A	Maniglia	Handle	Poignée	Handgriff	Manilla		1
	28	779.1.159.1B	Vite	Screw	Vis	Schraube	Tornillo		1
	29	8615.024.1A	Spina elastica	Spring pin	Goupille élastique	Spannstift	Pasador elástico		1
	30	713.1.933.1A	Distanziale	Spacer	Entretoise	Distanzstück	Distancial		2

TAVOLA
DRAWING
TABLE
BILD
TABLA

027a

Portatarga | Number plate holder | Support plaque immatricul. | Kennzeichenhalter | Portamatrícula

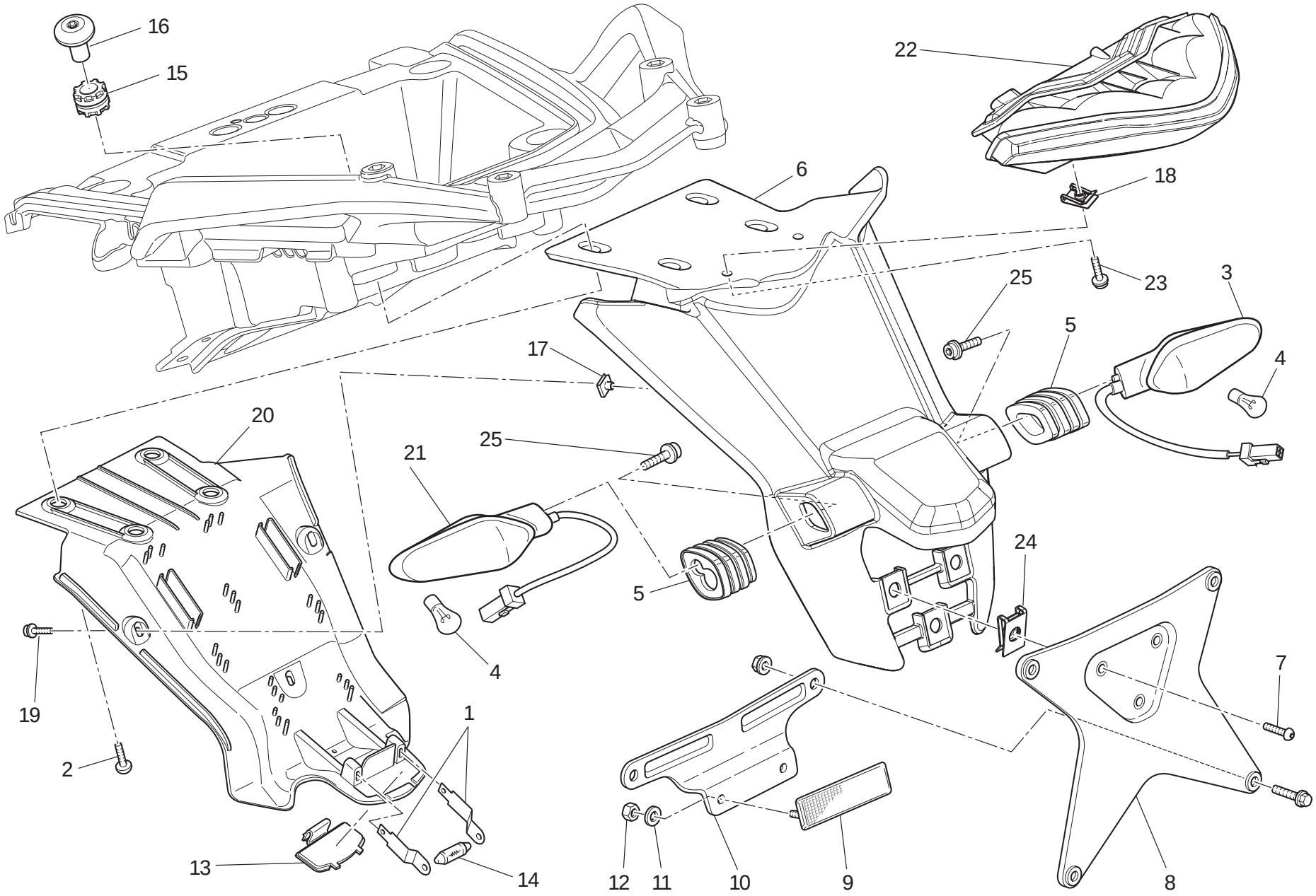

TAVOLA DRAWING TABLE BILD TABLA **027a**

Portatarga | Number plate holder | Support plaque immatricul. | Kennzeichenhalter | Portamatrícula

NOTE NOTES NOTES MARKE NOTAS	POS. NO. N. INDEX POS.	N.CODICE CODE NO. Nr. CODE ATRIKEL Nr. CODICO Nr.	DENOMINAZIONE	DESCRIPTION	DESIGNATION	BEZEICHNUNG	DENOMINACION	VALIDITA' VALIDITY VALIDITE GÜLTIG VALIDEZ	Q.TA' Q.TY Q.TE M.GE C.AD
	1	391.1.003.3A	Lamella	Blade	Lamelle	Lamellen	Lámina		2
	2	772.1.123.1A	Vite	Screw	Vis	Schraube	Tornillo		4
	3	530.1.022.4A	Indicatore di direzione (posteriore) (destro)	Turn indicator (rear) (R.H.)	Clignotant (arriere) (droit)	Fahrtrichtungsanzeige (hinterers) (recht)	Indicador de dirección (trasero) (derecho)		1
	4	390.4.021.1A	Lampada 12V-10W RY10W	Bulb 12V-10W RY10W	Lampe 12V-10W RY10W	Birne 12V-10W RY10W	Lámpara 12V-10W RY10W		2
	5	713.1.470.2A	Distanziale	Spacer	Entretoise	Distanzstück	Distancial		2
	6	561.1.046.1B	Portatarga	Number plate holder	Porte-plaque	Nummerschildtafel	Porta-matrícula		1
	7	775.5.013.1A	Vite	Screw	Vis	Schraube	Tornillo		3
	8	561.1.026.1A	Piatto	Plate	Plat	Teller	Platillo		1
	9	529.1.006.1B	Catadiottro	Reflector	Catadioptre	Rückstrahler	Catadióptrico		1
	10	827.1.298.1B	Staffa	Bracket	Bride	Bügel	Soporte		1
	11	852.5.001.1C	Rosetta	Washer	Rosette	Unterlegscheibe	Arandela		2
	12	749.5.001.1B	Dado	Nut	Ecrou	Mutter	Tuerca		2
	13	247.1.333.1A	Coperchietto	Cover	Carter	Deckelchen	Tapa		1
	14	390.4.016.2A	Lampada 12V-5W C5W	Bulb 12V-5W C5W	Lampe 12V-5W C5W	Birne 12V-5W C5W	Lámpara 12V-5W C5W		1
	15	764.1.022.1A	Gommino antivibrante	Vibration damper pad	Joint en caoutchouc anti-vibration	Schwingungsdämpfergummi	Junta de goma anti-vibración		4
	16	779.1.560.1A	Vite speciale	Special screw	Vis spéciale	Spezialschraube	Tornillo especial		4
	17	850.4.047.1A	Dado a graffetta	Nut with clip	Ecrou à collier	Klemmutter	Tuerca de grapa		3
	18	850.4.055.1A	Dado a graffetta	Nut with clip	Ecrou à collier	Klemmutter	Tuerca de grapa		2
	19	772.4.026.3C	Vite	Screw	Vis	Schraube	Tornillo		3
	20	247.1.346.1B	Paraspruzzi	Mudflap	Bavette garde-boue	Spritzerschutz	Parasalpicaduras		1
	21	530.1.023.4A	Indicatore di direzione (posteriore) (sinistro)	Turn indicator (rear) (L.H.)	Clignotant (arriere) (gauche)	Fahrtrichtungsanzeige (hinterers) (link)	Indicador de dirección (trasero) (izquierdo)		1
	22	525.1.038.2A	Fanale posteriore	Tail light	Feu AR.	Rückscheinwerfer	Faro trasero		1
	23	772.4.027.8C	Vite	Screw	Vis	Schraube	Tornillo		2
	24	850.4.038.1A	Dado a graffetta	Nut with clip	Ecrou à collier	Klemmutter	Tuerca de grapa		3

N° CATALOGO: 915.1.315.1A EMESSO: 10 - 10 | CATALOGUE No: 915.1.315.1A ISSUED: 10 - 10 | Nr. CATALOGUE: 915.1.315.1A IMPRIMEE: 10 - 10 | KATALOG Nr: 915.1.315.1A HERAUSGEGEBEN: 10 - 10 | N° CATALOGO: 915.1.315.1A IMPRIMIDA: 10 - 10

TAVOLA
DRAWING
TABLE
BILD
TABLA

027a

Portatarga | Number plate holder | Support plaque immatricul. | Kennzeichenhalter | Portamatrícula

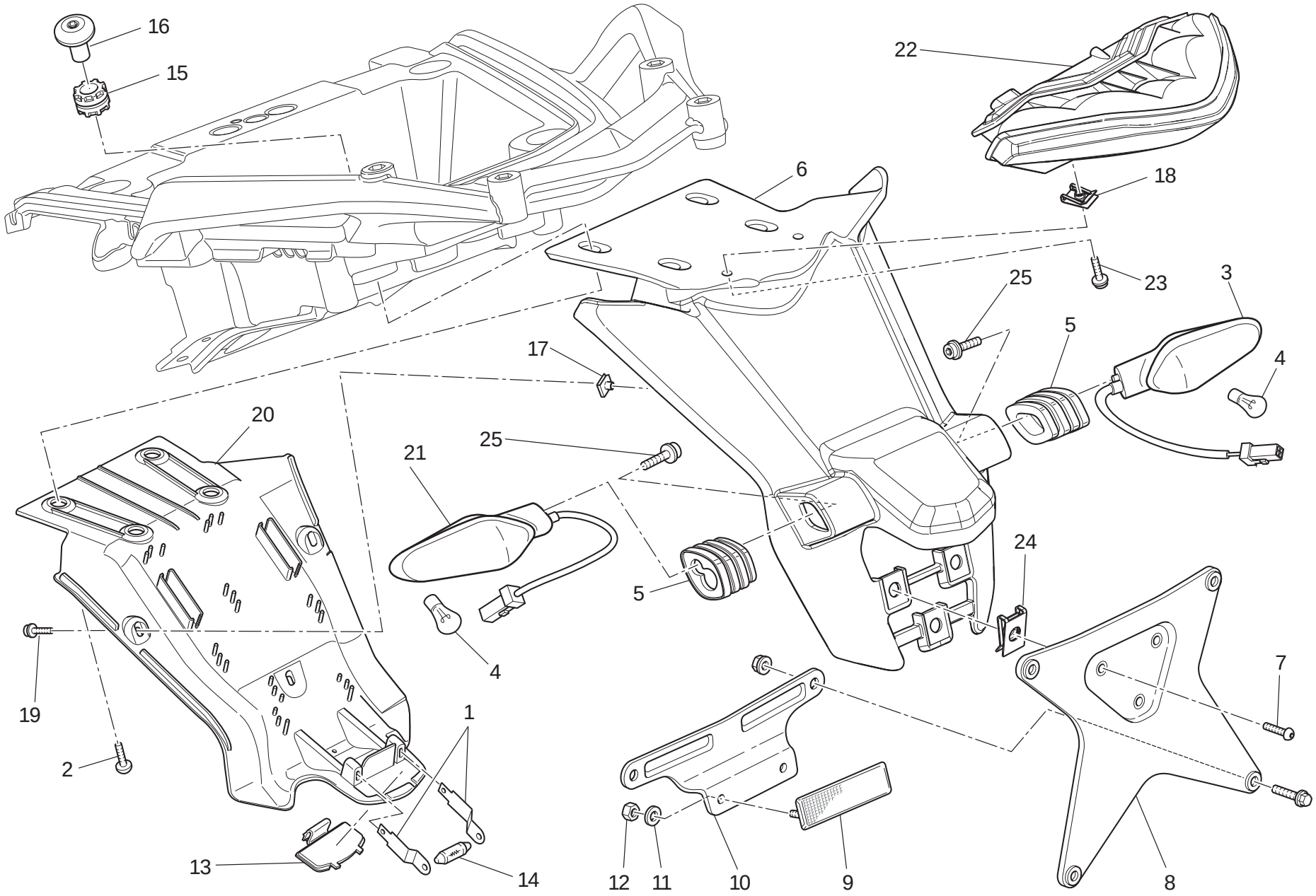

TAVOLA DRAWING TABLE BILD TABLA 027a

Portatarga | Number plate holder | Support plaque immatricul. | Kennzeichenhalter | Portamatrícula

NOTE / NOTES / NOTES / MARKE / NOTAS	POS. / NO. / N. / INDEX / POS.	N.CODICE / CODE NO. / Nr. CODE / ATRIKEL Nr. / CODICO Nr.	DENOMINAZIONE	DESCRIPTION	DESIGNATION	BEZEICHNUNG	DENOMINACION	VALIDITA' / VALIDITY / VALIDITE / GÜLTIG / VALIDEZ	Q.TA' / Q.TY / Q.TE / M.GE / C.AD
	25	7715.639.8B	Vite	Screw	Vis	Schraube	Tornillo		2

TAVOLA
DRAWING
TABLE
BILD
TABLA
028

Sospensione posteriore | Rear suspension | Suspension arrière | Hinterradaufhängung | Suspensión trasera

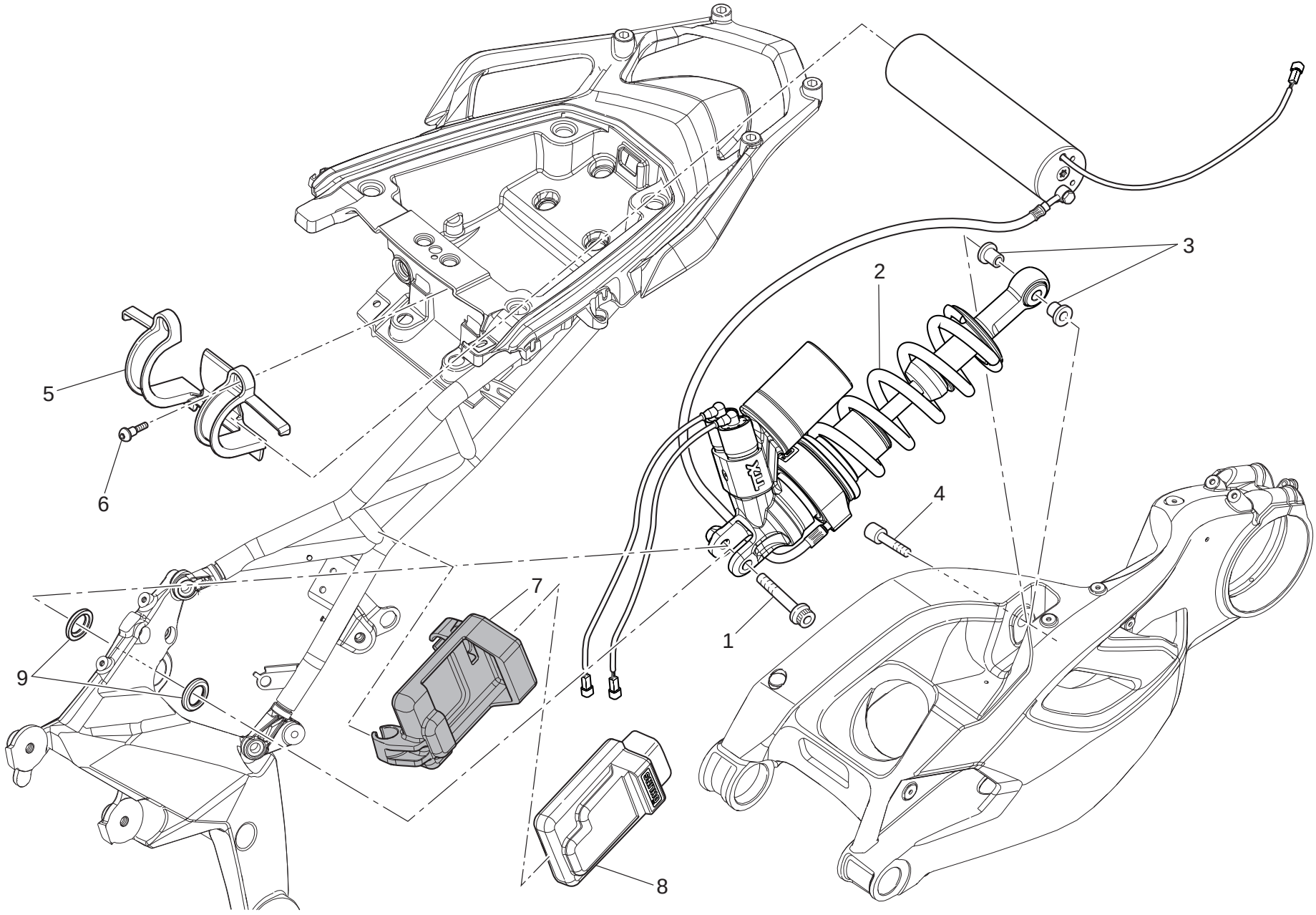

TAVOLA DRAWING TABLE BILD TABLA 028

Sospensione posteriore | Rear suspension | Suspension arrière | Hinterradaufhängung | Suspensión trasera

NOTE NOTES NOTES MARKE NOTAS	POS. NO. N. INDEX POS.	N.CODICE CODE NO. Nr. CODE ATRIKEL Nr. CODICO Nr.	DENOMINAZIONE	DESCRIPTION	DESIGNATION	BEZEICHNUNG	DENOMINACION	VALIDITA' VALIDITY VALIDITE GÜLTIG VALIDEZ	Q.TA' Q.TY Q.TE M.GE C.AD
	1	771.5.937.8B	Vite	Screw	Vis	Schraube	Tornillo		1
	2	365.2.095.2A	Ammortizzatore (posteriore) (OHLINS)	Shock absorber (rear) (OHLINS)	Amortisseur (arriere) (OHLINS)	Stoßdämpfer (hinterers) (OHLINS)	Amortiguador (trasero) (OHLINS)		1
	3	710.1.132.1A	Bussola	Bush	Douille	Buchse	Casquillo		2
	4	779.1.504.1A	Vite	Screw	Vis	Schraube	Tornillo		1
	5	808.1.134.1B	Morsetto	Clamp	Etau	Klemme	Borne		1
	6	772.1.107.1A	Vite speciale	Special screw	Vis spéciale	Spezialschraube	Tornillo especial		2
	7	700.1.065.1A	Supporto antivibrante	Vibration damper holder	Support anti-vibration	Schwingungsdämpferhalterung	Soporte anti-vibración		1
	8	385.1.005.1C	Centralina (Ammortizzatori) (OHLINS)	Unit (Shock absorbers) (OHLINS)	Centrale (Amortisseures) (OHLINS)	Steuergehäuse (Stoßdämpfer) (OHLINS)	Centralita (Amortiguadores) (OHLINS)		1
	9	715.1.008.1A	Distanziale	Spacer	Entretoise	Distanzstück	Distancial		2

TAVOLA
DRAWING
TABLE
BILD
TABLA

028a

Forcellone posteriore | Swingarm | Bras oscillant | Hinterradschwinge | Basculante trasero

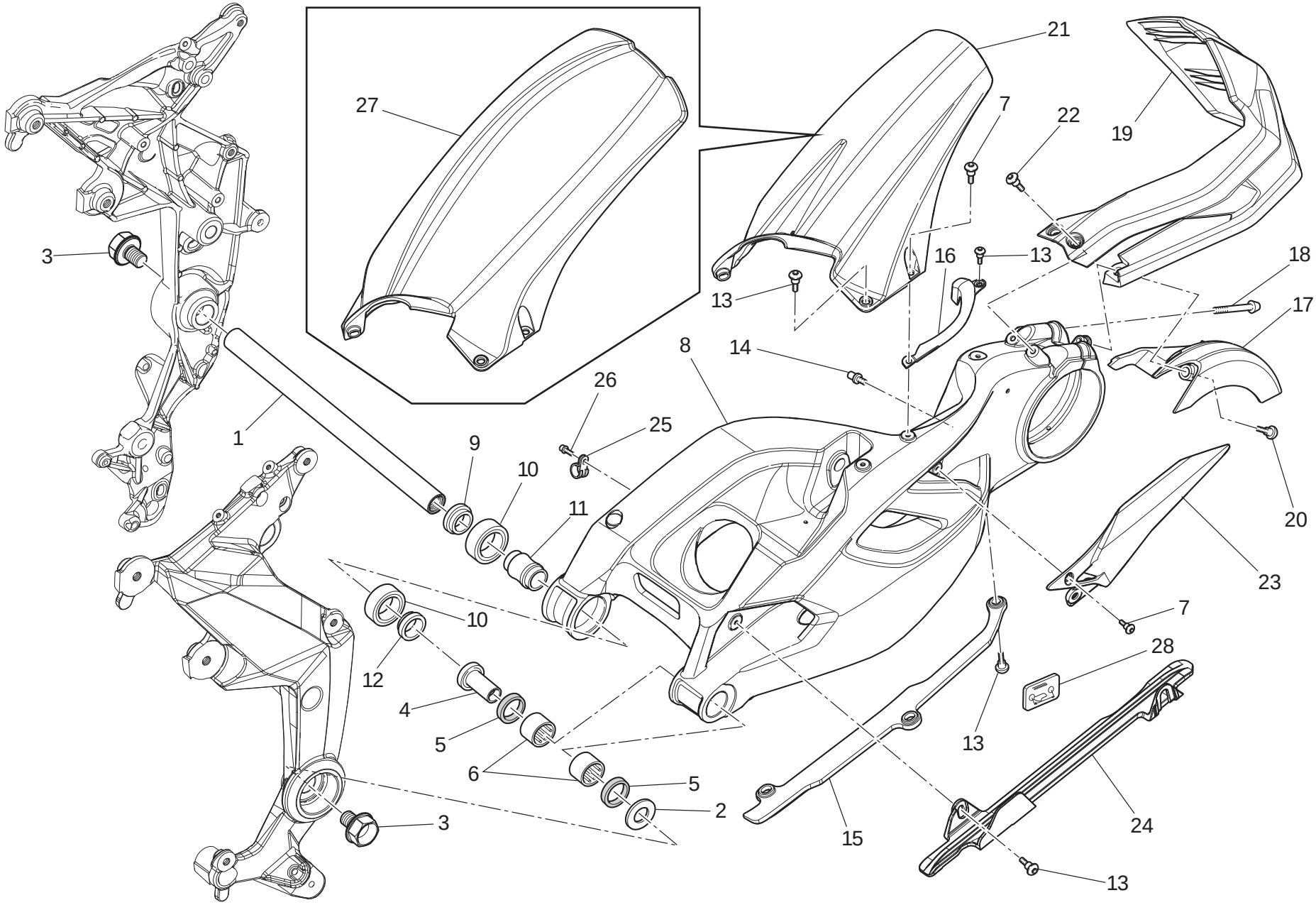

TAVOLA DRAWING TABLE BILD TABLA **028a**

Forcellone posteriore | Swingarm | Bras oscillant | Hinterradschwinge | Basculante trasero

NOTE NOTES NOTES MARKE NOTAS	POS. NO. N. INDEX POS.	N.CODICE CODE NO. Nr. CODE ATRIKEL Nr. CODICO Nr.	DENOMINAZIONE	DESCRIPTION	DESIGNATION	BEZEICHNUNG	DENOMINACION	VALIDITA' VALIDITY VALIDITE GÜLTIG VALIDEZ	Q.TA' Q.TY Q.TE M.GE C.AD
	1	369.1.124.1A	Perno forcellone	Swingarm pivot	Axe fourche AR.	Schwingenbolzen	Eje basculante		1
	2	852.1.257.1A	Rosetta	Washer	Rosette	Unterlegscheibe	Arandela		1
	3	772.1.105.1A	Vite speciale	Special screw	Vis spéciale	Spezialschraube	Tornillo especial		2
	4	710.1.109.1A	Bussola	Bush	Douille	Buchse	Casquillo		1
	5	930.5.012.1A	Anello di tenuta	Seal ring	Bague d'étanchéité	Dichtring	Anillo de retén		2
	6	701.4.017.1A	Astuccio a rullini	Needle bearing	Roulement à rouleaux	Nadellager	Cojinete de agujas		2
	7	772.1.094.3B	Vite speciale	Special screw	Vis spéciale	Spezialschraube	Tornillo especial		4
	8	370.1.090.2A	Forcellone posteriore	Swingarm	Fourche AR.	Hintere Schwinge	Basculante		1
	9	712.1.029.1A	Distanziale	Spacer	Entretoise	Distanzstück	Distancial		1
	10	702.5.045.1A	Cuscinetto	Bearing	Roulement	Lager	Cojinete		2
	11	713.1.187.1A	Distanziale	Spacer	Entretoise	Distanzstück	Distancial		1
	12	712.1.030.1A	Distanziale	Spacer	Entretoise	Distanzstück	Distancial		1
	13	772.1.084.1B	Vite	Screw	Vis	Schraube	Tornillo		7
	14	832.1.003.1C	Piolo	Pin	Pivot	Stift	Espina		1
	15	447.1.081.2B	Pattino catena (inferiore)	Chain sliding shoe (bottom)	Patin chaîne (inférieur)	Kettengleitschuh (unterst)	Patín cadena (inferior)		1
	16	460.1.395.1A	Protezione	Protection	Protection	Schutz	Protección		1
	17	564.1.088.1A	Paraspruzzi	Mudflap	Bavette garde-boue	Spritzerschutz	Parasalpicaduras		1
	18	779.1.503.1A	Vite	Screw	Vis	Schraube	Tornillo		2
	19	565.1.047.1A	Paraspruzzi (posteriore)	Mudflap (rear)	Bavette garde-boue (arriere)	Spritzerschutz (hinterers)	Parasalpicaduras (trasero)		1
	20	772.1.121.1B	Vite speciale	Special screw	Vis spéciale	Spezialschraube	Tornillo especial		1
	21	565.1.046.1A	Parafango posteriore	Rear mudguard	Garde-boue AR.	Hinterers Schutzblech	Guardabarros trasero		1
	22	772.1.107.1B	Vite speciale	Special screw	Vis spéciale	Spezialschraube	Tornillo especial		2
	23	446.1.022.1A	Paracatena	Chain guard	Cache-chaîne	Kettenschutz	Protección cadena		1
	24	447.1.082.1B	Pattino catena (superiore)	Chain sliding shoe (upper)	Patin chaîne (supérieur)	Kettengleitschuh (höher)	Patín cadena (superior)		1
	25	741.4.062.1A	Passacavo	Fairlead	Passe-câble	Kabeldurchführung	Pasa-cable		2
	26	771.5.665.8B	Vite	Screw	Vis	Schraube	Tornillo		2

N° CATALOGO: 915.1.315.1A EMESSO: 10 - 10 | CATALOGUE No: 915.1.315.1A ISSUED: 10 - 10 | Nr. CATALOGUE: 915.1.315.1A IMPRIMEE: 10 - 10 | KATALOG Nr: 915.1.315.1A HERAUSGEGEBEN: 10 - 10 | N° CATALOGO: 915.1.315.1A IMPRIMIDA: 10 - 10

TAVOLA
DRAWING
TABLE
BILD
TABLA

028a

Forcellone posteriore | Swingarm | Bras oscillant | Hinterradschwinge | Basculante trasero

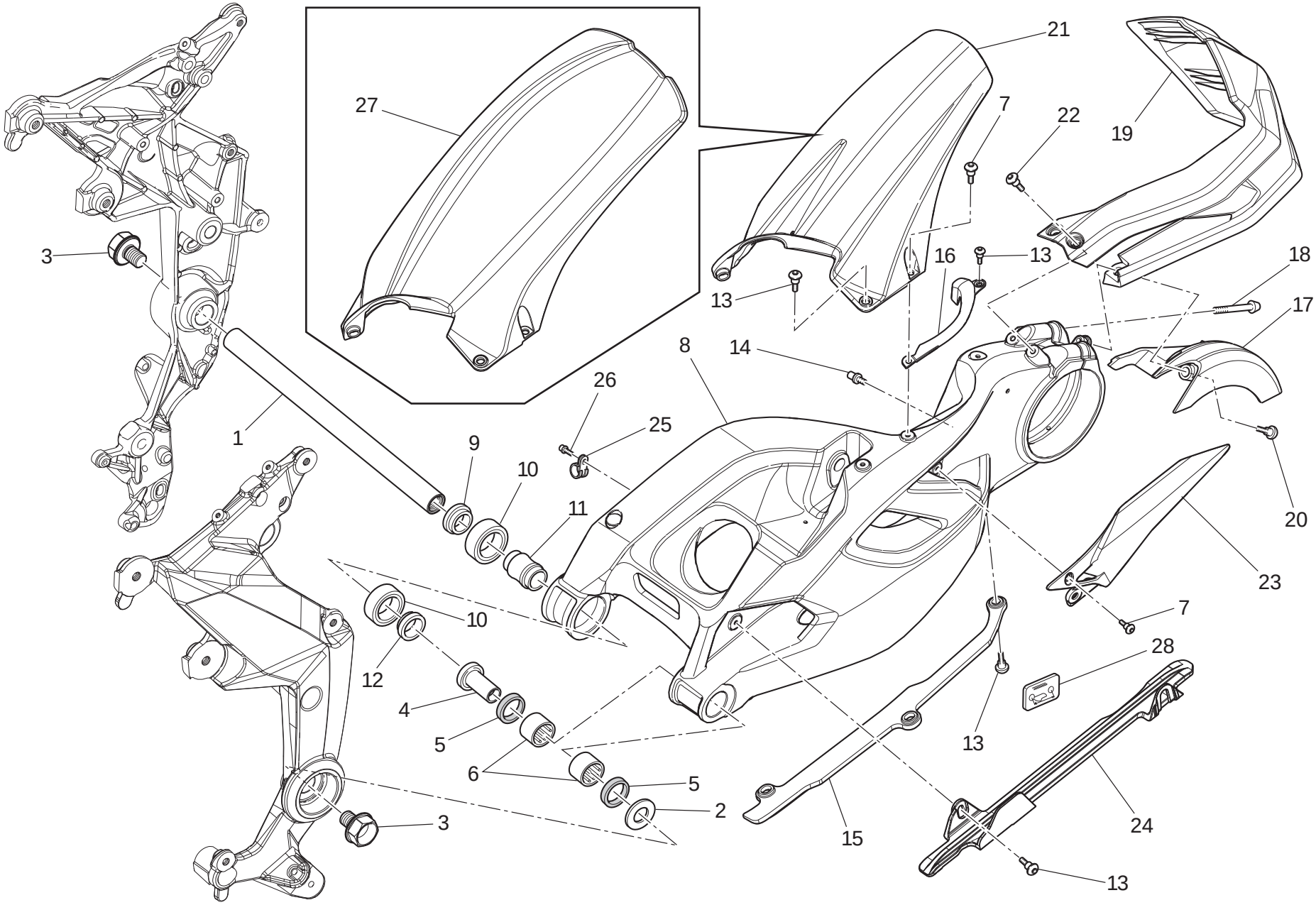

TAVOLA DRAWING TABLE BILD TABLA 028a

Forcellone posteriore | Swingarm | Bras oscillant | Hinterradschwinge | Basculante trasero

NOTE NOTES NOTES MARKE NOTAS	POS. NO. N. INDEX POS.	N.CODICE CODE NO. Nr. CODE ATRIKEL Nr. CODICO Nr.	DENOMINAZIONE	DESCRIPTION	DESIGNATION	BEZEICHNUNG	DENOMINACION	VALIDITA' VALIDITY VALIDITE GÜLTIG VALIDEZ	Q.TA' Q.TY Q.TE M.GE C.AD
	27	565.1.053.2A	Parafango posteriore (lungo)	Rear mudguard (long)	Garde-boue AR. (long)	Hinterers Schutzblech (lang)	Guardabarros trasero (largo)		1
	28	433.1.357.1A	Decal. regolaz. catena	Chain adjustment sticker	Décalcomanie réglage chaîne	Aufkleber für Kettenregelung	Adhesivo regulación cadena		1
J	29	433.1.357.1B	Decal. regolaz. catena	Chain adjustment sticker	Décalcomanie réglage chaîne	Aufkleber für Kettenregelung	Adhesivo regulación cadena		1

TAVOLA
DRAWING
TABLE
BILD
TABLA

029

Aspirazione aria - sfiato olio | Air intake - oil breather | Aspiration d'air - reniflard | Lufteinlass - Ölentlüftung | Aspiración aire - purga aceite

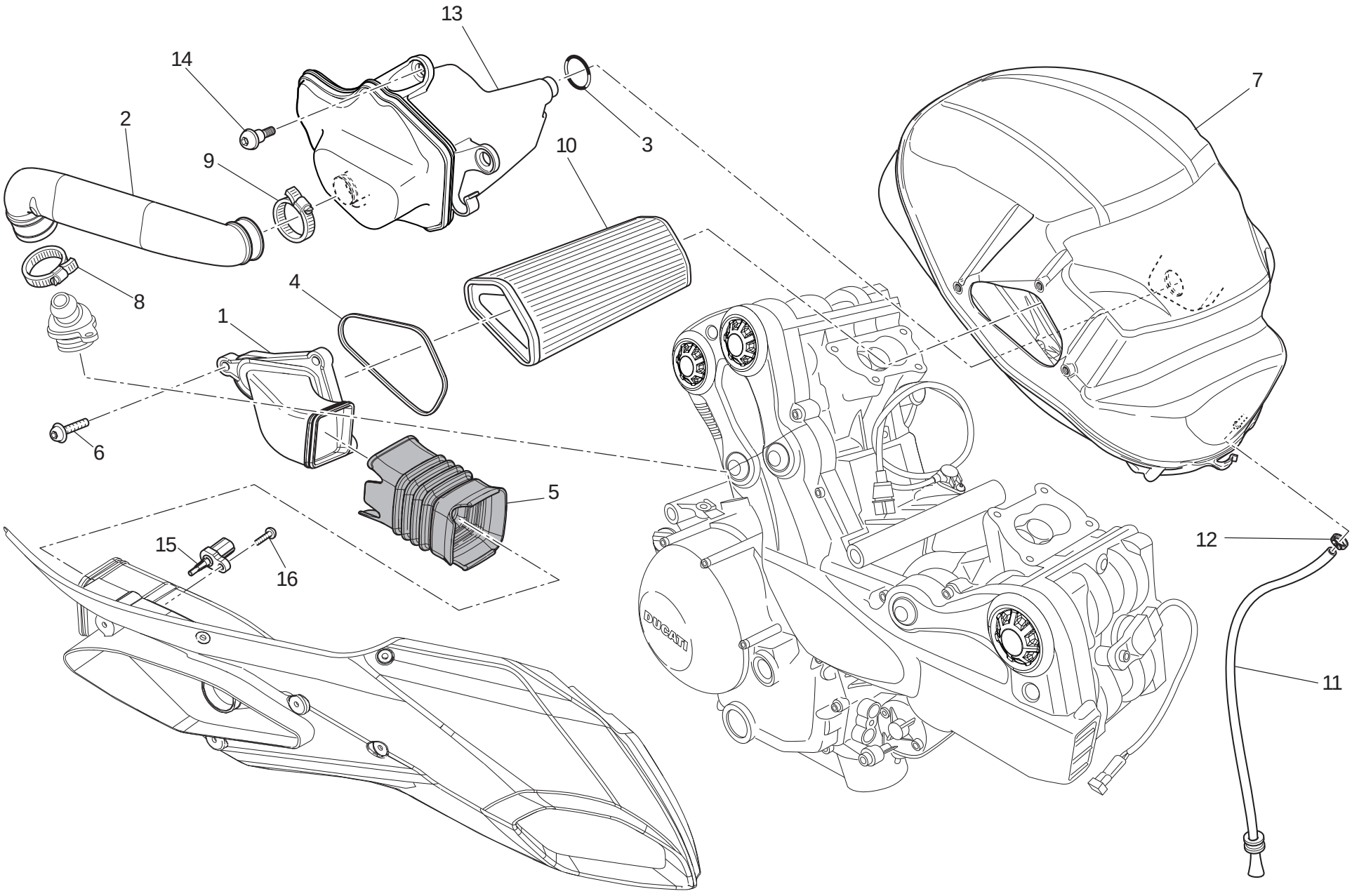

TAVOLA DRAWING TABLE BILD TABLA 029

Aspirazione aria - sfiato olio | Air intake - oil breather | Aspiration d'air - reniflard | Lufteinlass - Ölentlüftung | Aspiración aire - purga aceite

NOTE NOTES NOTES MARKE NOTAS	POS. NO. N. INDEX POS.	N.CODICE CODE NO. Nr. CODE ATRIKEL Nr. CODICO Nr.	DENOMINAZIONE	DESCRIPTION	DESIGNATION	BEZEICHNUNG	DENOMINACION	VALIDITA' VALIDITY VALIDITE GÜLTIG VALIDEZ	Q.TA' Q.TY Q.TE M.GE C.AD
	1	484.2.001.1B	Convogliatore aria (destro)	Air manifold (R.H.)	Convoyeur d'air (droit)	Luftförderer (recht)	Encanalador aire (derecho)		1
	2	876.1.106.1A	Tubo sfiato	Breather pipe	Tube d'évent	Entlüfterrohr	Tubo respiradero		1
	3	886.4.089.1A	Guarnizione OR	O-ring	Joint d'étanchéité	Dichtung OR	Junta OR		1
	4	788.1.112.1A	Guarnizione	Gasket	Garniture	Dichtung	Junta		1
	5	801.1.036.1A	Manicotto in gomma	Rubber hose	Manchon caoutchouc	Gummimuffe	Mangueta de goma		1
	6	772.1.042.2A	Vite	Screw	Vis	Schraube	Tornillo		3
	7	442.1.183.1B	Scatola filtro aria	Air filter box	Boîte filtre à air	Luftfilterkasten	Caja filtro aire		1
	8	741.4.186.1A	Fascetta	Clamp	Collier	Schelle	Abrazadera		1
	9	741.4.165.1A	Fascetta	Clamp	Collier	Schelle	Abrazadera		1
	10	426.1.020.1A	Filtro aria	Air filter	Filtre à air	Luftfilter	Filtro aire		1
	11	590.1.313.1A	Tubo sfiato	Breather pipe	Tube d'évent	Entlüfterrohr	Tubo respiradero		1
	12	741.4.065.1A	Passatubo	Hose guide	Passe-tube	Leitungsführung	Pasatubo		1
	13	585.1.067.1A	Serbatoio sfiato olio	Oil breather tank	Réservoir de purge huile	Ölentlüftungsbehälter	Depósito vapores aceite		1
	14	772.1.085.3B	Vite speciale	Special screw	Vis spéciale	Spezialschraube	Tornillo especial		2
	15	552.4.158.1A	Sensore temperatura aria	Air temperature sensor	Capteur température air	Lufttemperatursensor	Sensor temperatura aire		1
	16	775.1.004.1A	Vite	Screw	Vis	Schraube	Tornillo		1

TAVOLA
DRAWING
TABLE
BILD
TABLA

030

Radiatore acqua | Radiator | Radiateur d'eau | Wasserkühler | Radiador agua

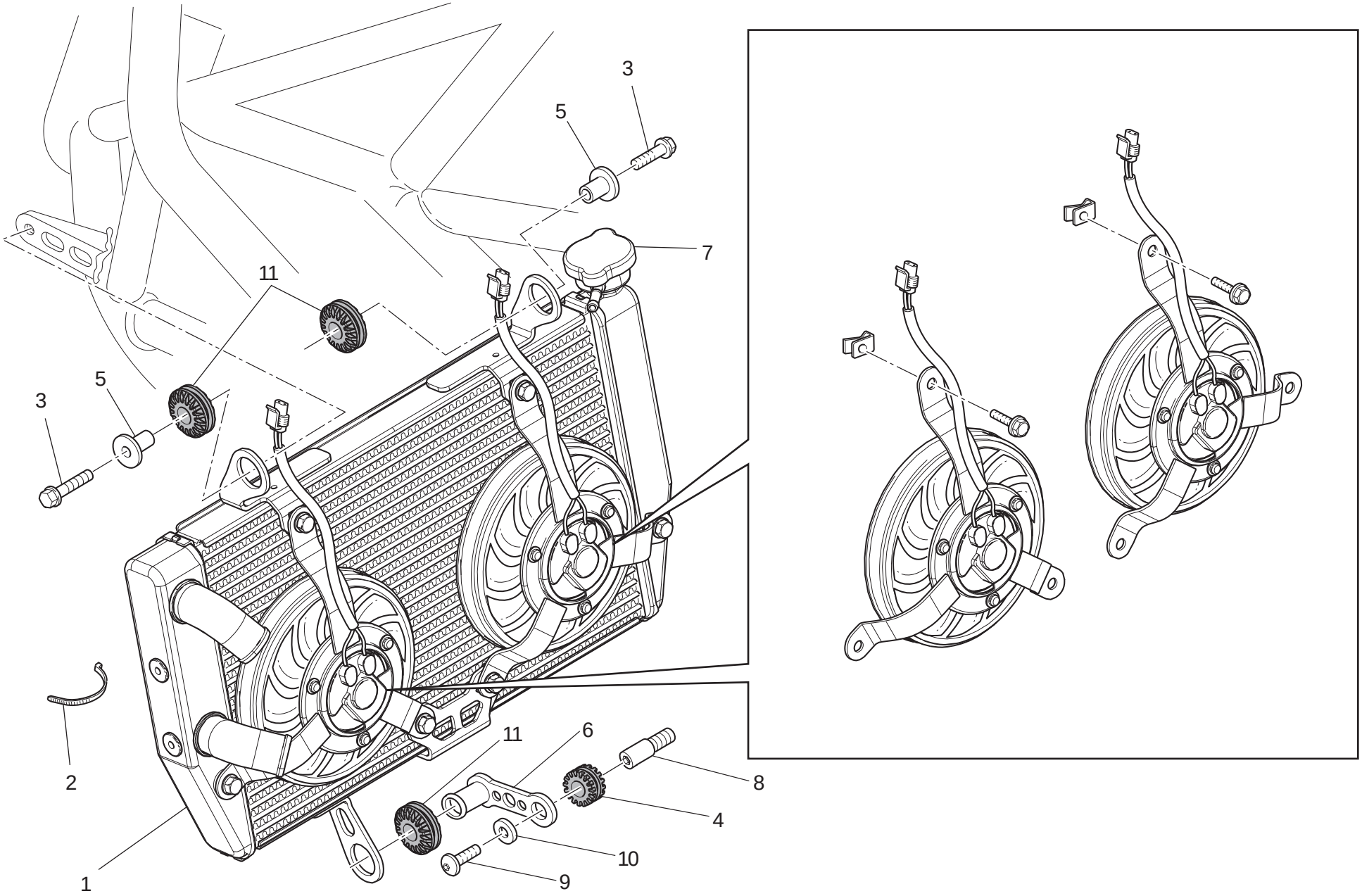

TAVOLA DRAWING TABLE BILD TABLA 030

Radiatore acqua | Radiator | Radiateur d'eau | Wasserkühler | Radiador agua

NOTE NOTES NOTES MARKE NOTAS	POS. NO. N. INDEX POS.	N.CODICE CODE NO. Nr. CODE ATRIKEL Nr. CODICO Nr.	DENOMINAZIONE	DESCRIPTION	DESIGNATION	BEZEICHNUNG	DENOMINACION	VALIDITA' VALIDITY VALIDITE GÜLTIG VALIDEZ	Q.TA' Q.TY Q.TE M.GE C.AD
	1	548.4.086.1C	Radiatore acqua	Water radiator	Radiateur d'eau	Wasserkühler	Radiador agua		1
	2	741.4.038.1A	Passatubo	Hose guide	Passe-tube	Leitungsführung	Pasatubo		2
	3	772.5.012.1B	Vite	Screw	Vis	Schraube	Tornillo		2
	4	764.1.022.1A	Gommino antivibrante	Vibration damper pad	Joint en caoutchouc anti-vibration	Schwingungsdämpfergummi	Junta de goma anti-vibración		1
	5	716.1.419.1A	Distanziale	Spacer	Entretoise	Distanzstück	Distancial		2
	6	830.1.404.1A	Supporto	Holder	Support	Halterung	Soporte		1
	7	872.4.060.1A	Tappo	Cap	Bouchon	Verschluß	Tapón		1
	8	779.1.608.1A	Vite speciale	Special screw	Vis spéciale	Spezialschraube	Tornillo especial		1
	9	775.1.035.1A	Vite	Screw	Vis	Schraube	Tornillo		1
	10	852.4.171.1A	Rosetta	Washer	Rosette	Unterlegscheibe	Arandela		1
	11	764.1.136.1A	Gommino antivibrante	Vibration damper pad	Joint en caoutchouc anti-vibration	Schwingungsdämpfergummi	Junta de goma anti-vibración		3

TAVOLA
DRAWING
TABLE
BILD
TABLA

031

Circuito di raffreddamento | Cooling system | Circuit de refroidissement | Kühlsystem | Circuito refrigerador

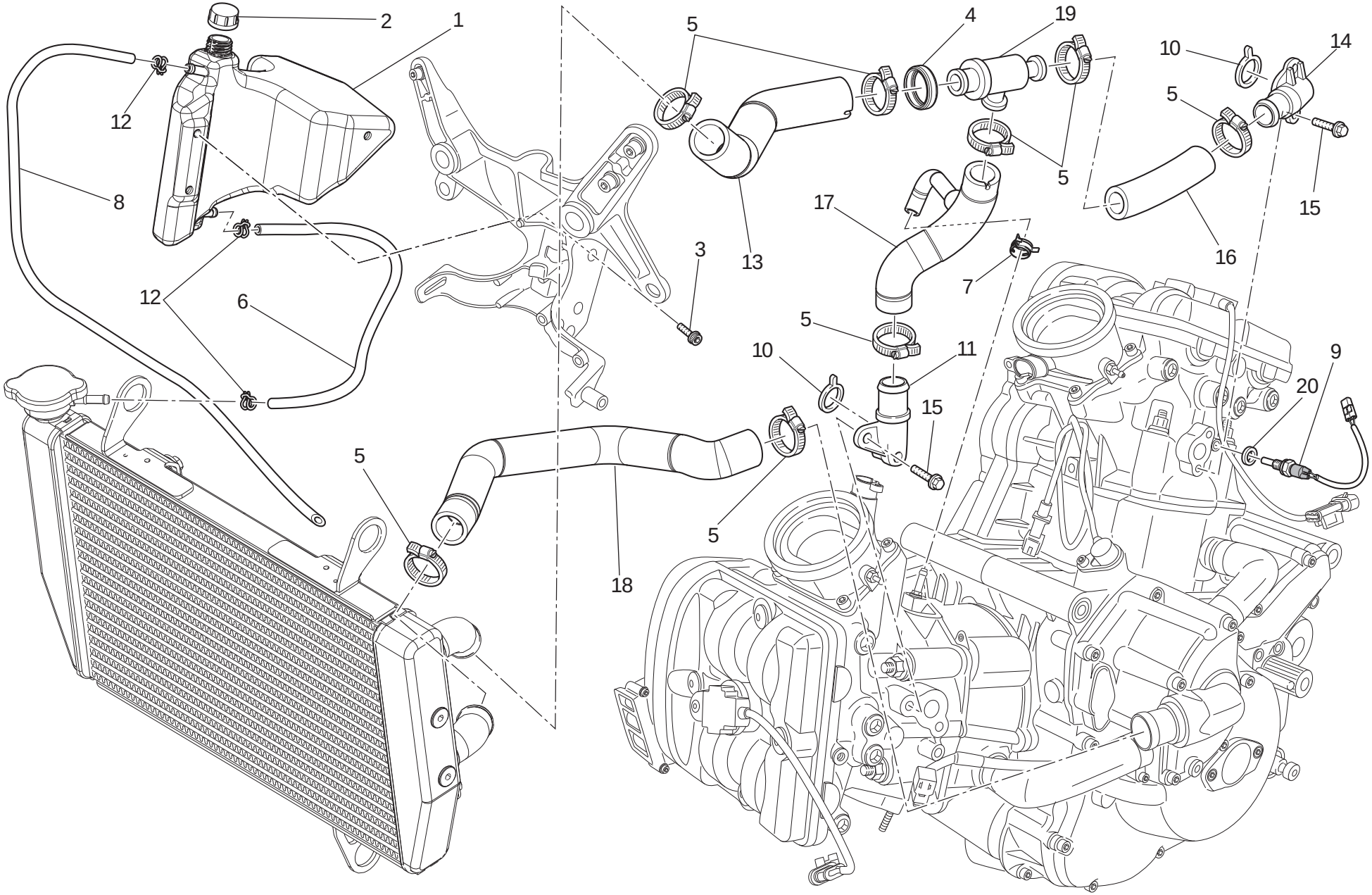

TAVOLA DRAWING TABLE BILD TABLA 031

Circuito di raffreddamento | Cooling system | Circuit de refroidissement | Kühlsystem | Circuito refrigerador

NOTE NOTES NOTES MARKE NOTAS	POS. NO. N. INDEX POS.	N.CODICE CODE NO. Nr. CODE ATRIKEL Nr. CODICO Nr.	DENOMINAZIONE	DESCRIPTION	DESIGNATION	BEZEICHNUNG	DENOMINACION	VALIDITA' VALIDITY VALIDITE GÜLTIG VALIDEZ	Q.TA' Q.TY Q.TE M.GE C.AD
	1	585.1070.1A	Vaso espansione	Expansion tank	Vase d'expansion	Ausdehnungsbehälter	Vaso de expansión		1
	2	893.1014.3A	Tappo serbatoio	Tank cap	Bouchon de réservoir	Tankverschluß	Tapón depósito		1
	3	771.5.662.8B	Vite	Screw	Vis	Schraube	Tornillo		3
	4	881.1046.1A	Anello protezione termostato	Thermostat protection ring	Bague de protection thermostat	Schutzring für Thermostat	Anillo de protección termóstato		1
	5	741.4.190.1A	Fascetta	Clamp	Collier	Schelle	Abrazadera		8
	6	934.1011.1A	Tubo	Tube	Tube	Rohr	Tubo		1
	7	741.4.001.1A	Passatubo	Hose guide	Passe-tube	Leitungsführung	Pasatubo		1
	8	934.1013.1B	Tubo	Tube	Tube	Rohr	Tubo		1
	9	552.4.145.1B	Sensore temperatura	Temperature sensor	Capteur température	temperatursensor	Sensor temperatura		1
	10	886.4.103.1A	Guarnizione OR	O-ring	Joint d'étanchéité	Dichtung OR	Junta OR		2
	11	814.1318.1A	Raccordo uscita acqua (orizzontale)	Water outlet union (horizontal)	Raccord évacuation d'eau (horizontal)	Anschluß für Wasserablauf (waagrechter)	Conexión salida agua (horizontal)		1
	12	8A00.67610	Passatubo	Hose guide	Passe-tube	Leitungsführung	Pasatubo		3
	13	800.1163.1A	Manicotto radiatore/termost.	Cooler/thermostat hose	Manchon radiateur/thermostat	Muffe Radiator/Thermostat	Mangueta radiador/termóstato		1
	14	814.1235.1B	Raccordo uscita acqua (verticale)	Water outlet union (vertical)	Raccord évacuation d'eau (vertical)	Anschluß für Wasserablauf (senkrechter)	Conexión salida agua (vertical)		1
	15	772.1062.3B	Vite	Screw	Vis	Schraube	Tornillo		4
	16	800.1161.1A	Manicotto termostato/testa (verticale)	Thermostat/pump hose (vertical)	Manchon thermostat/tête (vertical)	Muffe Thermoastat/Zylinderkopf (senkrechter)	Mangueta termóstato/culata (vertical)		1
	17	800.1160.1C	Manicotto termostato/testa (orizzontale)	Thermostat/pump hose (horizontal)	Manchon thermostat/tête (horizontal)	Muffe Thermoastat/Zylinderkopf (waagrechter)	Mangueta termóstato/culata (horizontal)		1
	18	800.1159.1A	Manicotto pompa/radiatore	Pump/cooler hose	Manchon pompe/radiateur	Muffe für Pumpe/Kühler	Mangueta bomba/radiador		1
	19	553.4.004.1A	Termostato	Thermostat	Thermostat	Thermostat	Termóstato		1
	20	787.1005.1A	Guarnizione in rame	Copper gasket	Garniture en cuivre	Kupferdichtung	Junta de cobre		1

TAVOLA
DRAWING
TABLE
BILD
TABLA
032

Serbatoio | Fuel tank | Réservoir carburant | Kraftstofftank | Depósito

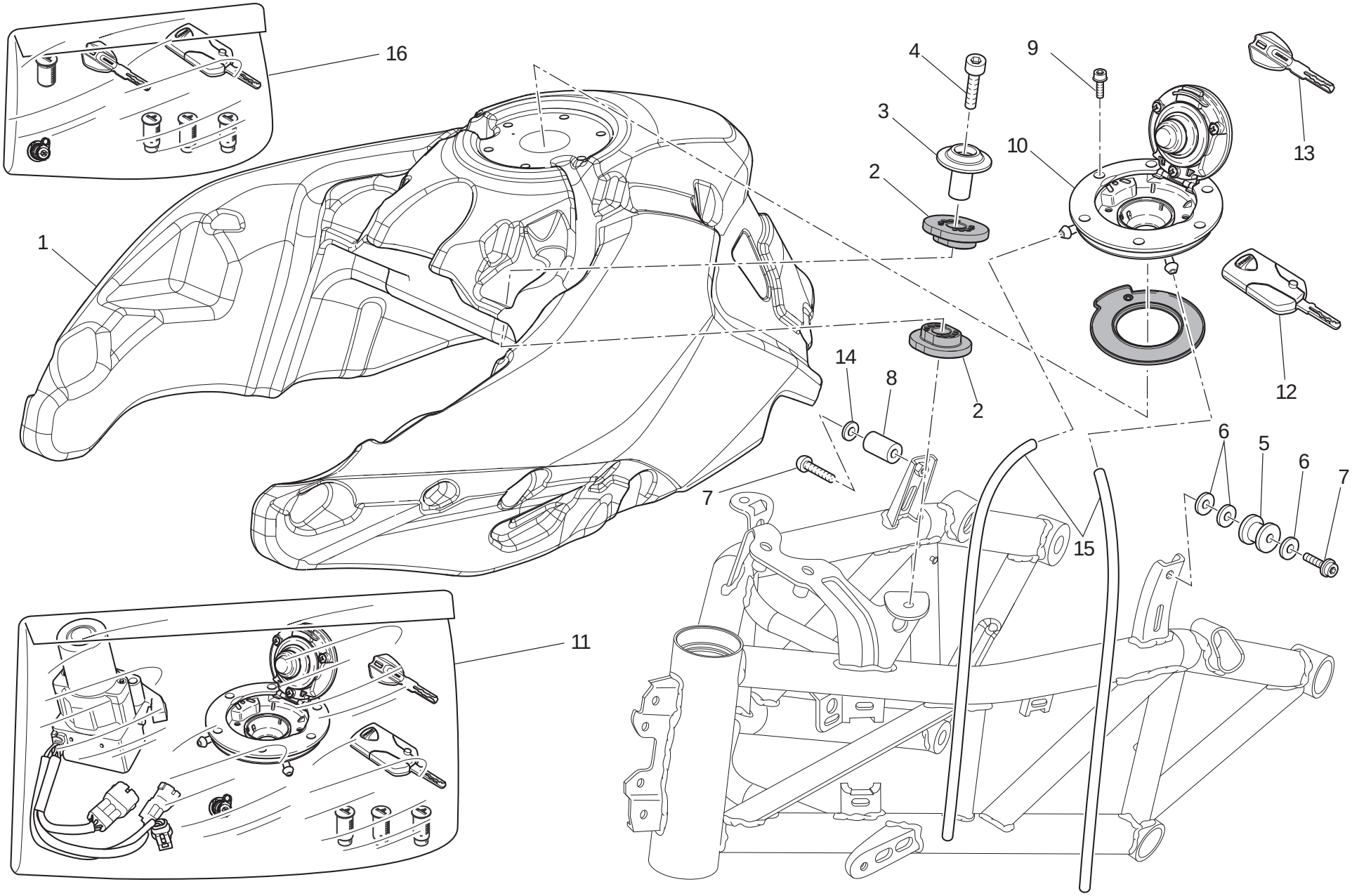

TAVOLA DRAWING TABLE BILD TABLA 032

Serbatoio | Fuel tank | Réservoir carburant | Kraftstofftank | Depósito

NOTE / NOTES / NOTES / MARKE / NOTAS	POS. / NO. / N. / INDEX / POS.	N.CODICE / CODE NO. / Nr. CODE / ATRIKEL Nr. / CODICO Nr.	DENOMINAZIONE	DESCRIPTION	DESIGNATION	BEZEICHNUNG	DENOMINACION	VALIDITA' / VALIDITY / VALIDITE / GÜLTIG / VALIDEZ	Q.TA' / Q.TY / Q.TE / M.GE / C.AD
	1	586.1.165.2A	Serbatoio	Tank	Rèservoir	Kraftsofftank	Dèposito		1
	2	866.1.109.1A	Tampone	Pad	Tampon	Stopfen	Apoyo		4
	3	713.1.918.1A	Distanziale	Spacer	Entretoise	Distanzstück	Distancial		2
	4	773.5.489.8B	Vite	Screw	Vis	Schraube	Tornillo		2
	5	866.1.095.1A	Tampone	Pad	Tampon	Stopfen	Apoyo		1
	6	852.1.196.1B	Rosetta	Washer	Rosette	Unterlegscheibe	Arandela		3
	7	772.4.050.8C	Vite	Screw	Vis	Schraube	Tornillo		2
	8	866.1.097.1A	Tampone in gomma	Rubber pad	Tampon en caoutchouc	Gummistopfen	Apoyo de goma		1
	9	771.5.047.8B	Vite	Screw	Vis	Schraube	Tornillo		6
	10	895.1.034.2B	Tappo serbatoio	Tank cap	Bouchon de réservoir	Tankverschluß	Tapón depósito		1
	11	598.2.084.2A	Kit "Hands Free 868 mhz" (Completo)	"Hands Free 868 mhz" kit (Complete)	Kit "Hands Free 868 mhz" (Complet)	Set "Hands Free 868 mhz" (Ganz)	Kit "Hands Free 868 mhz" (Completo)		1
J	11	598.2.094.1A	Kit "Hands Free 315 mhz" (Completo)	"Hands Free 315 mhz" kit (Complete)	Kit "Hands Free 315 mhz" (Complet)	Set "Hands Free 315 mhz" (Ganz)	Kit "Hands Free 315 mhz" (Completo)		1
	12	598.1.017.1B	Chiave con Transponder (868 mhz) (Attivo)	Wrench with Transponder (868 mhz) (Active)	Clè avec Transponder (868 mhz) (Actif)	Schlussel mit Transponder (868 mhz) (Aktiv)	Llave con Transponder (868 mhz) (Activo)		1
J	12	598.1.018.1B	Chiave con Transponder (315 mhz) (Attivo)	Wrench with Transponder (315 mhz) (Active)	Clè avec Transponder (315 mhz) (Actif)	Schlussel mit Transponder (315 mhz) (Aktiv)	Llave con Transponder (315 mhz) (Activo)		1
	13	598.4.031.1B	Chiave con Transponder (Passivo)	Wrench with Transponder (Passive)	Clè avec Transponder (Passif)	Schlussel mit Transponder (Passiv)	Llave con Transponder (Pasivo)		1
	14	852.1.191.1A	Rosetta	Washer	Rosette	Unterlegscheibe	Arandela		1
	15	590.4.005.1A	Tubo	Tube	Tube	Rohr	Tubo		2
	16	598.2.067.1B	Kit rotori e Chiavi	Rotors wrench Kit	Kit rotores et Clés	Set rotor schlüssel	Kit rotors llave		1

TAVOLA
DRAWING
TABLE
BILD
TABLA

032a

Impianto alimentazione | Fuel system | Systeme d'alimentation | Kraftstoffsystem | Sistema de alimentación

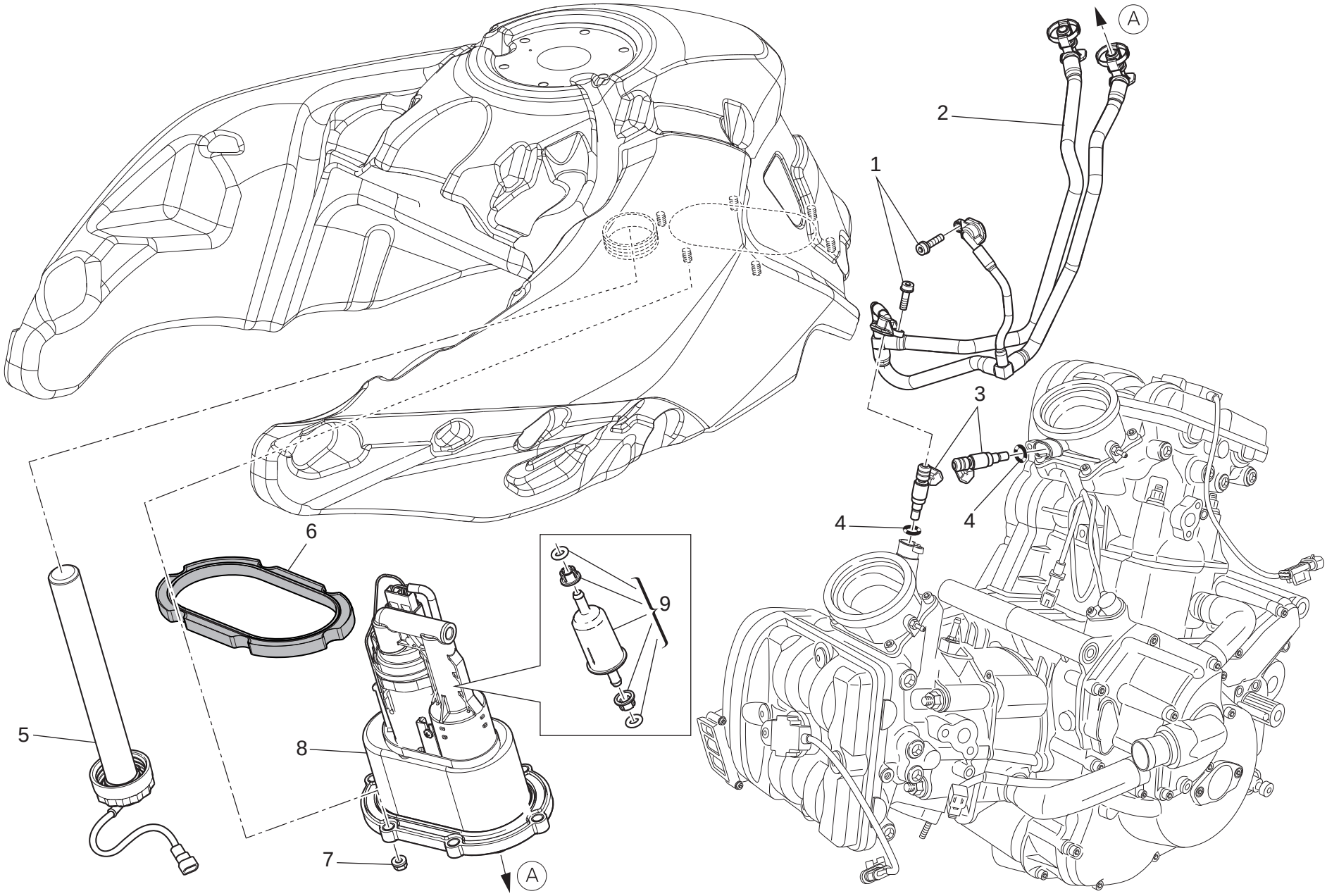

TAVOLA DRAWING TABLE BILD TABLA 032a

Impianto alimentazione | Fuel system | Systeme d'alimentation | Kraftstoffsystem | Sistema de alimentación

NOTE NOTES NOTES MARKE NOTAS	POS. NO. N. INDEX POS.	N.CODICE CODE NO. Nr. CODE ATRIKEL Nr. CODICO Nr.	DENOMINAZIONE	DESCRIPTION	DESIGNATION	BEZEICHNUNG	DENOMINACION	VALIDITA' VALIDITY VALIDITE GÜLTIG VALIDEZ	Q.TA' Q.TY Q.TE M.GE C.AD
	1	771.5.639.8B	Vite	Screw	Vis	Schraube	Tornillo		2
	2	590.2.348.1B	Giro tubi completo	Complete pipe set	Tour/parcours tuyaux complet	Komplette Rohreinheit	Giro tubos completo		1
	3	280.4.030.1A	Iniettore	Injector	Injecteur	Einspritzdüse	Inyector		2
	4	886.1.096.1A	Guarnizione OR	O-ring	Joint d'étanchéité	Dichtung OR	Junta OR		2
	5	592.1.020.1D	Sonda livello carburante	Fuel level sensor	Sonde de niveau carburant	Kraftstoffpegelsonde	Sonda nivel combustible		1
	6	886.5.043.1A	Guarnizione	Gasket	Garniture	Dichtung	Junta		1
	7	749.4.110.8B	Dado	Nut	Ecrou	Mutter	Tuerca		6
	8	160.2.398.2A	Flangia	Flange	Bride	Flansch	Brida		1
	9	425.2.001.1A	Filtro	Filter	Filtre	Filter	Filtro		1

TAVOLA
DRAWING
TABLE
BILD
TABLA

033

Sella | Seat | Selle | Sitzbank | Asiento

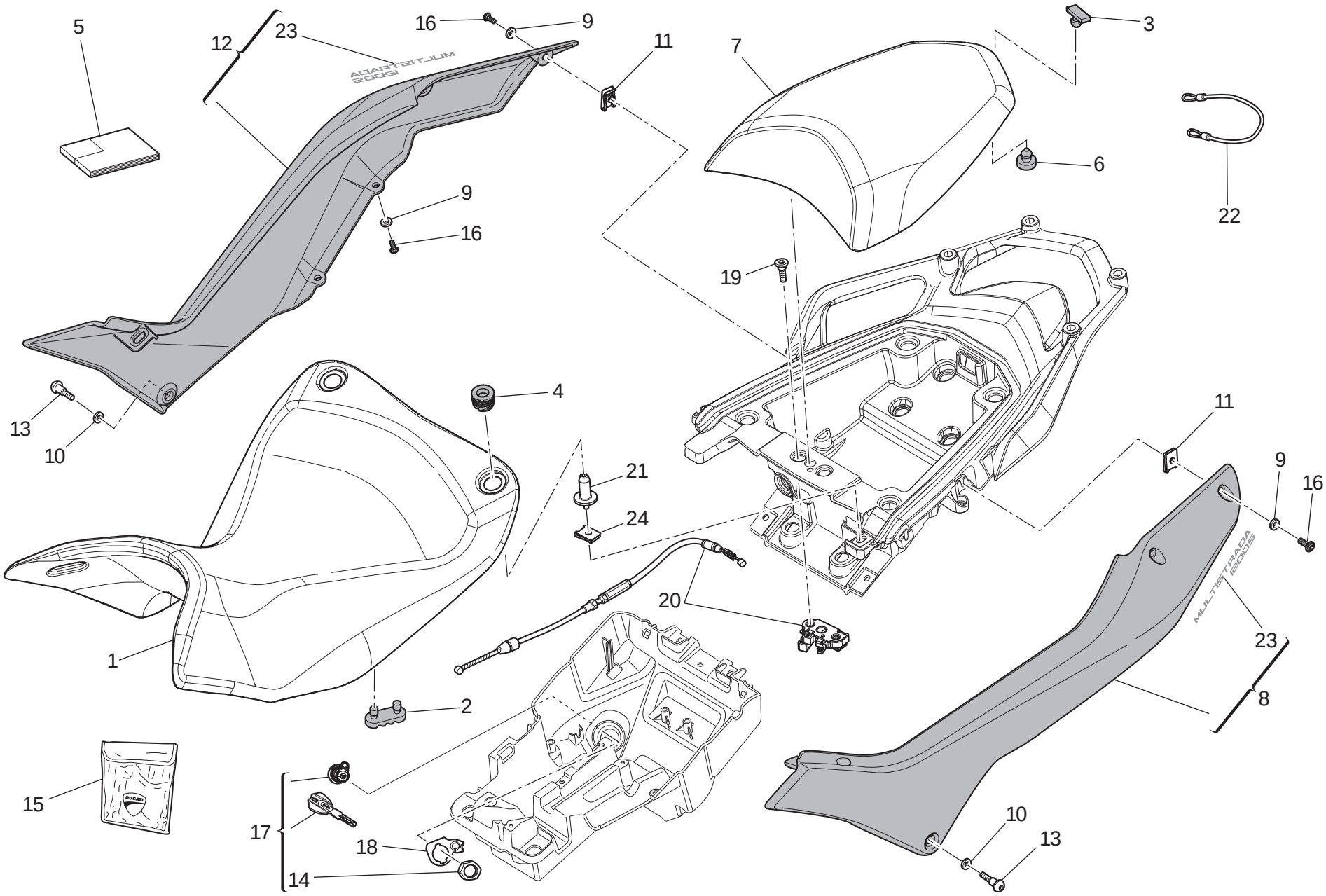

TAVOLA DRAWING TABLE BILD TABLA 033

Sella | Seat | Selle | Sitzbank | Asiento

NOTE / NOTES / NOTES / MARKE / NOTAS	POS. / NO. / N. / INDEX / POS.	N.CODICE / CODE NO. / Nr. CODE / ATRIKEL Nr. / CODICO Nr.	DENOMINAZIONE	DESCRIPTION	DESIGNATION	BEZEICHNUNG	DENOMINACION	VALIDITA' / VALIDITY / VALIDITE / GÜLTIG / VALIDEZ	Q.TA' / Q.TY / Q.TE / M.GE / C.AD
	1	595.1.105.2B	Sella pilota	Rider seat	Selle pilote	Fahrersattel	Sillín piloto		1
J	1	595.1.111.2A	Sella (bassa)	Seat (low)	Selle (bas)	Sattel (niedrig)	Sillìn (bajo)		1
	2	866.1.019.1A	Tampone in gomma	Rubber pad	Tampon en caoutchouc	Gummistopfen	Apoyo de goma		2
	3	866.1.030.1A	Tampone in gomma	Rubber pad	Tampon en caoutchouc	Gummistopfen	Apoyo de goma		2
	4	866.1.117.1A	Tampone in gomma	Rubber pad	Tampon en caoutchouc	Gummistopfen	Apoyo de goma		2
I	5	913.7.175.1E	Libretto uso e manutenzione	Owner's manual	Manuel d'utilisation et entretien	Anleitungs- und Wartungsheft	Manual de uso y entretenimiento		1
GB	5	913.7.175.1E	Libretto uso e manutenzione	Owner's manual	Manuel d'utilisation et entretien	Anleitungs- und Wartungsheft	Manual de uso y entretenimiento		1
D	5	913.7.175.1E	Libretto uso e manutenzione	Owner's manual	Manuel d'utilisation et entretien	Anleitungs- und Wartungsheft	Manual de uso y entretenimiento		1
F	5	913.7.175.1E	Libretto uso e manutenzione	Owner's manual	Manuel d'utilisation et entretien	Anleitungs- und Wartungsheft	Manual de uso y entretenimiento		1
GB	5	913.7.175.1F	Libretto uso e manutenzione	Owner's manual	Manuel d'utilisation et entretien	Anleitungs- und Wartungsheft	Manual de uso y entretenimiento		1
E	5	913.7.175.1F	Libretto uso e manutenzione	Owner's manual	Manuel d'utilisation et entretien	Anleitungs- und Wartungsheft	Manual de uso y entretenimiento		1
J	5	913.7.175.1F	Libretto uso e manutenzione	Owner's manual	Manuel d'utilisation et entretien	Anleitungs- und Wartungsheft	Manual de uso y entretenimiento		1
F	5	913.7.175.1F	Libretto uso e manutenzione	Owner's manual	Manuel d'utilisation et entretien	Anleitungs- und Wartungsheft	Manual de uso y entretenimiento		1
E	5	913.7.175.1G	Libretto uso e manutenzione	Owner's manual	Manuel d'utilisation et entretien	Anleitungs- und Wartungsheft	Manual de uso y entretenimiento		1
P	5	913.7.175.1G	Libretto uso e manutenzione	Owner's manual	Manuel d'utilisation et entretien	Anleitungs- und Wartungsheft	Manual de uso y entretenimiento		1
GR	5	913.7.175.1G	Libretto uso e manutenzione	Owner's manual	Manuel d'utilisation et entretien	Anleitungs- und Wartungsheft	Manual de uso y entretenimiento		1
F	5	913.7.175.1H	Libretto uso e manutenzione	Owner's manual	Manuel d'utilisation et entretien	Anleitungs- und Wartungsheft	Manual de uso y entretenimiento		1
PRC	5	913.7.175.1H	Libretto uso e manutenzione	Owner's manual	Manuel d'utilisation et entretien	Anleitungs- und Wartungsheft	Manual de uso y entretenimiento		1

N° CATALOGO: 915.1.315.1A
EMESSO: 10 - 10

CATALOGUE No: 915.1.315.1A
ISSUED: 10 - 10

Nr. CATALOGUE: 915.1.315.1A
IMPRIMEE: 10 - 10

KATALOG Nr: 915.1.315.1A
HERAUSGEGEBEN: 10 - 10

N° CATALOGO: 915.1.315.1A
IMPRIMIDA: 10 - 10

TAVOLA
DRAWING
TABLE
BILD
TABLA
033

Sella | Seat | Selle | Sitzbank | Asiento

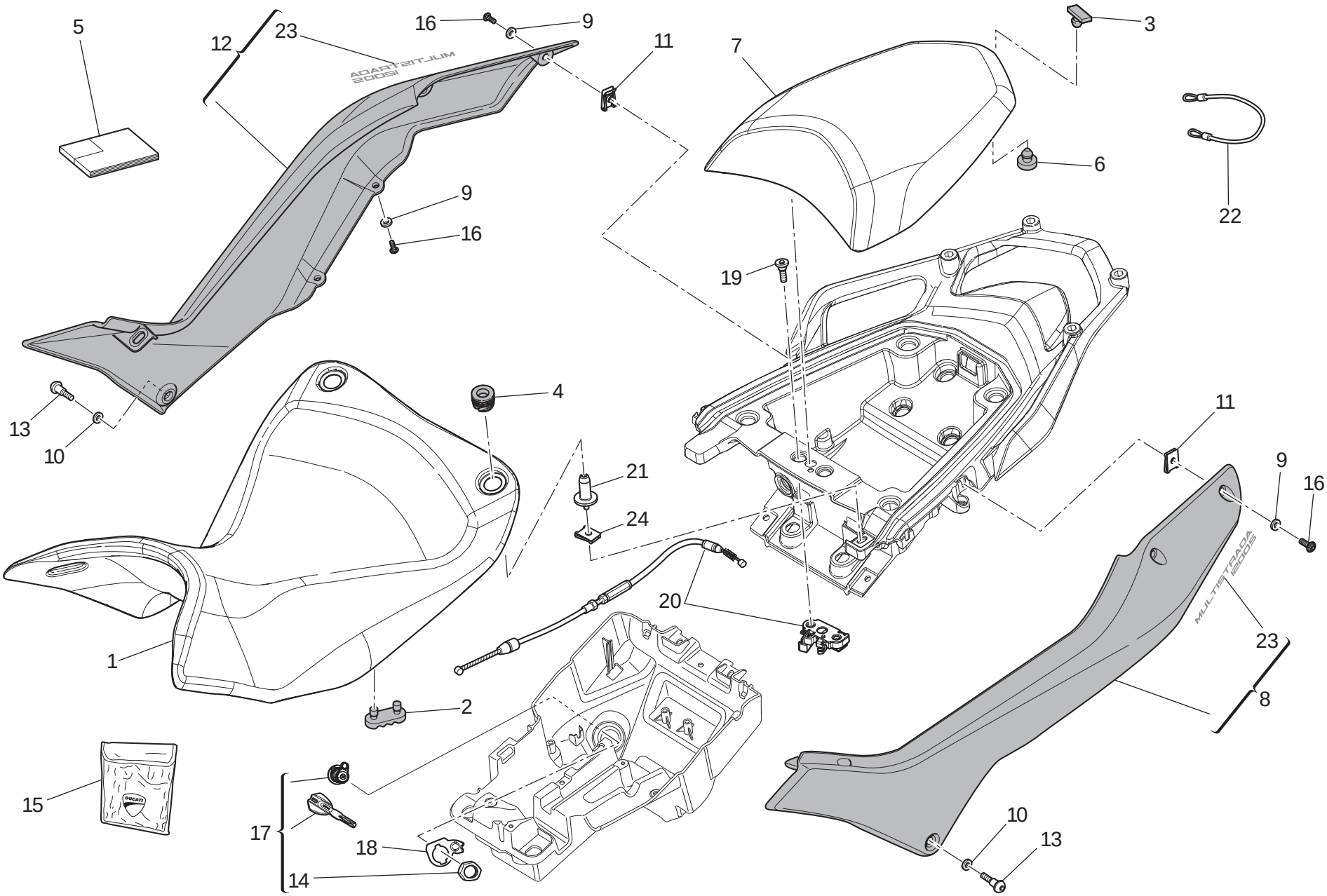

TAVOLA DRAWING TABLE BILD TABLA 033

Sella | Seat | Selle | Sitzbank | Asiento

NOTE NOTES NOTES MARKE NOTAS	POS. NO. N. INDEX POS.	N.CODICE CODE NO. Nr. CODE ATRIKEL Nr. CODICO Nr.	DENOMINAZIONE	DESCRIPTION	DESIGNATION	BEZEICHNUNG	DENOMINACION	VALIDITA' VALIDITY VALIDITE GÜLTIG VALIDEZ	Q.TA' Q.TY Q.TE M.GE C.AD
NL	5	913.7.175.1H	Libretto uso e manutenzione	Owner's manual	Manuel d'utilisation et entretien	Anleitungs- und Wartungsheft	Manual de uso y entretenimiento		1
	6	866.1.061.1A	Tampone in gomma	Rubber pad	Tampon en caoutchouc	Gummistopfen	Apoyo de goma		4
	7	595.1.104.1A	Sella passeggero	Pillion rider seat	Selle passager	Beifahrersitz	Sillín pasajero		1
	8	482.1.163.1AA	Fianchetto (sinistro) (ROSSO)	Body panel (L.H.) (RED)	Panneau latéral (gauche) (ROUGE)	Seitenabdeckung (link) (ROT)	Lateral (izquierdo) (ROJO)		1
	8	482.1.163.1AQ	Fianchetto (sinistro) (NERO)	Body panel (L.H.) (BLACK)	Panneau latéral (gauche) (NOIR)	Seitenabdeckung (link) (SCHWARZ)	Lateral (izquierdo) (NEGRO)		1
	8	482.1.163.1AW	Fianchetto (sinistro) (BIANCO)	Body panel (L.H.) (WHITE)	Panneau latéral (gauche) (BLANC)	Seitenabdeckung (link) (WEIß)	Lateral (izquierdo) (BLANCO)		1
	9	856.1.136.1A	Rosetta	Washer	Rosette	Unterlegscheibe	Arandela		8
	10	852.1.218.1A	Rosetta nylon	Nylon washer	Rosette en nylon	Nylon-Unterlegscheibe	Arandela nylon		4
	11	850.4.047.1A	Dado a graffetta	Nut with clip	Ecrou à collier	Klemmutter	Tuerca de grapa		8
	12	482.1.162.1AA	Fianchetto (destro) (ROSSO)	Body panel (R.H.) (RED)	Panneau latéral (droit) (ROUGE)	Seitenabdeckung (recht) (ROT)	Lateral (derecho) (ROJO)		1
	12	482.1.162.1AQ	Fianchetto (destro) (NERO)	Body panel (R.H.) (BLACK)	Panneau latéral (droit) (NOIR)	Seitenabdeckung (recht) (SCHWARZ)	Lateral (derecho) (NEGRO)		1
	12	482.1.162.1AW	Fianchetto (destro) (BIANCO)	Body panel (R.H.) (WHITE)	Panneau latéral (droit) (BLANC)	Seitenabdeckung (recht) (WEIß)	Lateral (derecho) (BLANCO)		1
	13	772.1.085.3B	Vite speciale	Special screw	Vis spéciale	Spezialschraube	Tornillo especial		4
	14	750.1.155.1A	Dado speciale	Special nut	Ecrou spéciale	Spezialmutter	Tuerca especial		1
	15	697.2.027.1A	Borsa attrezzi	Tool bag	Trousse à outils	Werkzeugtasche	Bolsa herramientas		1
	16	772.1.109.1A	Vite	Screw	Vis	Schraube	Tornillo		8
	17	598.2.061.1A	Serratura sella	Seat lock	Serrure selle	Sattelschloß	Cerradura sillín		1
	18	827.1.482.1A	Piastrino	Plate	Plaquette	Plättchen	Lámina		1
	19	779.1.498.2B	Vite speciale	Special screw	Vis spéciale	Spezialschraube	Tornillo especial		2
	20	598.1.012.1A	Chiavistello per serratura	Lock latch	Verrou pour serrure	Riegel für Verschluß	Cerrojo para cerradura		1
	21	821.1.340.1A	Perno	Pin	Pivot	Zapfen	Perno		1
	22	732.1.017.1A	Cavo antifurto casco	Helmet anti-theft wire	Câble antivol casque	Helmsicherungskabel	Cable antirrobo casco		1

N° CATALOGO: 915.1.315.1A
EMESSO: 10 - 10
CATALOGUE No: 915.1.315.1A
ISSUED: 10 - 10
Nr. CATALOGUE: 915.1.315.1A
IMPRIMEE: 10 - 10
KATALOG Nr: 915.1.315.1A
HERAUSGEGEBEN: 10 - 10
N° CATALOGO: 915.1.315.1A
IMPRIMIDA: 10 - 10

TAVOLA
DRAWING
TABLE
BILD
TABLA

033

Sella | Seat | Selle | Sitzbank | Asiento

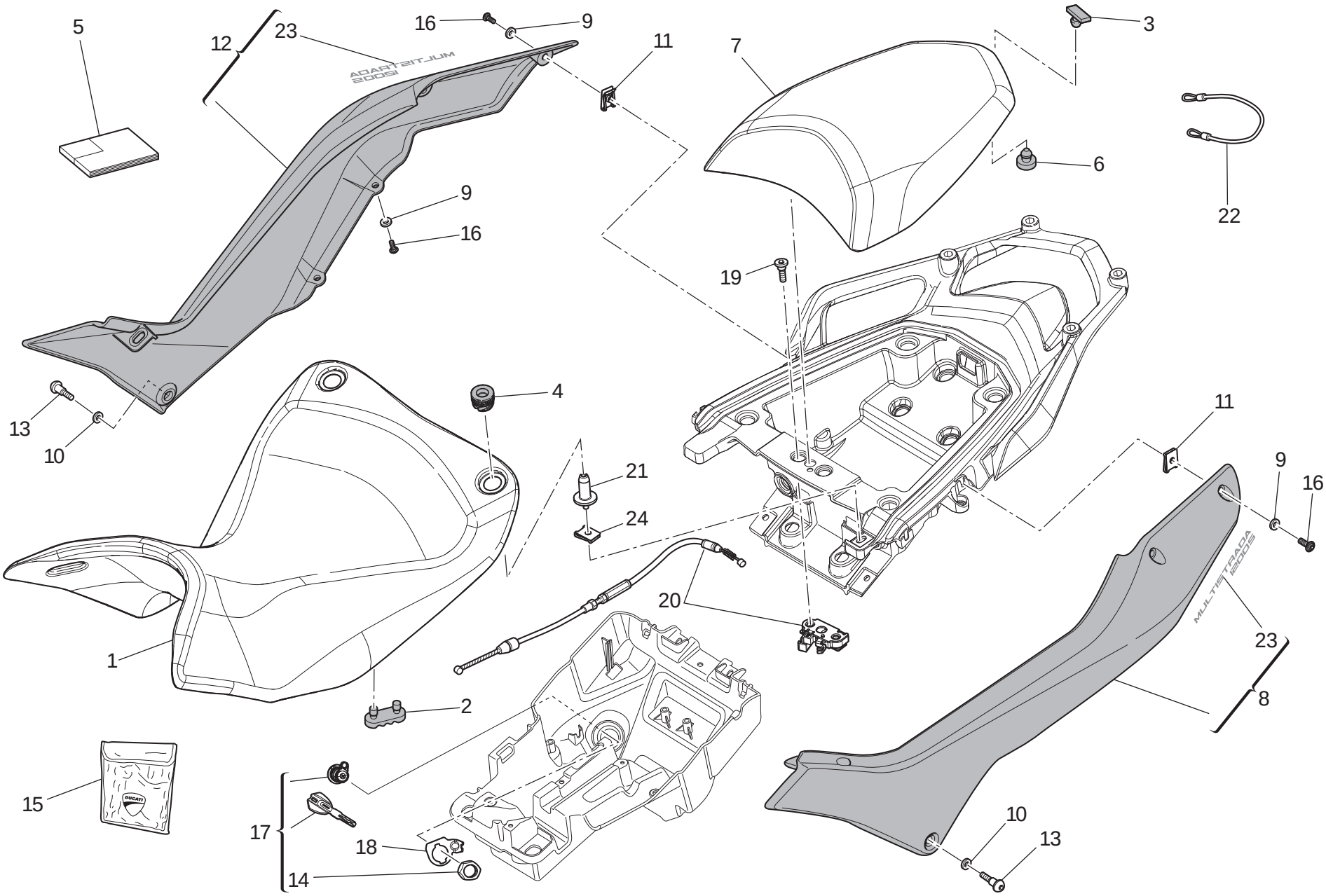

TAVOLA DRAWING TABLE BILD TABLA 033

Sella | Seat | Selle | Sitzbank | Asiento

NOTE NOTES NOTES MARKE NOTAS	POS. NO. N. INDEX POS.	N.CODICE CODE NO. Nr. CODE ATRIKEL Nr. CODICO Nr.	DENOMINAZIONE	DESCRIPTION	DESIGNATION	BEZEICHNUNG	DENOMINACION	VALIDITA' VALIDITY VALIDITE GÜLTIG VALIDEZ	Q.TA' Q.TY Q.TE M.GE C.AD
	23	436.1.176.2A	Decalcomania "MULTISTRADA 1200 S" (per NERO/BIANCO)	Sticker "MULTISTRADA 1200 S" (for BLACK/WHITE)	Décalcomanie "MULTISTRADA 1200 S" (pour NOIR/BLANC)	Aufkleber "MULTISTRADA 1200 S" (fur SCHWARZ/WEIß)	Adhesivo "MULTISTRADA 1200 S" (para NEGRO/BLANCO)		2
	23	436.1.177.2A	Decalcomania "MULTISTRADA 1200 S" (per ROSSO)	Sticker "MULTISTRADA 1200 S" (for RED)	Décalcomanie "MULTISTRADA 1200 S" (pour ROUGE)	Aufkleber "MULTISTRADA 1200 S" (fur ROT)	Adhesivo "MULTISTRADA 1200 S" (para ROJO)		2
	24	850.4.038.1A	Dado a graffetta	Nut with clip	Ecrou à collier	Klemmutter	Tuerca de grapa		1

TAVOLA
DRAWING
TABLE
BILD
TABLA

034

Cupolino | Headlight fairing | Bulle | Cockpitverkleidung | Cúpula

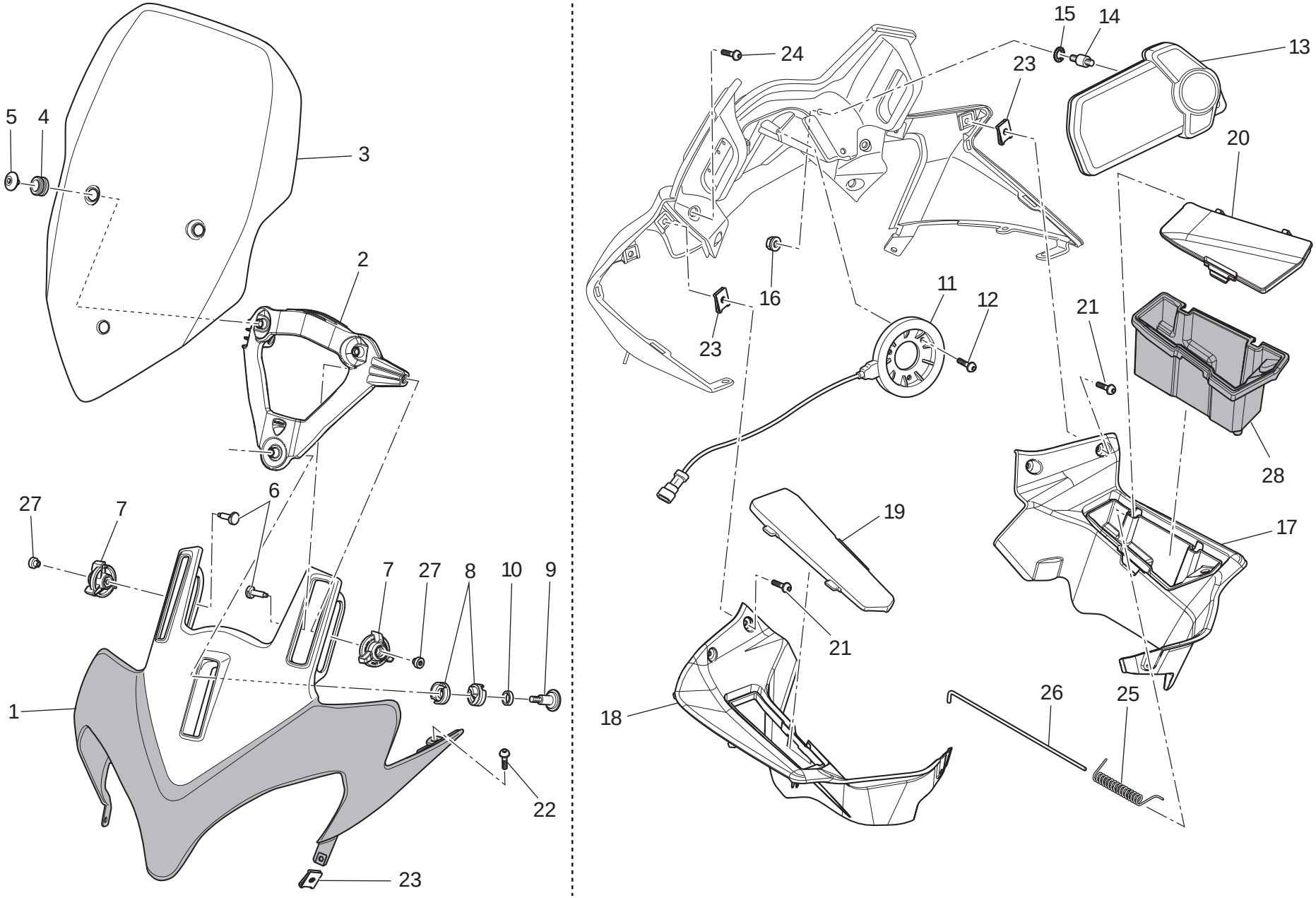

TAVOLA DRAWING TABLE BILD TABLA 034

Cupolino | Headlight fairing | Bulle | Cockpitverkleidung | Cúpula

NOTE NOTES NOTES MARKE NOTAS	POS. NO. N. INDEX POS.	N.CODICE CODE NO. Nr. CODE ATRIKEL Nr. CODICO Nr.	DENOMINAZIONE	DESCRIPTION	DESIGNATION	BEZEICHNUNG	DENOMINACION	VALIDITA' VALIDITY VALIDITE GÜLTIG VALIDEZ	Q.TA' Q.TY Q.TE M.GE C.AD
	1	481.1.059.4AA	Cupolino completo (ROSSO)	Complete headlight fairing (RED)	Carénage complets (ROUGE)	Fahrtwindschutz komplett (ROT)	Cúpula completos (ROJO)		1
	1	481.1.059.4AW	Cupolino completo (BIANCO)	Complete headlight fairing (WHITE)	Carénage complets (BLANC)	Fahrtwindschutz komplett (WEIß)	Cúpula completos (BLANCO)		1
	1	481.1.059.4AQ	Cupolino completo (DIAMOND BLACK)	Complete headlight fairing (DIAMOND BLACK)	Carénage complets (DIAMOND BLACK)	Fahrtwindschutz komplett (DIAMOND BLACK)	Cúpula completos (DIAMOND BLACK)		1
	2	829.1.818.1A	Supporto cupolino mobile	Mobile healdight fairing support	Support bulle mobile	Halter - Bewegliche Cockpitverkleidung	Soporte cúpula móvil		1
	3	487.1.047.2A	Parabrezza	Windshield	Pare-brise	Windschutzscheibe	Parabrisas		1
	4	758.4.062.1A	Gommino	Rubber pad	Joint en caoutchouc	Gummistück	Junta de goma		3
	5	772.1.115.1A	Vite speciale	Special screw	Vis spéciale	Spezialschraube	Tornillo especial		3
	6	772.1.116.1A	Vite speciale	Special screw	Vis spéciale	Spezialschraube	Tornillo especial		2
	7	835.1.008.1A	Pomello	Knob	Bouton	Knopf	Pomo		2
	8	447.1.084.1A	Boccola	Bush	Douille	Buchse	Casquillo		2
	9	772.1.117.1A	Vite speciale	Special screw	Vis spéciale	Spezialschraube	Tornillo especial		1
	10	866.1.113.1A	Tampone in gomma	Rubber pad	Tampon en caoutchouc	Gummistopfen	Apoyo de goma		1
	11	518.4.009.1A	Antenna immobilizer	Immobilizer aerial	Antenne immobilisateur	Antenne wegfahrsperre	Antena inmovilizador		1
	12	774.5.015.1A	Vite	Screw	Vis	Schraube	Tornillo		2
	13	406.1.088.1B	Cruscotto	Instrument panel	Tableau de bord	Instrumentenbrett	Tablero de instrumentos		1
	14	700.1.043.1A	Antivibrante	Vibration damper	Antivibration	Schwingungsdämpfer	Anti-vibración		3
	15	462.4.046.1A	Rosetta elastica	Spring washer	Rosette élastique	Federscheibe	Arandela de presión		3
	16	748.4.038.1A	Dado	Nut	Ecrou	Mutter	Tuerca		3
	17	481.1.060.1A	Plancia cupolino (destra)	.... (R.H.)	.... (droite)	.... (rechter)	.... (derecha)		1
	18	481.1.061.1A	Plancia cupolino (sinistra)	.... (L.H.)	.... (gauche)	.... (linker)	.... (izquierda)		1
	19	481.1.062.1A	Coperchio (sinistro)	Cover (L.H.)	Couvercle (gauche)	Deckel (link)	Tapa (izquierdo)		1
	20	481.1.063.2A	Coperchio (destro)	Cover (R.H.)	Couvercle (droit)	Deckel (recht)	Tapa (derecho)		1
	21	772.1.109.1A	Vite	Screw	Vis	Schraube	Tornillo		6
	22	772.1.084.1B	Vite	Screw	Vis	Schraube	Tornillo		2

N° CATALOGO: 915.1.315.1A EMESSO: 10 - 10 | CATALOGUE No: 915.1.315.1A ISSUED: 10 - 10 | Nr. CATALOGUE: 915.1.315.1A IMPRIMEE: 10 - 10 | KATALOG Nr: 915.1.315.1A HERAUSGEGEBEN: 10 - 10 | N° CATALOGO: 915.1.315.1A IMPRIMIDA: 10 - 10

TAVOLA
DRAWING
TABLE
BILD
TABLA

034

Cupolino | Headlight fairing | Bulle | Cockpitverkleidung | Cúpula

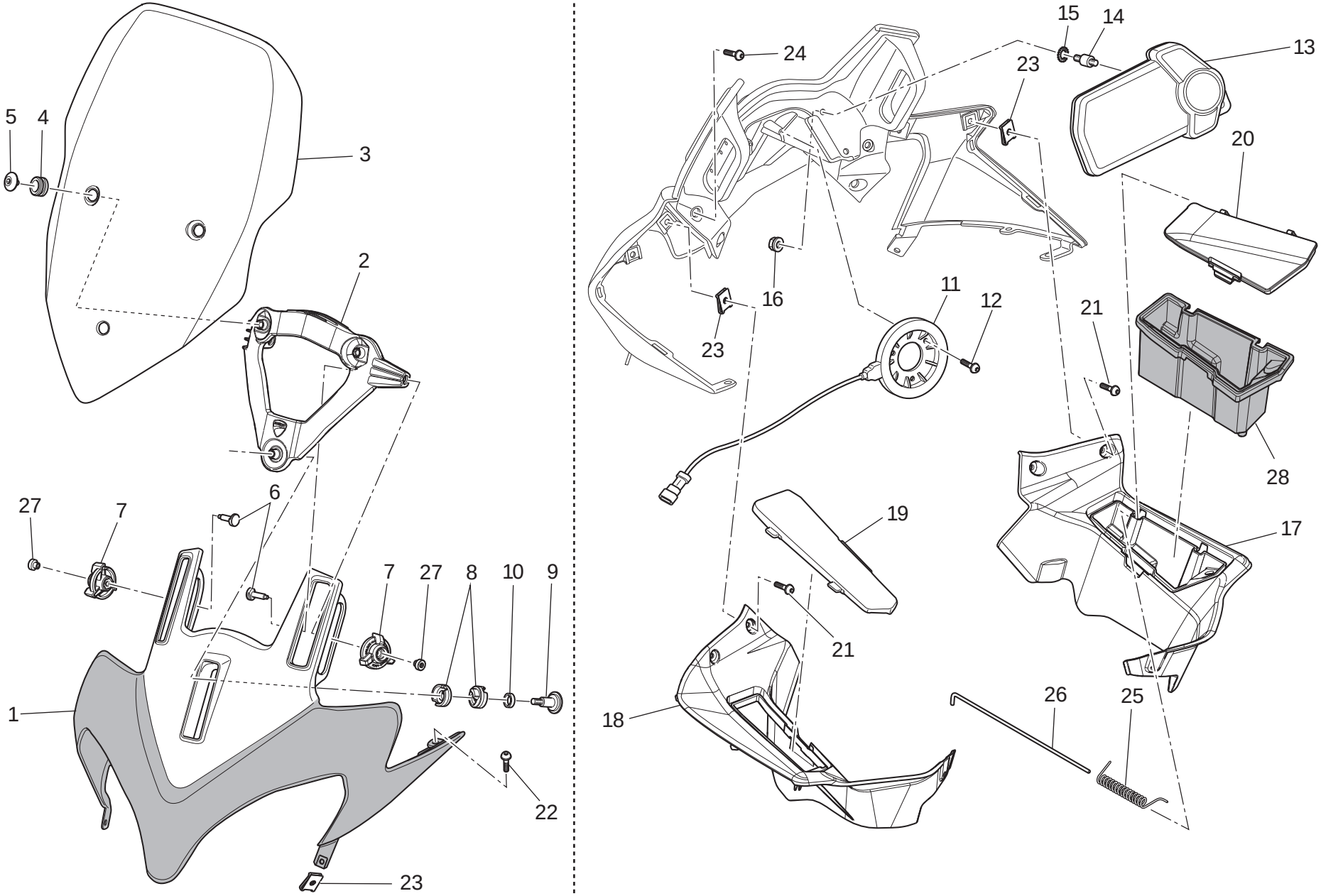

TAVOLA DRAWING TABLE BILD TABLA 034

Cupolino | Headlight fairing | Bulle | Cockpitverkleidung | Cúpula

NOTE / NOTES / NOTES / MARKE / NOTAS	POS. / NO. / N. / INDEX / POS.	N.CODICE / CODE NO. / Nr. CODE / ATRIKEL Nr. / CODICO Nr.	DENOMINAZIONE	DESCRIPTION	DESIGNATION	BEZEICHNUNG	DENOMINACION	VALIDITA' / VALIDITY / VALIDITE / GÜLTIG / VALIDEZ	Q.TA' / Q.TY / Q.TE / M.GE / C.AD
	23	850.4.047.1A	Dado a graffetta	Nut with clip	Ecrou à collier	Klemmutter	Tuerca de grapa		4
	24	772.1.118.1A	Vite speciale	Special screw	Vis spéciale	Spezialschraube	Tornillo especial		4
	25	799.1.517.1A	Molla	Spring	Ressort	Feder	Muelle		1
	26	821.1.352.1A	Perno	Pin	Pivot	Zapfen	Perno		1
	27	772.1.119.1A	Vite	Screw	Vis	Schraube	Tornillo		2
	28	866.1.123.2A	Tappeto	Carpet	Moquette	Teppich	Alfombra		1

TAVOLA
DRAWING
TABLE
BILD
TABLA

034a

Carenatura | Fairing | Carénage | Verkleidung | Carenado

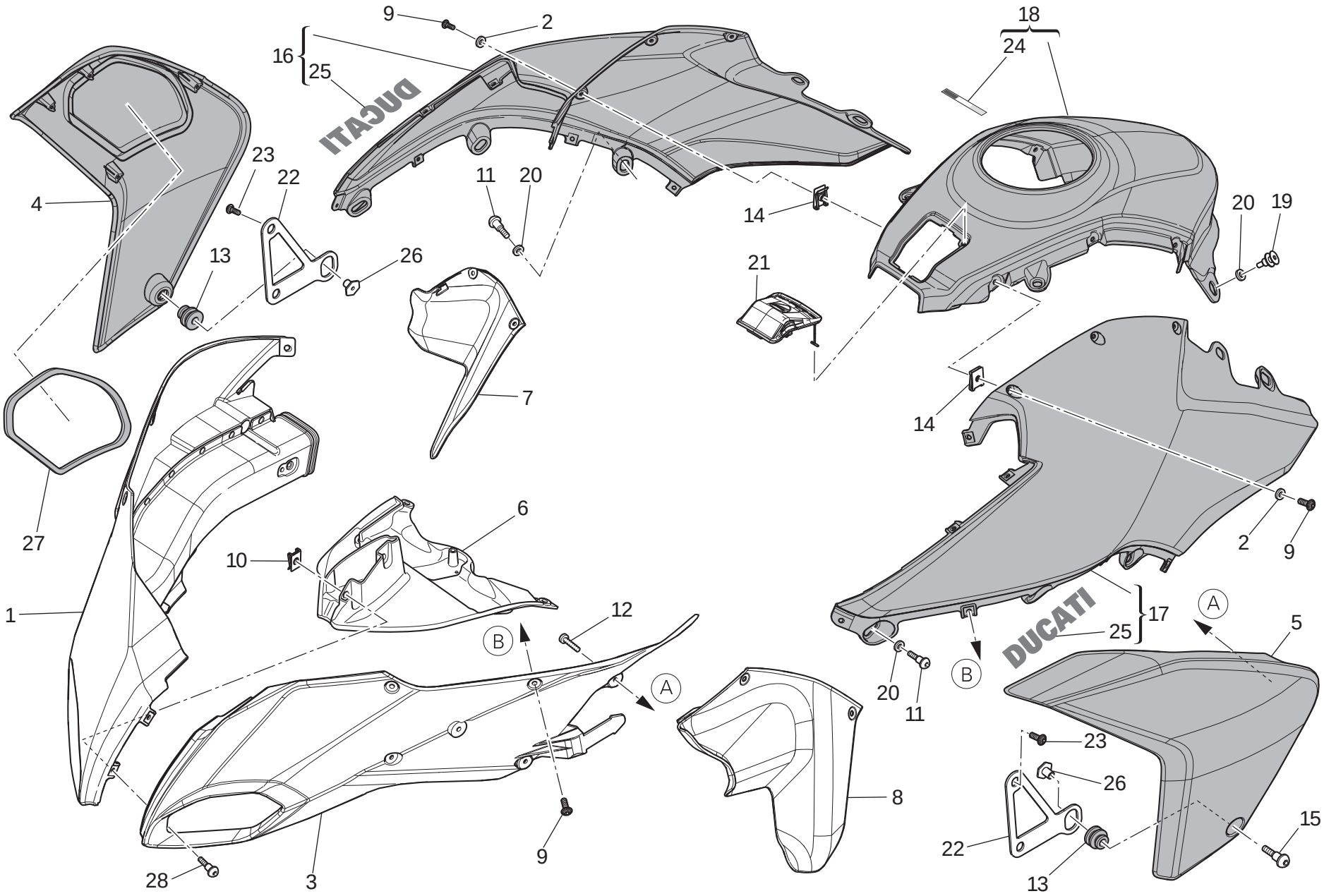

TAVOLA DRAWING TABLE BILD TABLA **034a**

Carenatura | Fairing | Carénage | Verkleidung | Carenado

NOTE / NOTES / NOTES / MARKE / NOTAS	POS. / NO. / N. / INDEX / POS.	N.CODICE / CODE NO. / Nr. CODE / ATRIKEL Nr. / CODICO Nr.	DENOMINAZIONE	DESCRIPTION	DESIGNATION	BEZEICHNUNG	DENOMINACION	VALIDITA' / VALIDITY / VALIDITE / GÜLTIG / VALIDEZ	Q.TA' / Q.TY / Q.TE / M.GE / C.AD
	1	480.1.150.1A	Semicarena (anteriore) (destra)	Half-fairing (front) (R.H.)	Demi-carène (avant) (droite)	Verkleidungshälfte (vorderes) (rechter)	Semi-carenado (delantero) (derecha)		1
	2	856.1.136.1A	Rosetta	Washer	Rosette	Unterlegscheibe	Arandela		6
	3	480.1.151.1A	Semicarena (anteriore) (sinistra)	Half-fairing (front) (L.H.)	Demi-carène (avant) (gauche)	Verkleidungshälfte (vorderes) (linker)	Semi-carenado (delantero) (izquierda)		1
	4	480.1.290.2AA	Deflettore aria (anteriore) (ROSSO) (destro)	Air deflector (front) (RED) (R.H.)	Deflecteur air (avant) (ROUGE) (droit)	Luftleitblech (vorderes) (ROT) (recht)	Deflector aire (delantero) (ROJO) (derecho)		1
	4	480.1.290.2AW	Deflettore aria (anteriore) (BIANCO) (destro)	Air deflector (front) (WHITE) (R.H.)	Deflecteur air (avant) (BLANC) (droit)	Luftleitblech (vorderes) (WEIß) (recht)	Deflector aire (delantero) (BLANCO) (derecho)		1
	4	480.1.290.2AQ	Deflettore aria (anteriore) (DIAMOND BLACK) (destro)	Air deflector (front) (DIAMOND BLACK) (R.H.)	Deflecteur air (avant) (DIAMOND BLACK) (droit)	Luftleitblech (vorderes) (DIAMOND BLACK) (recht)	Deflector aire (delantero) (DIAMOND BLACK) (derecho)		1
	5	480.1.291.1AA	Deflettore aria (anteriore) (ROSSO) (sinistro)	Air deflector (front) (RED) (L.H.)	Deflecteur air (avant) (ROUGE) (gauche)	Luftleitblech (vorderes) (ROT) (link)	Deflector aire (delantero) (ROJO) (izquierdo)		1
	5	480.1.291.1AW	Deflettore aria (anteriore) (BIANCO) (sinistro)	Air deflector (front) (WHITE) (L.H.)	Deflecteur air (avant) (BLANC) (gauche)	Luftleitblech (vorderes) (WEIß) (link)	Deflector aire (delantero) (BLANCO) (izquierdo)		1
	5	480.1.291.1AQ	Deflettore aria (anteriore) (DIAMOND BLACK) (sinistro)	Air deflector (front) (DIAMOND BLACK) (L.H.)	Deflecteur air (avant) (DIAMOND BLACK) (gauche)	Luftleitblech (vorderes) (DIAMOND BLACK) (link)	Deflector aire (delantero) (DIAMOND BLACK) (izquierdo)		1
	6	480.1.293.1A	Semicarena (anteriore) (inferiore)	Half-fairing (front) (bottom)	Demi-carène (avant) (inférieur)	Verkleidungshälfte (vorderes) (unterst)	Semi-carenado (delantero) (inferior)		1
	7	484.1.085.1A	Deflettore aria (inferiore) (destro)	Air deflector (bottom) (R.H.)	Deflecteur air (inférieur) (droit)	Luftleitblech (unterst) (recht)	Deflector aire (inferior) (derecho)		1
	8	484.1.086.1A	Deflettore aria (inferiore) (sinistro)	Air deflector (bottom) (L.H.)	Deflecteur air (inférieur) (gauche)	Luftleitblech (unterst) (link)	Deflector aire (inferior) (izquierdo)		1
	9	772.1.109.1D	Vite	Screw	Vis	Schraube	Tornillo		16
	10	850.4.047.1A	Dado a graffetta	Nut with clip	Ecrou à collier	Klemmutter	Tuerca de grapa		28
	11	772.1.085.2A	Vite speciale	Special screw	Vis spéciale	Spezialschraube	Tornillo especial		13
	12	774.5.015.1A	Vite	Screw	Vis	Schraube	Tornillo		8
	13	764.1.048.1A	Antivibrante	Vibration damper	Antivibration	Schwingungsdämpfer	Anti-vibración		2
	14	850.4.055.1A	Dado a graffetta	Nut with clip	Ecrou à collier	Klemmutter	Tuerca de grapa		6

TAVOLA
DRAWING
TABLE
BILD
TABLA

034a

Carenatura | Fairing | Carénage | Verkleidung | Carenado

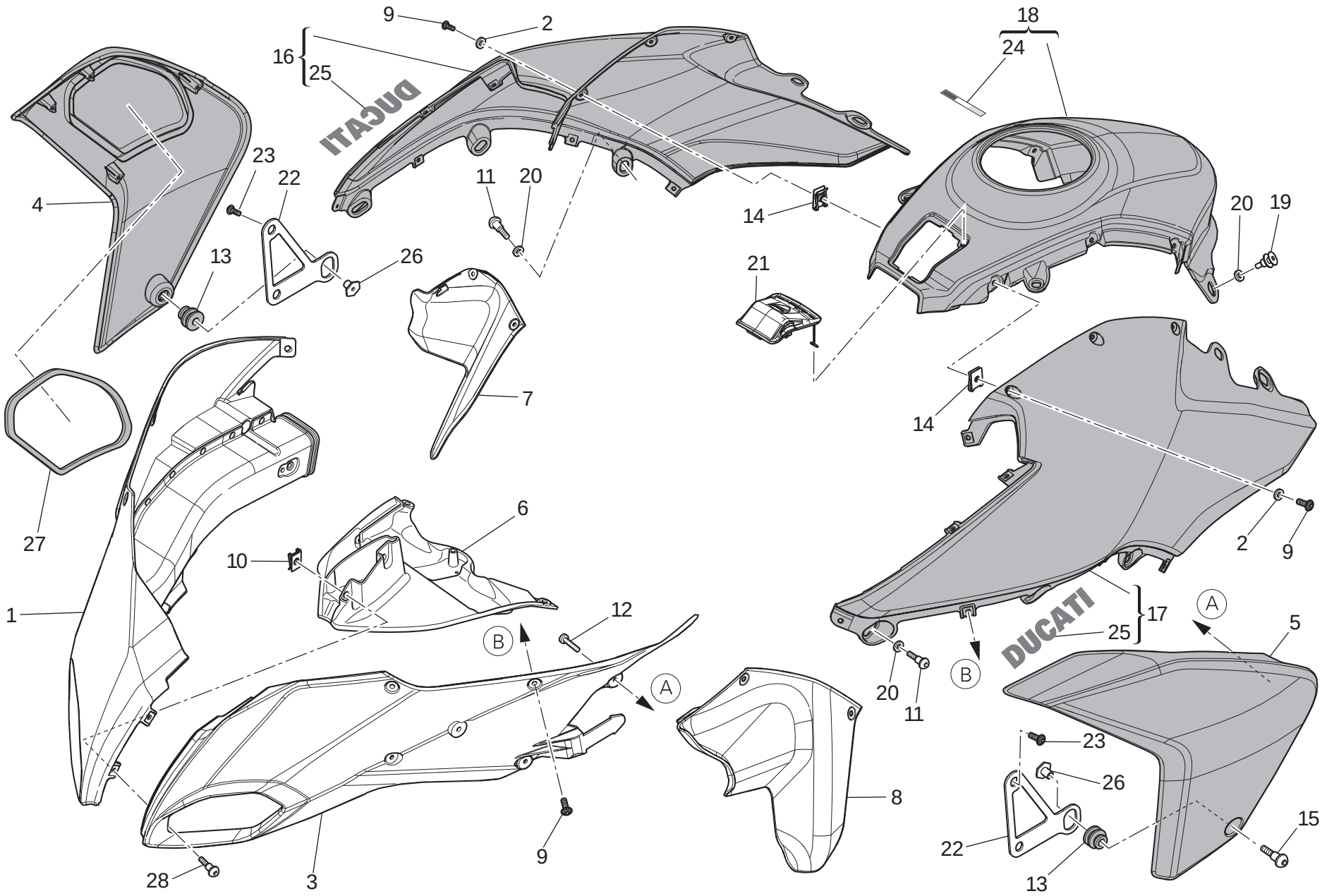

TAVOLA DRAWING TABLE BILD TABLA **034a**

Carenatura | Fairing | Carénage | Verkleidung | Carenado

NOTE NOTES NOTES MARKE NOTAS	POS. NO. N. INDEX POS.	N.CODICE CODE NO. Nr. CODE ATRIKEL Nr. CODICO Nr.	DENOMINAZIONE	DESCRIPTION	DESIGNATION	BEZEICHNUNG	DENOMINACION	VALIDITA' VALIDITY VALIDITE GÜLTIG VALIDEZ	Q.TA' Q.TY Q.TE M.GE C.AD
	15	772.1.112.1C	Vite speciale	Special screw	Vis spéciale	Spezialschraube	Tornillo especial		2
	16	480.1.294.1AA	Semicarena (Serbatoio) (destra) (ROSSO)	Half-fairing (Tank) (R.H.) (RED)	Demi-carène (Rèservoir) (droite) (ROUGE)	Verkleidungshälfte (Kraftsofftank) (rechter) (ROT)	Semi-carenado (Dèposito) (derecha) (ROJO)		1
	16	480.1.294.1AW	Semicarena (Serbatoio) (destra) (BIANCO)	Half-fairing (Tank) (R.H.) (WHITE)	Demi-carène (Rèservoir) (droite) (BLANC)	Verkleidungshälfte (Kraftsofftank) (rechter) (WEIß)	Semi-carenado (Dèposito) (derecha) (BLANCO)		1
	16	480.1.294.1AQ	Semicarena (Serbatoio) (destra) (DIAMOND BLACK)	Half-fairing (Tank) (R.H.) (DIAMOND BLACK)	Demi-carène (Rèservoir) (droite) (DIAMOND BLACK)	Verkleidungshälfte (Kraftsofftank) (rechter) (DIAMOND BLACK)	Semi-carenado (Dèposito) (derecha) (DIAMOND BLACK)		1
	17	480.1.295.1AA	Semicarena (Serbatoio) (sinistra) (ROSSO)	Half-fairing (Tank) (L.H.) (RED)	Demi-carène (Rèservoir) (gauche) (ROUGE)	Verkleidungshälfte (Kraftsofftank) (linker) (ROT)	Semi-carenado (Dèposito) (izquierda) (ROJO)		1
	17	480.1.295.1AW	Semicarena (Serbatoio) (sinistra) (BIANCO)	Half-fairing (Tank) (L.H.) (WHITE)	Demi-carène (Rèservoir) (gauche) (BLANC)	Verkleidungshälfte (Kraftsofftank) (linker) (WEIß)	Semi-carenado (Dèposito) (izquierda) (BLANCO)		1
	17	480.1.295.1AQ	Semicarena (Serbatoio) (sinistra) (DIAMOND BLACK)	Half-fairing (Tank) (L.H.) (DIAMOND BLACK)	Demi-carène (Rèservoir) (gauche) (DIAMOND BLACK)	Verkleidungshälfte (Kraftsofftank) (linker) (DIAMOND BLACK)	Semi-carenado (Dèposito) (izquierda) (DIAMOND BLACK)		1
	18	480.1.296.1AA	Semicarena (Serbatoio) (centrale) (ROSSO)	Half-fairing (Tank) (centre) (RED)	Demi-carène (Rèservoir) (central) (ROUGE)	Verkleidungshälfte (Kraftsofftank) (Mittleres) (ROT)	Semi-carenado (Dèposito) (central) (ROJO)		1
	18	480.1.296.1AW	Semicarena (Serbatoio) (centrale) (BIANCO)	Half-fairing (Tank) (centre) (WHITE)	Demi-carène (Rèservoir) (central) (BLANC)	Verkleidungshälfte (Kraftsofftank) (Mittleres) (WEIß)	Semi-carenado (Dèposito) (central) (BLANCO)		1
	18	480.1.296.1AQ	Semicarena (Serbatoio) (centrale) (DIAMOND BLACK)	Half-fairing (Tank) (centre) (DIAMOND BLACK)	Demi-carène (Rèservoir) (central) (DIAMOND BLACK)	Verkleidungshälfte (Kraftsofftank) (Mittleres) (DIAMOND BLACK)	Semi-carenado (Dèposito) (central) (DIAMOND BLACK)		1
	19	779.1.614.3A	Vite speciale	Special screw	Vis spéciale	Spezialschraube	Tornillo especial		2
	20	852.1.218.1A	Rosetta nylon	Nylon washer	Rosette en nylon	Nylon-Unterlegscheibe	Arandela nylon		13
	21	872.1.066.1A	Coperchio (Handsfree)	Cover (Handsfree)	Couvercle (Handsfree)	Deckel (Handsfree)	Tapa (Handsfree)		1
	22	830.1.568.1C	Staffa	Bracket	Bride	Bügel	Soporte		2
	23	772.1.102.1A	Vite	Screw	Vis	Schraube	Tornillo		4

TAVOLA
DRAWING
TABLE
BILD
TABLA

034a

Carenatura | Fairing | Carénage | Verkleidung | Carenado

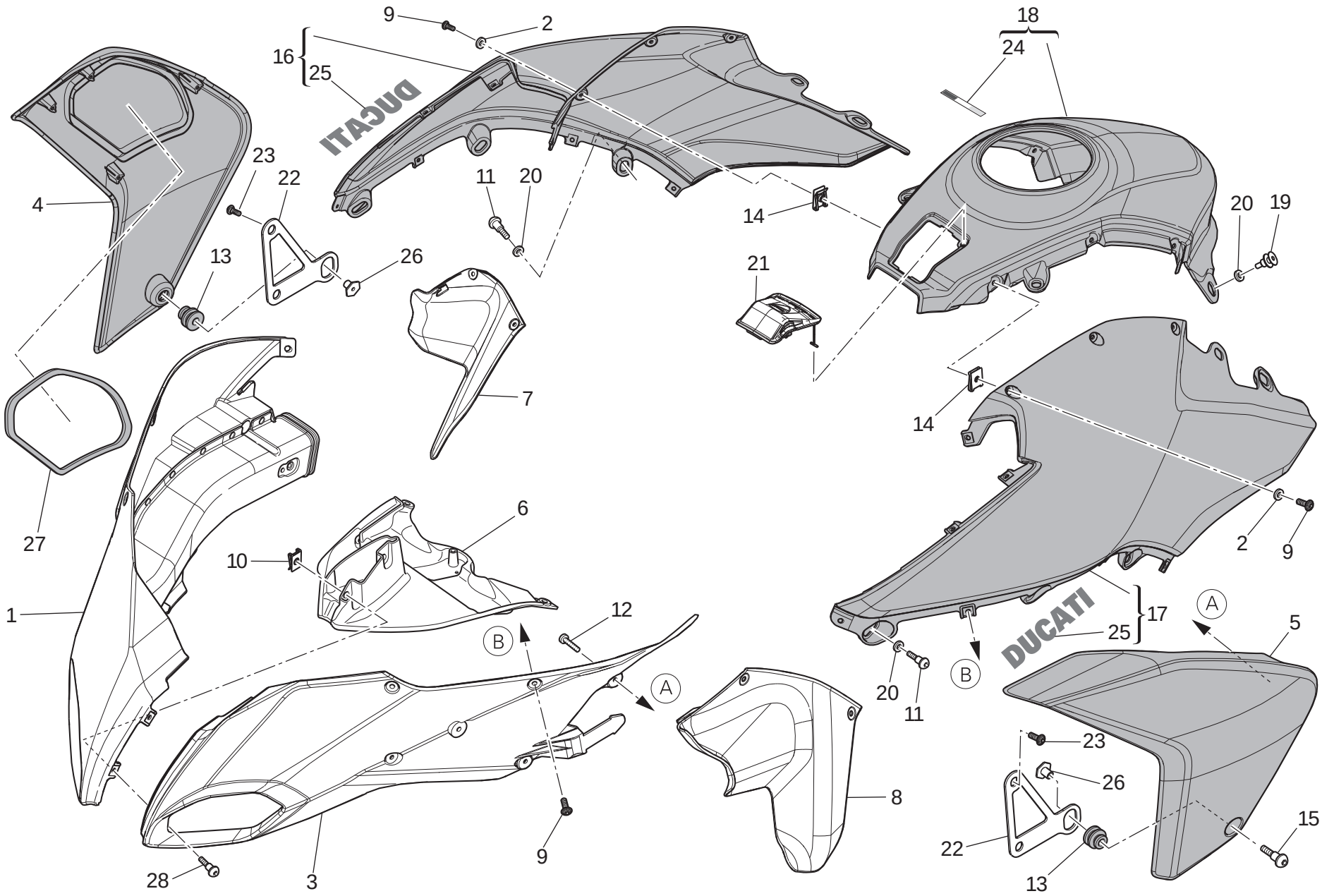

TAVOLA DRAWING TABLE BILD TABLA 034a

Carenatura | Fairing | Carénage | Verkleidung | Carenado

NOTE NOTES NOTES MARKE NOTAS	POS. NO. N. INDEX POS.	N.CODICE CODE NO. Nr. CODE ATRIKEL Nr. CODICO Nr.	DENOMINAZIONE	DESCRIPTION	DESIGNATION	BEZEICHNUNG	DENOMINACION	VALIDITA' VALIDITY VALIDITE GÜLTIG VALIDEZ	Q.TA' Q.TY Q.TE M.GE C.AD
	24	435.1.150.1A	Decalco bandiera tricolore	Italian flag decal	Décalcomanie drapeau tricolore	Aufkleber " Italienische Flagge"	Calcomanía bandera tricolor		1
	25	438.1.365.2AA	Decalcomania "DUCATI" (per ROSSO)	Sticker "DUCATI" (for RED)	Décalcomanie "DUCATI" (pour ROUGE)	Aufkleber "DUCATI" (fur ROT)	Adhesivo "DUCATI" (para ROJO)		2
	25	438.1.365.2AT	Decalcomania "DUCATI" (per DIAMOND BLACK/BIANCO)	Sticker "DUCATI" (for DIAMOND BLACK/WHITE)	Décalcomanie "DUCATI" (pour DIAMOND BLACK/BLANC)	Aufkleber "DUCATI" (fur DIAMOND BLACK/WEIß)	Adhesivo "DUCATI" (para DIAMOND BLACK/BLANCO)		2
	26	710.1.130.1A	Bussola	Bush	Douille	Buchse	Casquillo		2
	27	791.1.078.1A	Guarnizione (destra)	Gasket (R.H.)	Garniture (droite)	Dichtung (rechter)	Junta (derecha)		1
	28	772.1.085.3B	Vite speciale	Special screw	Vis spéciale	Spezialschraube	Tornillo especial		2

TAVOLA
DRAWING
TABLE
BILD
TABLA

034b

Sottocoppa | Belly pan | Sous-carter | Bugspoiler | Parte inferior cárter aceite

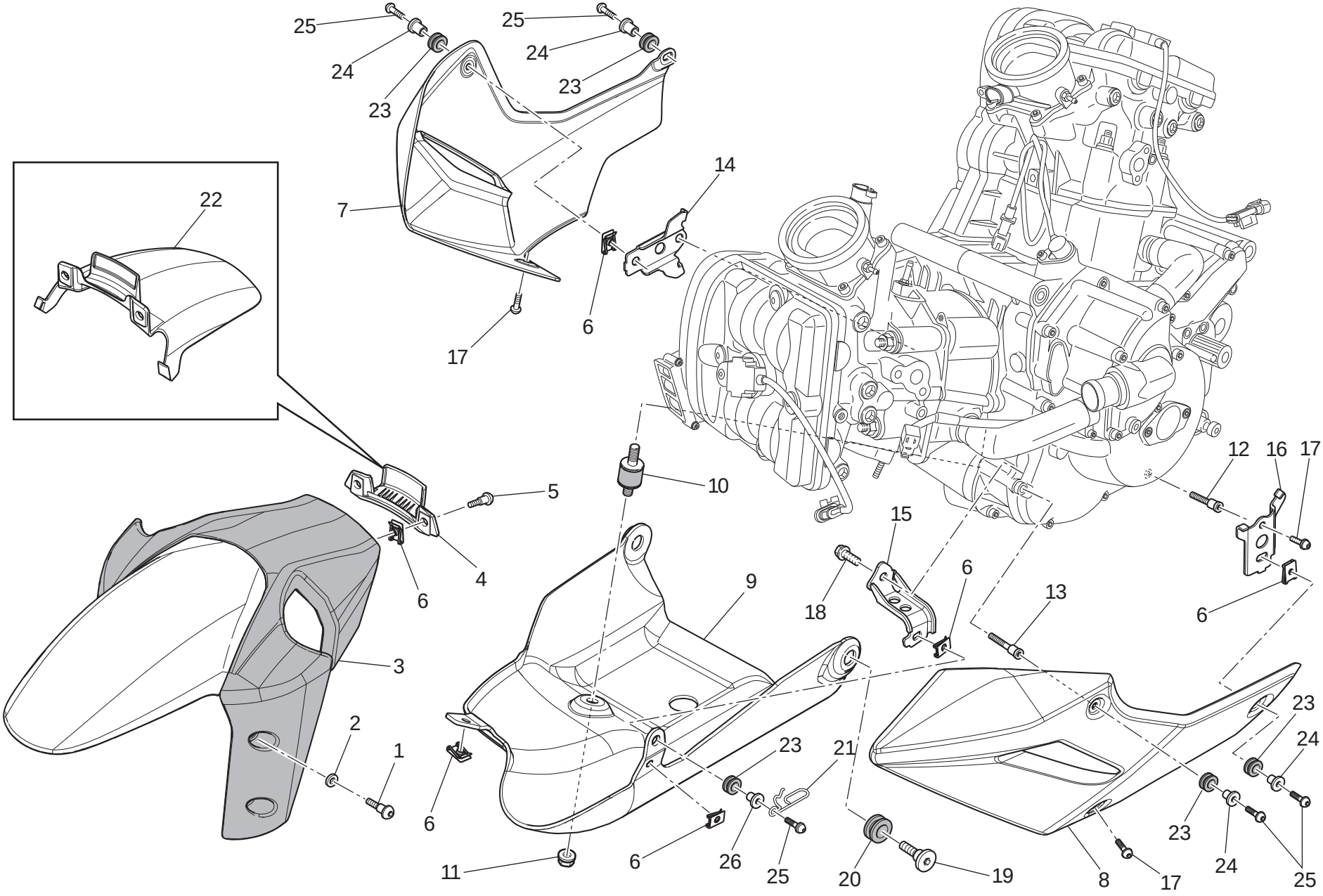

TAVOLA DRAWING TABLE BILD TABLA **034b**

Sottocoppa | Belly pan | Sous-carter | Bugspoiler | Parte inferior cárter aceite

NOTE NOTES NOTES MARKE NOTAS	POS. NO. N. INDEX POS.	N.CODICE CODE NO. Nr. CODE ATRIKEL Nr. CODICO Nr.	DENOMINAZIONE	DESCRIPTION	DESIGNATION	BEZEICHNUNG	DENOMINACION	VALIDITA' VALIDITY VALIDITE GÜLTIG VALIDEZ	Q.TA' Q.TY Q.TE M.GE C.AD
	1	779.1.439.1C	Vite	Screw	Vis	Schraube	Tornillo		4
	2	856.1.127.1A	Rosetta	Washer	Rosette	Unterlegscheibe	Arandela		4
	3	564.1.077.2AA	Parafango anteriore (ROSSO)	Front mudguard (RED)	Garde-boue AV. (ROUGE)	Vorderes Schutzblech (ROT)	Guardabarros delantero (ROJO)		1
	3	564.1.077.2AW	Parafango anteriore (BIANCO)	Front mudguard (WHITE)	Garde-boue AV. (BLANC)	Vorderes Schutzblech (WEIß)	Guardabarros delantero (BLANCO)		1
	3	564.1.077.2AQ	Parafango anteriore (DIAMOND BLACK)	Front mudguard (DIAMOND BLACK)	Garde-boue AV. (DIAMOND BLACK)	Vorderes Schutzblech (DIAMOND BLACK)	Guardabarros delantero (DIAMOND BLACK)		1
	4	850.1.212.1A	Passatubo	Hose guide	Passe-tube	Leitungsführung	Pasatubo		1
	5	772.1.085.3B	Vite speciale	Special screw	Vis spéciale	Spezialschraube	Tornillo especial		2
	6	850.4.055.1A	Dado a graffetta	Nut with clip	Ecrou à collier	Klemmutter	Tuerca de grapa		7
	7	460.1.355.1B	Sottocoppa (destro)	Belly pan (R.H.)	Sous-carter (droit)	Bugspoiler (recht)	Parte inferior cárter aceite (derecho)		1
	8	460.1.356.1C	Sottocoppa (sinistro)	Belly pan (L.H.)	Sous-carter (gauche)	Bugspoiler (link)	Parte inferior cárter aceite (izquierdo)		1
	9	460.1.401.1C	Sottocoppa (inferiore)	Belly pan (bottom)	Sous-carter (inférieur)	Bugspoiler (unterst)	Parte inferior cárter aceite (inferior)		1
	10	700.1.062.1A	Antivibrante	Vibration damper	Antivibration	Schwingungsdämpfer	Anti-vibración		1
	11	749.4.008.1A	Dado	Nut	Ecrou	Mutter	Tuerca		1
	12	779.1.594.1A	Vite speciale (corto)	Special screw (short)	Vis spéciale (court)	Spezialschraube (kurz)	Tornillo especial (corto)		1
	13	779.1.595.1B	Vite speciale (lungo)	Special screw (long)	Vis spéciale (long)	Spezialschraube (lang)	Tornillo especial (largo)		1
	14	830.1.522.1B	Staffa (destra)	Bracket (R.H.)	Bride (droite)	Bügel (rechter)	Soporte (derecha)		1
	15	830.1.573.1B	Staffa (anteriore) (sinistra)	Bracket (front) (L.H.)	Bride (avant) (gauche)	Bügel (vorderes) (linker)	Soporte (delantero) (izquierda)		1
	16	830.1.525.1A	Staffa (posteriore) (sinistra)	Bracket (rear) (L.H.)	Bride (arriere) (gauche)	Bügel (hinterers) (linker)	Soporte (trasero) (izquierda)		1
	17	772.1.317.8B	Vite	Screw	Vis	Schraube	Tornillo		3
	18	772.5.130.8B	Vite	Screw	Vis	Schraube	Tornillo		1
	19	779.1.637.1A	Vite speciale	Special screw	Vis spéciale	Spezialschraube	Tornillo especial		2

TAVOLA
DRAWING
TABLE
BILD
TABLA

034b

Sottocoppa | Belly pan | Sous-carter | Bugspoiler | Parte inferior cárter aceite

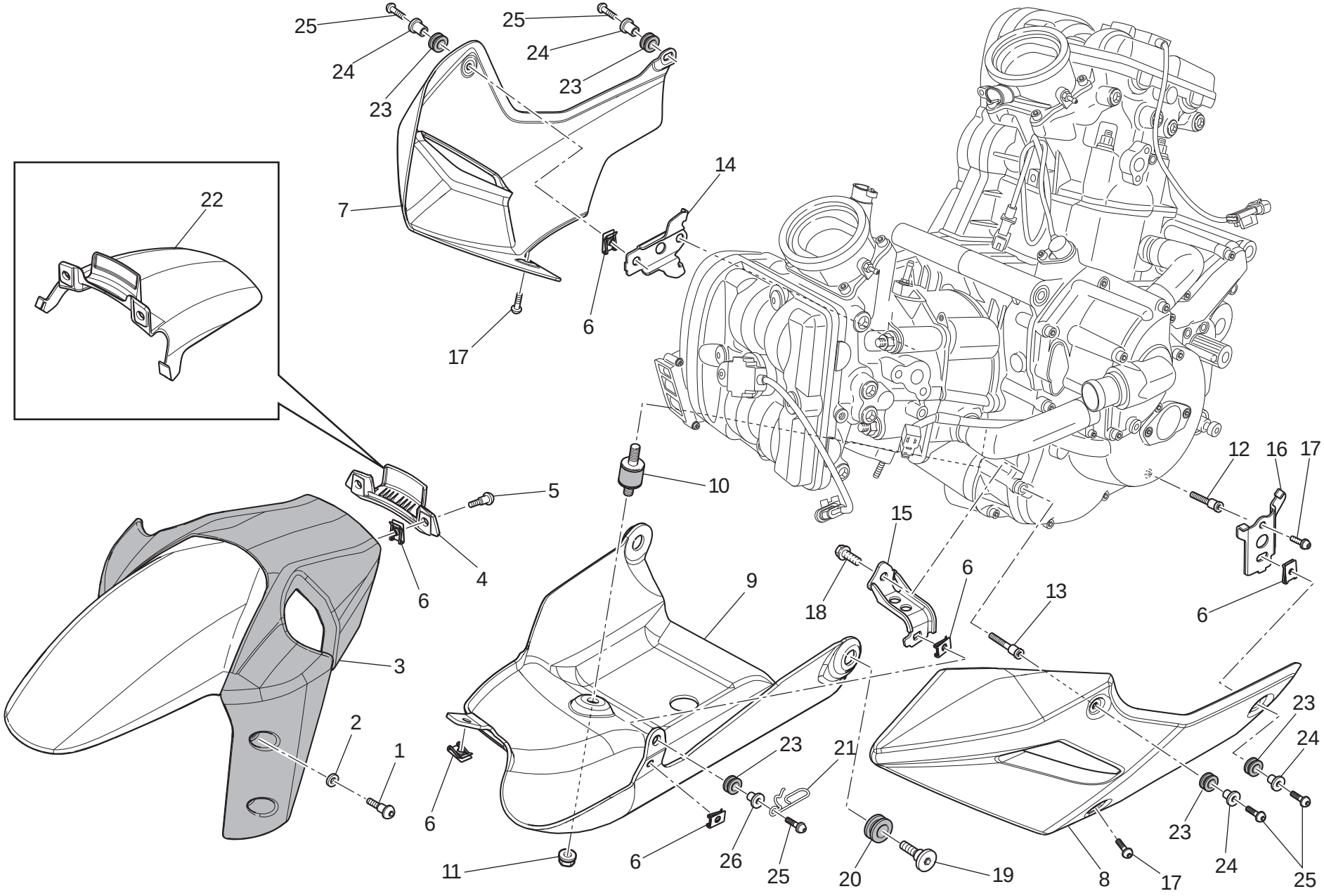

TAVOLA DRAWING TABLE BILD TABLA 034b

Sottocoppa | Belly pan | Sous-carter | Bugspoiler | Parte inferior cárter aceite

NOTE NOTES NOTES MARKE NOTAS	POS. NO. N. INDEX POS.	N.CODICE CODE NO. Nr. CODE ATRIKEL Nr. CODICO Nr.	DENOMINAZIONE	DESCRIPTION	DESIGNATION	BEZEICHNUNG	DENOMINACION	VALIDITA' VALIDITY VALIDITE GÜLTIG VALIDEZ	Q.TA' Q.TY Q.TE M.GE C.AD
	20	764.1138.1A	Gommino antivibrante	Vibration damper pad	Joint en caoutchouc anti-vibration	Schwingungsdämpfergummi	Junta de goma anti-vibración		2
	21	881.1073.1A	Passatubo	Hose guide	Passe-tube	Leitungsführung	Pasatubo		1
	22	564.1080.1A	Semiparafango anteriore	Front mudguard half	Demi-garde boue avant	Vordere Kotflügelhälfte	Semi-guardabarros delantero		1
	23	764.1084.1A	Gommino antivibrante	Vibration damper pad	Joint en caoutchouc anti-vibration	Schwingungsdämpfergummi	Junta de goma anti-vibración		5
	24	716.1425.1A	Distanziale	Spacer	Entretoise	Distanzstück	Distancial		5
	25	772.4.030.8C	Vite	Screw	Vis	Schraube	Tornillo		4
	26	713.1332.1A	Distanziale	Spacer	Entretoise	Distanzstück	Distancial		1

TAVOLA
DRAWING
TABLE
BILD
TABLA
035

Borse laterali | Side panniers | Sacoches latérales | Seitenkoffer | Bolsas laterales

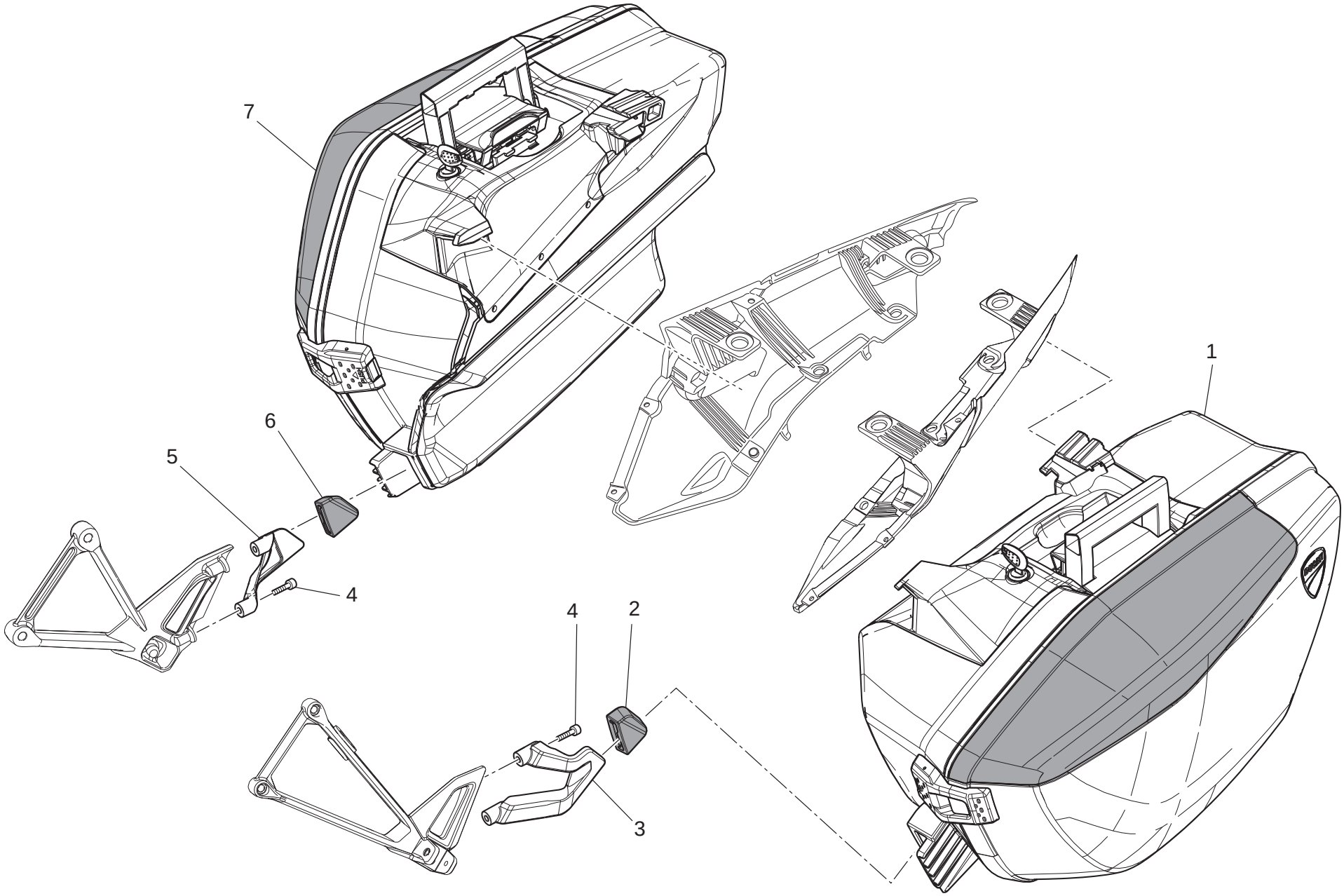

TAVOLA DRAWING TABLE BILD TABLA 035

Borse laterali | Side panniers | Sacoches latérales | Seitenkoffer | Bolsas laterales

NOTE NOTES NOTES MARKE NOTAS	POS. NO. N. INDEX POS.	N.CODICE CODE NO. Nr. CODE ATRIKEL Nr. CODICO Nr.	DENOMINAZIONE	DESCRIPTION	DESIGNATION	BEZEICHNUNG	DENOMINACION	VALIDITA' VALIDITY VALIDITE GÜLTIG VALIDEZ	Q.TA' Q.TY Q.TE M.GE C.AD
	1	698.2.203.1BA	Borsa sinistra completa (ROSSO)	L.H. pannier complete (RED)	Trousse gauche complet (ROUGE)	Tasche links komplett (ROT)	Bolsa izquierda compl. (ROJO)		1
	1	698.2.203.1BQ	Borsa sinistra completa (NERO)	L.H. pannier complete (BLACK)	Trousse gauche complet (NOIR)	Tasche links komplett (SCHWARZ)	Bolsa izquierda compl. (NEGRO)		1
	1	698.2.203.1BW	Borsa sinistra completa (BIANCO)	L.H. pannier complete (WHITE)	Trousse gauche complet (BLANC)	Tasche links komplett (WEIß)	Bolsa izquierda compl. (BLANCO)		1
	2	866.1121.1A	Tampone in gomma (sinistro)	Rubber pad (L.H.)	Tampon en caoutchouc (gauche)	Gummistopfen (link)	Apoyo de goma (izquierdo)		1
	3	830.1592.1A	Staffa (inferiore) (sinistra)	Bracket (bottom) (L.H.)	Bride (inférieur) (gauche)	Bügel (unterst) (linker)	Soporte (inferior) (izquierda)		1
	4	7715.667.8B	Vite	Screw	Vis	Schraube	Tornillo		4
	5	830.1591.1A	Staffa (inferiore) (destra)	Bracket (bottom) (R.H.)	Bride (inférieur) (droite)	Bügel (unterst) (rechter)	Soporte (inferior) (derecha)		1
	6	866.1120.1A	Tampone in gomma (destro)	Rubber pad (R.H.)	Tampon en caoutchouc (droit)	Gummistopfen (recht)	Apoyo de goma (derecho)		1
	7	698.2.202.1BA	Borsa destra completa (ROSSO)	R.H. pannier complete (RED)	Trousse droite complet (ROUGE)	Tasche rechts Komplett (ROT)	Bolsa derecha compl. (ROJO)		1
	7	698.2.202.1BQ	Borsa destra completa (NERO)	R.H. pannier complete (BLACK)	Trousse droite complet (NOIR)	Tasche rechts Komplett (SCHWARZ)	Bolsa derecha compl. (NEGRO)		1
	7	698.2.202.1BW	Borsa destra completa (BIANCO)	R.H. pannier complete (WHITE)	Trousse droite complet (BLANC)	Tasche rechts Komplett (WEIß)	Bolsa derecha compl. (BLANCO)		1

TAVOLA
DRAWING
TABLE
BILD
TABLA

035a

Borsa sinistra | L.h. pannier | Trousse gauche | Tasche Links | Bolsa izquierda

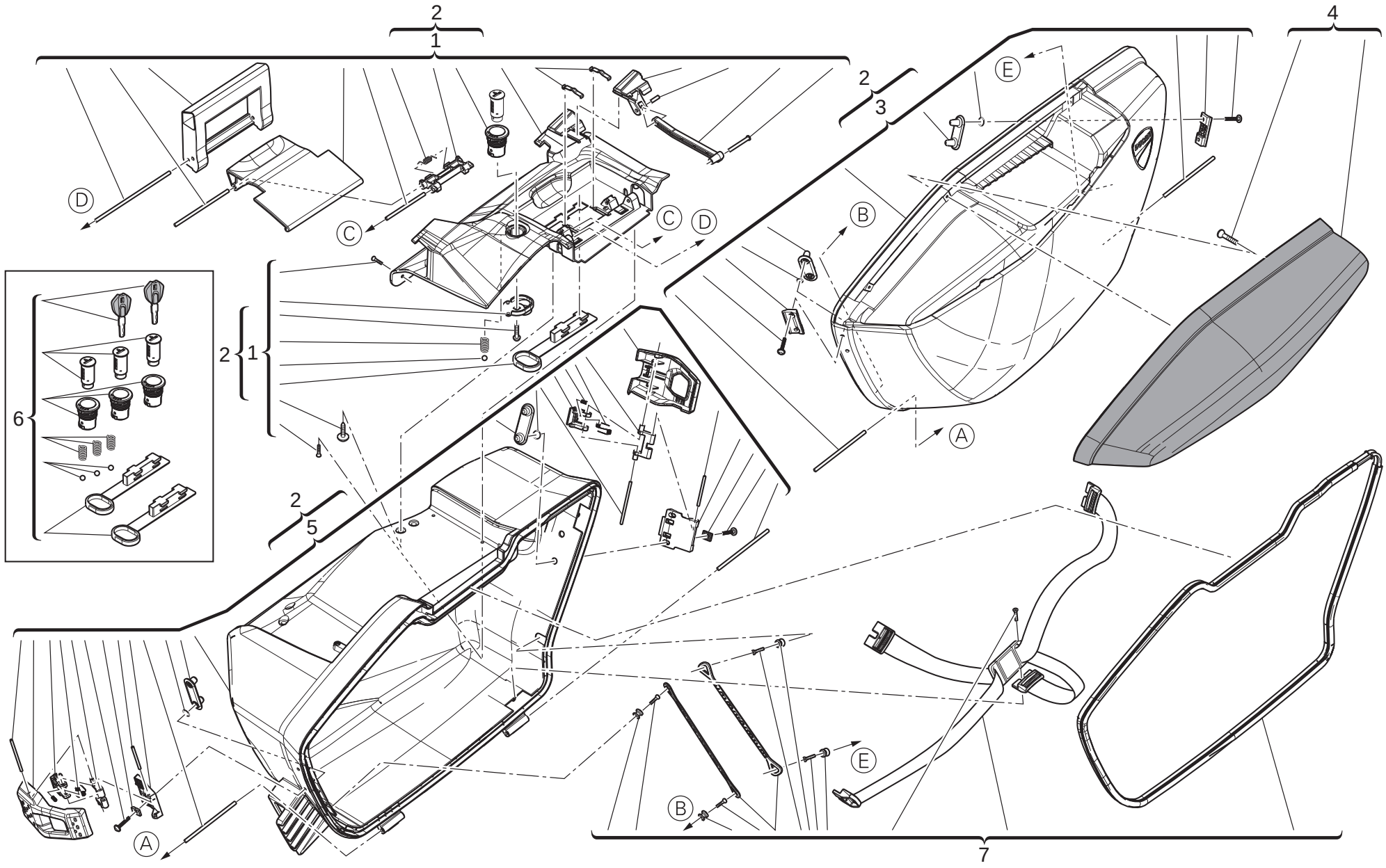

TAVOLA DRAWING TABLE BILD TABLA **035a**

Borsa sinistra | L.h. pannier | Trousse gauche | Tasche Links | Bolsa izquierda

NOTE NOTES NOTES MARKE NOTAS	POS. NO. N. INDEX POS.	N.CODICE CODE NO. Nr. CODE ATRIKEL Nr. CODICO Nr.	DENOMINAZIONE	DESCRIPTION	DESIGNATION	BEZEICHNUNG	DENOMINACION	VALIDITA' VALIDITY VALIDITE GÜLTIG VALIDEZ	Q.TA' Q.TY Q.TE M.GE C.AD
	1	699.1021.1A	Kit serratura bauletto (sinistra)	Pannier lock kit (L.H.)	Kit serrure trousse (gauche)	Kofferschlössersatz (2) (linker)	Kit cerradura estuche (izquierda)		1
	2	699.1023.1B	Kit borsa (sinistra) (Nuda)	Kit pannier (L.H.) (Bare)	Kit trousse (gauche) (Nu)	Set tasche (linker) (Nackt)	Kit bolsa (izquierda) (Desnudo)		1
	3	699.1015.1B	Coperchio (esterno) (sinistro)	Cover (external) (L.H.)	Couvercle (externe) (gauche)	Deckel (äußere) (link)	Tapa (externo) (izquierdo)		1
	4	699.1017.1AA	Cover (sinistro) (ROSSO)	Cap (L.H.) (RED)	Calotte (gauche) (ROUGE)	Kappe (link) (ROT)	Casquete (izquierdo) (ROJO)		1
	4	699.1017.1AQ	Cover (sinistro) (NERO)	Cap (L.H.) (BLACK)	Calotte (gauche) (NOIR)	Kappe (link) (SCHWARZ)	Casquete (izquierdo) (NEGRO)		1
	4	699.1017.1AW	Cover (sinistro) (BIANCO)	Cap (L.H.) (WHITE)	Calotte (gauche) (BLANC)	Kappe (link) (WEIß)	Casquete (izquierdo) (BLANCO)		1
	5	699.1019.1B	Coperchio (interno) (sinistro)	Cover (internal) (L.H.)	Couvercle (interne) (gauche)	Deckel (inner) (link)	Tapa (interno) (izquierdo)		1
	6	598.2.068.1A	Kit serrature bauletti	Pannier locks kit	Kit serrures trousses	Kofferschlössersatz	Kit cerraduras estuches		1
	7	699.1012.1A	Serie cinghie	Series of belts	Jeu de ceintures	Sitzgurte	Grupo cinturones		1

TAVOLA
DRAWING
TABLE
BILD
TABLA

035b

Borsa destra | R.h. pannier | Trousse droite | Tasche Rechts | Bolsa derecha

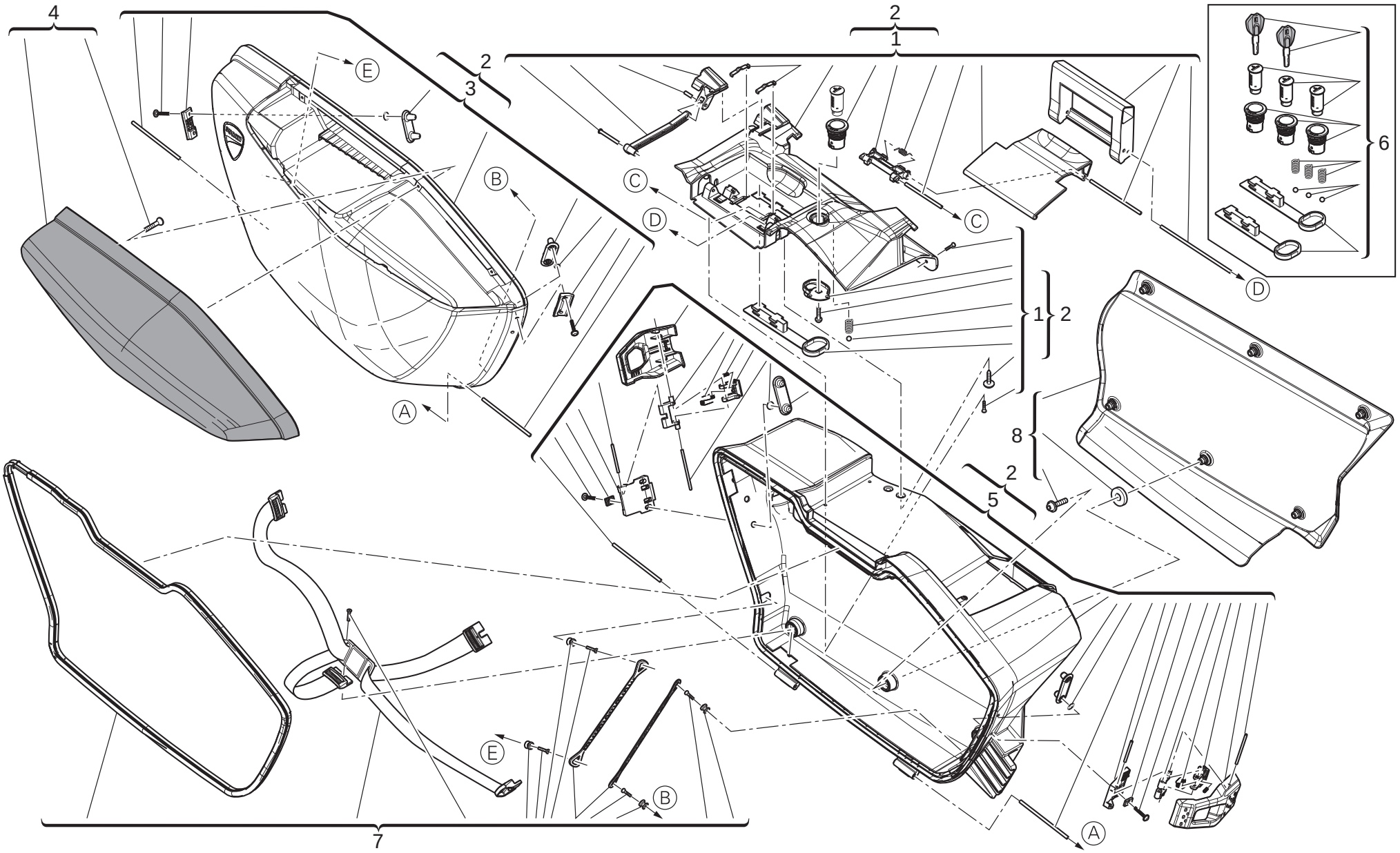

TAVOLA DRAWING TABLE BILD TABLA 035b

Borsa destra | R.h. pannier | Trousse droite | Tasche Rechts | Bolsa derecha

NOTE NOTES NOTES MARKE NOTAS	POS. NO. N. INDEX POS.	N.CODICE CODE NO. Nr. CODE ATRIKEL Nr. CODICO Nr.	DENOMINAZIONE	DESCRIPTION	DESIGNATION	BEZEICHNUNG	DENOMINACION	VALIDITA' VALIDITY VALIDITE GÜLTIG VALIDEZ	Q.TA' Q.TY Q.TE M.GE C.AD
	1	699.1020.1A	Kit serratura bauletto (destra)	Pannier lock kit (R.H.)	Kit serrure trousse (droite)	Kofferschlössersatz (2) (rechter)	Kit cerradura estuche (derecha)		1
	2	699.1022.1B	Kit borsa (destra) (Nuda)	Kit pannier (R.H.) (Bare)	Kit trousse (droite) (Nu)	Set tasche (rechter) (Nackt)	Kit bolsa (derecha) (Desnudo)		1
	3	699.1014.1B	Coperchio (esterno) (destro)	Cover (external) (R.H.)	Couvercle (externe) (droit)	Deckel (äußere) (recht)	Tapa (externo) (derecho)		1
	4	699.1016.1AA	Cover (destro) (ROSSO)	Cap (R.H.) (RED)	Calotte (droit) (ROUGE)	Kappe (recht) (ROT)	Casquete (derecho) (ROJO)		1
	4	699.1016.1AQ	Cover (destro) (NERO)	Cap (R.H.) (BLACK)	Calotte (droit) (NOIR)	Kappe (recht) (SCHWARZ)	Casquete (derecho) (NEGRO)		1
	4	699.1016.1AW	Cover (destro) (BIANCO)	Cap (R.H.) (WHITE)	Calotte (droit) (BLANC)	Kappe (recht) (WEIß)	Casquete (derecho) (BLANCO)		1
	5	699.1018.1B	Coperchio (interno) (destro)	Cover (internal) (R.H.)	Couvercle (interne) (droit)	Deckel (inner) (recht)	Tapa (interno) (derecho)		1
	6	598.2.068.1A	Kit serrature bauletti	Pannier locks kit	Kit serrures trousses	Kofferschlössersatz	Kit cerraduras estuches		1
	7	699.1012.1A	Serie cinghie	Series of belts	Jeu de ceintures	Sitzgurte	Grupo cinturones		1
	8	699.1013.1A	Kit paracalore (destro)	Heat guard kit (R.H.)	Kit pare-chaleur (droit)	Wärmeschutz Set (recht)	Kit protección calor (derecho)		1

Indice generale | Index | Contents | Verzeichnis | Indice

N. CODICE CODE No. Nr. CODE ARTIKEL Nr CODIGO Nr.	Tav. Drwg. Table Bild Tabla	POS. N.	N. CODICE CODE No. Nr. CODE ARTIKEL Nr. CODIGO Nr.	Tav. Drwg. Table Bild Tabla	POS. N.	N. CODICE CODE No. Nr. CODE ARTIKEL Nr. CODIGO Nr.	Tav. Drwg. Table Bild Tabla	POS. N.	N. CODICE CODE No. Nr. CODE ARTIKEL Nr. CODIGO Nr.	Tav. Drwg. Table Bild Tabla	POS. N.	N. CODICE CODE No. Nr. CODE ARTIKEL Nr. CODIGO Nr.	Tav. Drwg. Table Bild Tabla	POS. N.
.....	014	1	117.2.113.1A	025	18	172.1.328.1A	003	8	209.1.035.1D	014	16	255.1.019.3A	013	7
.....	014	2	120.2.172.1B	007	5	172.1.329.1A	003	5	209.1.035.1D	015	16	264.2.013.1A	011	1
.....	015	1	120.2.173.1B	007	10	172.1.330.1A	003	9	209.1.036.1D	014	4	270.4.010.3A	012	1
.....	015	2	121.1.078.1B	007	3	172.1.331.1A	003	18	209.1.036.1D	015	4	276.1.054.1A	012	16
0000.68490	024	14	121.1.248.1A	007	2	172.1.332.1A	003	24	210.1.078.1A	014	14	280.4.030.1A	032a	3
0251.47.054	003	1	121.2.052.1A	007	4	172.1.333.1C	003	22	210.1.078.1A	015	14	282.4.087.1A	017	11
0272.91.090	002	8	122.2.169.1A	007	1	172.1.334.1A	003	21	211.1.077.1B	014	5	286.1.124.2B	021	30
0370.72.020	023	8	135.1.035.1B	017	7	172.1.335.1A	003	20	211.1.077.1B	015	5	286.1.127.1B	021	30
0370.72.020	024	12	140.1.066.2A	017	1	172.1.336.1A	003	23	225.2.257.1E	010	1	286.4.200.1A	018a	7
0400.09.050	002	21	146.2.164.1A	006	1	173.Z.002.1A	012	14	242.2.090.1BC	011	13	286.4.200.1E	018a	7
0400.29.125	002	31	147.1.081.1A	008	3	174.Z.002.1A	009	1	243.2.133.1AE	005	1	286.4.200.1F	018a	7
0400.29.126	002	31	148.2.342.1B	013	15	176.Z.002.1A	012	10	245.1.105.2A	008	2	301.2.304.1B	015	22
0660.13.143	002	9	148.2.343.1B	013	11	180.1.001.1A	002	11	245.1.127.1A	008	23	301.2.305.1B	014	22
0660.13.165	002	25	148.2.344.1B	013	14	180.1.002.1A	002	12	245.1.128.1A	008	1	303.1.063.1BB	014	7
0665.49.680	005	8	148.2.345.1B	013	18	180.1.008.1A	002	24	245.2.107.1A	008	21	303.1.063.1BB	015	7
0670.16.150	003	3	149.1.082.1A	003	25	182.2.041.1A	002	18	247.1.287.1B	013	5	303.1.063.1BC	014	7
0670.16.155	003	19	149.1.083.1B	003	2	187.1.002.1A	023	3	247.1.288.1B	013	6	303.1.063.1BC	015	7
0670.16.170	003	26	150.2.141.2A	003	28	187.1.002.1A	024	22	247.1.305.1AF	011	23	303.1.063.1BD	014	7
0670.49.310	009	17	150.2.143.1B	003	27	190.1.042.1A	004	11	247.1.333.1A	027a	13	303.1.063.1BD	015	7
0691.91.030	018b	17	158.2.023.2A	006	5	190.2.023.1A	004	9	247.1.346.1B	027a	20	304.1.088.1A	014	13
0691.91.030	024a	14	160.1.094.1A	013	10	194.1.051.1A	004	4	247.1.351.2A	009	19	304.1.088.1A	015	13
0759.49.280	009	15	160.1.097.1A	012	13	195.4.003.1A	004	19	247.1.352.1A	024a	4	304.1.088.1AB	014	13
0765.92.205	002	21	160.1.369.2B	026a	5	196.1.053.1A	004	12	247.1.359.2A	018a	15	304.1.088.1AB	015	13
0799.13.110	002	27	160.2.398.2A	032a	8	196.1.054.1A	004	20	247.2.130.1AC	011	31	304.1.088.1AC	014	13
112.1.012.1AB	006	8	170.2.125.1A	006	15	198.2.039.1A	004	14	251.2.012.1A	011	29	304.1.088.1AC	015	13
112.1.012.1AC	006	8	171.Z.003.1A	008	13	208.1.029.1D	014	3	254.4.001.2A	005	4	304.1.089.1A	014	10
117.2.008.2B	004	16	172.1.327.1A	003	10	208.1.029.1D	015	3	255.1.010.4B	008	18	304.1.089.1A	015	10

N° CATALOGO: 915.1.315.1A
EMESSO: 10 - 10

CATALOGUE No: 915.1.315.1A
ISSUED: 10 - 10

Nr. CATALOGUE: 915.1.315.1A
IMPRIMEE: 10 - 10

KATALOG Nr: 915.1.315.1A
HERAUSGEGEBEN: 10 - 10

N° CATALOGO: 915.1.315.1A
IMPRIMIDA: 10 - 10

Indice generale | Index | Contents | Verzeichnis | Indice

N. CODICE CODE No. Nr. CODE ARTIKEL Nr CODIGO Nr.	Tav. Drwg. Table Bild Tabla	POS. N.	N. CODICE CODE No. Nr. CODE ARTIKEL Nr. CODIGO Nr.	Tav. Drwg. Table Bild Tabla	POS. N.	N. CODICE CODE No. Nr. CODE ARTIKEL Nr. CODIGO Nr.	Tav. Drwg. Table Bild Tabla	POS. N.	N. CODICE CODE No. Nr. CODE ARTIKEL Nr. CODIGO Nr.	Tav. Drwg. Table Bild Tabla	POS. N.	N. CODICE CODE No. Nr. CODE ARTIKEL Nr. CODIGO Nr.	Tav. Drwg. Table Bild Tabla	POS. N.
304.1.089.1AB	014	10	389.4.025.1A	018	19	451.2.029.1A	008	10	471.1.020.1AA	027	1	482.1.160.1A	027	17
304.1.089.1AB	015	10	390.4.016.2A	027a	14	455.2.003.1A	002	4	473.1.790.1A	025	7	482.1.161.1A	027	18
304.1.089.1AC	014	10	390.4.020.1A	020	9	456.1.204.1A	022	15	480.1.150.1A	034a	1	482.1.162.1AA	033	12
304.1.089.1AC	015	10	390.4.021.1A	027a	4	456.1.205.1A	022	29	480.1.151.1A	034a	3	482.1.162.1AQ	033	12
341.2.074.1C	021	23	391.1.003.3A	027a	1	457.2.048.2A	025	6	480.1.290.2AA	034a	4	482.1.162.1AW	033	12
342.2.060.1B	021	3	395.2.013.1C	018	23	460.1.355.1B	034b	7	480.1.290.2AQ	034a	4	482.1.163.1AA	033	8
344.2.031.1C	021a	1	397.4.007.1A	018	18	460.1.356.1C	034b	8	480.1.290.2AW	034a	4	482.1.163.1AQ	033	8
345.2.031.1C	021a	2	406.1.088.1B	034	13	460.1.394.1A	026a	14	480.1.291.1AA	034a	5	482.1.163.1AW	033	8
349.2.085.1A	021a	4	420.2.006.4A	016	6	460.1.395.1A	028a	16	480.1.291.1AQ	034a	5	484.1.085.1A	034a	7
349.2.086.1A	021a	5	425.2.001.1A	032a	9	460.1.396.2C	019	31	480.1.291.1AW	034a	5	484.1.086.1A	034a	8
360.1.113.1B	021	24	426.1.020.1A	029	10	460.1.397.1C	019	2	480.1.293.1A	034a	6	484.2.001.1B	029	1
360.1.114.1A	021	29	433.1.357.1A	028a	28	460.1.398.1B	019	30	480.1.294.1AA	034a	16	486.1.072.1A	005	16
360.1.123.1A	021	16	433.1.357.1B	028a	29	460.1.401.1C	034b	9	480.1.294.1AQ	034a	16	487.1.047.2A	034	3
361.1.007.1A	021	15	435.1.150.1A	034a	24	460.1.412.1A	021	32	480.1.294.1AW	034a	16	492.1.006.1A	026a	19
361.1.008.1A	021	22	436.1.176.2A	033	23	460.1.442.1A	018	36	480.1.295.1AA	034a	17	492.4.101.1A	026	5
365.2.095.2A	028	2	436.1.177.2A	033	23	460.2.384.1A	024	33	480.1.295.1AQ	034a	17	494.1.140.1A	026a	10
369.1.124.1A	028a	1	438.1.365.2AA	034a	25	460.2.385.1A	023	25	480.1.295.1AW	034a	17	497.2.001.2A	026	3
370.1.090.2A	028a	8	438.1.365.2AT	034a	25	462.4.046.1A	018	32	480.1.296.1AA	034a	18	497.2.003.1A	026	16
380.1.014.5B	018b	11	442.1.183.1B	029	7	462.4.046.1A	034	15	480.1.296.1AQ	034a	18	501.2.127.1AT	026	10
385.1.005.1C	028	8	444.4.017.1A	009	20	463.2.022.2A	010	12	480.1.296.1AW	034a	18	502.1.127.2AT	026	7
385.2.004.2C	018	34	446.1.022.1A	028a	23	463.2.053.7A	003	14	481.1.059.4AA	034	1	504.1.005.1A	026	12
386.4.013.2A	027	21	447.1.081.2B	028a	15	464.1.059.1A	022	23	481.1.059.4AQ	034	1	504.1.009.1A	026a	22
389.4.019.1A	018b	5	447.1.082.1B	028a	24	464.1.059.1A	027	13	481.1.059.4AW	034	1	510.1.700.1A	018b	2
389.4.020.1A	018b	5	447.1.084.1A	034	8	464.1.060.1A	022	18	481.1.060.1A	034	17	510.1.701.1B	018b	1
389.4.021.1A	018b	5	449.1.057.1A	003	12	464.1.060.1A	027	6	481.1.061.1A	034	18	513.1.023.1A	018	35
389.4.022.1A	018b	5	451.1.046.1A	008	4	470.2.203.1BK	022	1	481.1.062.1A	034	19	514.1.032.1A	001d	9
389.4.024.1A	018b	5	451.2.027.2A	008	9	471.1.014.1CA	027	2	481.1.063.2A	034	20	514.1.033.1A	001d	13

N° CATALOGO: 915.1.315.1A
EMESSO: 10 - 10

CATALOGUE No: 915.1.315.1A
ISSUED: 10 - 10

Nr. CATALOGUE: 915.1.315.1A
IMPRIMEE: 10 - 10

KATALOG Nr: 915.1.315.1A
HERAUSGEGEBEN: 10 - 10

N° CATALOGO: 915.1.315.1A
IMPRIMIDA: 10 - 10

Indice generale | Index | Contents | Verzeichnis | Indice

N. CODICE CODE No. Nr. CODE ARTIKEL Nr CODIGO Nr.	Tav. Drwg. Table Bild Tabla	POS. N.	N. CODICE CODE No. Nr. CODE ARTIKEL Nr. CODIGO Nr.	Tav. Drwg. Table Bild Tabla	POS. N.	N. CODICE CODE No. Nr. CODE ARTIKEL Nr. CODIGO Nr.	Tav. Drwg. Table Bild Tabla	POS. N.	N. CODICE CODE No. Nr. CODE ARTIKEL Nr. CODIGO Nr.	Tav. Drwg. Table Bild Tabla	POS. N.	N. CODICE CODE No. Nr. CODE ARTIKEL Nr. CODIGO Nr.	Tav. Drwg. Table Bild Tabla	POS. N.
514.1.035.1A	001d	10	548.4.087.1B	016	1	565.1.046.1A	028a	21	595.1.111.2A	033	1	624.4.056.1A	024	1
514.1.036.1A	001d	10	549.1.095.2A	016	7	565.1.047.1A	028a	19	598.1.012.1A	033	20	625.4.031.1A	025	16
514.1.037.1A	001d	6	549.1.101.2A	016	14	565.1.053.2A	028a	27	598.1.017.1B	032	12	626.4.056.1A	023	20
514.1.038.1A	001d	14	552.1.037.1A	001d	4	570.1.284.1A	019	11	598.1.018.1B	032	12	626.4.056.1A	024	7
514.1.060.1A	018	22	552.1.038.1A	001d	5	571.1.271.1B	019	14	598.2.061.1A	033	17	630.4.047.1A	023	1
514.1.061.1A	018	15	552.1.039.1A	001d	19	573.1.305.1M	019	24	598.2.067.1B	032	16	631.4.008.1A	023	21
516.4.001.1AB	018b	8	552.1.040.1A	001d	11	573.1.305.1N	019	24	598.2.068.1A	035a	6	631.4.008.1A	024	6
518.4.009.1A	034	11	552.1.209.1A	019	12	573.1.315.1C	019	29	598.2.068.1A	035b	6	631.4.016.1A	025	25
520.1.019.3A	020	7	552.1.211.1B	024a	5	576.1.067.1A	019	5	598.2.084.2A	032	11	631.4.028.1A	023	19
523.1.034.1A	021	9	552.1.212.1B	024a	2	585.1.067.1A	029	13	598.2.094.1A	032	11	631.4.028.1A	024	11
523.1.035.1A	021	8	552.4.132.1B	010	31	585.1.070.1A	031	1	598.4.031.1B	032	13	631.4.033.1A	024	2
525.1.038.2A	027a	22	552.4.145.1B	031	9	585.4.008.1A	023	12	610.4.099.1A	024	9	631.4.034.1A	023	2
529.1.006.1B	027a	9	552.4.157.1A	017	6	585.4.008.1A	025	26	610.4.100.1A	024	26	632.1.051.1A	023	6
530.1.022.4A	027a	3	552.4.158.1A	029	15	585.4.018.1A	024	15	611.4.020.1A	025	20	650.1.010.1E	021	25
530.1.023.4A	027a	21	552.4.161.2C	002	6	586.1.165.2A	032	1	612.4.005.1A	023	4	651.1.011.1E	021	14
530.1.024.1A	024	34	553.4.004.1A	031	19	590.1.189.1A	001d	1	612.4.005.1A	024	21	654.2.031.1A	021	20
530.1.025.1A	023	26	555.1.050.1E	022a	11	590.1.190.1A	001d	2	612.4.008.1A	025	15	656.2.072.1B	021	26
539.1.023.4B	022a	5	556.1.054.2A	022a	3	590.1.310.1B	017	18	612.4.014.1A	024	31	668.1.001.4A	011	16
539.4.003.1A	025	5	556.2.055.1B	022a	1	590.1.313.1A	029	11	612.4.016.1A	025	14	668.1.048.1A	007	14
539.4.030.2A	016	12	559.1.009.1B	027	4	590.1.366.1A	017	19	612.4.037.1A	024	30	669.1.001.1E	014	6
539.4.061.1A	023	22	561.1.026.1A	027a	8	590.2.348.1B	032a	2	613.4.038.1A	025	13	669.1.001.1E	015	6
539.4.062.1A	024	5	561.1.046.1B	027a	6	590.4.005.1A	032	15	613.4.041.1A	024	8	670.4.045.1A	018b	12
540.4.030.1A	018	3	564.1.077.2AA	034b	3	592.1.020.1D	032a	5	618.1.022.1A	024a	7	676.2.076.1A	026a	23
541.4.010.1A	018b	3	564.1.077.2AQ	034b	3	593.2.042.1A	010	11	618.1.023.1A	024a	8	676.4.080.1A	026a	8
542.4.025.2A	024a	6	564.1.077.2AW	034b	3	593.4.039.1A	019	23	618.1.024.1A	024	20	677.4.015.1A	026a	24
544.1.013.2A	018a	1	564.1.080.1A	034b	22	595.1.104.1A	033	7	619.1.028.1A	024a	9	680.1.013.1A	006	10
548.4.086.1C	030	1	564.1.088.1A	028a	17	595.1.105.2B	033	1	619.1.029.1A	024a	10	680.1.013.1A	008	16

N° CATALOGO: 915.1.315.1A
EMESSO: 10 - 10

CATALOGUE No: 915.1.315.1A
ISSUED: 10 - 10

Nr. CATALOGUE: 915.1.315.1A
IMPRIMEE: 10 - 10

KATALOG Nr: 915.1.315.1A
HERAUSGEGEBEN: 10 - 10

N° CATALOGO: 915.1.315.1A
IMPRIMIDA: 10 - 10

Indice generale | Index | Contents | Verzeichnis | Indice

N. CODICE CODE No. Nr. CODE ARTIKEL Nr CODIGO Nr.	Tav. Drwg. Table Bild Tabla	POS. N.	N. CODICE CODE No. Nr. CODE ARTIKEL Nr. CODIGO Nr.	Tav. Drwg. Table Bild Tabla	POS. N.	N. CODICE CODE No. Nr. CODE ARTIKEL Nr. CODIGO Nr.	Tav. Drwg. Table Bild Tabla	POS. N.	N. CODICE CODE No. Nr. CODE ARTIKEL Nr. CODIGO Nr.	Tav. Drwg. Table Bild Tabla	POS. N.	N. CODICE CODE No. Nr. CODE ARTIKEL Nr. CODIGO Nr.	Tav. Drwg. Table Bild Tabla	POS. N.
680.5.006.1A	013	12	699.2.620.1A	022	7	703.1.051.1A	022	5	713.1.292.1A	014	9	716.1.128.1A	008	17
696.1.013.1A	027	15	6AN155087	021	27	703.5.002.2A	013	2	713.1.292.1A	015	9	716.1.410.1A	020	6
697.2.027.1A	033	15	700.1.036.1A	012	12	703.5.006.2A	008	12	713.1.292.1B	014	25	716.1.419.1A	030	5
698.1.033.1A	001d	15	700.1.043.1A	018	33	710.1.061.1A	006	7	713.1.292.1B	015	26	716.1.425.1A	034b	24
698.2.202.1BA	035	7	700.1.043.1A	034	14	710.1.109.1A	028a	4	713.1.304.1A	018a	4	716.1.426.1A	017	23
698.2.202.1BQ	035	7	700.1.056.2A	026a	9	710.1.125.1A	010	28	713.1.309.1A	004	13	72094.1616	010	17
698.2.202.1BW	035	7	700.1.061.1A	021	10	710.1.126.1A	010a	21	713.1.332.1A	034b	26	732.1.017.1A	033	22
698.2.203.1BA	035	1	700.1.062.1A	034b	10	710.1.130.1A	034a	26	713.1.393.1A	003	13	732.1.029.1D	019	20
698.2.203.1BQ	035	1	700.1.065.1A	028	7	710.1.132.1A	028	3	713.1.468.1A	018	8	73500.1542	002	15
698.2.203.1BW	035	1	701.4.005.1A	003	4	710.1.149.1A	019	6	713.1.470.2A	027a	5	73503.3380	010	9
699.1.012.1A	035a	7	701.4.017.1A	028a	6	711.1.089.1A	006	6	713.1.483.1A	004	15	73503.3380	010a	10
699.1.012.1A	035b	7	701.4.035.1A	012	11	711.1.095.1A	010a	7	713.1.490.1A	024a	3	73503.3380	011	17
699.1.013.1A	035b	8	702.4.009.1A	011	11	711.1.160.1A	005	13	713.1.915.1A	002	29	737.4.025.1A	008	5
699.1.014.1B	035b	3	702.4.010.2A	011	9	711.1.160.1A	011	14	713.1.917.1A	023	9	741.1.010.1A	018b	16
699.1.015.1B	035a	3	702.4.013.1A	010	19	711.1.219.1A	007	12	713.1.917.1A	024	36	741.1.012.1A	018b	7
699.1.016.1AA	035b	4	702.4.018.1A	012	15	712.1.029.1A	028a	9	713.1.918.1A	032	3	741.1.013.1A	018b	19
699.1.016.1AQ	035b	4	702.4.020.1A	010a	11	712.1.030.1A	028a	12	713.1.919.1A	012	8	741.4.001.1A	031	7
699.1.016.1AW	035b	4	702.4.033.1A	010	21	712.1.034.1A	022	16	713.1.920.1A	024a	3	741.4.038.1A	018b	15
699.1.017.1AA	035a	4	702.4.033.1A	010a	2	712.1.034.1A	025	10	713.1.933.1A	027	30	741.4.038.1A	030	2
699.1.017.1AQ	035a	4	702.4.123.1A	021	6	713.1.014.1E	003	11	714.1.074.1A	026	15	741.4.043.1A	023	14
699.1.017.1AW	035a	4	702.5.008.1A	010	6	713.1.082.1A	019	7	714.1.075.1A	026a	12	741.4.043.1A	024	16
699.1.018.1B	035b	5	702.5.008.1A	011	4	713.1.128.1B	011	27	714.1.094.1A	026	9	741.4.043.1A	025	17
699.1.019.1B	035a	5	702.5.019.1A	010a	1	713.1.140.1A	010a	4	715.1.008.1A	028	9	741.4.058.1A	017	17
699.1.020.1A	035b	1	702.5.045.1A	026	8	713.1.187.1A	028a	11	716.1.003.1A	016	3	741.4.062.1A	028a	25
699.1.021.1A	035a	1	702.5.045.1A	028a	10	713.1.196.1A	026	17	716.1.006.1A	018	27	741.4.065.1A	029	12
699.1.022.1B	035b	2	702.5.060.1A	004	21	713.1.197.3A	026	2	716.1.022.1B	019	17	741.4.165.1A	029	9
699.1.023.1B	035a	2	703.1.013.1A	021	12	713.1.266.1A	003	15	716.1.072.2A	008	20	741.4.171.1A	017	16

N° CATALOGO: 915.1.315.1A
EMESSO: 10 - 10

CATALOGUE No: 915.1.315.1A
ISSUED: 10 - 10

Nr. CATALOGUE: 915.1.315.1A
IMPRIMEE: 10 - 10

KATALOG Nr: 915.1.315.1A
HERAUSGEGEBEN: 10 - 10

N° CATALOGO: 915.1.315.1A
IMPRIMIDA: 10 - 10

Indice generale | Index | Contents | Verzeichnis | Indice

N. CODICE CODE No. Nr. CODE ARTIKEL Nr CODIGO Nr.	Tav. Drwg. Table Bild Tabla	POS. N.	N. CODICE CODE No. Nr. CODE ARTIKEL Nr. CODIGO Nr.	Tav. Drwg. Table Bild Tabla	POS. N.	N. CODICE CODE No. Nr. CODE ARTIKEL Nr. CODIGO Nr.	Tav. Drwg. Table Bild Tabla	POS. N.	N. CODICE CODE No. Nr. CODE ARTIKEL Nr. CODIGO Nr.	Tav. Drwg. Table Bild Tabla	POS. N.	N. CODICE CODE No. Nr. CODE ARTIKEL Nr. CODIGO Nr.	Tav. Drwg. Table Bild Tabla	POS. N.
741.4.186.1A	029	8	750.1.155.1A	033	14	764.1.114.1A	020	5	771.1.389.1A	021	35	771.5.139.8B	010	10
741.4.187.1A	017	13	750.1.156.1A	006	13	764.1.130.1A	019	25	771.4.069.7C	012	7	771.5.139.8B	010a	17
741.4.190.1A	031	5	750.1.160.1A	008	15	764.1.132.1A	022	17	771.5.040.8B	011	2	771.5.155.8B	022	12
741.4.192.1A	007	7	75191.3380	010	4	764.1.133.1A	020	8	771.5.047.8B	032	9	771.5.639.8B	027a	25
747.5.007.1A	021	1	756.2.013.1A	026a	13	764.1.136.1A	030	11	771.5.064.8B	010a	24	771.5.639.8B	032a	1
748.1.024.1A	019	3	75794.1542	010a	9	764.1.138.1A	034b	20	771.5.065.8B	010	2	771.5.644.3B	023	24
748.1.035.1B	023	13	758.1.058.1A	020	4	76402.0002	003	17	771.5.066.3B	011	20	771.5.644.3B	024	32
748.1.035.1B	024	18	758.4.017.1A	018	14	765.1.002.1A	022	24	771.5.066.3B	018b	9	771.5.662.8B	018	21
748.1.036.1A	017	25	758.4.059.1A	018a	10	765.1.002.1A	027	16	771.5.067.0Z	002	28	771.5.662.8B	031	3
748.1.040.1A	002	23	758.4.060.1A	024a	18	765.1.003.1A	022	19	771.5.067.3B	011	3	771.5.664.8B	016	8
748.1.046.1A	026a	4	758.4.062.1A	034	4	765.1.003.1A	027	12	771.5.069.3B	005	5	771.5.665.3B	025	24
748.1.050.1A	010	14	759.1.022.2A	026	19	766.1.055.2B	010	16	771.5.069.3B	011	19	771.5.665.8B	019	21
748.1.065.1A	026	1	759.1.022.2A	026a	20	766.4.019.1A	014	21	771.5.069.8B	009	10	771.5.665.8B	028a	26
748.4.002.1A	022	3	764.1.022.1A	016	2	766.4.019.1A	015	21	771.5.069.8B	011	5	771.5.666.8B	022	31
748.4.026.1B	018	31	764.1.022.1A	018	7	76835.1134	002	10	771.5.070.8B	019	22	771.5.667.8B	004	6
748.4.038.1A	034	16	764.1.022.1A	018a	3	770.5.250.8B	010a	5	771.5.070.8B	025	2	771.5.667.8B	017	24
749.4.008.1A	008	7	764.1.022.1A	027a	15	770.5.250.8B	011	6	771.5.071.3B	005	19	771.5.667.8B	025	19
749.4.008.1A	034b	11	764.1.022.1A	030	4	771.1.035.1A	027	5	771.5.071.3B	011	15	771.5.667.8B	035	4
749.4.110.8B	032a	7	764.1.024.1A	019	8	771.1.040.1B	023	10	771.5.072.0Z	011	37	771.5.671.3B	021	4
749.4.112.8B	022a	8	764.1.048.1A	034a	13	771.1.040.1B	024	10	771.5.072.8B	010a	14	771.5.671.3B	023	23
749.5.001.1B	027a	12	764.1.062.1B	018	5	771.1.041.1A	020	10	771.5.080.8B	010a	15	771.5.671.3B	024	19
750.1.007.1A	003	29	764.1.063.1A	022a	12	771.1.052.1A	012	6	771.5.081.3B	005	3	771.5.671.8B	017	20
750.1.007.1A	004	7	764.1.064.1A	018	28	771.1.053.1A	020	3	771.5.083.3B	005	2	771.5.723.8B	025	12
750.1.012.1D	006	14	764.1.084.1A	034b	23	771.1.233.1A	017	2	771.5.125.0Z	002	30	771.5.726.8C	022	13
750.1.121.1A	012	3	764.1.087.1A	014	8	771.1.377.1B	021	19	771.5.125.8B	021a	3	771.5.727.8B	019	32
750.1.139.1A	026	13	764.1.087.1A	015	8	771.1.380.1A	008	6	771.5.129.8B	009	8	771.5.727.8B	021	13
750.1.139.1A	026a	2	764.1.090.1A	019	16	771.1.383.1A	012	5	771.5.136.8B	010a	22	771.5.931.3B	021	17

N° CATALOGO: 915.1.315.1A
EMESSO: 10 - 10

CATALOGUE No: 915.1.315.1A
ISSUED: 10 - 10

Nr. CATALOGUE: 915.1.315.1A
IMPRIMEE: 10 - 10

KATALOG Nr: 915.1.315.1A
HERAUSGEGEBEN: 10 - 10

N° CATALOGO: 915.1.315.1A
IMPRIMIDA: 10 - 10

Indice generale | Index | Contents | Verzeichnis | Indice

N. CODICE CODE No. Nr. CODE ARTIKEL Nr CODIGO Nr.	Tav. Drwg. Table Bild Tabla	POS. N.	N. CODICE CODE No. Nr. CODE ARTIKEL Nr. CODIGO Nr.	Tav. Drwg. Table Bild Tabla	POS. N.	N. CODICE CODE No. Nr. CODE ARTIKEL Nr. CODIGO Nr.	Tav. Drwg. Table Bild Tabla	POS. N.	N. CODICE CODE No. Nr. CODE ARTIKEL Nr. CODIGO Nr.	Tav. Drwg. Table Bild Tabla	POS. N.	N. CODICE CODE No. Nr. CODE ARTIKEL Nr. CODIGO Nr.	Tav. Drwg. Table Bild Tabla	POS. N.
771.5.937.8B	028	1	772.1.109.1A	034	21	772.5.103.8B	018a	5	777.5.049.3C	011	24	779.1.484.2B	022	9
771.5.941.8B	021	28	772.1.109.1D	034a	9	772.5.130.8B	034b	18	778.4.004.1A	009	18	779.1.487.1A	018	16
772.1.042.2A	029	6	772.1.112.1C	034a	15	773.5.061.8B	010a	13	779.1.026.2A	011	10	779.1.488.1A	026a	21
772.1.059.1A	024	29	772.1.114.1A	020	2	773.5.061.8B	014	20	779.1.039.1A	002	3	779.1.498.2B	033	19
772.1.062.3B	031	15	772.1.115.1A	034	5	773.5.061.8B	017	4	779.1.092.1A	023	7	779.1.501.1A	005	7
772.1.084.1B	028a	13	772.1.116.1A	034	6	773.5.488.8B	018	9	779.1.092.1A	024	13	779.1.503.1A	028a	18
772.1.084.1B	034	22	772.1.117.1A	034	9	773.5.489.8B	032	4	779.1.099.1B	021	2	779.1.504.1A	028	4
772.1.085.2A	018	13	772.1.118.1A	034	24	774.4.004.1A	018	29	779.1.109.2A	006	2	779.1.509.3A	013	3
772.1.085.2A	018a	17	772.1.119.1A	034	27	774.4.004.1A	018a	9	779.1.159.1B	027	28	779.1.511.1B	024	25
772.1.085.2A	034a	11	772.1.120.1A	004	3	774.4.004.1A	024a	16	779.1.162.2A	009	13	779.1.547.1A	006	4
772.1.085.3B	017	8	772.1.121.1B	028a	20	774.4.007.1A	019	28	779.1.198.2A	011	36	779.1.560.1A	027a	16
772.1.085.3B	018a	13	772.1.123.1A	027a	2	774.5.013.1A	023	27	779.1.203.3A	002	7	779.1.584.1B	022	6
772.1.085.3B	027	24	772.1.134.1A	018b	14	774.5.013.1A	024	35	779.1.237.1B	025	8	779.1.585.1A	022	4
772.1.085.3B	029	14	772.1.317.3B	019	1	774.5.015.1A	034	12	779.1.366.1AB	023	16	779.1.594.1A	034b	12
772.1.085.3B	033	13	772.1.317.8B	034b	17	774.5.015.1A	034a	12	779.1.366.1AB	024	3	779.1.595.1B	034b	13
772.1.085.3B	034a	28	772.4.026.3C	027a	19	774.5.018.1A	018a	16	779.1.366.1AB	024a	17	779.1.602.1B	027	20
772.1.085.3B	034b	5	772.4.027.8C	027a	23	775.1.004.1A	029	16	779.1.366.1AB	025	22	779.1.608.1A	030	8
772.1.094.3B	028a	7	772.4.030.8C	034b	25	775.1.017.1C	017	12	779.1.397.1A	023	5	779.1.614.3A	034a	19
772.1.097.1B	018	26	772.4.039.8C	018	12	775.1.031.1B	010	25	779.1.397.1A	024	23	779.1.615.1A	022	11
772.1.102.1A	034a	23	772.4.043.8C	017	5	775.1.031.1B	010a	20	779.1.399.1A	026	4	779.1.616.1B	022	8
772.1.105.1A	028a	3	772.4.044.3C	018	2	775.1.035.1A	030	9	779.1.404.1A	006	9	779.1.622.1B	022a	2
772.1.106.1A	018b	13	772.4.045.8C	019	18	775.1.063.1A	026a	1	779.1.421.1A	014	23	779.1.628.1C	021	18
772.1.107.1A	028	6	772.4.050.8C	032	7	775.5.013.1A	027a	7	779.1.421.1A	015	23	779.1.637.1A	034b	19
772.1.107.1B	028a	22	772.5.012.1B	030	3	775.5.021.1A	010	29	779.1.427.1A	019	19	779.1.646.1A	022a	10
772.1.108.2B	027	3	772.5.029.1A	024a	1	775.5.021.3C	026a	11	779.1.439.1C	027	23	779.1.659.1A	021	31
772.1.109.1A	021	33	772.5.034.1A	008	22	775.5.027.1A	022	30	779.1.439.1C	034b	1	779.4.005.3A	022a	4
772.1.109.1A	033	16	772.5.103.8B	016	4	777.1.002.1A	009	16	779.1.465.1A	024	28	779.5.030.2A	013	16

N° CATALOGO: 915.1.315.1A
EMESSO: 10 - 10

CATALOGUE No: 915.1.315.1A
ISSUED: 10 - 10

Nr. CATALOGUE: 915.1.315.1A
IMPRIMEE: 10 - 10

KATALOG Nr: 915.1.315.1A
HERAUSGEGEBEN: 10 - 10

N° CATALOGO: 915.1.315.1A
IMPRIMIDA: 10 - 10

Indice generale | Index | Contents | Verzeichnis | Indice

N. CODICE CODE No. Nr. CODE ARTIKEL Nr CODIGO Nr.	Tav. Drwg. Table Bild Tabla	POS. N.	N. CODICE CODE No. Nr. CODE ARTIKEL Nr. CODIGO Nr.	Tav. Drwg. Table Bild Tabla	POS. N.	N. CODICE CODE No. Nr. CODE ARTIKEL Nr. CODIGO Nr.	Tav. Drwg. Table Bild Tabla	POS. N.	N. CODICE CODE No. Nr. CODE ARTIKEL Nr. CODIGO Nr.	Tav. Drwg. Table Bild Tabla	POS. N.	N. CODICE CODE No. Nr. CODE ARTIKEL Nr. CODIGO Nr.	Tav. Drwg. Table Bild Tabla	POS. N.
779.5.062.1A	010a	12	799.1.486.1A	014	18	808.1.134.1B	028	5	821.1.352.1A	034	26	830.1.561.1A	018	30
780.1.007.1A	019	9	799.1.486.1A	015	18	814.1.114.1A	001d	8	821.1.358.1A	022a	15	830.1.562.1A	018	17
780.1.051.2A	014	12	799.1.499.1A	022	22	814.1.188.1A	015	25	824.1.169.2A	027	9	830.1.563.1A	024a	12
780.1.051.2A	015	12	799.1.507.1A	025	4	814.1.235.1B	031	14	824.1.170.2A	027	8	830.1.565.1D	024	27
780.1.072.1A	010a	6	799.1.508.1A	022a	6	814.1.318.1A	031	11	825.1.044.1A	026a	17	830.1.568.1C	034a	22
780.5.001.2A	005	6	799.1.516.1A	027	26	814.1.334.1A	017	15	826.1.012.1A	010	18	830.1.573.1B	034b	15
780.5.001.2A	011	33	799.1.517.1A	034	25	815.1.022.1A	016	5	826.1.029.2A	002	5	830.1.591.1A	035	5
786.1.094.1A	007	13	799.1.518.1A	014	26	815.1.028.1A	009	12	827.1.298.1B	027a	10	830.1.592.1A	035	3
786.1.100.1A	007	11	799.1.518.1A	015	27	818.1.016.2A	004	5	827.1.433.1A	005	14	832.1.003.1C	028a	14
787.1.005.1A	031	20	799.1.519.1A	014	27	819.1.060.1A	026	11	827.1.482.1A	033	18	835.1.008.1A	034	7
788.1.054.2A	012	4	799.1.519.1A	015	28	819.Z.002.1A	026a	6	827.1.548.1A	016	9	840.1.001.1A	14/15	1
788.1.093.1A	013	9	799.1.527.1A	022a	13	821.1.001.1A	002	26	829.1.190.1A	018a	2	840.1.002.1A	14/15	1
788.1.094.1A	013	8	799.2.077.2A	009	14	821.1.068.1B	022	20	829.1.818.1A	034	2	840.1.003.1A	14/15	1
788.1.096.2A	017	9	799.2.160.2A	022a	7	821.1.068.1B	027	7	829.1.987.1A	018	6	840.1.004.1A	14/15	1
788.1.097.1A	017	10	799.2.512.1B	022a	14	821.1.103.2A	022a	9	829.1.989.1A	020	1	840.1.005.1A	14/15	1
788.1.112.1A	029	4	799.4.012.1A	010a	23	821.1.170.1B	022	27	829.1.990.1A	018	11	840.1.006.1A	14/15	1
790.1.021.1A	019	4	800.1.122.1A	007	9	821.1.170.1B	025	9	829.1.996.3A	018a	12	840.1.007.1A	14/15	1
791.1.078.1A	034a	27	800.1.123.1A	007	8	821.1.222.1B	014	17	829.1.997.1A	018a	11	840.1.008.1A	14/15	1
791.2.048.1A	007	6	800.1.159.1A	031	18	821.1.222.1B	015	17	829.1.998.1A	019	26	840.1.009.1A	14/15	1
797.1.053.1A	004	1	800.1.160.1C	031	17	821.1.223.1B	014	15	829.1.999.1A	018a	14	840.1.010.1A	14/15	1
799.1.024.1A	027	10	800.1.161.1A	031	16	821.1.223.1B	015	15	830.1.144.1A	011	35	840.1.011.1A	14/15	1
799.1.048.5A	019	13	800.1.163.1A	031	13	821.1.268.1A	002	13	830.1.404.1A	030	6	840.1.012.1A	14/15	1
799.1.049.1A	002	1	8000.53724	018b	18	821.1.325.1A	002	17	830.1.522.1B	034b	14	840.1.013.1A	14/15	1
799.1.278.1A	004	10	801.1.036.1A	029	5	821.1.329.1B	021	34	830.1.525.1A	034b	16	840.1.014.1A	14/15	1
799.1.482.1A	002	20	806.2.023.2A	027	27	821.1.331.1A	025	1	830.1.540.1A	018a	8	840.1.015.1A	14/15	1
799.1.485.1A	014	19	808.1.127.1AA	024	24	821.1.340.1A	033	21	830.1.557.1A	022	14	840.1.016.1A	14/15	1
799.1.485.1A	015	19	808.1.128.1AA	023	18	821.1.347.1A	012	9	830.1.560.1A	018	4	840.1.017.1A	14/15	1

N° CATALOGO: 915.1.315.1A
EMESSO: 10 - 10

CATALOGUE No: 915.1.315.1A
ISSUED: 10 - 10

Nr. CATALOGUE: 915.1.315.1A
IMPRIMEE: 10 - 10

KATALOG Nr: 915.1.315.1A
HERAUSGEGEBEN: 10 - 10

N° CATALOGO: 915.1.315.1A
IMPRIMIDA: 10 - 10

Indice generale | Index | Contents | Verzeichnis | Indice

N. CODICE CODE No. Nr. CODE ARTIKEL Nr CODIGO Nr.	Tav. Drwg. Table Bild Tabla	POS. N.	N. CODICE CODE No. Nr. CODE ARTIKEL Nr. CODIGO Nr.	Tav. Drwg. Table Bild Tabla	POS. N.	N. CODICE CODE No. Nr. CODE ARTIKEL Nr. CODIGO Nr.	Tav. Drwg. Table Bild Tabla	POS. N.	N. CODICE CODE No. Nr. CODE ARTIKEL Nr. CODIGO Nr.	Tav. Drwg. Table Bild Tabla	POS. N.	N. CODICE CODE No. Nr. CODE ARTIKEL Nr. CODIGO Nr.	Tav. Drwg. Table Bild Tabla	POS. N.
840.1018.1A	14/15	1	840.1051.2B	14/15	2	840.1078.2B	14/15	2	850.4.055.1A	027a	18	852.1.114.1A	011	34
840.1019.1A	14/15	1	840.1052.2B	14/15	2	840.1079.2B	14/15	2	850.4.055.1A	034a	14	852.1.120.1A	011	38
840.1020.1A	14/15	1	840.1053.2B	14/15	2	840.1080.2B	14/15	2	850.4.055.1A	034b	6	852.1.135.1A	005	10
840.1021.1A	14/15	1	840.1054.2B	14/15	2	840.1081.2B	14/15	2	850.4.067.1A	018b	6	852.1.151.1A	022	26
840.1022.1A	14/15	1	840.1055.2B	14/15	2	840.1082.2B	14/15	2	850.4.147.1A	027	19	852.1.151.1A	025	3
840.1023.1A	14/15	1	840.1056.2B	14/15	2	840.1083.2B	14/15	2	851.1.004.1A	003	16	852.1.172.1A	009	11
840.1024.1A	14/15	1	840.1057.2B	14/15	2	840.1084.2B	14/15	2	851.1.013.1A	008	14	852.1.172.1A	011	7
840.1025.1A	14/15	1	840.1058.2B	14/15	2	840.1085.2B	14/15	2	851.1.020.1A	004	8	852.1.172.1A	018b	10
840.1026.1A	14/15	1	840.1059.2B	14/15	2	840.1086.2B	14/15	2	851.4.005.1A	006	12	852.1.174.1A	008	8
840.1027.1A	14/15	1	840.1060.2B	14/15	2	840.1087.2B	14/15	2	852.1.005.1A	002	14	852.1.174.1A	009	9
840.1028.1A	14/15	1	840.1061.2B	14/15	2	847.4.002.1A	027	11	852.1.053.2A	002	2	852.1.186.1A	019	33
840.1029.1A	14/15	1	840.1062.2B	14/15	2	847.4.006.1A	010a	25	852.1.094.1A	002	19	852.1.191.1A	032	14
840.1030.1A	14/15	1	840.1063.2B	14/15	2	848.4.011.1A	022	2	852.1.103.1A	021	11	852.1.195.1A	009	7
840.1031.1A	14/15	1	840.1064.2B	14/15	2	848.4.040.1A	022	28	852.1.104.1H	006	11	852.1.195.1A	016	13
840.1032.1A	14/15	1	840.1065.2B	14/15	2	850.1.212.1A	034b	4	852.1.104.1K	006	11	852.1.196.1B	032	6
840.1033.1A	14/15	1	840.1066.2B	14/15	2	850.1.216.2A	016	11	852.1.104.1L	006	11	852.1.203.1A	020	11
840.1034.1A	14/15	1	840.1067.2B	14/15	2	850.4.038.1A	016	10	852.1.104.1M	006	11	852.1.217.1A	026a	15
840.1041.2B	14/15	2	840.1068.2B	14/15	2	850.4.038.1A	017	21	852.1.104.1N	006	11	852.1.218.1A	033	10
840.1042.2B	14/15	2	840.1069.2B	14/15	2	850.4.038.1A	018	1	852.1.104.2A	006	11	852.1.218.1A	034a	20
840.1043.2B	14/15	2	840.1070.2B	14/15	2	850.4.038.1A	027a	24	852.1.104.2B	006	11	852.1.221.1A	026	14
840.1044.2B	14/15	2	840.1071.2B	14/15	2	850.4.038.1A	033	24	852.1.104.2C	006	11	852.1.221.1A	026a	3
840.1045.2B	14/15	2	840.1072.2B	14/15	2	850.4.047.1A	018	25	852.1.104.2D	006	11	852.1.222.1A	026	6
840.1046.2B	14/15	2	840.1073.2B	14/15	2	850.4.047.1A	027a	17	852.1.104.2E	006	11	852.1.246.1A	010a	26
840.1047.2B	14/15	2	840.1074.2B	14/15	2	850.4.047.1A	033	11	852.1.104.2F	006	11	852.1.257.1A	028a	2
840.1048.2B	14/15	2	840.1075.2B	14/15	2	850.4.047.1A	034	23	852.1.104.2G	006	11	852.1.264.1A	017	14
840.1049.2B	14/15	2	840.1076.2B	14/15	2	850.4.047.1A	034a	10	852.1.104.2I	006	11	852.1.269.1A	006	3
840.1050.2B	14/15	2	840.1077.2B	14/15	2	850.4.055.1A	019	15	852.1.104.2J	006	11	852.4.171.1A	030	10

N° CATALOGO: 915.1.315.1A
EMESSO: 10 - 10

CATALOGUE No: 915.1.315.1A
ISSUED: 10 - 10

Nr. CATALOGUE: 915.1.315.1A
IMPRIMEE: 10 - 10

KATALOG Nr: 915.1.315.1A
HERAUSGEGEBEN: 10 - 10

N° CATALOGO: 915.1.315.1A
IMPRIMIDA: 10 - 10

Indice generale | Index | Contents | Verzeichnis | Indice

N. CODICE CODE No. Nr. CODE ARTIKEL Nr CODIGO Nr.	Tav. Drwg. Table Bild Tabla	POS. N.	N. CODICE CODE No. Nr. CODE ARTIKEL Nr. CODIGO Nr.	Tav. Drwg. Table Bild Tabla	POS. N.	N. CODICE CODE No. Nr. CODE ARTIKEL Nr. CODIGO Nr.	Tav. Drwg. Table Bild Tabla	POS. N.	N. CODICE CODE No. Nr. CODE ARTIKEL Nr. CODIGO Nr.	Tav. Drwg. Table Bild Tabla	POS. N.	N. CODICE CODE No. Nr. CODE ARTIKEL Nr. CODIGO Nr.	Tav. Drwg. Table Bild Tabla	POS. N.
852.4.173.1A	019	27	856.1.136.1A	033	9	872.1.064.1A	021	7	884.5.048.1A	002	16	88713.0944	001a	21
852.5.001.1C	027a	11	856.1.136.1A	034a	2	872.1.066.1A	034a	21	886.1.024.1A	010	27	88713.1010	001a	2
852.5.023.1A	010a	16	856.1.137.2A	003	6	872.1.069.1A	021	21	886.1.095.1A	011	22	88713.1058	001b	7
852.5.023.1A	011	30	856.1.139.1A	004	2	872.4.056.1A	022	10	886.1.096.1A	032a	4	88713.1062	001b	9
852.5.023.1A	014	28	860.1.004.1A	011	21	872.4.056.1A	027	25	886.4.033.1A	009	4	88713.1068	001b	2
852.5.023.1A	015	20	860.1.005.1B	010	26	872.4.060.1A	030	7	886.4.033.1A	010	23	88713.1072	001b	1
852.5.023.1A	017	3	860.5.006.1A	014	24	873.1.005.1A	013	13	886.4.037.1A	009	6	88713.1074	001b	4
852.5.024.1A	005	17	860.5.006.1A	015	24	875.1.065.1A	001d	3	886.4.043.1A	004	18	88713.1515	001b	6
852.5.024.1A	011	32	861.5.024.1A	027	29	875.1.146.1A	010	24	886.4.089.1A	005	18	88713.1749	001a	13
852.5.024.1A	019	10	866.1.019.1A	033	2	875.1.146.1A	010a	19	886.4.089.1A	029	3	88713.1805	001a	3
852.5.024.1A	023	17	866.1.030.1A	033	3	876.1.106.1A	029	2	886.4.103.1A	031	10	88713.1806	001a	6
852.5.024.1A	024	4	866.1.045.1A	024a	13	877.1.111.1A	023	15	886.4.116.1A	022	25	88713.1821	001a	9
852.5.024.1A	024a	11	866.1.061.1A	033	6	877.1.111.1A	024	17	886.4.116.1A	025	11	88713.1832	001	9
852.5.024.1A	025	23	866.1.095.1A	032	5	877.1.142.1A	025	21	886.4.118.1A	010	13	88713.1886	001	13
852.5.026.1A	011	25	866.1.097.1A	032	8	881.1.012.1A	002	32	886.4.124.1A	026a	16	88713.1920	001a	8
852.5.026.1B	014	11	866.1.098.1A	018	24	881.1.034.1A	012	18	886.4.132.1A	005	12	88713.1980	001a	16
852.5.026.1B	015	11	866.1.103.1A	018	10	881.1.046.1A	031	4	886.4.132.1A	009	5	88713.1994	001a	20
852.5.042.1A	010	5	866.1.109.1A	032	2	881.1.054.1A	026a	7	886.4.132.1A	010	8	88713.2011	001a	7
853.1.003.1A	010	30	866.1.113.1A	034	10	881.1.073.1A	034b	21	886.4.158.1A	009	2	88713.2069	001	19
853.1.003.1A	012	2	866.1.117.1A	033	4	882.1.003.1A	008	11	886.4.173.1A	004	17	88713.2090	001a	12
853.5.010.1A	018	20	866.1.120.1A	035	6	882.1.015.1A	003	7	886.5.013.1A	010	3	88713.2103	001	7
855.5.000.1B	018b	4	866.1.121.1A	035	2	884.4.051.1A	026a	18	886.5.013.1A	010a	18	88713.2409	001b	11
856.1.062.2A	008	19	866.1.122.1B	027	22	884.5.003.1A	022	21	886.5.043.1A	032a	6	88713.2442	001	2
856.1.064.2A	010	15	866.1.123.2A	034	28	884.5.003.1A	027	14	886.5.051.1A	013	1	88713.2562	001b	13
856.1.074.2A	013	4	866.1.124.1A	018a	6	884.5.011.1A	011	8	88700.5749	001	14	88713.2676	001	1
856.1.075.1A	012	17	866.1.129.2A	017	22	884.5.013.1A	005	11	88713.0869	001	15	88713.2834	001a	17
856.1.127.1A	034b	2	866.4.005.1A	024a	15	884.5.034.1A	002	22	88713.0870	001	16	88713.2861	001a	15

N° CATALOGO: 915.1.315.1A
EMESSO: 10 - 10

CATALOGUE No: 915.1.315.1A
ISSUED: 10 - 10

Nr. CATALOGUE: 915.1.315.1A
IMPRIMEE: 10 - 10

KATALOG Nr: 915.1.315.1A
HERAUSGEGEBEN: 10 - 10

N° CATALOGO: 915.1.315.1A
IMPRIMIDA: 10 - 10

Indice generale | Index | Contents | Verzeichnis | Indice

N. CODICE CODE No. Nr. CODE ARTIKEL Nr CODIGO Nr.	Tav. Drwg. Table Bild Tabla	POS. N.	N. CODICE CODE No. Nr. CODE ARTIKEL Nr. CODIGO Nr.	Tav. Drwg. Table Bild Tabla	POS. N.	N. CODICE CODE No. Nr. CODE ARTIKEL Nr. CODIGO Nr.	Tav. Drwg. Table Bild Tabla	POS. N.	N. CODICE CODE No. Nr. CODE ARTIKEL Nr. CODIGO Nr.	Tav. Drwg. Table Bild Tabla	POS. N.	N. CODICE CODE No. Nr. CODE ARTIKEL Nr. CODIGO Nr.	Tav. Drwg. Table Bild Tabla	POS. N.
88713.2870	001a	10	88765.1126C	001d	24	913.7.175.1G	033	5	97900.0221	001d	22			
88713.2877	001a	18	88765.1126T	001d	16	913.7.175.1H	033	5	97900.0222	001c	9			
88713.2878	001	5	88765.1126V	001c	14	913.7.175.1H	033	5	97900.0223	001c	11			
88713.2906	001	6	88765.1298	001	3	913.7.175.1H	033	5	97900.0224	001c	6			
88713.2951	001b	3	88765.1371	001c	3	930.1.004.1B	021	5	97900.0225	001c	8			
88713.3211	001b	5	88765.1374	001c	4	930.4.021.1A	005	9	97900.0226	001c	12			
88713.3219	001a	19	88765.1518	001a	5	930.4.022.1A	010	20	97900.0227	001d	25			
88713.3334	001	11	88765.1623	001a	14	930.4.052.1A	026	18	97900.0227S	001d	7			
88713.3352	001	18	88765.1657	001	4	930.4.093.1A	010	22	97900.0228	001d	12			
88713.3367	001	8	893.1.014.3A	031	2	930.4.123.1A	010a	8	97900.0229	001c	13			
88713.3394	001	21	893.2.006.2A	010	7	930.5.005.1A	011	26	97900.0230	001d	20			
88713.3396	001b	15	893.2.012.1A	005	15	930.5.006.2B	011	28	97900.0231	001d	17			
88713.3406	001a	4	893.4.005.1A	023	11	930.5.007.1A	013	17	97900.0232	001c	7			
88713.3407	001	17	893.4.005.1A	025	27	930.5.012.1A	028a	5						
88713.3408	001	10	894.1.024.1A	009	3	934.1.011.1A	031	6						
88713.3417	001	12	895.1.034.2B	032	10	934.1.013.1B	031	8						
88713.3465	001b	8	8A00.67610	031	12	93783.1524	011	18						
88713.3497	001a	1	913.7.175.1E	033	5	94247.0014	010a	3						
88713.3501	001b	10	913.7.175.1E	033	5	94247.0014	011	12						
88713.3521	001a	11	913.7.175.1E	033	5	97900.0002	001c	2						
88713.3526	001b	17	913.7.175.1E	033	5	97900.0003	001d	23						
88713.3527	001b	14	913.7.175.1F	033	5	97900.0215	001c	1						
88713.3528	001b	16	913.7.175.1F	033	5	97900.0216	001c	5						
88713.3529	001b	12	913.7.175.1F	033	5	97900.0217	001c	15						
88765.1000	001	20	913.7.175.1F	033	5	97900.0218	001d	18						
88765.1005	001	20	913.7.175.1G	033	5	97900.0219	001c	10						
88765.1006	001	20	913.7.175.1G	033	5	97900.0220	001d	21						

N° CATALOGO: 915.1.315.1A
EMESSO: 10 - 10

CATALOGUE No: 915.1.315.1A
ISSUED: 10 - 10

Nr. CATALOGUE: 915.1.315.1A
IMPRIMEE: 10 - 10

KATALOG Nr: 915.1.315.1A
HERAUSGEGEBEN: 10 - 10

N° CATALOGO: 915.1.315.1A
IMPRIMIDA: 10 - 10