XDIAVEL
Model Year 2016

DIAVEL

Chassis prefix:
Cylinder capacity: 1262

D24000016
SPARE PARTS CATALOGUE
ja-JP

The present spare parts order exactly the right spare parts.

When ordering specify:

1. the part's code number followed by its description and quantity needed;
2. the motorcycle's serial number, stamped on the steering head.

Reference to right and left apply to the vehicle in terms of its direction of move-ment.

Spare parts drawings are general and do not represent the part.

The contents of this catalogue are general and can undergo changes without prior notice.

CHARACTERISTICS LEGENDA

CHARACTERISTIC CODE	CHARACTERISTIC DESCRIPTION	VALUE CODE	VALUE DESCRIPTION
DFR	DAFRA	N	NO
MOD	MODEL	XDIAVEL	XDiavel
PLT	PLANT	DB10	DMH
XCO	MAIN COLOUR	NMB	DARK STEALTH
XCR	FRAME / WHEEL COLOUR	MN	MINERAL GREY
XPO	OPTIONS	STD	MOTO STANDARD
XST	STANDARD COUNTRY	AUS	VERSIONE AUSTRALIA
XST	STANDARD COUNTRY	EUR	VERSIONE EUROPA
XST	STANDARD COUNTRY	FRA	VERSIONE FRANCIA
XST	STANDARD COUNTRY	JAP	VERSIONE GIAPPONE
XST	STANDARD COUNTRY	ROK	VERSIONE SOUTH COREA

COLOUR	COLOUR CODE	COLOUR DESCRIPTION	FINISHED PRODUCTS
	NMB	DARK STEALTH	(D24000116) XDIAVEL 16 EUR NMB MN STD DMH (D24000616) XDIAVEL 16 FRA NMB MN STD DMH (D24001116) XDIAVEL 16 JAP NMB MN STD DMH (D24001216) XDIAVEL 16 AUS NMB MN STD DMH (D24001716) XDIAVEL 16 ROK NMB MN STD DMH

General information....3
Colours....4
Group エレクトリック....8
Drawing 018 - バッテリーマウント [MOD:XDIAVEL]....8
Drawing 020 - ヘッドライト [MOD:XDIAVEL;XST:AUS,EUR,FRA]....12
Drawing 18A - エレクトリカルシステム [MOD:XDIAVEL]....14
Drawing 20A - INSTRUMENT PANEL [MOD:XDIAVEL]....16
Drawing 27A - ナンバープレートホルダー [MOD:XDIAVEL;XST:AUS,EUR,FRA,JAP]....18
Group エンジン....20
Drawing 002 - ギアセレクター [MOD:XDIAVEL]....20
Drawing 003 - ギアボックス [MOD:XDIAVEL]....22
Drawing 004 - クラッチ [MOD:XDIAVEL]....24
Drawing 005 - クラッチカバー [MOD:XDIAVEL]....26
Drawing 006 - コネクティングロッド [MOD:XDIAVEL]....28
Drawing 007 - CYLINDERS - PISTONS [MOD:XDIAVEL]....30
Drawing 008 - DISTRIBUZIONE [MOD:XDIAVEL]....32
Drawing 009 - オイルポンプ - フィルター [MOD:XDIAVEL]....34
Drawing 010 - HALF-CRANKCASES PAIR [MOD:XDIAVEL]....36
Drawing 011 - ジェネレーターカバー [MOD:XDIAVEL]....40
Drawing 012 - ELECTRIC STARTING AND IGNITION [MOD:XDIAVEL]....42
Drawing 013 - VERTICAL CYLINDER HEAD - TIMING [MOD:XDIAVEL]....44
Drawing 014 - バーチカルヘッド [MOD:XDIAVEL]....46
Drawing 015 - ホリゾンタルヘッド [MOD:XDIAVEL]....54
Drawing 07A - POMPA ACQUA [MOD:XDIAVEL]....62
Drawing 10A - HALF-CRANKCASES PAIR [MOD:XDIAVEL]....64
Drawing 13A - TESTA ORIZZONTALE - DISTRIBUZIONE [MOD:XDIAVEL]....66
Group ツール....70
Drawing 001 - エンジンサービスツール [MOD:XDIAVEL]....70
Drawing 01A - エンジンサービスツール [MOD:XDIAVEL]....72

Drawing 01B - フレームサービスツール [MOD:XDIAVEL] 74
Drawing 01C - DDS (2) TESTER [MOD:XDIAVEL] 76
Group タイヤ 78
Drawing A - (*) PIRELLI DIABLO™ ROSSO II [MOD:XDIAVEL] 78
Group フレーム 80
Drawing 016 - オイルクーラー [MOD:XDIAVEL] 80
Drawing 017 - スロットルボディ [MOD:XDIAVEL] 82
Drawing 019 - エキゾーストシステム [MOD:XDIAVEL] 84
Drawing 021 - ハンドルバー [MOD:XDIAVEL] 86
Drawing 022 - フレーム [MOD:XDIAVEL] 90
Drawing 023 - クラッチマスターシリンダー [MOD:XDIAVEL] 92
Drawing 024 - フロントブレーキシステム [MOD:XDIAVEL] 94
Drawing 025 - リアブレーキシステム [MOD:XDIAVEL] 96
Drawing 026 - ホイール [MOD:XDIAVEL] 98
Drawing 027 - リアサブフレーム [MOD:XDIAVEL] 100
Drawing 028 - リアショックアブソーバー [MOD:XDIAVEL] 104
Drawing 029 - インテーク [MOD:XDIAVEL] 106
Drawing 030 - ウォータークーラー [MOD:XDIAVEL] 108
Drawing 031 - クーリングシステム [MOD:XDIAVEL] 110
Drawing 032 - フューエルタンク [MOD:XDIAVEL] 112
Drawing 033 - シート [MOD:XDIAVEL] 114
Drawing 034 - フェアリング [MOD:XDIAVEL] 118
Drawing 035 - HOT AIR PIPE CANISTER [MOD:XDIAVEL] 120
Drawing 036 - ACCESSORIES [MOD:XDIAVEL] 122
Drawing 21A - フロントフォーク [MOD:XDIAVEL] 124
Drawing 22A - サイドスタンド [MOD:XDIAVEL] 126
Drawing 24A - BRAKING SYSTEM ABS [MOD:XDIAVEL] 128
Drawing 26A - リアホイールハブ [MOD:XDIAVEL] 130
Drawing 27B - 左フットペグ [MOD:XDIAVEL] 132
Drawing 27C - 右フットペグ [MOD:XDIAVEL] 134

Drawing 28A - スイングアーム [MOD:XDIAVEL]....136
Alphanumeric index....138

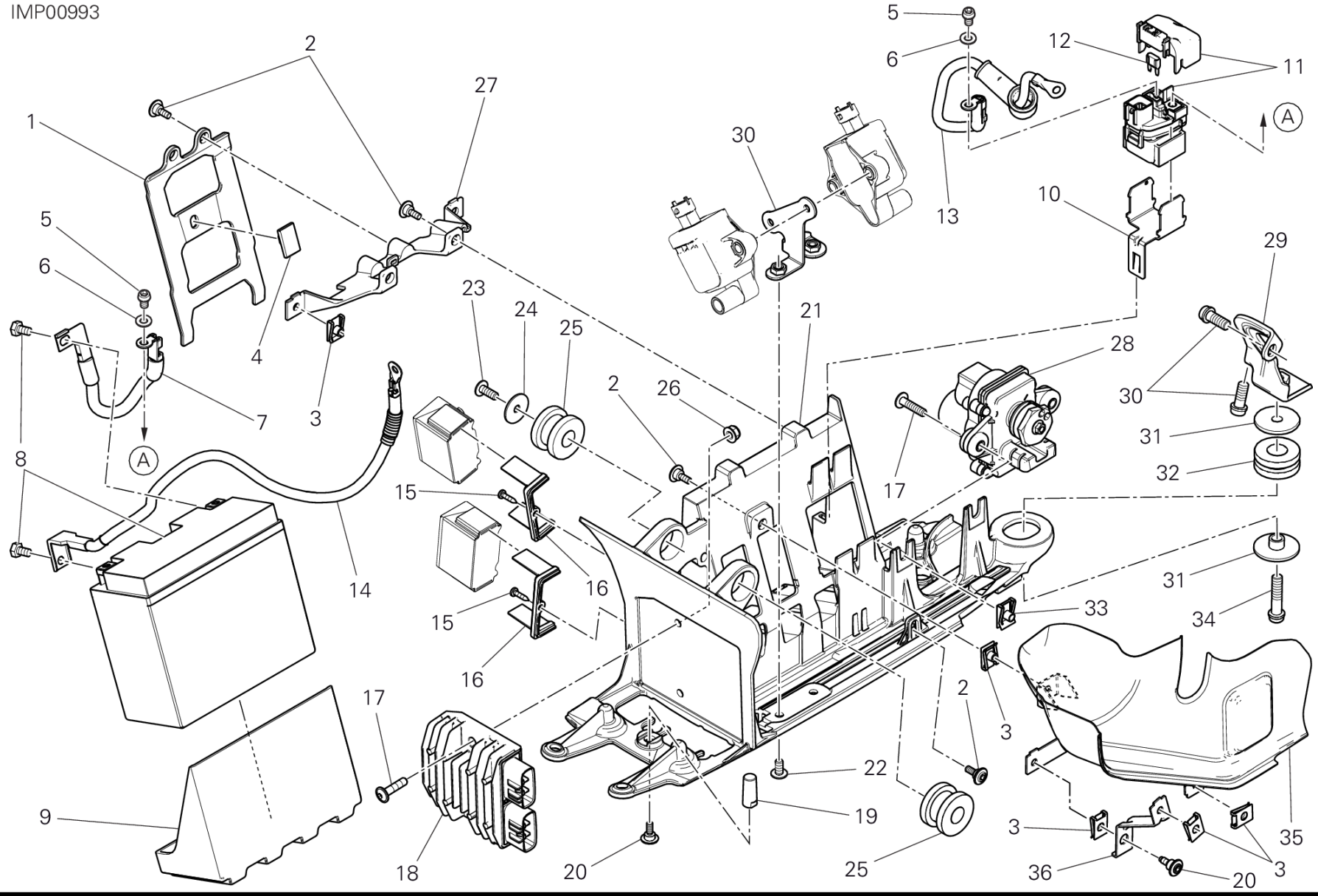
IMP00993
1
2
3
4
5
6
7
8
9
10
11
12
13
14
15
16
17
18
19
20
21
22
23
24
25
26
27
28
29
30
31
32
33
34
35
36
A

DRAWING 018 - バッテリーマウント [MOD:XDIAVEL]

GROUP エレクトリック

POS.	CODE	DESCRIPTION	QTY	START DATE	END DATE	VALIDITY	NOTES
1	8301E261A	BRACKET, BATTERY BAND	1	14/09/2015			
2	77214081AA	専用スクリュー	6	14/09/2015			
3	85040551A	クイックファスナー	5	14/09/2015			
4	86610301A	パッド	1	14/09/2015			
5	77156628B	スクリュー TCEIF M6X10	2	14/09/2015			
6	85350101A	スプリングワッシャー	2	14/09/2015			
7	51410771C	BATTERY - SOLENOID STARTER CABLE	1	14/09/2015			
8	69926751A	バッテリー	1	14/09/2015			
9	86612191A	バッテリーパッド	1	14/09/2015			
10	8301E031AA	BRACKET REMOTE SWITCH	1	14/09/2015			
11	39740071A	スターターコンタクター	1	14/09/2015			
12	38940251A	ヒューズ 30A	1				
13	51410781A	SOLENOID STARTER - STARTER MOTOR CABLE	1	14/09/2015			
14	51310711B	バッテリー - エンジン接地ケーブル	1	14/09/2015			
15	77450181A	スクリュー	2	14/09/2015			
16	8301E051B	BRACKET FUSE	2	14/09/2015			
17	77240463C	SCREW TBEIF M6X25	4	14/09/2015			
18	54040301B	テンションレギュレーター	1	14/09/2015			
19	82115321AA	回転防止インサート	1	14/09/2015			
20	77210841B	スクリュー	1	14/09/2015			
21	8291F021C	バッテリーマウント	1	14/09/2015			
22	77240393C	SCREW TBEIF M6X10 10.9	2	14/09/2015			
23	77210423C	SCREW TBEIF M6X16	1	14/09/2015			
24	85211961B	WASHER 6.4X25X1.5	1	14/09/2015			
25	76411431A	耐震ラバー	2	14/09/2015			
26	74941113B	ナット	2	14/09/2015			
27	8291F361B	マウント BRACKET, BATTERY BAND	1	14/09/2015			
28	59340301A	エキゾーストバルブモーター	1	14/09/2015			
29	83016131A	マウント	1	14/09/2015			
30	77157238B	スクリュー TCEIF M8X20	2	14/09/2015			
	8301E021AA	BRACKET, COIL	1	14/09/2015			
31	71614271A	スペーサー	2	14/09/2015			
32	76411421A	耐震ラバー	1	14/09/2015			
33	85040381A	クイックファスナー	2	14/09/2015			
34	77113851A	SCREW TCEIF M8X35 8.8	1	14/09/2015			

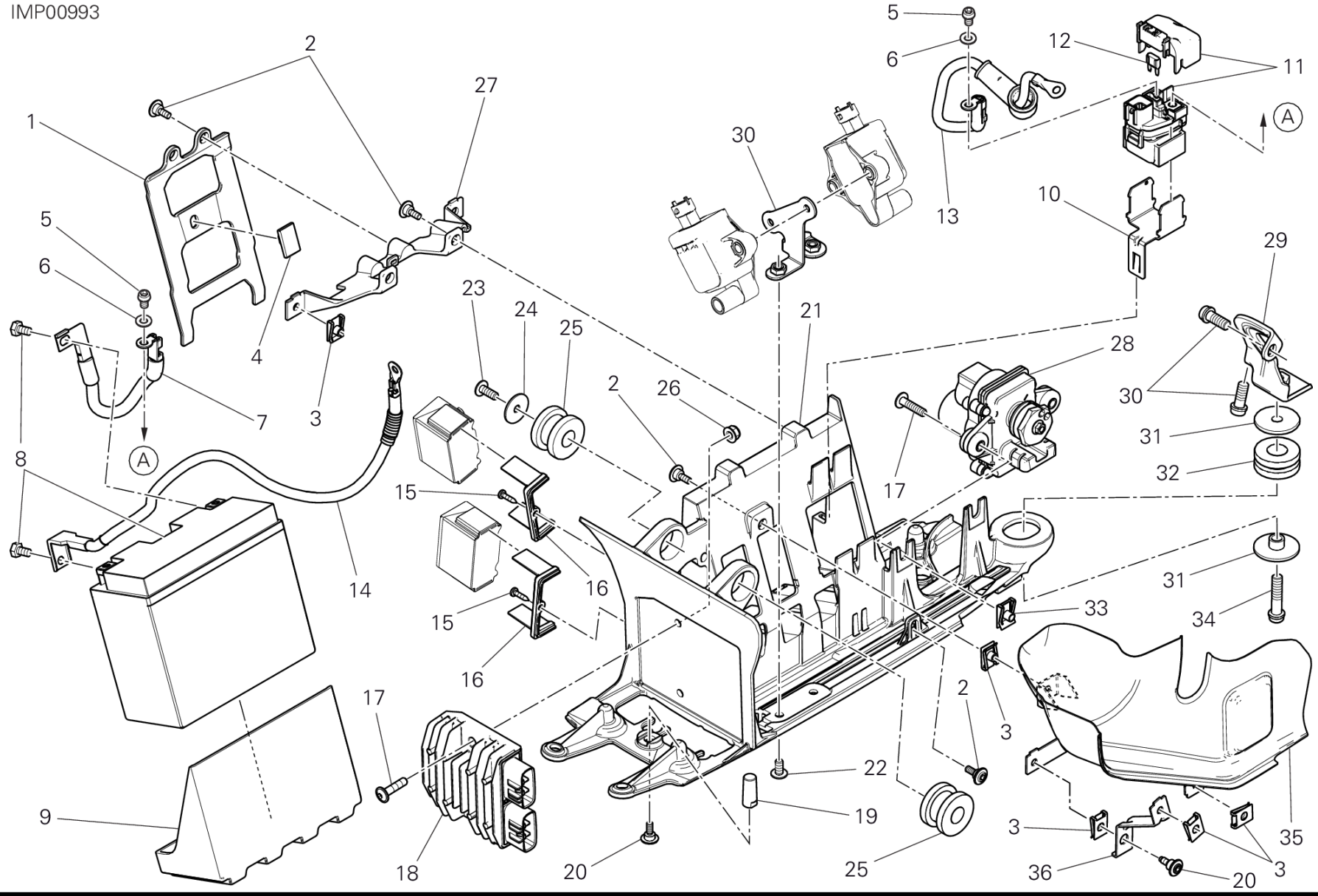
IMP00993
1
2
3
4
5
6
7
8
9
10
11
12
13
14
15
16
17
18
19
20
21
22
23
24
25
26
27
28
29
30
31
32
33
34
35
36
A

POS.	CODE	DESCRIPTION	QTY	START DATE	END DATE	VALIDITY	NOTES
35	4601D571A	HEAT GUARD ホリゾンタルエキゾーストマニホールド	1	14/09/2015			
36	8301E071AA	ブラケット CAP LH	1	14/09/2015			

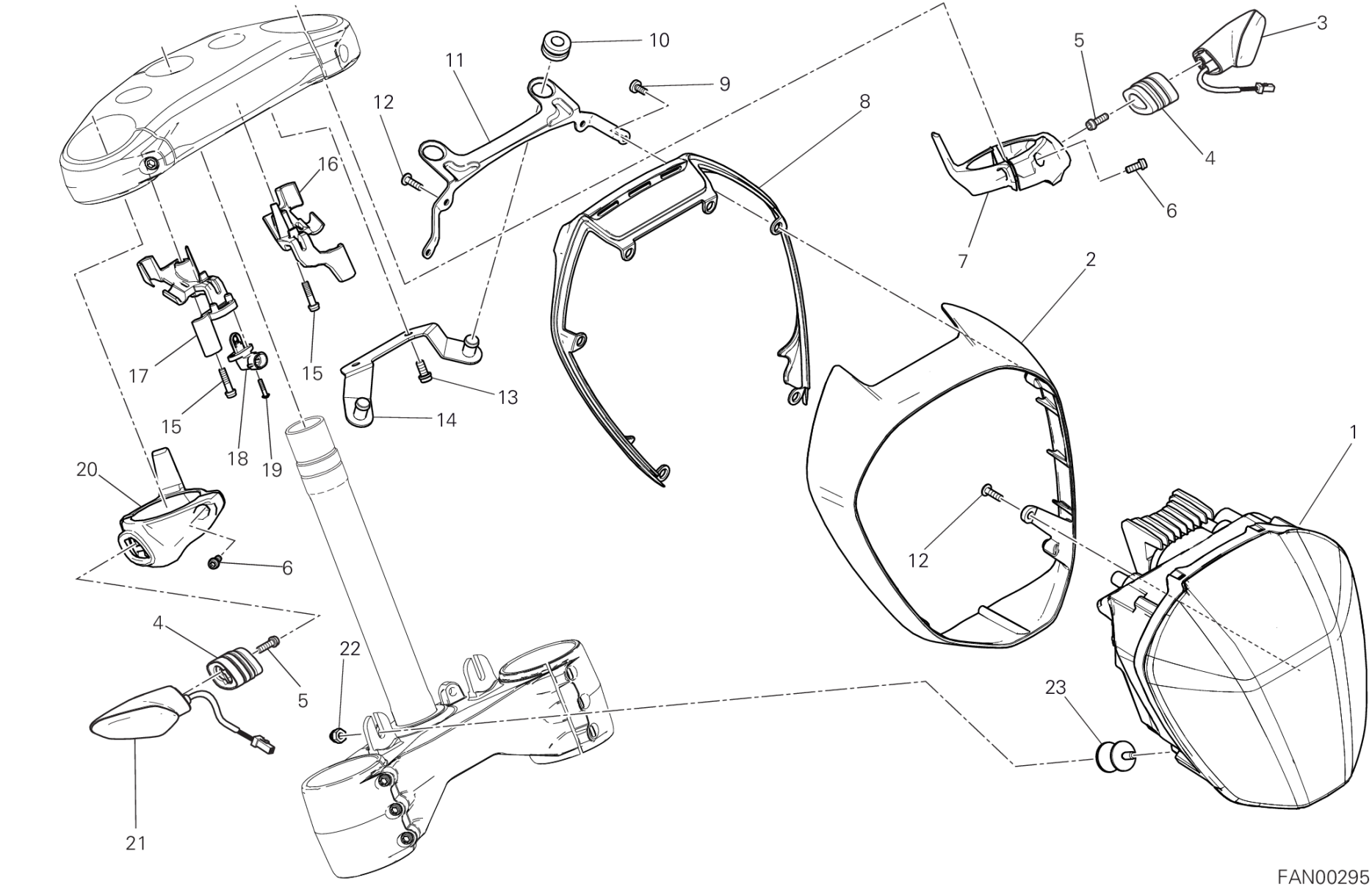
1
2
3
4
5
6
7
8
9
10
11
12
13
14
15
16
17
18
19
20
21
22
23
FAN00295

DRAWING 020 - ヘッドライト [MOD:XDIAVEL;XST:AUS,EUR,FRA]

GROUP エレクトリック

POS.	CODE	DESCRIPTION	QTY	START DATE	END DATE	VALIDITY	NOTES
1	52010371B	ヘッドライト	1	14/09/2015		MOD:XDIAVEL	
2	8291E951AA	ヘッドライトマウント	1	14/09/2015			
3	53010331A	左フロント/右リアフラッシャーライト	1	14/09/2015			
4	71314703A	スペーサー	2	14/09/2015			
5	77110441A	スクリュー TCEIF M5X16	2	18/12/2015			
6	77156393B	スクリューM5X12	2	14/09/2015			
7	8291F341A	左フラッシャーライトマウント	1	14/09/2015			
8	4601D601A	COVER ヘッドライトマウント	1	14/09/2015			
9	77110531A	スクリュー TBEI M5X10	6	14/09/2015			
10	76410641A	耐震ラバー	2	14/09/2015			
11	8301D961BA	HEADLIGHT BRACKET	1	16/12/2015			
12	77440041A	セルフタッピングスクリュー M5X16	4	14/09/2015			
13	77156643B	SCREW TCEIF M6X14 8.8	2	23/11/2015			
14	8301D971A	BRACKET UPPER ステアリングヘッド	1	23/11/2015			
15	77156438B	スクリュー	2	23/11/2015			
16	75811091A	ホースガイド LEFT	1	23/11/2015			
17	75811101A	ホースガイド RIGHT	1	23/11/2015			
18	55240121A	気温センサー	1	14/09/2015			
19	77440061A	SCREW, TAPPING 4.5X16	2	19/10/2015			
20	8291F351A	右フラッシャーライトマウント	1	14/09/2015			
21	53010321A	右フロント/左リアフラッシャーライト	1	14/09/2015			
22	75050011B	ナット M6	2	14/09/2015			
23	70010481B	DAMPER M6X12	2	14/09/2015			

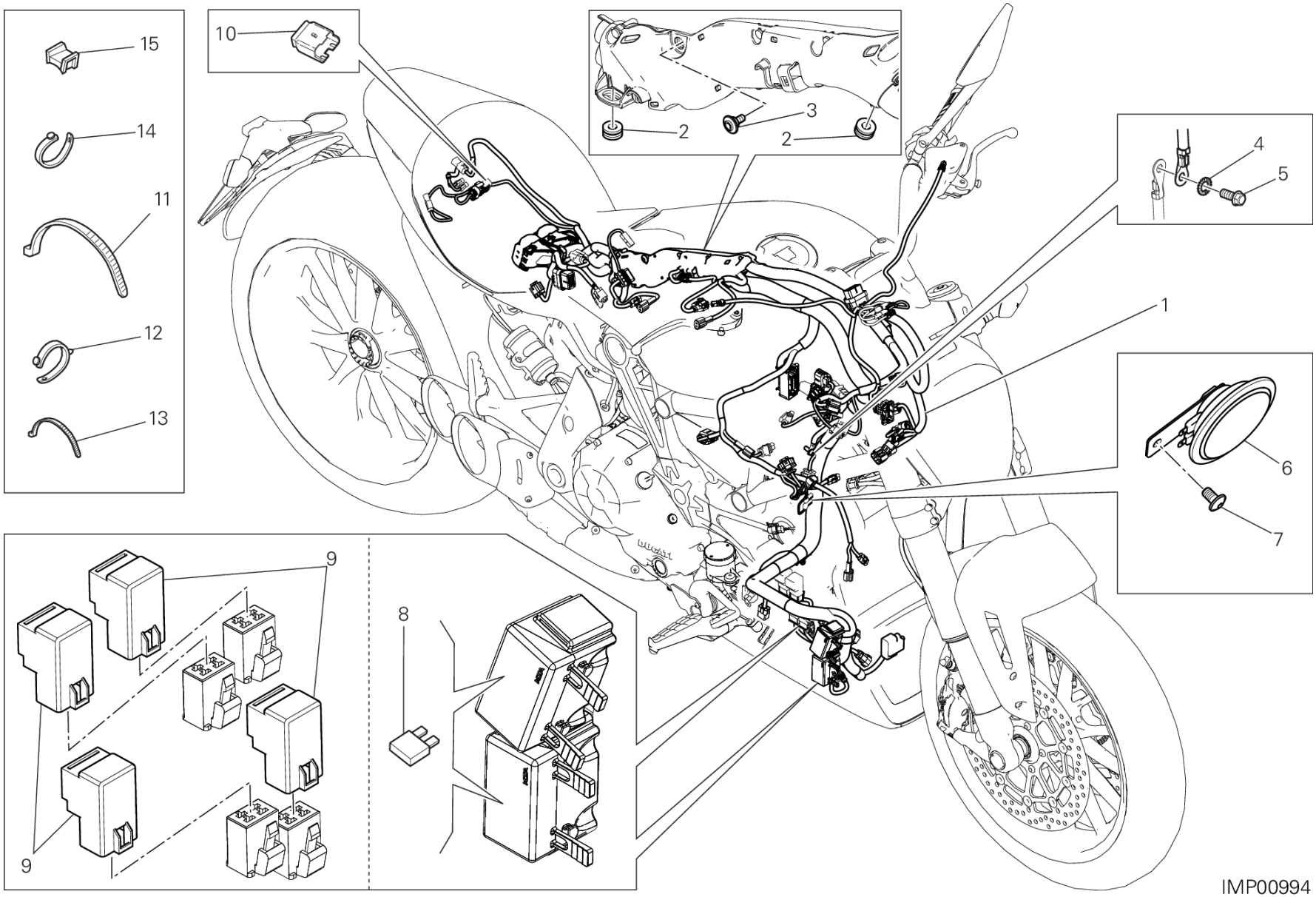
15
14
11
12
13
10
2
3
2
4
5
1
6
7
9
9
8
IMP00994

POS.	CODE	DESCRIPTION	QTY	START DATE	END DATE	VALIDITY	NOTES
1	5101A461D	MAIN WIRING HARNESS	1	14/09/2015			
2	76411671A	ラバー	2	14/09/2015			
3	77210852C	スクリュー	1	14/09/2015			
4	85550001B	SPRING WASHER	1	08/05/2013			
5	77211061A	スクリュー TEF M6X14	1	08/05/2013			
6	51640021AB	HORN	1	14/09/2015			
7	77240573C	スクリュー	1	14/09/2015			
8	38940191A	ヒューズ 5A	2				
	38940201A	ヒューズ 10A	3				
	38940211A	ヒューズ 15A	2				
	38940221A	ヒューズ 20A	1				
	38940241A	ヒューズ 7.5A	2				
	38940271A	FUSE 25A	3				
9	54140151A	リレー	4				
10	87210532A	CAP DDA	1	07/05/2015			
11	069191030	クランプ	13	08/05/2013			
12	74110551A	クランプ	8	17/11/2014			
13	74140381A	クランプ	12	24/03/2015			
14	74110131A	ラバークランプ 82MM	2	08/05/2013			
15	85040671A	クランプ TUCKER	3	07/11/2014			

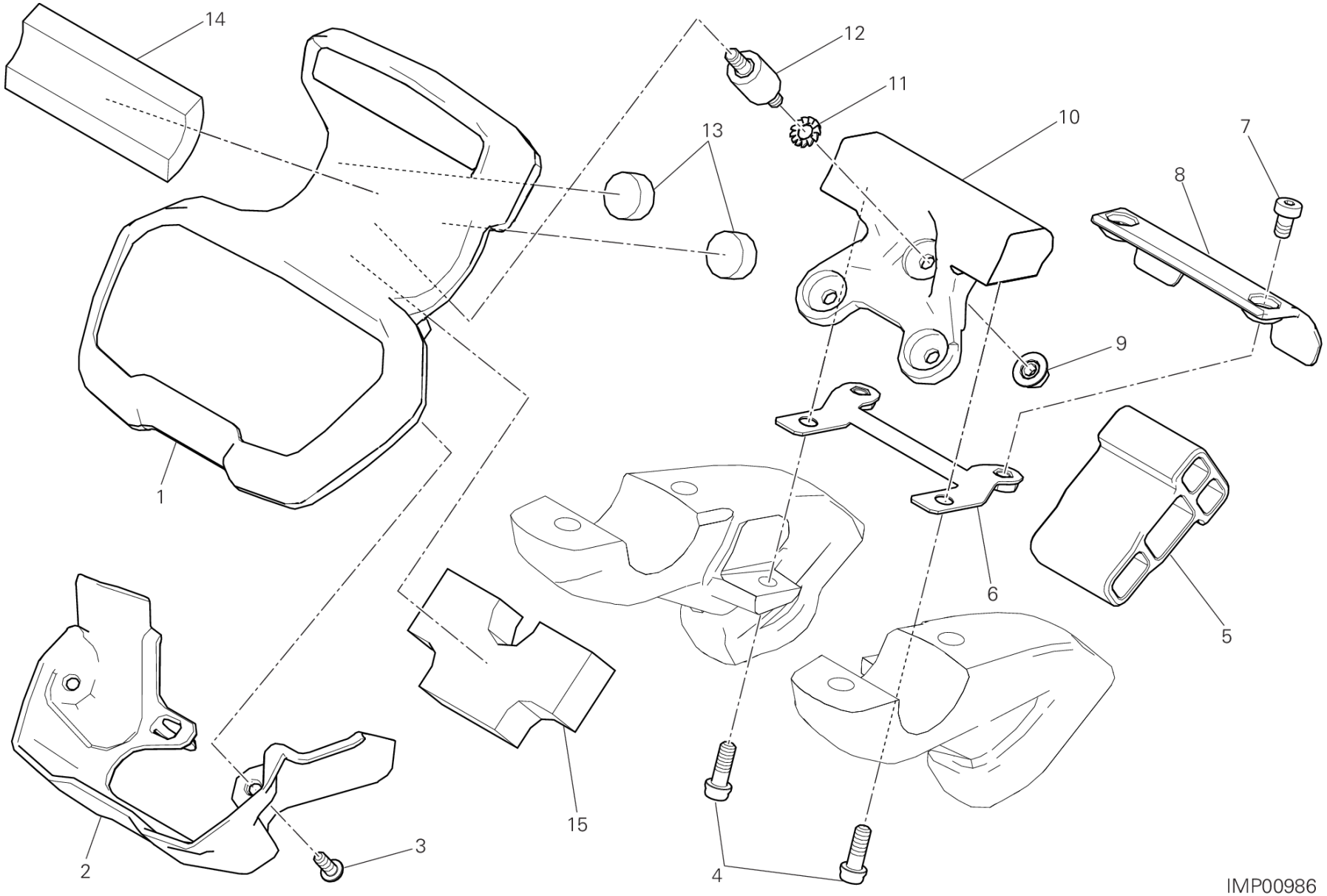
14
12
11
13
10
7
8
9
1
6
5
15
2
3
4
IMP00986

DRAWING 20A - INSTRUMENT PANEL [MOD:XDIAVEL]

GROUP エレクトリック

POS.	CODE	DESCRIPTION	QTY	START DATE	END DATE	VALIDITY	NOTES
1	40611361B	INSTRUMENT PANEL	1	12/11/2015		MOD:XDIAVEL	
2	4601D591A	インストルメントパネルカバー LOWER	1	14/09/2015			
3	72050033C	スクリュー	2	14/09/2015			
4	77156408B	スクリュー TCEIF M5X14	2	12/11/2015			
5	86612251A	BRACKET, CONNECTOR	1	14/09/2015			
6	8301E341AA	ブラケット COVER	1	12/11/2015			
7	77350373B	スクリュー	2	14/09/2015			
8	4601E041A	COVER コネクター	1	14/09/2015			
9	74840381A	ナット M5	3	12/11/2015			
10	36011891BA	マウント INSTRUMENT PANEL	1	12/11/2015			
11	46240461A	スプリングワッシャー	3	12/11/2015			
12	70010901A	耐震ダンパー	3	12/01/2016			
13	70011011A	耐震ダンパー INSTRUMENT PANEL	2	27/11/2015			
14	70011021A	耐震ダンパー INSTRUMENT PANEL	1	27/11/2015			
15	70011031A	耐震ダンパー INSTRUMENT PANEL	1	27/11/2015			

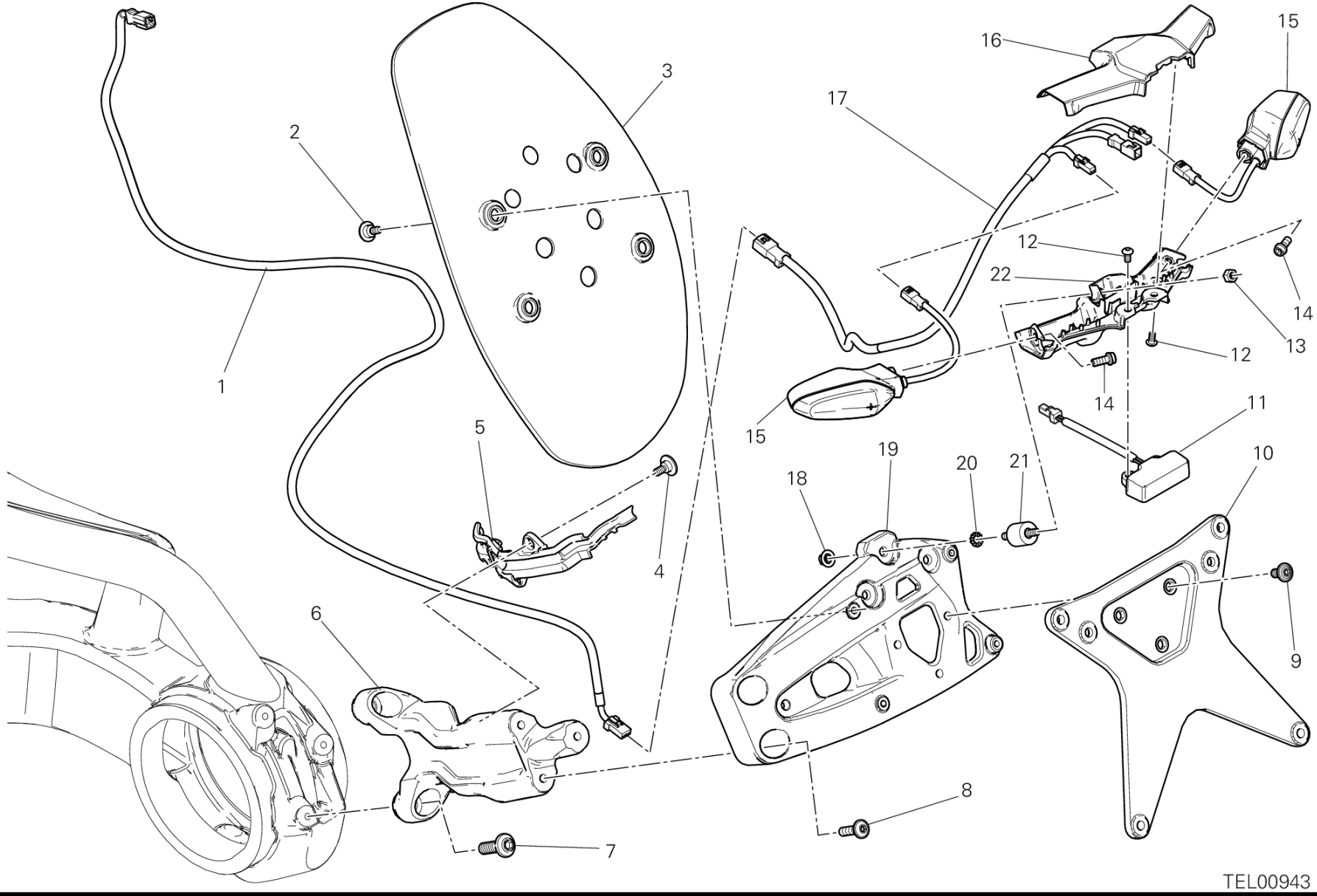
1
2
3
4
5
6
7
8
9
10
11
12
13
14
15
16
17
18
19
20
21
22
TEL00943

DRAWING 27A - ナンバープレートホルダー [MOD:XDIAVEL;XST:AUS,EUR,FRA,JAP]

GROUP エレクトリック

POS.	CODE	DESCRIPTION	QTY	START DATE	END DATE	VALIDITY	NOTES
1	5101A871C	WIRING スイングアーム	1	14/09/2015			
2	77210852C	スクリュー	4	24/09/2015			
3	4601D672A	MUDFLAP REAR	1	24/09/2015			
4	77914871C	スクリュー	3	24/09/2015			
5	75811081A	ケーブルガイド	1	24/09/2015			
6	56113412AA	マウント ナンバープレートホルダー	1	24/09/2015			
7	7724453AF	スクリュー M8X25	3	14/09/2015			
8	77240453C	SCREW TBEIF M6X22 10.9	3	24/09/2015			
9	77240403CA	スクリュー M6X12	3	24/09/2015			
10	56113391A	ナンバープレートホルダー	1	24/09/2015			
11	52510434C	ナンバープレートランプ	1	24/09/2015			
12	77550353B	スクリュー M4X8	4	24/09/2015			
13	74750111A	ナット M5	3	24/09/2015			
14	77156398B	スクリュー TCEIF M5X12	2	24/09/2015			
15	53010402A	フラッシャーライト	2	24/09/2015			
16	8291F211A	アッパーマウント フラッシャーライト	1	24/09/2015			
17	5101B091B	WIRING ナンバープレートホルダー	1	24/09/2015			
18	74840381A	ナット M5	3	24/09/2015			
19	56113401AA	ナンバープレートホルダー	1	24/09/2015			
20	46240461A	スプリングワッシャー	3	24/09/2015			
21	70010951A	耐震ダンパー	3	24/09/2015			
22	8291F201A	ロアマウント フラッシャーライト	1	24/09/2015			

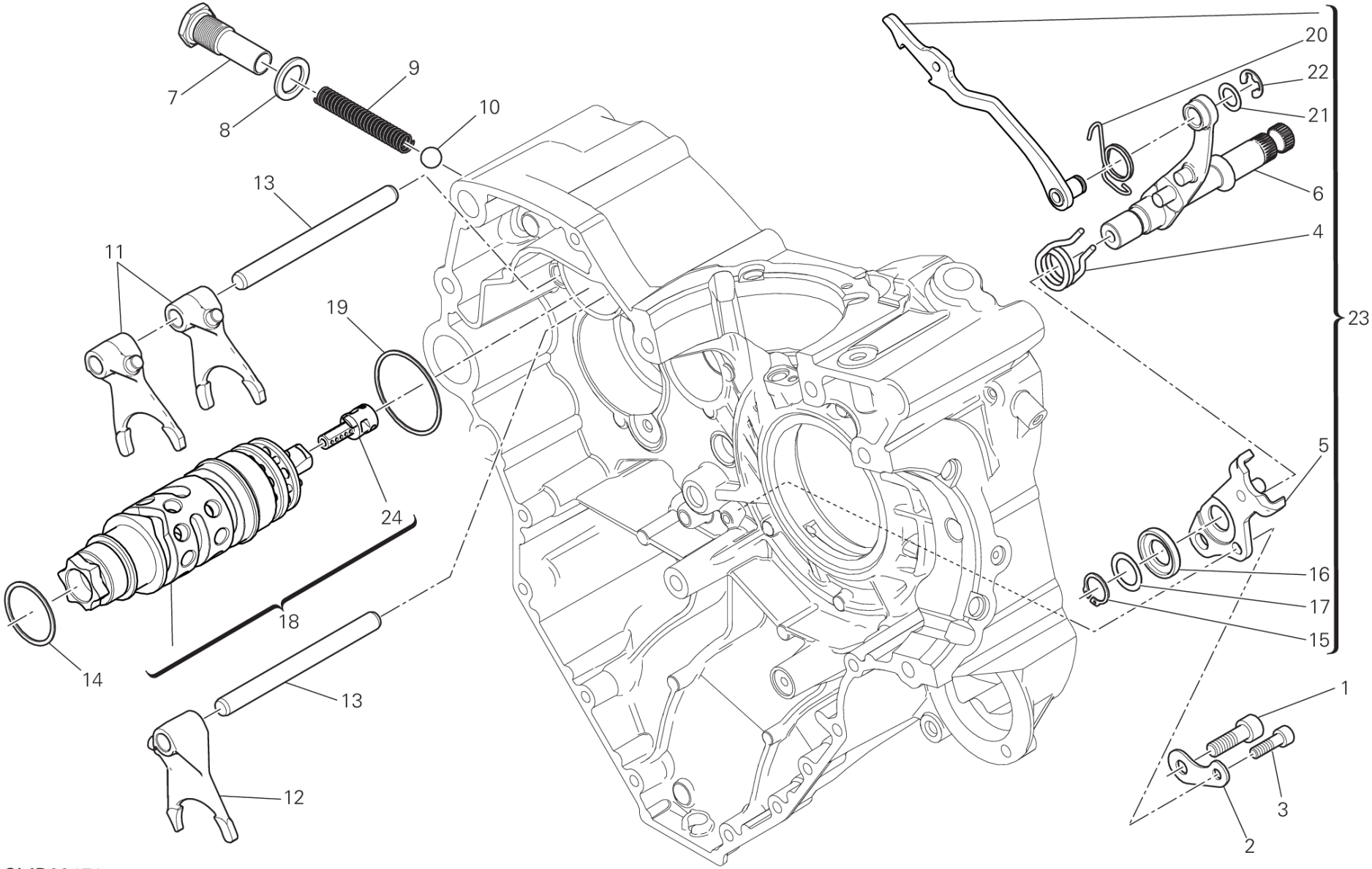

CMB00471

POS.	CODE	DESCRIPTION	QTY	START DATE	END DATE	VALIDITY	NOTES
1	77151250ZF	スクリュー	1	22/03/2013			
2	71319151A	スペーサー	1	22/03/2013			
3	77150670ZF	スクリュー	1	22/03/2013			
4	79915061A	ギアチェンジスプリング	1	03/05/2012			
5	82610293A	ストッパープレート	1	28/11/2013			
6	82114731A	ギアチェンジセレクターシャフト	1	28/11/2013			
7	77912033A	スクリュー M16X1.5	1	22/03/2013			
8	027291090	ガスケット 16.2X24X2	1	22/03/2013			
9	066013143	ギアスプリング	1	22/03/2013			
10	768351134	ボール 11MM	1	22/03/2013			
11	180Z0031A	GEAR SELECTOR FORK,1ST/4TH-2ND/3RD	2	22/03/2013			
12	180Z0041A	FORK-SHIFT, 5TH&6TH	1	22/03/2013			
13	82113881A	フォークピン	2	25/03/2013			
14	85210051A	シムワッシャー 1 MM	1	22/03/2013			
15	735001542	サークリップ 15 DIN 471	1	28/11/2013			
16	88110121A	位置決めリング	1	28/11/2013			
17	040029126	シムワッシャー 15.5X22X0.5	1	28/11/2013			
18	18220611B	ギアチェンジドラム一式	1	15/07/2015			
19	85210941A	シムワッシャー 45.2X49X0.9	1	22/03/2013			
20	79912961A	フォークリターンスプリング	1	28/11/2013			
21	040009050	シムワッシャー 10.5X16X0.5	1	28/11/2013			
22	88450341B	スプリングリング	1	28/11/2013			
23	82120131A	ギアチェンジドラムコントロールフォーク (Unit)	1	15/07/2015			
24	55214911A	MAGNETE (Unit)	1	27/05/2015			

CMB00472

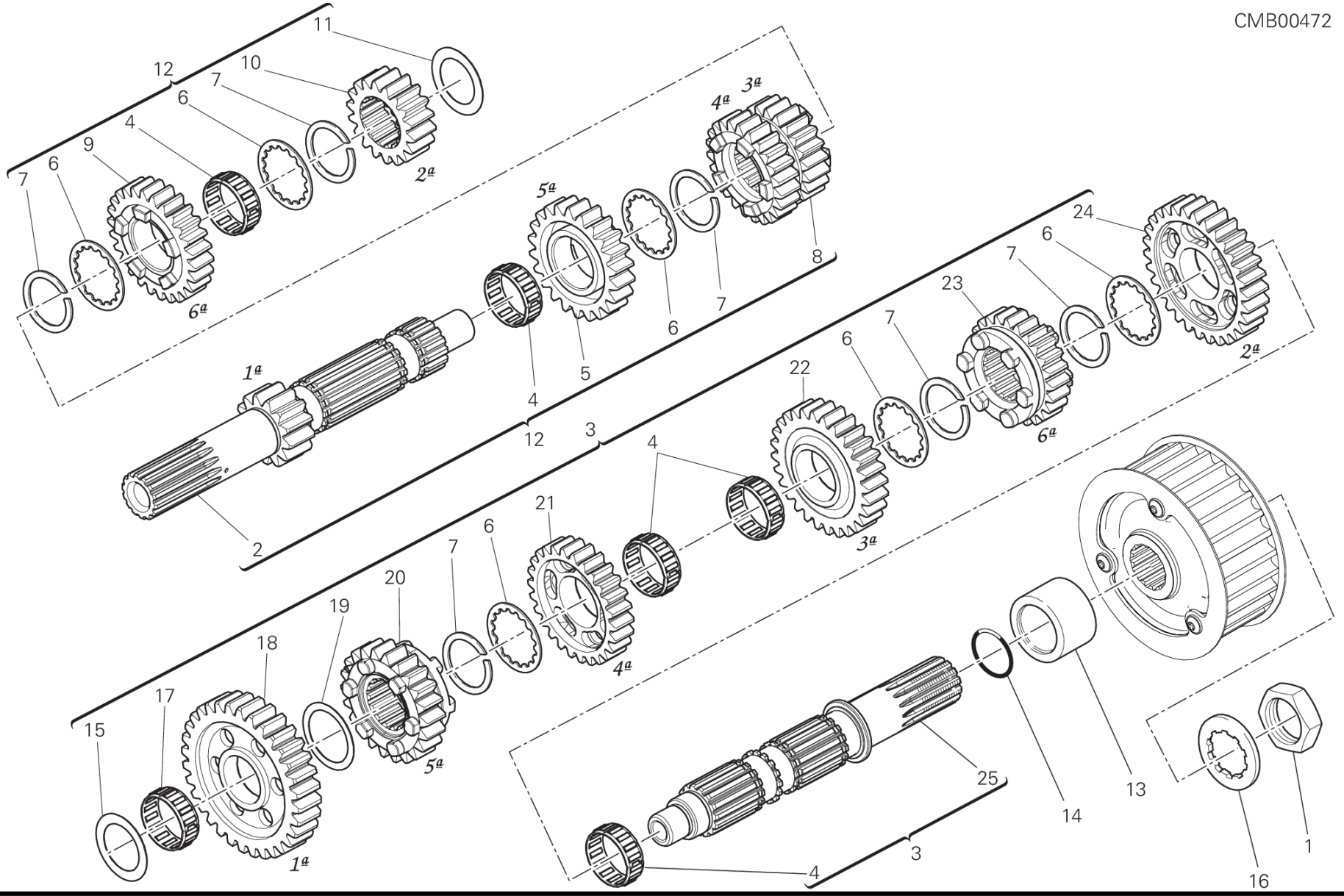
11
12
10
7
6
4
9
6
7
2ª
4ª
3ª
5ª
6ª
8
6
7
1ª
4
5
12
3
2
24
6
7
23
22
6
7
2ª
6ª
4
3ª
21
6
7
20
19
18
17
15
5ª
4ª
1ª
25
14
13
4
3
1
16

DRAWING 003 - ギアボックス [MOD:XDIAVEL]

GROUP エンジン

POS.	CODE	DESCRIPTION	QTY	START DATE	END DATE	VALIDITY	NOTES
1	75010071A	ナット M25X1.5	1	19/03/2015			
2	14910831D	GEARBOX MAIN SHAFT	1	19/02/2013			
3	15021941B	コンプリートレイシャフト	1	19/02/2013			
4	70140051A	ニードルベアリング	5	19/02/2013			
5	17213291C	GEAR DRIVE 5TH SPEED	1	19/02/2013			
6	85611372A	スプラインワッシャー 28X32.5X1	6	19/02/2013			
7	88210151A	スプリングリング 25X29X2.4	6	19/02/2013			
8	17213281C	GEAR, 3RD-4TH PINION	1	19/02/2013			
9	17213301C	GEAR DRIVE 6TH SPEED	1	19/02/2013			
10	17213271A	DRIVING GEAR 2ND SP.	1	19/02/2013			
11	71310141E	シムワッシャー 20.3X32X1.6	1	16/05/2011			
12	15021431E	コンプリートメインシャフト	1	19/02/2013			
13	71319951A	スプロケットスペーサー	1	18/06/2014			
14	46320537A	Oリング	1	25/03/2013			
15	71312661A	シムワッシャー 17.3X31X3.15	1	19/02/2013			
16	85110041A	安全ワッシャー	1	19/03/2015			
17	764020002	ニードルベアリング	1	24/12/2009			
18	17213311A	DRIVEN GEAR 1ST SP.	1	24/12/2009			
19	067016155	シムワッシャー 1 MM	1	24/12/2009			
20	17213351B	ドリブンギア 5速 Z23	1	19/02/2013			
21	17213341B	ドリブンギア 4速 Z24	1	19/02/2013			
22	17213331B	ドリブンギア 3速 Z27	1	19/02/2013			
23	17213361B	ドリブンギア 6速 Z22	1	19/02/2013			
24	17213321A	DRIVEN GEAR 2ND SP.	1	24/12/2009			
25	14910891C	ドリブンシャフト	1	19/02/2013			

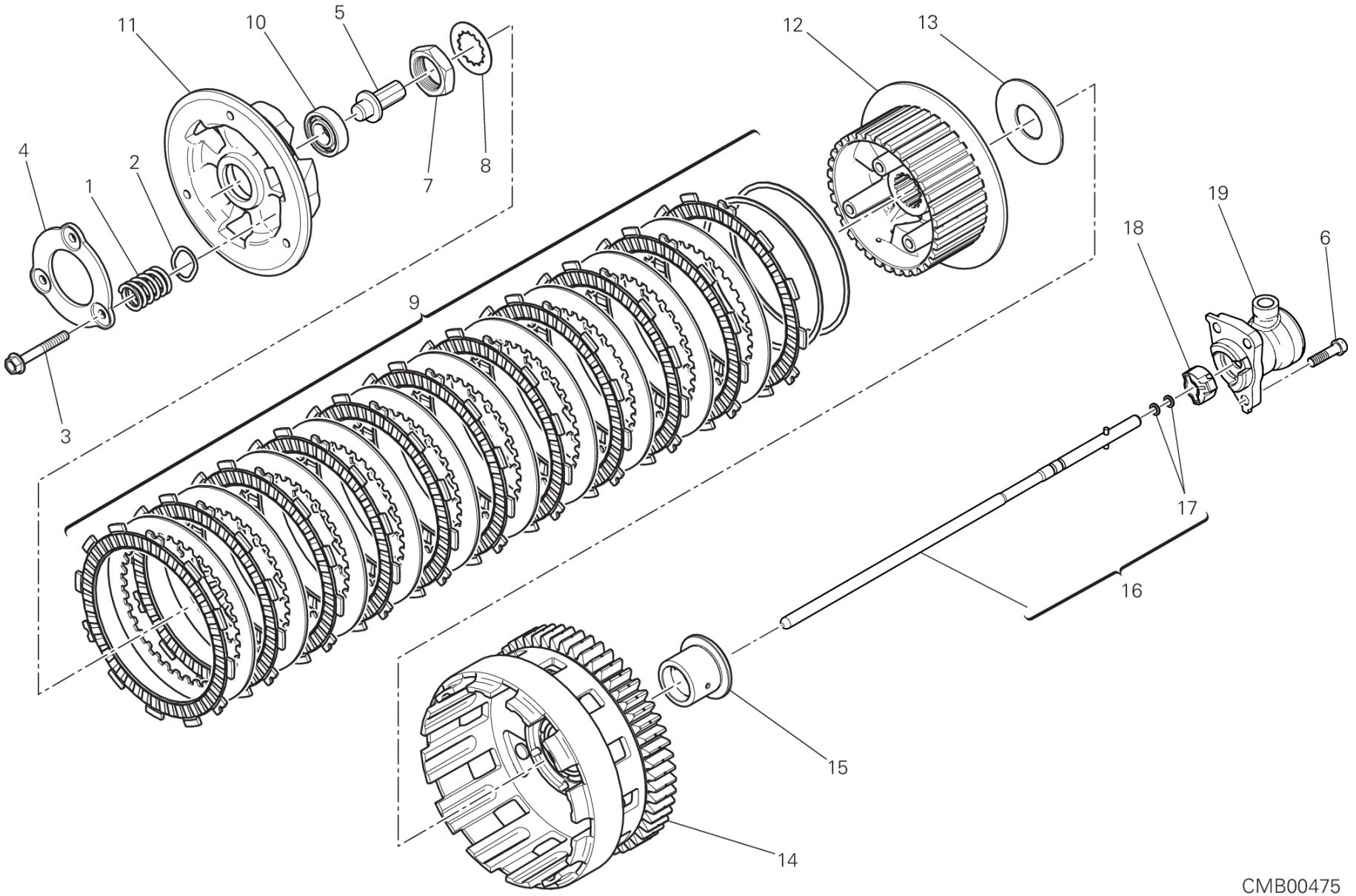

CMB00475

DRAWING 004 - クラッチ [MOD:XDIAVEL]

GROUP エンジン

POS.	CODE	DESCRIPTION	QTY	START DATE	END DATE	VALIDITY	NOTES
1	79710741A	スプリング	3	05/10/2015			
2	85611391B	シムワッシャー	3	02/05/2012			
3	77211201A	スクリュー	3	02/05/2012			
4	19410511A	ガイドリング	1	02/05/2012			
5	81810162A	CLUTCH CONTROL PIN (FCC)	1	25/03/2013			
6	77150653B	SCREW TCEI M6X16 UNI5931 8.8	3	14/09/2015			
7	75010071E	ナット M25X1.5	1	25/03/2013			
8	85110201A	LOCK WASHER	1	25/03/2013			
9	19020232A	クラッチディスクパック	1	02/05/2012			
10	70250601A	ベアリング	1	02/05/2012			
11	19610542C	クラッチプレッシャーディスク (FCC)	1	06/09/2013			
12	19610532C	PLATE HOLDER HUB (FCC)	1	06/09/2013			
13	71313091A	スペーサー	1	02/05/2012			
14	19820391A	クラッチハウジング	1	02/05/2012			
15	71314831A	スペーサー	1	17/10/2012			
16	11721301A	クラッチトランスミッションロッド	1	23/01/2015			
17	88641731A	O-RING 1.78X4.76	2	18/07/2011			
18	71320043A	回転防止インサート	1	08/05/2013			
19	19540033B	ピストンユニット	1	24/02/2015			

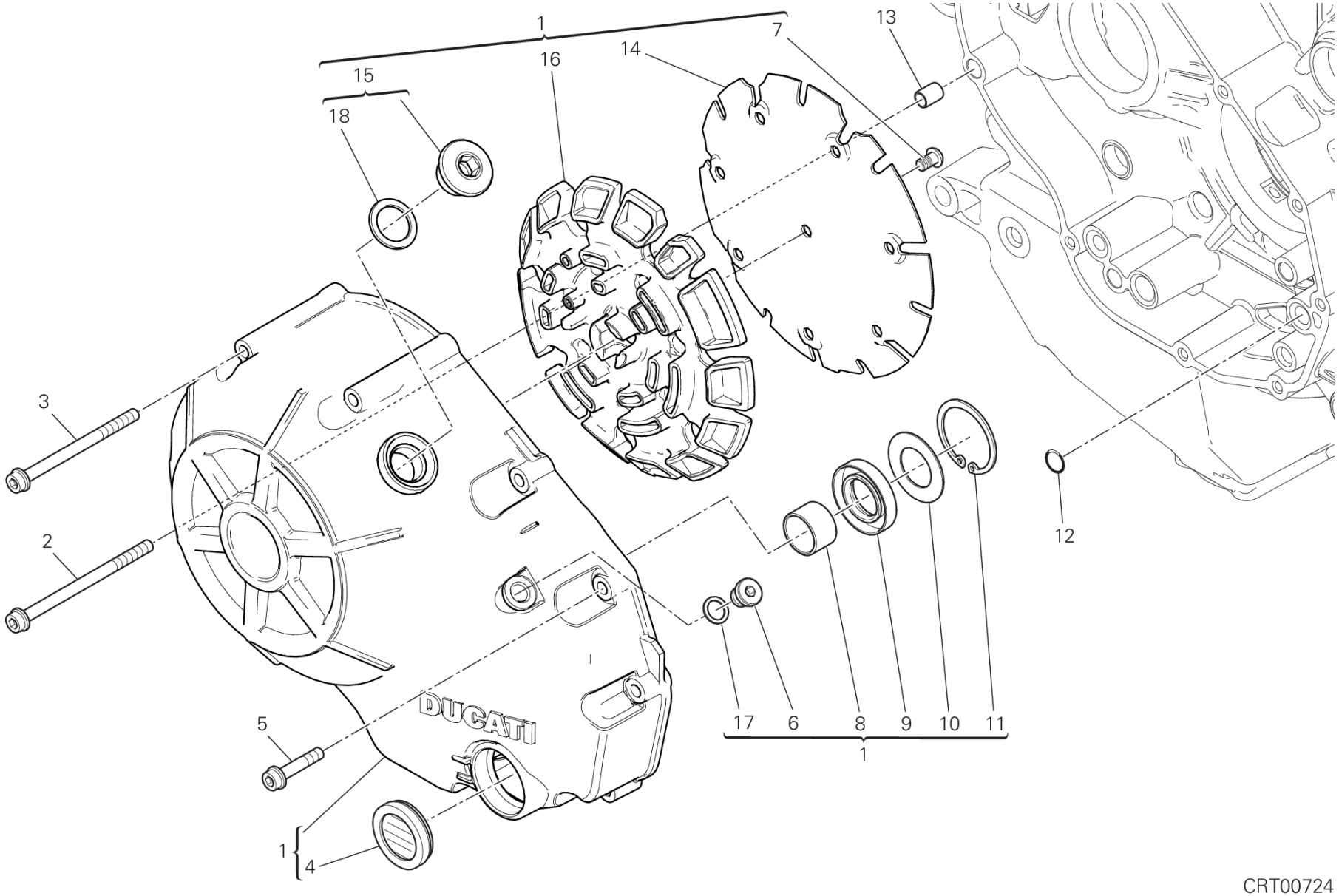
1
15
18
16
14
7
13
3
2
5
1
4
17
6
8
9
10
11
1
12
DUCATI
CRT00724

DRAWING 005 - クラッチカバー [MOD:XDIAVEL]

GROUP エンジン

POS.	CODE	DESCRIPTION	QTY	START DATE	END DATE	VALIDITY	NOTES
1	24321502BB	クラッチ側カバー MATT BLACK	1	12/10/2015		MOD:XDIAVEL	XDIAVEL
2	77140833C	SCREW TCEIF M6X90 10.9	1	14/04/2014			
3	77140813C	SCREW TCEIF M6X80 10.9	3	14/04/2014			
4	25440012A	オイルレベル点検窓	1	01/01/2011			
5	77140713C	SCREW TCEIF M6X30 10.9	6	02/02/2015			
6	78011001B	プラグ	1	27/05/2015			
7	77510722A	スクリュー	8	05/10/2015			
8	066549680	ブッシュ	1	01/01/2011			
9	93040211A	オイルシール	1	01/01/2011			
10	85213601A	シムワッシャー 22x37.8x1	1	03/11/2014			
11	88450711A	スプリングリング	1	03/11/2014			
12	88641321A	Oリング 11.11X1.78	1	25/03/2013			
13	71111601A	ピンドエル	1	25/03/2013			
14	82717861B	SHEET ACOUSTIC DAMPER	1	05/10/2015			
15	89320211A	キャップセット	1	06/10/2015		MOD:XDIAVEL	XDIAVEL
16	48611051A	消音パネル	1	05/10/2015			
17	85250631A	ワッシャー	1	03/11/2014			
18	88642301A	O-RING	1	05/03/2014			

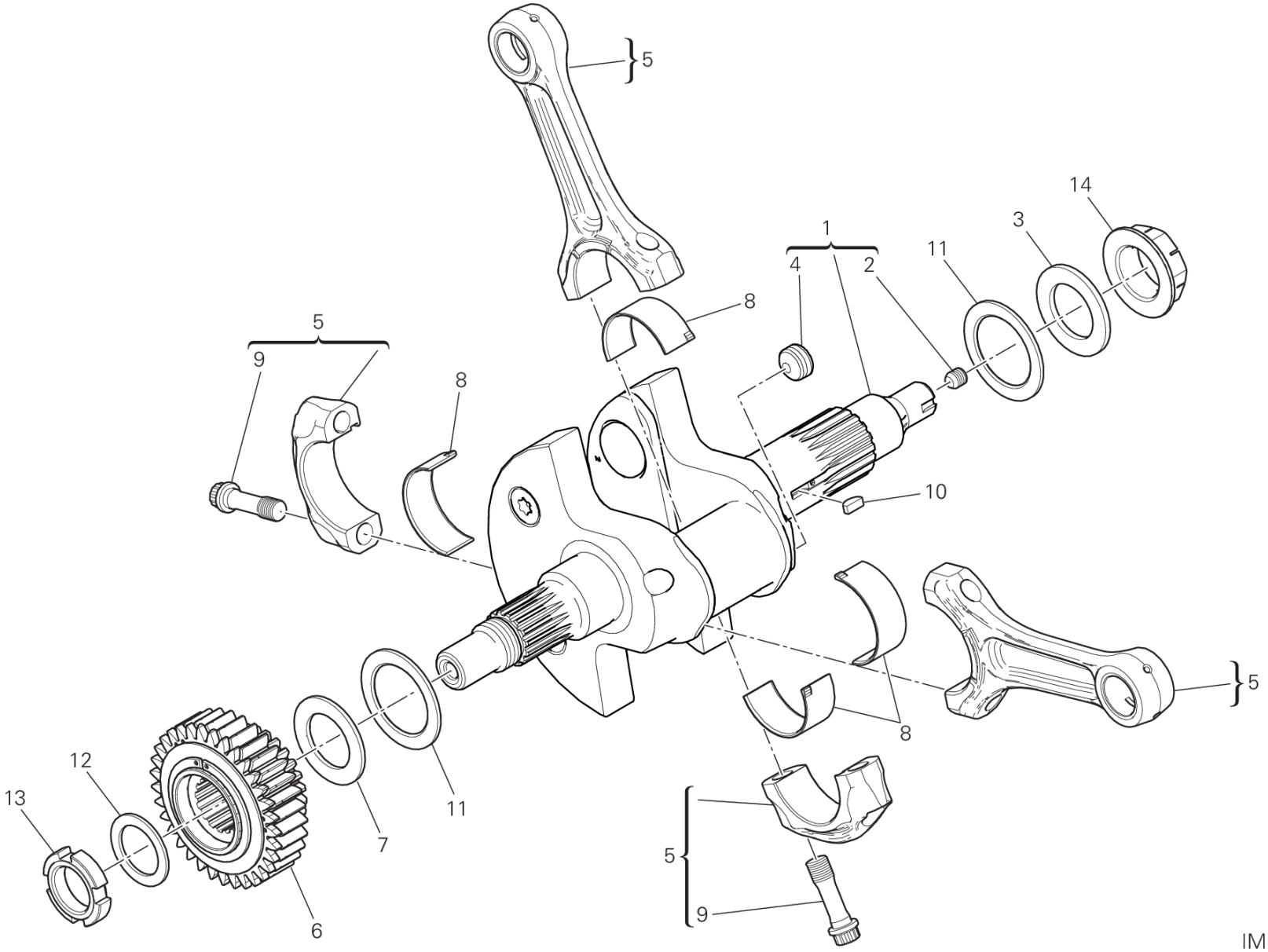
5
14
3
1
11
4
2
8
5
9
8
10
5
8
12
13
11
7
5
9
6
IMB00227

DRAWING 006 - コネクティングロッド [MOD:XDIAVEL]

GROUP エンジン

POS.	CODE	DESCRIPTION	QTY	START DATE	END DATE	VALIDITY	NOTES
1	14622301AR	コンプリートクランクシャフト	1	15/07/2015			
2	77911092A	専用スクリュー	1	25/09/2012			
3	85213641A	ワッシャー	1	01/03/2014			
4	78010151A	THREADED PLUG M16X1	1	17/06/2015			
5	15820271C	コネクティングロッドペア	1	27/01/2016			
6	17021251A	PRIMARY DRIVE FRONT SPROCKET	1	02/05/2012			
7	71011691A	スペーサー	1	25/03/2013			
8	11212091AA	HALF-BEARING RED	1				
	11212091AB	HALF-BEARING BLUE	1				
	11212091AC	HALF-BEARING YELLOW	1				
	11212091AD	HALF-BEARING BLACK	1				
	11212091AE	HALF-BEARING GREEN	1				
9	77914041C	コネクティングロッドスクリュー	4	01/01/2011			
10	68010131A	半月キー 4X5X10	1	25/03/2013			
11	85212881D	シムワッシャー 50X35X2.05	2	25/03/2013			
12	85140051A	LOCK WASHER	1	25/03/2013			
13	75011561A	リングナット	1	25/03/2013			
14	75011971A	フランジナット	1	01/03/2014			

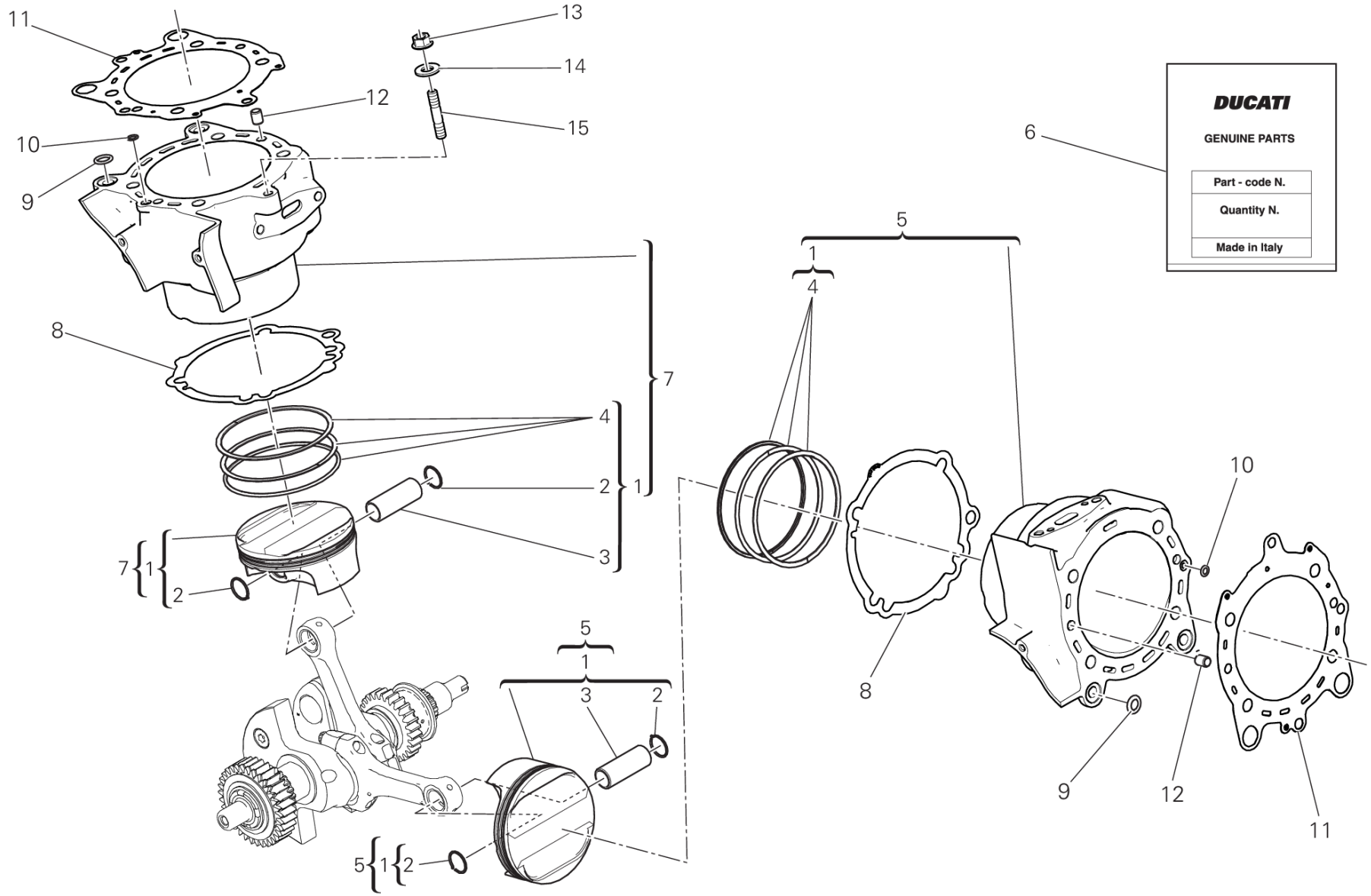
11
13
14
12
15
10
9
8
7
4
2
1
3
7
1
2
5
1
3
2
5
1
2
6
DUCATI
GENUINE PARTS
Part - code N.
Quantity N.
Made in Italy
5
1
4
8
10
9
12
11

IMB00228

DRAWING 007 - CYLINDERS - PISTONS [MOD:XDIAVEL]

GROUP エンジン

POS.	CODE	DESCRIPTION	QTY	START DATE	END DATE	VALIDITY	NOTES
1	12222151I	ピストンアセンブリ	2	16/11/2015			
2	12113432A	ピストンピン固定リング	4	16/11/2015			
3	12113422A	ピストンピン	2	16/11/2015			
4	12120711A	ピストンリングケース	2	16/11/2015			
5	12022381ID	ホリゾンタルシリンダー - ピストンカップリング	1	27/11/2015			
6	79120561A	GASKETS SET	1	16/03/2015			
7	12022391ID	CYLINDER-PISTON FIT VERTICAL	1	27/11/2015			
8	78611251A	シリンダーベースシール	2	17/01/2013			
9	88641701A	Oリング	4	09/09/2014			
10	88641731A	O-RING 1.78X4.76	2	09/09/2014			
11	78611371A	シリンダー-ヘッドシール	2	16/03/2015			
12	71112191A	ピンドエル	4	25/03/2013			
13	74840481A	NUT, SPECIAL M8	1	01/09/2015			
14	85212771A	ワッシャー	1	29/09/2015			
15	76611102A	スタッドボルト	1	27/11/2015			

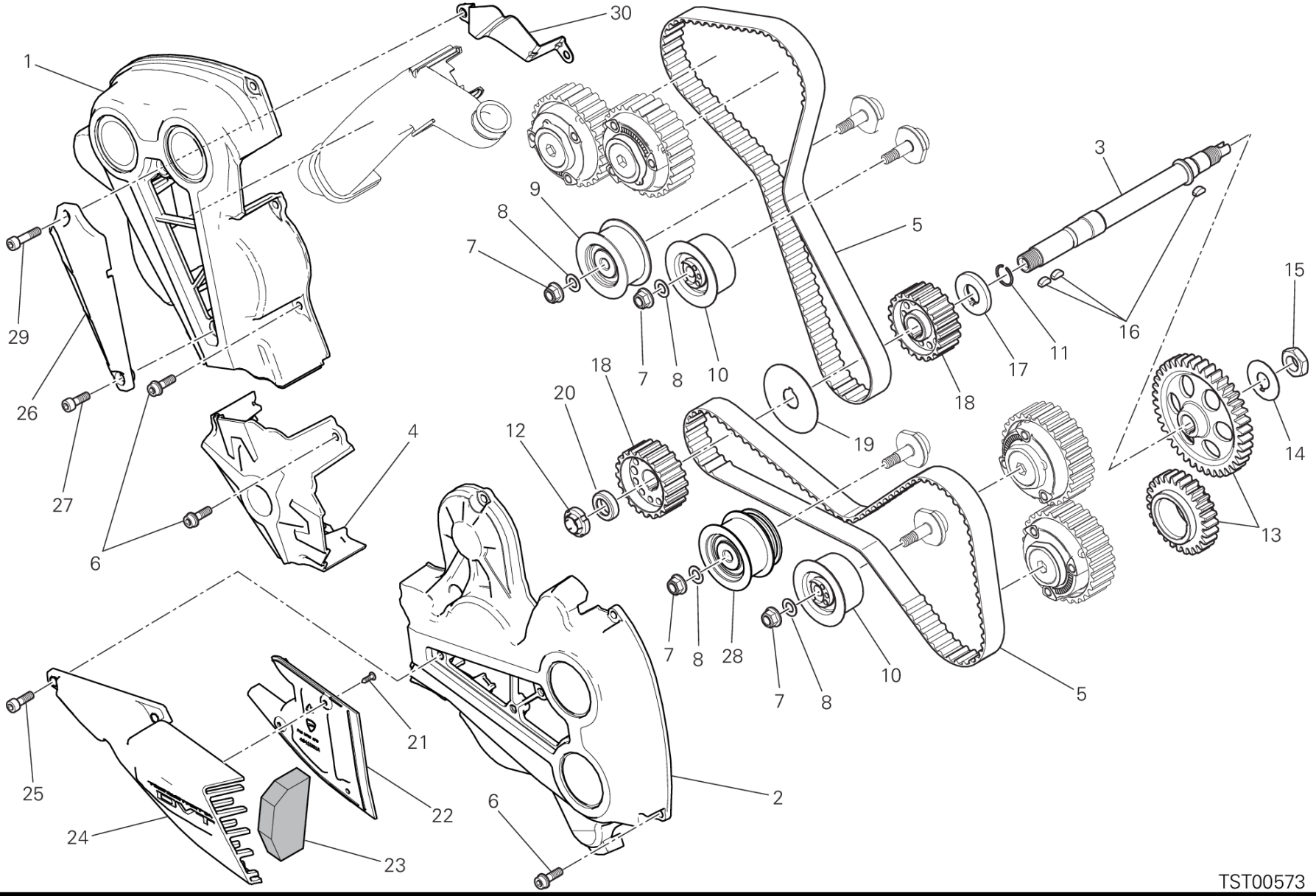
30
1
3
9
8
7
5
15
29
16
11
17
18
7
8
10
18
20
19
26
12
4
14
27
13
6
7
8
28
10
7
8
5
21
25
22
6
2
24
23
TST00573

DRAWING 008 - DISTRIBUZIONE [MOD:XDIAVEL]

GROUP エンジン

POS.	CODE	DESCRIPTION	QTY	START DATE	END DATE	VALIDITY	NOTES
1	24511611B	バーチカルベルトアウターカバー	1	27/11/2015		MOD:XDIAVEL	XDIAVEL
2	24511631A	ホリゾンタルベルトアウターカバー	1	15/07/2015		MOD:XDIAVEL	XDIAVEL
3	14710941A	タイミングレイシャフト	1	01/03/2014			
4	24531581AB	センターアウターカバー	1	01/09/2015			XDIAVEL
5	73740341A	タイミングコントロール歯付きベルト	2	31/03/2015			
6	77140663CD	スクリュー	16	23/01/2015			
7	74940081A	ナット M8	4	25/03/2013			
8	85310021A	スプリングワッシャー 8 MM	4	25/03/2013			
9	45120272A	固定式タイミングベルトテンショナー	1	25/03/2013			
10	45120291A	可動式コンプリートテンショナー	2	25/03/2013			
11	88210031A	ストップリング	1	25/03/2013			
12	70350062A	ELASTIC-STOPリングナット	1	25/03/2013			
13	17122391A	タイミングギアセット	1	31/03/2015			
14	85110131A	安全ワッシャー	1	25/03/2013			
15	75011601A	NUT M14X1X7	1	25/03/2013			
16	68010131A	半月キー 4X5X10	3	25/03/2013			
17	71611281A	スペーサー	1	25/03/2013			
18	25510104B	タイミングベルトローラー	2	25/03/2013			
19	85610623A	ベルトローラー中間ワッシャー	1	25/03/2013			
20	71610722A	スペーサー	1	25/03/2013			
21	77211451A	スクリュー	3	03/03/2015			
22	48411331A	AIR MANIFOLD INTERNAL R.H. Orizzontale	1	26/01/2015			
23	42710221A	エアフィルター	1	26/01/2015			
24	48411321A	AIR MANIFOLD EXTERNAL R.H. Orizzontale	1	26/01/2015			
25	77113801A	スクリュー	3	14/09/2015			
26	48411341A	AIR MANIFOLD EXTERNAL R.H. Verticale	1	27/11/2015			
27	77116721A	スクリュー	1	27/11/2015			
28	45120301A	固定式タイミングベルトテンショナー POMPA ACQUA	1	23/01/2015			
29	77150693BC	スクリュー	1	01/12/2015			
30	82718381A	メタルプレート HOSE, BLOW-BY	1	01/12/2015			

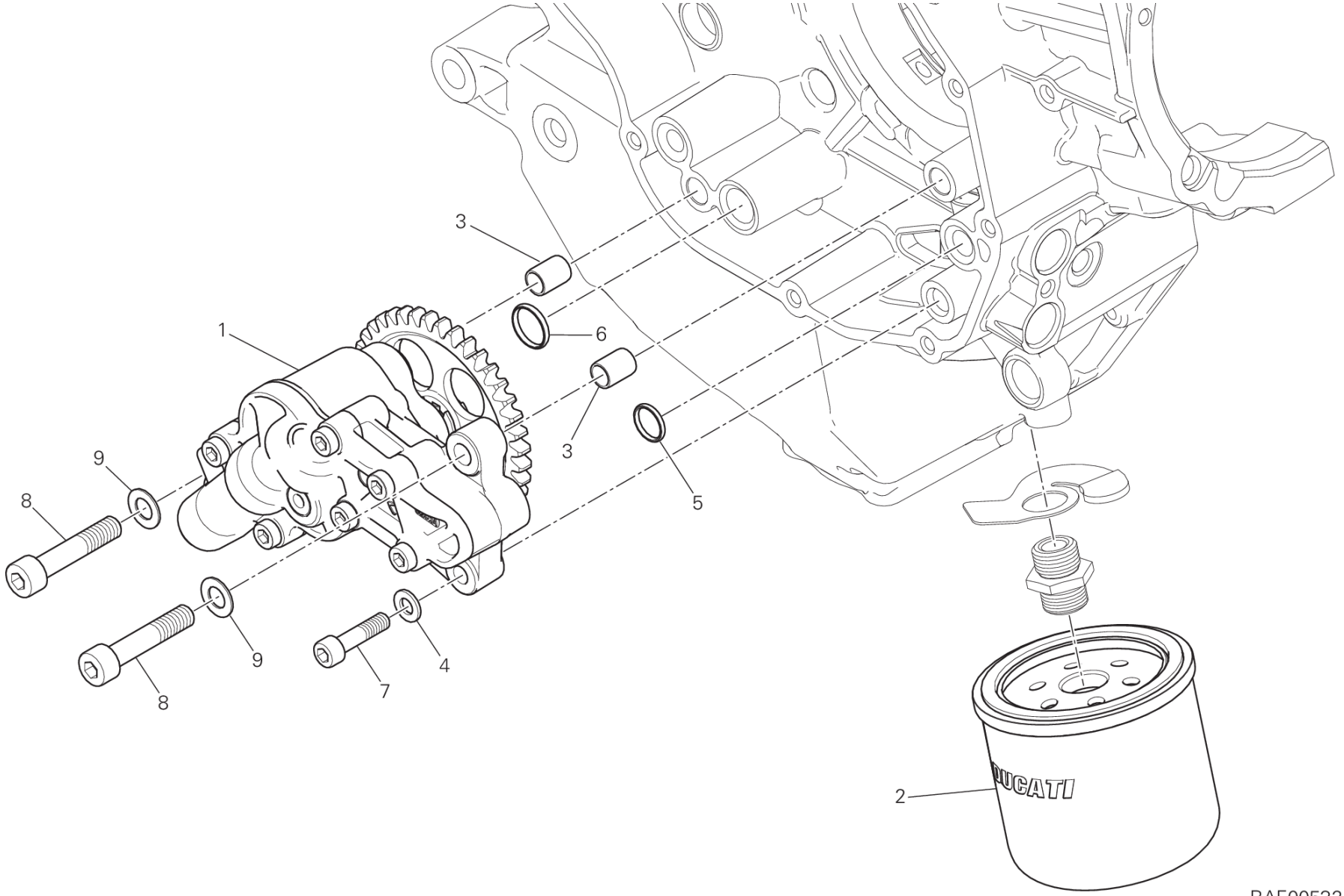
3
1
6
3
5
9
8
9
8
7
4
2
DUCATI
RAF00532

DRAWING 009 - オイルポンプ - フィルター [MOD:XDIAVEL]

GROUP エンジン

POS.	CODE	DESCRIPTION	QTY	START DATE	END DATE	VALIDITY	NOTES
1	24920442A	オイルポンプアセンブリ	1	01/09/2014			
2	44440035A	オイルフィルター	1	25/03/2013			
3	075949280	位置決めブッシュ	2	21/03/2013			
4	85310041A	スプリングワッシャー 6 MM	1	21/03/2013			
5	88641321A	Oリング 11.11X1.78	1	21/03/2013			
6	88640371A	Oリング 14X1.78	1	21/03/2013			
7	77110518B	スクリュー TCEI M6X25	1	21/03/2013			
8	77151298B	スクリュー TCEI M8X40	2	21/03/2013			
9	85310021A	スプリングワッシャー 8 MM	2	21/03/2013			

DRAWING 010 - HALF-CRANKCASES PAIR [MOD:XDIAVEL]

GROUP エンジン

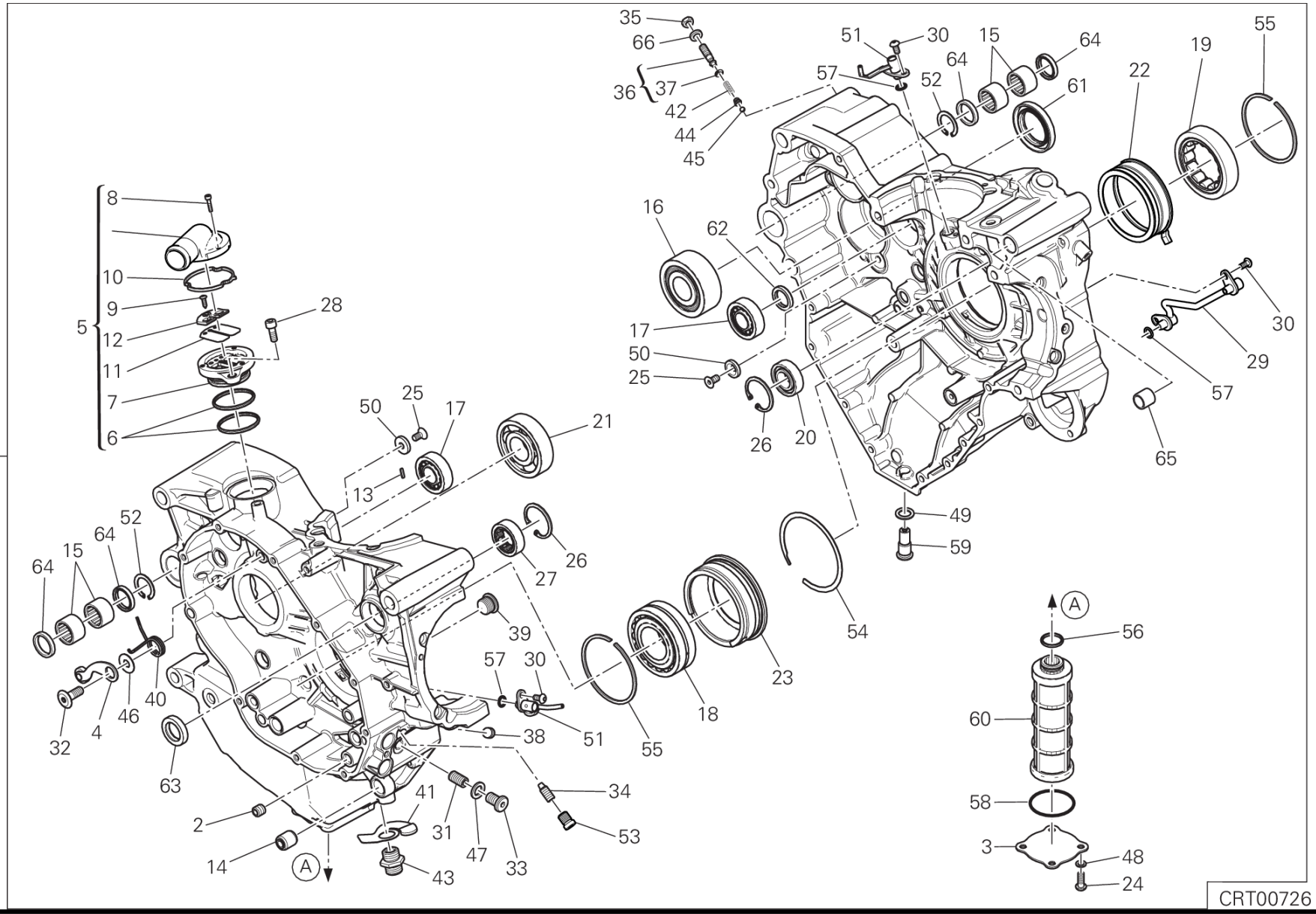

DRAWING 010 - HALF-CRANKCASES PAIR [MOD:XDIAVEL]

GROUP エンジン

POS.	CODE	DESCRIPTION	QTY	START DATE	END DATE	VALIDITY	NOTES
1	22523111C	コンプリートクランクケースセット	1	01/12/2015			
2	067049310	リダクションブッシュ	1	08/01/2015			
3	24713511C	FILTER COVER UNIT	1	08/01/2015			
4	45520181A	ラチェットユニット	1	08/01/2015			
5	59320911A	VALVE, BREATHER	1	27/11/2015			
6	46320222A	Oリング	2	06/07/2012			
7	59310601B	HOLDER READ VALVE	1	06/07/2012			
8	77150078B	スクリュー	3	06/07/2012			
9	77250341B	SCREW, TAPPING 3.5X12	1	06/07/2012			
10	78811151A	ガスケット	1	06/07/2012			
11	81110021A	REED VALVE ASSY	1	06/07/2012			
12	82716031A	スペーサー	1	06/07/2012			
13	68050101A	KEY 2X2X10	1	08/01/2015			
14	70010362A	サイレントブロック	1	08/01/2015			
15	764000004	ニードルベアリング	4	08/01/2015			
16	70240131A	ベアリング	1	08/01/2015			
17	70240331A	ベアリング 17X40X12	2	08/01/2015			
18	70241151A	ベアリング	1	01/03/2014			
19	70241161A	ベアリング	1	27/11/2015			
20	70250081A	ボールベアリング 6003 TN9 C3	1	08/01/2015			
21	70250193A	ベアリング	1	08/01/2015			
22	71011991B	ベアリング保持ブッシュ	1	27/11/2015			
23	71011941A	ベアリング保持ブッシュ	1	08/01/2015			
24	72050338B	スクリュー	4	08/01/2015			
25	720941616	スクリュー TSPEI M6X12	4	08/01/2015			
26	735033380	サークリップ	2	08/01/2015			
27	757941542	ベアリング	1	08/01/2015			
28	77150653B	SCREW TCEI M6X16 UNI5931 8.8	1	08/01/2015			
29	87512321A	オイルホース	1	15/12/2015			
30	77510311B	スクリュー TBEI M5X10	4	08/01/2015			
31	77840041A	THREADED DOWEL M10X1	1	08/01/2015			
32	77910391A	スクリュー M8X21.5	1	08/01/2015			
33	77911622A	スクリュー TCEI M10X1.5X16	1	08/01/2015			
34	77917101B	専用スクリュー	1	08/01/2015			
35	74710151A	ナット	1	08/01/2015			

DRAWING 010 - HALF-CRANKCASES PAIR [MOD:XDIAVEL]

GROUP エンジン

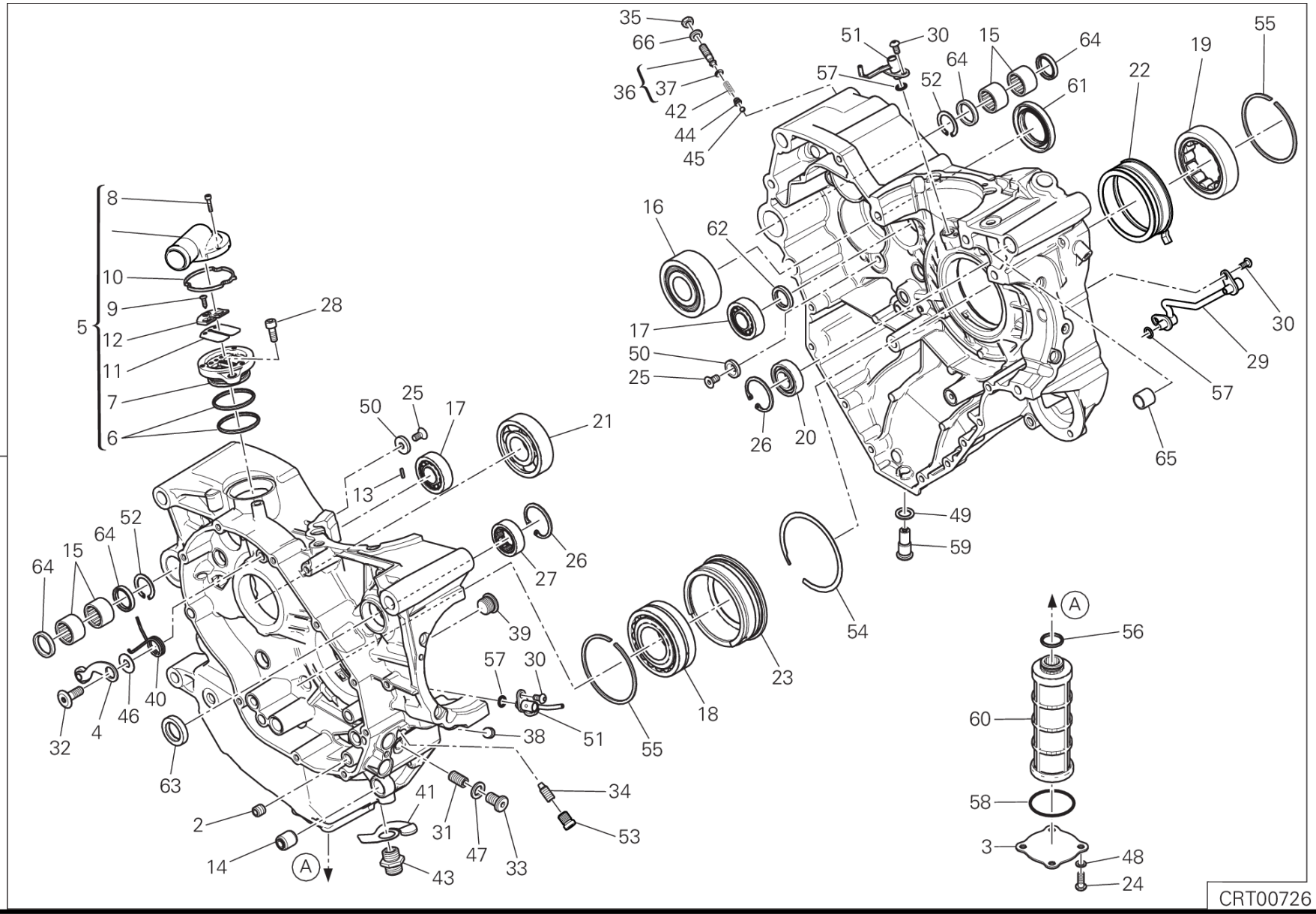

DRAWING 010 - HALF-CRANKCASES PAIR [MOD:XDIAVEL]

GROUP エンジン

POS.	CODE	DESCRIPTION	QTY	START DATE	END DATE	VALIDITY	NOTES
36	77927171A	調整スクリュー	1	08/01/2015			
37	88641961A	Oリング	1	18/04/2011			
38	77950621A	円錐形キャップ M10X1	1	08/01/2015			
39	78010721A	バイパスキャップ M16X1.5	1	08/01/2015			
40	79910491A	リターンスプリング	1	08/01/2015			
41	79920772A	バイパススプリング	1	08/01/2015			
42	79940171A	スプリング	1	08/01/2015			
43	81510281A	オイルフィルタージョイントニップル	1	08/01/2015			
44	83110151B	PLATE	1	08/01/2015			
45	84740061A	ボール	1	08/01/2015			
46	85210532A	ワッシャー 8.2X20X1	1	08/01/2015			
47	85211951A	ガスケット 10.5X17X2	1	08/01/2015			
48	85250231A	ガスケット	4	08/01/2015			
49	85250421A	銅製ガスケット 12.2X18X1.5 MM	1	08/01/2015			
50	85611481A	ワッシャー	4	08/01/2015			
51	87512131A	ジェット	2	08/01/2015			
52	88440531A	スプリングリング	2	08/01/2015			
53	78011041A	専用スクリュー	1	27/11/2015			
54	88440651A	スプリングリング	1	08/01/2015			
55	88450581A	スプリングリング	2	08/01/2015			
56	88640331A	Oリング 17.96X2.62	1	08/01/2015			
57	88641181A	Oリング	4	08/01/2015			
58	88641581A	O-RING	1	08/01/2015			
59	89320062A	オイルドレインプラグ	1	08/01/2015			
60	89410241A	オイルメッシュフィルター	1	08/01/2015			
61	93040221A	オイルシール 35X52X7	1	08/01/2015			
62	93040931A	SEAL, OIL 17X25X4	1	08/01/2015			
63	93041231A	オイルシール 18X30X6	1	08/01/2015			
64	93041271A	SEAL RING 20X26X4	4	08/01/2015			
65	71110951A	ピンドエル	2	08/01/2015			
66	85640141A	ワッシャー	1	27/03/2015			

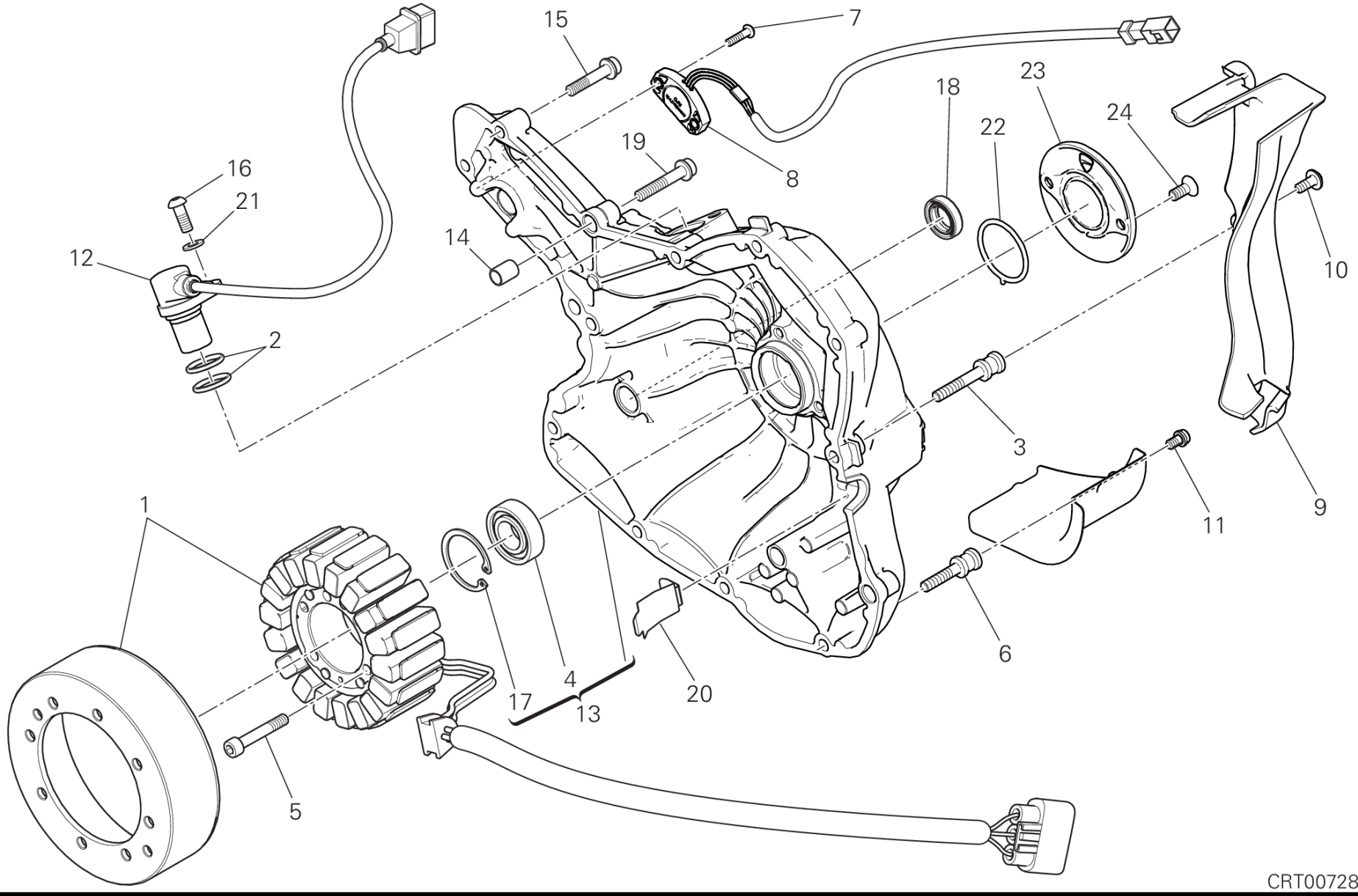
15
7
18
23
24
22
19
8
16
21
14
12
10
2
3
9
11
1
6
4
17
13
20
5
CRT00728

DRAWING 011 - ジェネレーターカバー [MOD:XDIAVEL]

GROUP エンジン

POS.	CODE	DESCRIPTION	QTY	START DATE	END DATE	VALIDITY	NOTES
1	26420501B	GENERATOR DENSO	1	01/09/2015			
2	88640331A	Oリング 17.96X2.62	2	08/01/2015			
3	77916041DA	専用スクリュー	3	27/10/2015			
4	70250081A	ボールベアリング 6003 TN9 C3	1	01/05/2010			
5	77350738B	スクリュー	3	24/06/2015			
6	77916311A	専用スクリュー	2	27/10/2015			
8	55243521A	ギアボックスポジションセンサー	1	24/06/2015			
9	4601D792B	COVER, WIRE HARNESS	1	18/12/2015			
10	77244173B	スクリュー	3	14/09/2015			
11	77214081AA	専用スクリュー	2	14/09/2015			
12	55241321C	タイミング&RPMセンサー	1	08/01/2015			
13	24221411GC	コンプリートジェネレーターカバー MATT BLACK	1	15/07/2015		MOD:XDIAVEL	XDIAVEL
14	71111601A	ピンドエル	2	25/03/2013			
15	77140713C	SCREW TCEIF M6X30 10.9	9	01/03/2014			
16	77550211B	SCREW TBEI M6X16 ISO7380 10.9	1	08/01/2015			
17	735033380	サークリップ	1	24/06/2015			
18	937831524	オイルガード 15X24X6	1	01/05/2010			
19	77140723C	SCREW TCEIF M6X35 10.9	1	08/01/2015			
20	82716091A	メタルプレート	1	08/01/2015			
21	85310031A	スプリングワッシャー 6 MM	1	08/01/2015			
22	88610951A	Oリング 32.99X2.62	1	25/03/2013			
23	24734961AC	タイミングセンサーカバー MATT BLACK	1	16/03/2015		MOD:XDIAVEL	XDIAVEL
24	77750493C	スクリュー	2	25/03/2013			

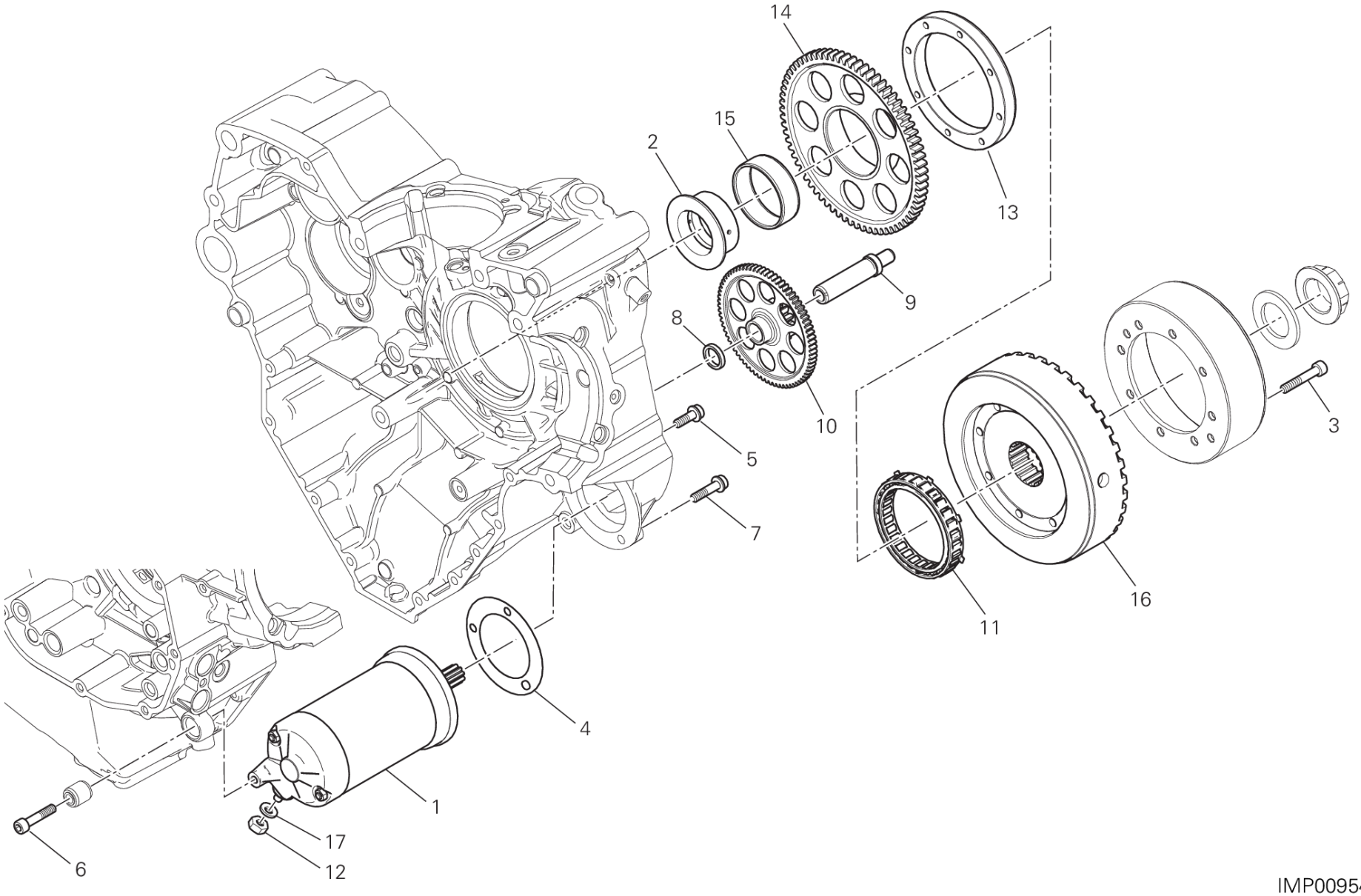

IMP00954

DRAWING 012 - ELECTRIC STARTING AND IGNITION [MOD:XDIAVEL]

GROUP エンジン

POS.	CODE	DESCRIPTION	QTY	START DATE	END DATE	VALIDITY	NOTES
1	27040104A	スターターモーター	1	21/03/2013			
2	88110921A	インナーリング	1	01/03/2014			
3	77253330ZF	スクリュー	8	23/01/2015			
4	78810542A	スターターモーターガスケット	1	21/03/2013			
5	77140667CF	スクリュー	2	02/02/2015			
6	77110521A	スクリュー TCEI M6X30	1	21/03/2013			
7	77140697CF	スクリュー 6x25	1	02/02/2015			
8	71319191A	スペーサー	1	21/03/2013			
9	82113471A	スターターリダクションシャフト	1	21/03/2013			
10	176Z0021A	IDLE GEAR T74/13	1	21/03/2013			
11	70140501A	スタータークラッチ	1	01/03/2014			
12	75050051A	ナット M6	1	08/05/2013			
13	16012121A	スターティングクラッチフランジ	1	01/03/2014			
14	17310301A	スタータードリブンギア	1	01/03/2014			
15	70241461A	ニードルベアリング	1	01/09/2014			
16	27611082A	COUPLING, FLYWHEEL	1	12/01/2016			
17	85350091A	スプリングワッシャー	1	08/05/2013			

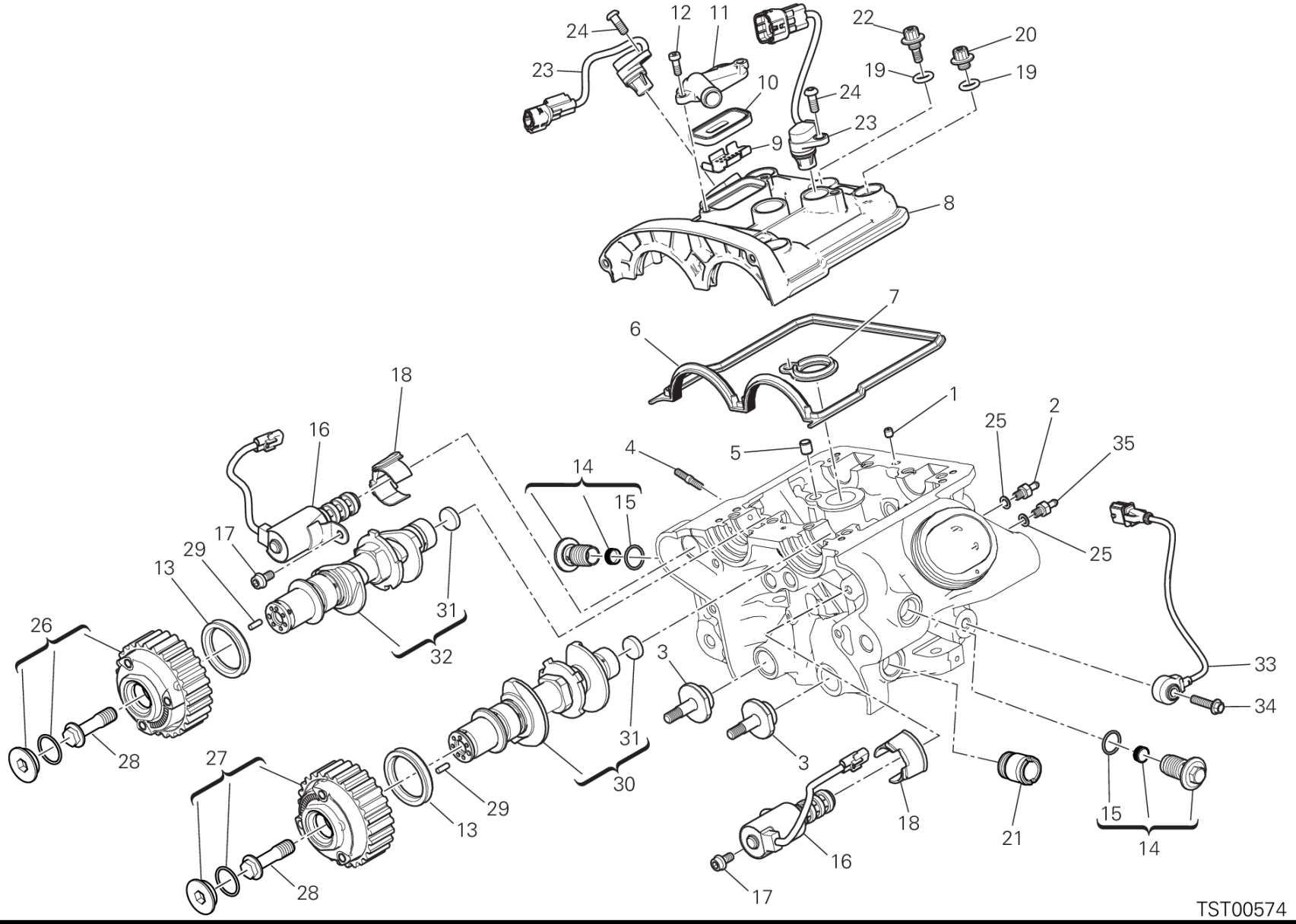
24
12
11
22
20
23
10
19
19
24
23
9
8
7
6
18
1
2
25
35
16
4
5
14
15
17
29
13
25
31
26
32
3
33
34
31
28
27
3
30
29
13
18
21
15
14
16
28
17
TST00574

DRAWING 013 - VERTICAL CYLINDER HEAD - TIMING [MOD:XDIAVEL]

GROUP エンジン

POS.	CODE	DESCRIPTION	QTY	START DATE	END DATE	VALIDITY	NOTES
1	86010061A	ピン	1	11/02/2015			
2	81413341A	ジョイント	1	11/02/2015			
3	45110461A	TENSIONER ROLLER PIN	2	11/02/2015			
4	76640191A	スタッドボルト M6X16	3	11/02/2015			
5	71113741A	ブッシュ	1	11/02/2015			
6	78811331B	VALVE COVER GASKET EXTERNAL	1	11/02/2015			
7	78811341B	ガスケット	1	11/02/2015			
8	24714811DB	バーチカルバルブカバー	1	15/07/2015			
9	82716351A	メタルプレート	1	11/02/2015			
10	81140012B	VALVE	1	11/02/2015			
11	24714171A	カバー Verticale	1	11/02/2015			
12	77350403B	スクリュー	2	11/02/2015			
13	93050201A	オイルシール	2	11/02/2015			
14	87321421B	プラグ	2	11/02/2015			
15	88640851A	O-RING	2	28/08/2014			
16	45040023A	VALVE	2	11/02/2015			
17	77140648CA	スクリュー	2	11/02/2015			
18	24511481A	INSERT	2	11/02/2015			
19	88642621A	Oリング	6	18/11/2015			
20	74810491B	専用ナット	4	18/11/2015			
21	66810501A	ホースジョイントニップル	1	10/06/2015			
22	77919061B	専用スクリュー	2	18/11/2015			
23	55243341A	センサー	2	11/02/2015			
24	77550218CJ	スクリュー	2	11/02/2015			
25	85250231A	ガスケット	2	11/02/2015			
26	17740042B	ドリブンタイミングベルトローラー (DVT)	1	11/02/2015			
27	17740032C	ドリブンタイミングベルトローラー (DVT)	1	11/02/2015			
28	77918271A	専用スクリュー	2	11/02/2015			
29	86050131A	ピン	2	11/02/2015			
30	14825031E	VERTICAL INTAKE CAMSHAFT	1	11/02/2015			
31	87310051A	キャップ 18 MM	2	10/09/2014			
32	14825041E	VERTICAL EXHAUST CAMSHAFT	1	11/02/2015			
33	55243181A	センサー	1	07/11/2014			
34	77244661A	スクリュー	1	07/11/2014			
35	81411113B	ホースジョイントニップル	1	03/06/2015			

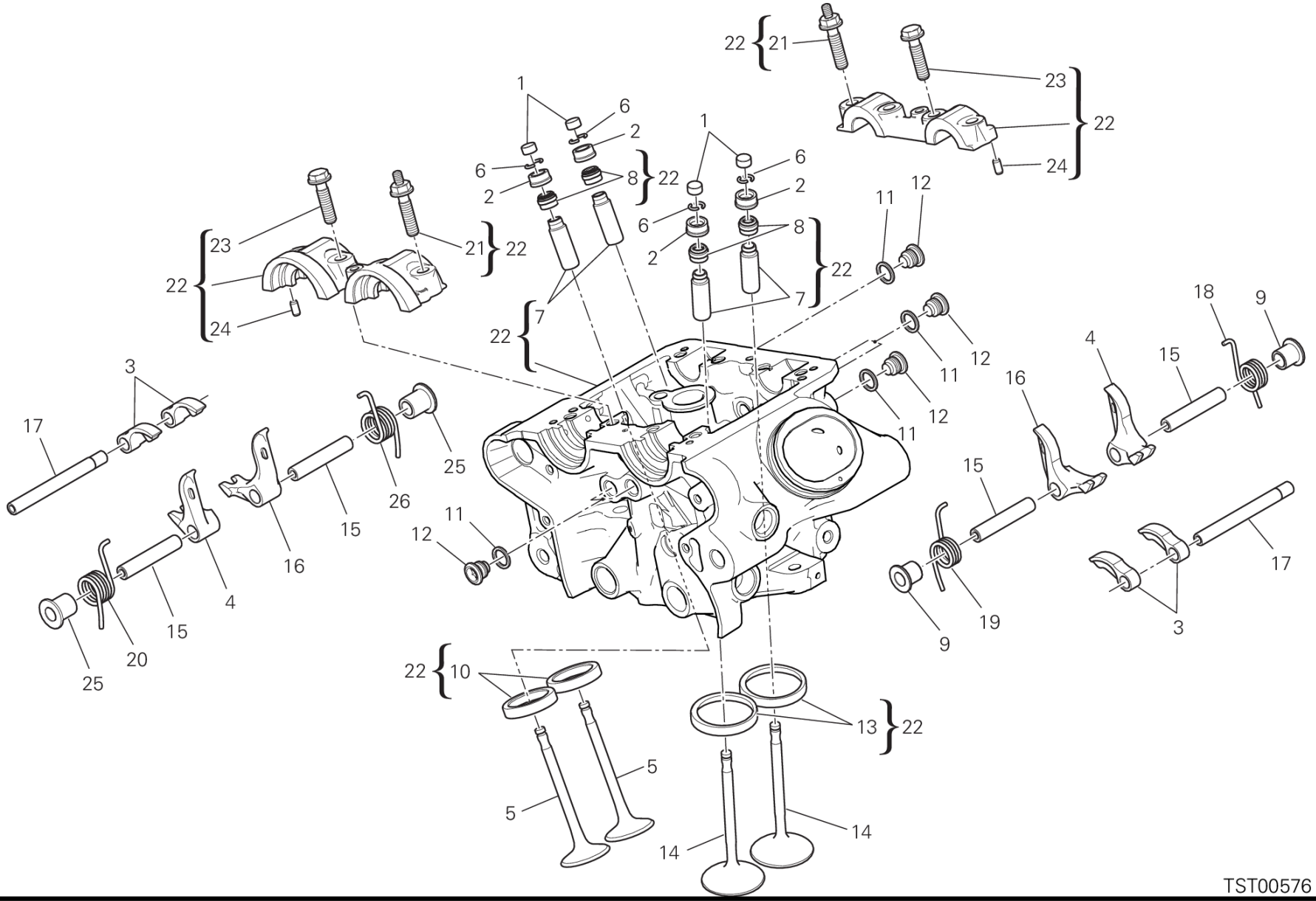
TST00576

POS.	CODE	DESCRIPTION	QTY	START DATE	END DATE	VALIDITY	NOTES
1	84010012A	オープニングロッカーアームアジャスター 2.00 MM	4	20/06/2012			
	84010022A	オープニングロッカーアームアジャスター 2.05 MM	4	20/06/2012			
	84010032A	オープニングロッカーアームアジャスター 2.10 MM	4	20/06/2012			
	84010042A	オープニングロッカーアームアジャスター 2.15 MM	4	20/06/2012			
	84010052A	オープニングロッカーアームアジャスター 2.20 MM	4	20/06/2012			
	84010062A	オープニングロッカーアームアジャスター 2.25 MM	4	20/06/2012			
	84010072A	オープニングロッカーアームアジャスター 2.30 MM	4	20/06/2012			
	84010082A	オープニングロッカーアームアジャスター 2.35 MM	4	20/06/2012			
	84010092A	オープニングロッカーアームアジャスター 2.40 MM	4	20/06/2012			
	84010102A	オープニングロッカーアームアジャスター 2.45 MM	4	20/06/2012			
	84010112A	オープニングロッカーアームアジャスター 2.50 MM	4	20/06/2012			
	84010122A	オープニングロッカーアームアジャスター 2.55 MM	4	20/06/2012			
	84010132A	オープニングロッカーアームアジャスター 2.60 MM	4	20/06/2012			
	84010142A	オープニングロッカーアームアジャスター 2.65 MM	4	20/06/2012			
	84010152A	オープニングロッカーアームアジャスター 2.70 MM	4	20/06/2012			
	84010162A	オープニングロッカーアームアジャスター 2.75 MM	4	20/06/2012			
	84010172A	オープニングロッカーアームアジャスター 2.80 MM	4	20/06/2012			
	84010182A	オープニングロッカーアームアジャスター 2.85 MM	4	20/06/2012			
	84010192A	オープニングロッカーアームアジャスター 2.90 MM	4	20/06/2012			
	84010202A	オープニングロッカーアームアジャスター 2.95 MM	4	20/06/2012			
	84010212A	オープニングロッカーアームアジャスター 3.00 MM	4	20/06/2012			
	84010222A	オープニングロッカーアームアジャスター 3.05 MM	4	20/06/2012			
	84010232A	オープニングロッカーアームアジャスター 3.10 MM	4	20/06/2012			
	84010242A	オープニングロッカーアームアジャスター 3.15 MM	4	20/06/2012			
	84010252A	オープニングロッカーアームアジャスター 3.20 MM	4	20/06/2012			
	84010262A	オープニングロッカーアームアジャスター 3.25 MM	4	20/06/2012			
	84010272A	オープニングロッカーアームアジャスター 3.30 MM	4	20/06/2012			
	84010282A	オープニングロッカーアームアジャスター 3.35 MM	4	20/06/2012			
	84010292A	オープニングロッカーアームアジャスター 3.40 MM	4	20/06/2012			
	84010302A	オープニングロッカーアームアジャスター 3.45 MM	4	20/06/2012			
	84010312A	オープニングロッカーアームアジャスター 1.80 MM	4	20/06/2012			
	84010322A	オープニングロッカーアームアジャスター 1.85 MM	4	20/06/2012			
	84010332A	オープニングロッカーアームアジャスター 1.90 MM	4	20/06/2012			
	84010342A	オープニングロッカーアームアジャスター 1.95 MM	4	20/06/2012			
	84010722A	オープニングロッカーアームアジャスター 3.60 MM	4	20/06/2012			

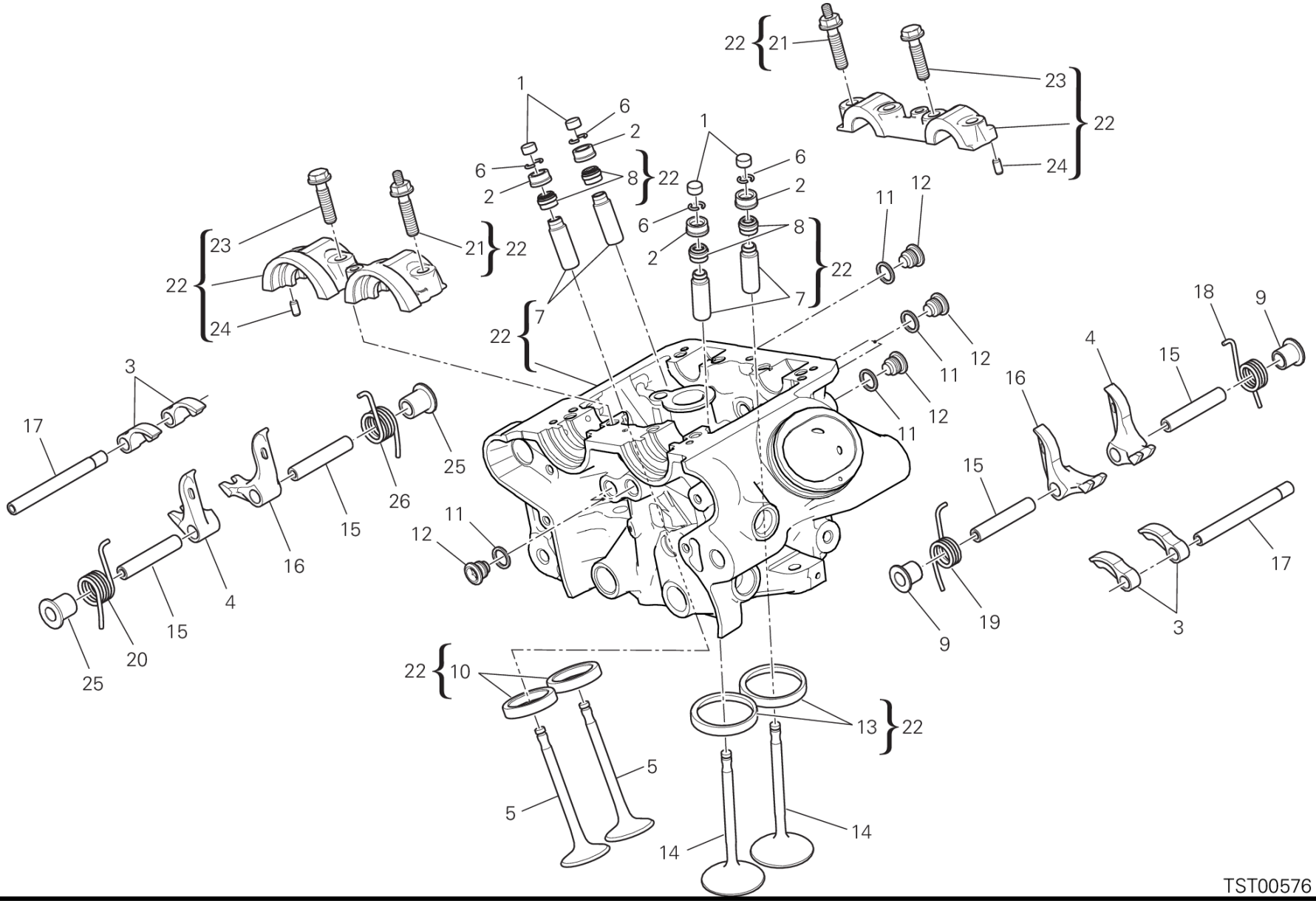
22
21
23
22
24
1
6
2
6
8
22
2
1
6
2
6
8
2
22
7
11
12
23
21
22
22
24
7
22
12
11
12
11
18
9
4
15
16
3
17
25
26
15
16
4
15
20
25
11
12
15
17
19
9
3
22
10
13
22
5
5
14
14

TST00576

POS.	CODE	DESCRIPTION	QTY	START DATE	END DATE	VALIDITY	NOTES
	84010732A	オープニングロッカーアームアジャスター 3.80 MM	4	20/06/2012			
	84011082A	オープニングロッカーアームアジャスター 3.50 MM	4	20/06/2012			
	84011092A	オープニングロッカーアームアジャスター 3.55 MM	4	20/06/2012			
	84011102A	オープニングロッカーアームアジャスター 3.65 MM	4	20/06/2012			
	84011112A	オープニングロッカーアームアジャスター 3.70 MM	4	20/06/2012			
	84011122A	オープニングロッカーアームアジャスター 3.75 MM	4	20/06/2012			
	84011132A	ADJUSTER, OPENING ROCKER ARM 3.85 MM	4	20/06/2012			
	84011142A	ADJUSTER, OPENING ROCKER ARM 3.9 MM	4	20/06/2012			
2	84010412B	クロージングロッカーアームアジャスター 2.20 MM	4	24/12/2009			
	84010422B	クロージングロッカーアームアジャスター 2.25 MM	4	24/12/2009			
	84010432B	クロージングロッカーアームアジャスター 2.30 MM	4	24/12/2009			
	84010442B	クロージングロッカーアームアジャスター 2.35 MM	4	24/12/2009			
	84010452B	クロージングロッカーアームアジャスター 2.40 MM	4	24/12/2009			
	84010462B	クロージングロッカーアームアジャスター 2.45 MM	4	24/12/2009			
	84010472B	クロージングロッカーアームアジャスター 2.50 MM	4	24/12/2009			
	84010482B	クロージングロッカーアームアジャスター 2.55 MM	4	24/12/2009			
	84010492B	クロージングロッカーアームアジャスター 2.60 MM	4	24/12/2009			
	84010502B	クロージングロッカーアームアジャスター 2.65 MM	4	24/12/2009			
	84010512B	クロージングロッカーアームアジャスター 2.70 MM	4	24/12/2009			
	84010522B	クロージングロッカーアームアジャスター 2.75 MM	4	24/12/2009			
	84010532B	クロージングロッカーアームアジャスター 2.80 MM	4	24/12/2009			
	84010542B	クロージングロッカーアームアジャスター 2.85 MM	4	24/12/2009			
	84010552B	クロージングロッカーアームアジャスター 2.90 MM	4	24/12/2009			
	84010562B	クロージングロッカーアームアジャスター 2.95 MM	4	24/12/2009			
	84010572B	クロージングロッカーアームアジャスター 3.00 MM	4	24/12/2009			
	84010582B	クロージングロッカーアームアジャスター 3.05 MM	4	24/12/2009			
	84010592B	クロージングロッカーアームアジャスター 3.10 MM	4	24/12/2009			
	84010602B	クロージングロッカーアームアジャスター 3.15 MM	4	24/12/2009			
	84010612B	クロージングロッカーアームアジャスター 3.20 MM	4	24/12/2009			
	84010622B	クロージングロッカーアームアジャスター 3.25 MM	4	24/12/2009			
	84010632B	クロージングロッカーアームアジャスター 3.30 MM	4	24/12/2009			
	84010642B	クロージングロッカーアームアジャスター 3.35 MM	4	24/12/2009			
	84010652B	クロージングロッカーアームアジャスター 3.40 MM	4	24/12/2009			
	84010662B	クロージングロッカーアームアジャスター 3.45 MM	4	24/12/2009			
	84010672B	クロージングロッカーアームアジャスター 3.50 MM	4	24/12/2009			

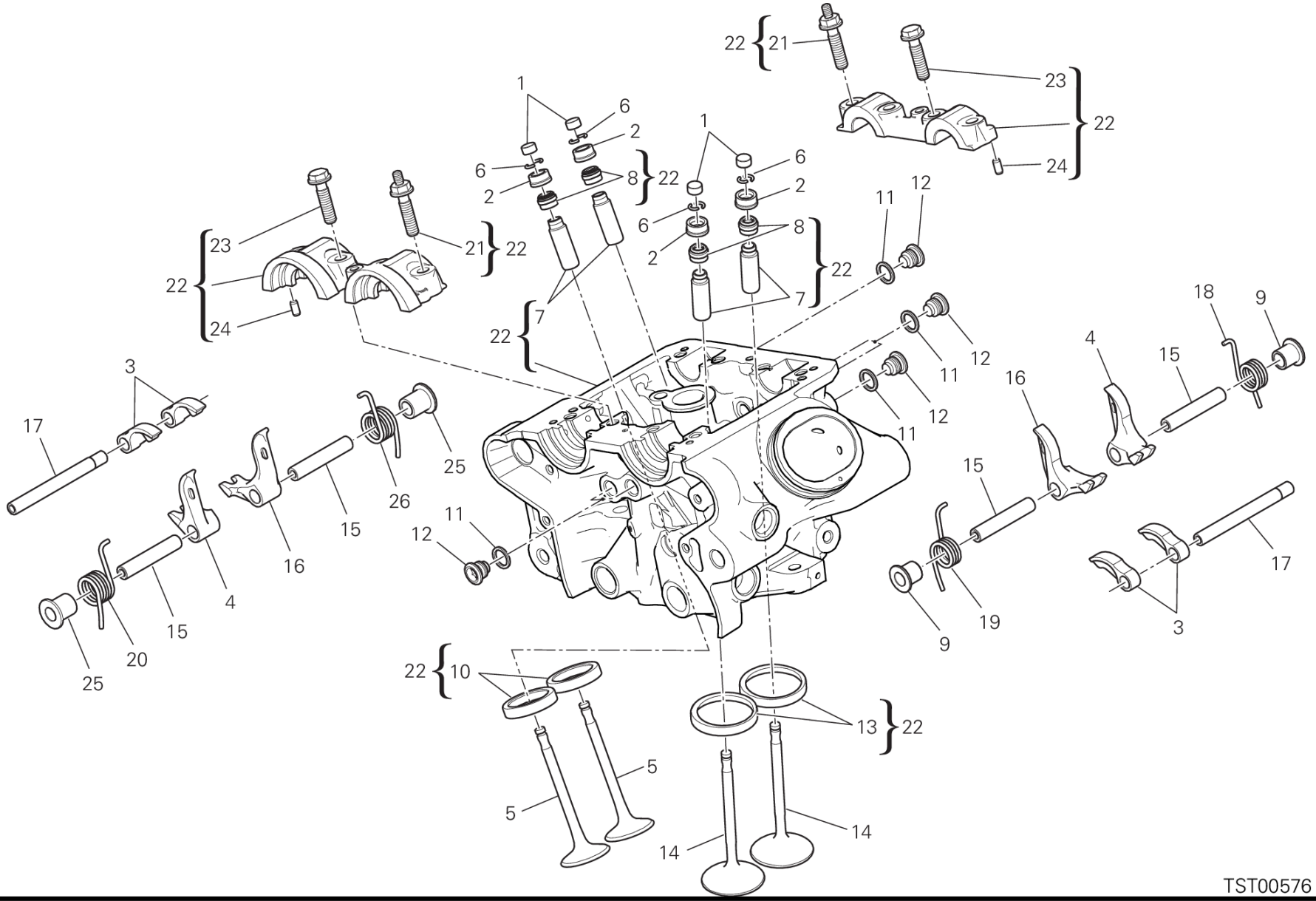
TST00576

POS.	CODE	DESCRIPTION	QTY	START DATE	END DATE	VALIDITY	NOTES
	84010682B	クロージングロッカーアームアジャスター 3.55 MM	4	24/12/2009			
	84010692B	クロージングロッカーアームアジャスター 3.60 MM	4	24/12/2009			
	84010702B	クロージングロッカーアームアジャスター 3.65 MM	4	24/12/2009			
	84010712B	クロージングロッカーアームアジャスター 3.70 MM	4	24/12/2009			
	84010722B	クロージングロッカーアームアジャスター 3.75 MM	4	24/12/2009			
	84010732B	クロージングロッカーアームアジャスター 3.80 MM	4	24/12/2009			
	84010742B	クロージングロッカーアームアジャスター 3.85 MM	4	24/12/2009			
	84010752B	クロージングロッカーアームアジャスター 3.90 MM	4	24/12/2009			
	84010762B	クロージングロッカーアームアジャスター 3.95 MM	4	24/12/2009			
	84010772B	クロージングロッカーアームアジャスター 4.00 MM	4	24/12/2009			
	84010782B	クロージングロッカーアームアジャスター 4.05 MM	4	24/12/2009			
	84010792B	クロージングロッカーアームアジャスター 4.10 MM	4	24/12/2009			
	84010802B	クロージングロッカーアームアジャスター 4.15 MM	4	24/12/2009			
	84010812B	クロージングロッカーアームアジャスター 4.20 MM	4	24/12/2009			
	84010822B	クロージングロッカーアームアジャスター 4.25 MM	4	24/12/2009			
	84010832B	クロージングロッカーアームアジャスター 4.30 MM	4	24/12/2009			
	84010842B	クロージングロッカーアームアジャスター 4.35 MM	4	24/12/2009			
	84010852B	クロージングロッカーアームアジャスター 4.40 MM	4	24/12/2009			
	84010862B	クロージングロッカーアームアジャスター 4.45 MM	4	24/12/2009			
	84010872B	クロージングロッカーアームアジャスター 4.50 MM	4	24/12/2009			
3	20810321A	オープニングロッカーアーム	4	07/12/2012			
4	20910501A	左クロージングロッカーアーム	2	07/12/2012			
5	21110831A	エキゾーストバルブ	2	07/12/2012			
6	66910013E	ハーフリング	8	03/06/2015			
7	30310631BB	大型バルブガイド 0.03 MM	4	21/03/2013			
	30310631BC	大型バルブガイド 0.06 MM	4	25/03/2013			
	30310631BD	大型バルブガイド 0.09 MM	4	21/03/2013			
8	76410871A	バルブステムシール	4	03/04/2012			
9	71312921A	スペーサー	2	07/12/2012			
10	30410891A	エキゾーストバルブシート	2	03/04/2012			
	30410891AB	エキゾーストバルブシート +0.03 MM	2	25/03/2013			
	30410891AC	エキゾーストバルブシート +0.06 MM	2	25/03/2013			
11	85250261B	アルミガスケット 12X16X1.5	6	07/12/2012			
12	78010511E	プラグ	6	07/12/2012			
13	30410881A	インテークバルブシート	2	03/04/2012			

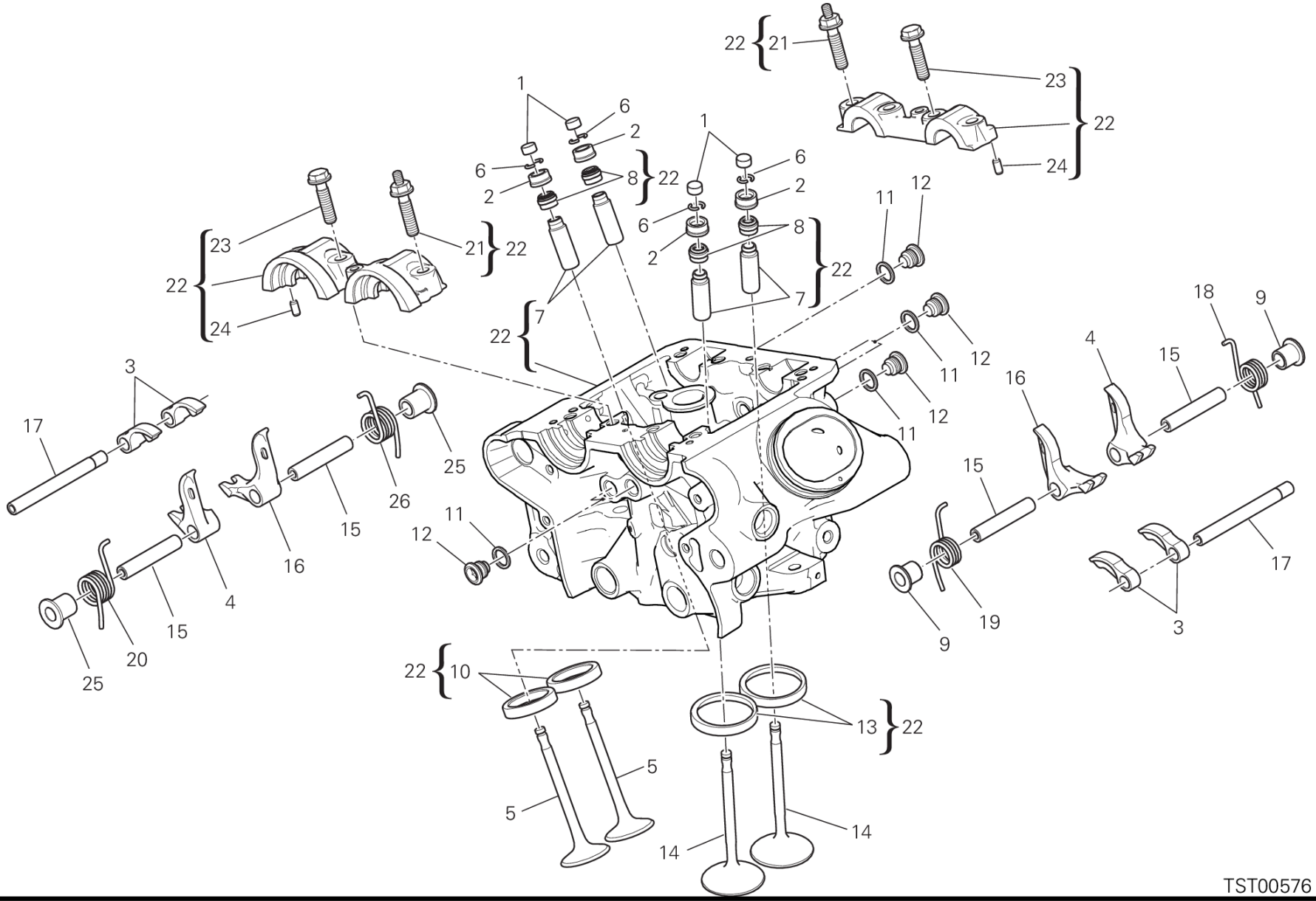
TST00576

DRAWING 014 - バーチカルヘッド [MOD:XDIAVEL]

GROUP エンジン

POS.	CODE	DESCRIPTION	QTY	START DATE	END DATE	VALIDITY	NOTES
	30410881AB	インテークバルブシート +0.03 MM	2	25/03/2013			
	30410881AC	インテークバルブシート +0.06 MM	2	25/03/2013			
14	21010841A	インテークバルブ	2	07/12/2012			
15	82112231B	クロージングロッカーアームピン	4	07/12/2012			
16	20910491A	右クロージングロッカーアーム	2	07/12/2012			
17	82114851A	オープニングロッカーアームピン	2	11/02/2015			
18	79914861A	右バルブロッカーアームスプリング	1	07/12/2012			
19	79914851A	左バルブロッカーアームスプリング	1	07/12/2012			
20	79915191B	右バルブリターンスプリング	1	07/12/2012			
21	76611041A	シリンダーヘッドスタッドボルト	4	11/02/2015			
22	30124911A	コンプリートバーチカルヘッド	1	03/06/2015			
23	77914211A	スクリュー TEF M8X32	4	03/04/2012			
24	86050061A	ピン M5X10	4	03/04/2012			
25	71312921B	スペーサー	2	07/12/2012			
26	79915181B	左バルブリターンスプリング	1	07/12/2012			

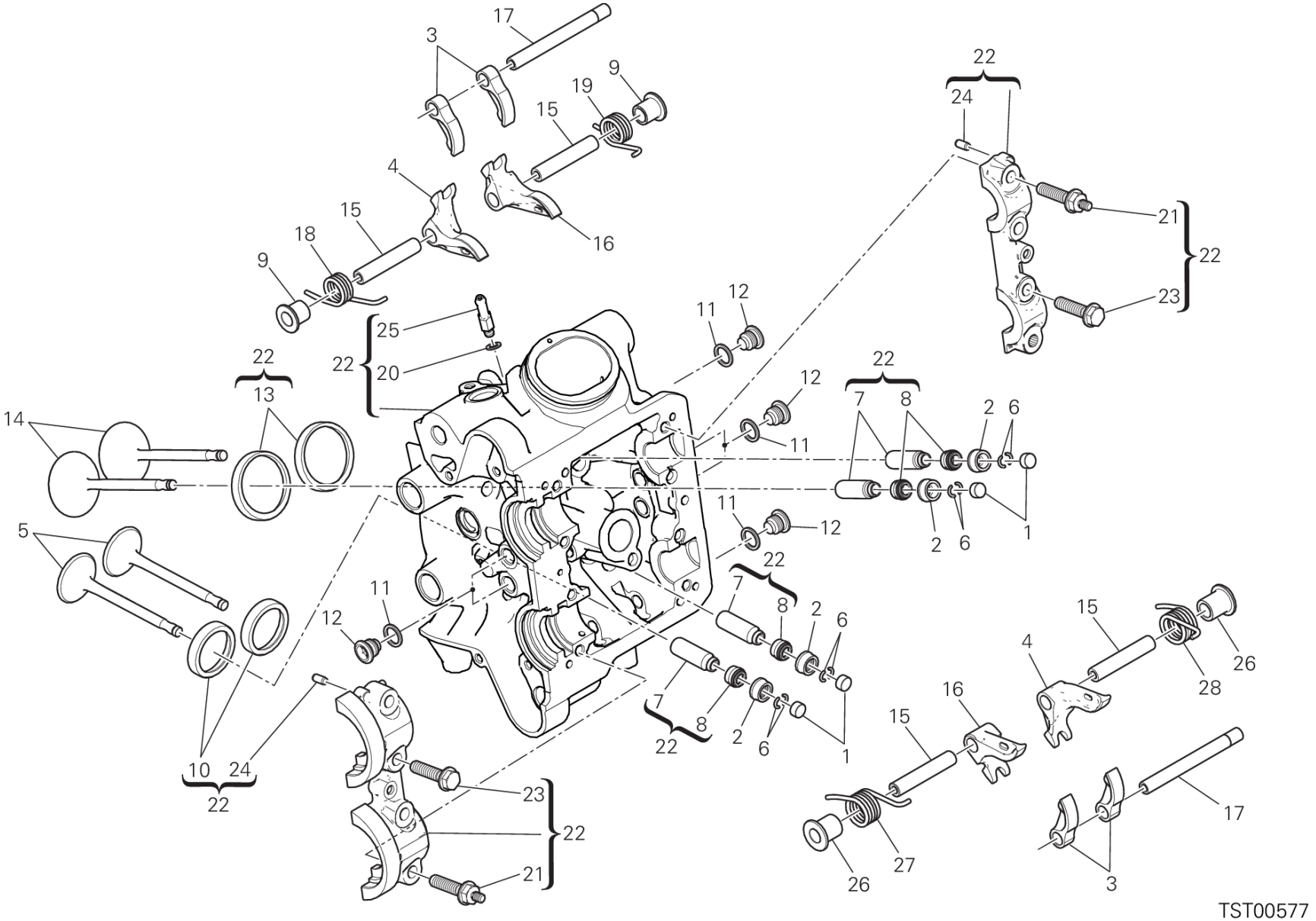
17
3
9
19
15
4
15
18
9
16
22
24
21
22
23
25
22
20
11
12
22
13
14
12
11
22
7
8
2
6
5
11
12
2
6
1
22
7
8
2
6
11
12
15
4
26
28
16
15
7
8
2
6
1
22
10
24
22
23
22
21
17
27
26
3
TST00577

POS.	CODE	DESCRIPTION	QTY	START DATE	END DATE	VALIDITY	NOTES
1	84010012A	オープニングロッカーアームアジャスター 2.00 MM	4	20/06/2012			
	84010022A	オープニングロッカーアームアジャスター 2.05 MM	4	20/06/2012			
	84010032A	オープニングロッカーアームアジャスター 2.10 MM	4	20/06/2012			
	84010042A	オープニングロッカーアームアジャスター 2.15 MM	4	20/06/2012			
	84010052A	オープニングロッカーアームアジャスター 2.20 MM	4	20/06/2012			
	84010062A	オープニングロッカーアームアジャスター 2.25 MM	4	20/06/2012			
	84010072A	オープニングロッカーアームアジャスター 2.30 MM	4	20/06/2012			
	84010082A	オープニングロッカーアームアジャスター 2.35 MM	4	20/06/2012			
	84010092A	オープニングロッカーアームアジャスター 2.40 MM	4	20/06/2012			
	84010102A	オープニングロッカーアームアジャスター 2.45 MM	4	20/06/2012			
	84010112A	オープニングロッカーアームアジャスター 2.50 MM	4	20/06/2012			
	84010122A	オープニングロッカーアームアジャスター 2.55 MM	4	20/06/2012			
	84010132A	オープニングロッカーアームアジャスター 2.60 MM	4	20/06/2012			
	84010142A	オープニングロッカーアームアジャスター 2.65 MM	4	20/06/2012			
	84010152A	オープニングロッカーアームアジャスター 2.70 MM	4	20/06/2012			
	84010162A	オープニングロッカーアームアジャスター 2.75 MM	4	20/06/2012			
	84010172A	オープニングロッカーアームアジャスター 2.80 MM	4	20/06/2012			
	84010182A	オープニングロッカーアームアジャスター 2.85 MM	4	20/06/2012			
	84010192A	オープニングロッカーアームアジャスター 2.90 MM	4	20/06/2012			
	84010202A	オープニングロッカーアームアジャスター 2.95 MM	4	20/06/2012			
	84010212A	オープニングロッカーアームアジャスター 3.00 MM	4	20/06/2012			
	84010222A	オープニングロッカーアームアジャスター 3.05 MM	4	20/06/2012			
	84010232A	オープニングロッカーアームアジャスター 3.10 MM	4	20/06/2012			
	84010242A	オープニングロッカーアームアジャスター 3.15 MM	4	20/06/2012			
	84010252A	オープニングロッカーアームアジャスター 3.20 MM	4	20/06/2012			
	84010262A	オープニングロッカーアームアジャスター 3.25 MM	4	20/06/2012			
	84010272A	オープニングロッカーアームアジャスター 3.30 MM	4	20/06/2012			
	84010282A	オープニングロッカーアームアジャスター 3.35 MM	4	20/06/2012			
	84010292A	オープニングロッカーアームアジャスター 3.40 MM	4	20/06/2012			
	84010302A	オープニングロッカーアームアジャスター 3.45 MM	4	20/06/2012			
	84010312A	オープニングロッカーアームアジャスター 1.80 MM	4	20/06/2012			
	84010322A	オープニングロッカーアームアジャスター 1.85 MM	4	20/06/2012			
	84010332A	オープニングロッカーアームアジャスター 1.90 MM	4	20/06/2012			
	84010342A	オープニングロッカーアームアジャスター 1.95 MM	4	20/06/2012			
	84010722A	オープニングロッカーアームアジャスター 3.60 MM	4	20/06/2012			

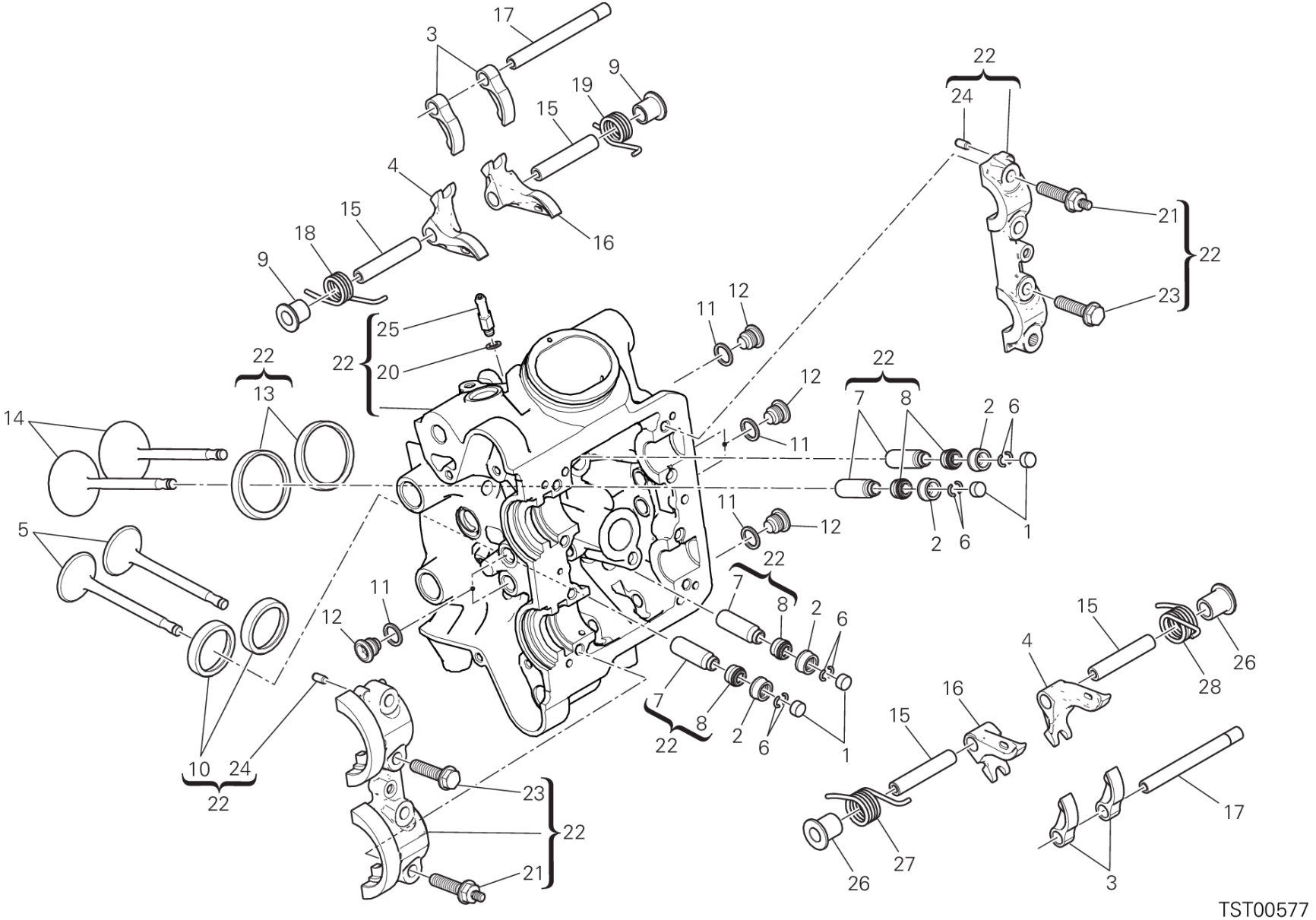
17
3
9
19
15
4
15
18
9
16
22
24
21
22
23
25
22
20
11
12
22
13
14
12
11
22
7
8
2
6
11
12
2
6
1
5
22
7
8
2
6
11
12
15
4
26
28
16
15
7
8
2
6
1
22
10
24
22
23
22
21
17
27
26
3
TST00577

POS.	CODE	DESCRIPTION	QTY	START DATE	END DATE	VALIDITY	NOTES
	84010732A	オープニングロッカーアームアジャスター 3.80 MM	4	20/06/2012			
	84011082A	オープニングロッカーアームアジャスター 3.50 MM	4	20/06/2012			
	84011092A	オープニングロッカーアームアジャスター 3.55 MM	4	20/06/2012			
	84011102A	オープニングロッカーアームアジャスター 3.65 MM	4	20/06/2012			
	84011112A	オープニングロッカーアームアジャスター 3.70 MM	4	20/06/2012			
	84011122A	オープニングロッカーアームアジャスター 3.75 MM	4	20/06/2012			
	84011132A	ADJUSTER, OPENING ROCKER ARM 3.85 MM	4	20/06/2012			
	84011142A	ADJUSTER, OPENING ROCKER ARM 3.9 MM	4	20/06/2012			
2	84010412B	クロージングロッカーアームアジャスター 2.20 MM	4	24/12/2009			
	84010422B	クロージングロッカーアームアジャスター 2.25 MM	4	24/12/2009			
	84010432B	クロージングロッカーアームアジャスター 2.30 MM	4	24/12/2009			
	84010442B	クロージングロッカーアームアジャスター 2.35 MM	4	24/12/2009			
	84010452B	クロージングロッカーアームアジャスター 2.40 MM	4	24/12/2009			
	84010462B	クロージングロッカーアームアジャスター 2.45 MM	4	24/12/2009			
	84010472B	クロージングロッカーアームアジャスター 2.50 MM	4	24/12/2009			
	84010482B	クロージングロッカーアームアジャスター 2.55 MM	4	24/12/2009			
	84010492B	クロージングロッカーアームアジャスター 2.60 MM	4	24/12/2009			
	84010502B	クロージングロッカーアームアジャスター 2.65 MM	4	24/12/2009			
	84010512B	クロージングロッカーアームアジャスター 2.70 MM	4	24/12/2009			
	84010522B	クロージングロッカーアームアジャスター 2.75 MM	4	24/12/2009			
	84010532B	クロージングロッカーアームアジャスター 2.80 MM	4	24/12/2009			
	84010542B	クロージングロッカーアームアジャスター 2.85 MM	4	24/12/2009			
	84010552B	クロージングロッカーアームアジャスター 2.90 MM	4	24/12/2009			
	84010562B	クロージングロッカーアームアジャスター 2.95 MM	4	24/12/2009			
	84010572B	クロージングロッカーアームアジャスター 3.00 MM	4	24/12/2009			
	84010582B	クロージングロッカーアームアジャスター 3.05 MM	4	24/12/2009			
	84010592B	クロージングロッカーアームアジャスター 3.10 MM	4	24/12/2009			
	84010602B	クロージングロッカーアームアジャスター 3.15 MM	4	24/12/2009			
	84010612B	クロージングロッカーアームアジャスター 3.20 MM	4	24/12/2009			
	84010622B	クロージングロッカーアームアジャスター 3.25 MM	4	24/12/2009			
	84010632B	クロージングロッカーアームアジャスター 3.30 MM	4	24/12/2009			
	84010642B	クロージングロッカーアームアジャスター 3.35 MM	4	24/12/2009			
	84010652B	クロージングロッカーアームアジャスター 3.40 MM	4	24/12/2009			
	84010662B	クロージングロッカーアームアジャスター 3.45 MM	4	24/12/2009			
	84010672B	クロージングロッカーアームアジャスター 3.50 MM	4	24/12/2009			

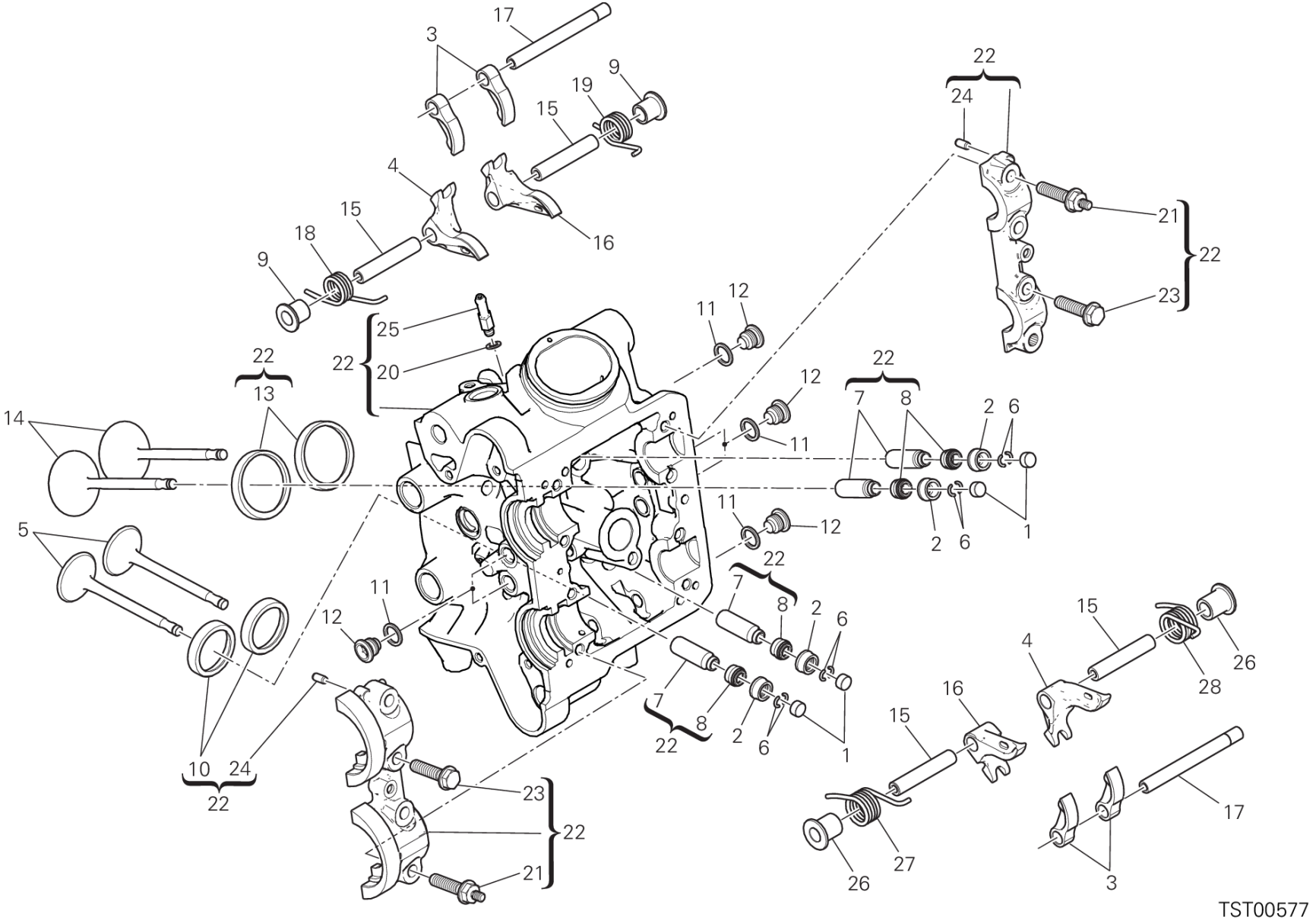
17
3
9
19
15
4
15
18
9
16
22
24
21
22
23
25
22
20
11
12
22
13
14
12
11
22
7
8
2
6
11
12
2
6
1
5
22
7
8
2
6
11
12
15
4
26
28
16
15
7
8
2
6
1
22
10
24
22
23
22
21
17
27
26
3
TST00577

POS.	CODE	DESCRIPTION	QTY	START DATE	END DATE	VALIDITY	NOTES
	84010682B	クロージングロッカーアームアジャスター 3.55 MM	4	24/12/2009			
	84010692B	クロージングロッカーアームアジャスター 3.60 MM	4	24/12/2009			
	84010702B	クロージングロッカーアームアジャスター 3.65 MM	4	24/12/2009			
	84010712B	クロージングロッカーアームアジャスター 3.70 MM	4	24/12/2009			
	84010722B	クロージングロッカーアームアジャスター 3.75 MM	4	24/12/2009			
	84010732B	クロージングロッカーアームアジャスター 3.80 MM	4	24/12/2009			
	84010742B	クロージングロッカーアームアジャスター 3.85 MM	4	24/12/2009			
	84010752B	クロージングロッカーアームアジャスター 3.90 MM	4	24/12/2009			
	84010762B	クロージングロッカーアームアジャスター 3.95 MM	4	24/12/2009			
	84010772B	クロージングロッカーアームアジャスター 4.00 MM	4	24/12/2009			
	84010782B	クロージングロッカーアームアジャスター 4.05 MM	4	24/12/2009			
	84010792B	クロージングロッカーアームアジャスター 4.10 MM	4	24/12/2009			
	84010802B	クロージングロッカーアームアジャスター 4.15 MM	4	24/12/2009			
	84010812B	クロージングロッカーアームアジャスター 4.20 MM	4	24/12/2009			
	84010822B	クロージングロッカーアームアジャスター 4.25 MM	4	24/12/2009			
	84010832B	クロージングロッカーアームアジャスター 4.30 MM	4	24/12/2009			
	84010842B	クロージングロッカーアームアジャスター 4.35 MM	4	24/12/2009			
	84010852B	クロージングロッカーアームアジャスター 4.40 MM	4	24/12/2009			
	84010862B	クロージングロッカーアームアジャスター 4.45 MM	4	24/12/2009			
	84010872B	クロージングロッカーアームアジャスター 4.50 MM	4	24/12/2009			
3	20810321A	オープニングロッカーアーム	4	07/12/2012			
4	20910501A	左クロージングロッカーアーム	2	07/12/2012			
5	21110831A	エキゾーストバルブ	2	07/12/2012			
6	66910013E	ハーフリング	8	03/06/2015			
7	30310631BB	大型バルブガイド 0.03 MM	4	25/03/2013			
	30310631BC	大型バルブガイド 0.06 MM	4	25/03/2013			
	30310631BD	大型バルブガイド 0.09 MM	4	25/03/2013			
8	76410871A	バルブステムシール	4	03/04/2012			
9	71312921A	スペーサー	2	07/12/2012			
10	30410891A	エキゾーストバルブシート	2	03/04/2012			
	30410891AB	エキゾーストバルブシート +0.03 MM	2	25/03/2013			
	30410891AC	エキゾーストバルブシート +0.06 MM	2	25/03/2013			
11	85250261B	アルミガスケット 12X16X1.5	6	07/12/2012			
12	78010511E	プラグ	6	07/12/2012			
13	30410881A	インテークバルブシート	2	03/04/2012			

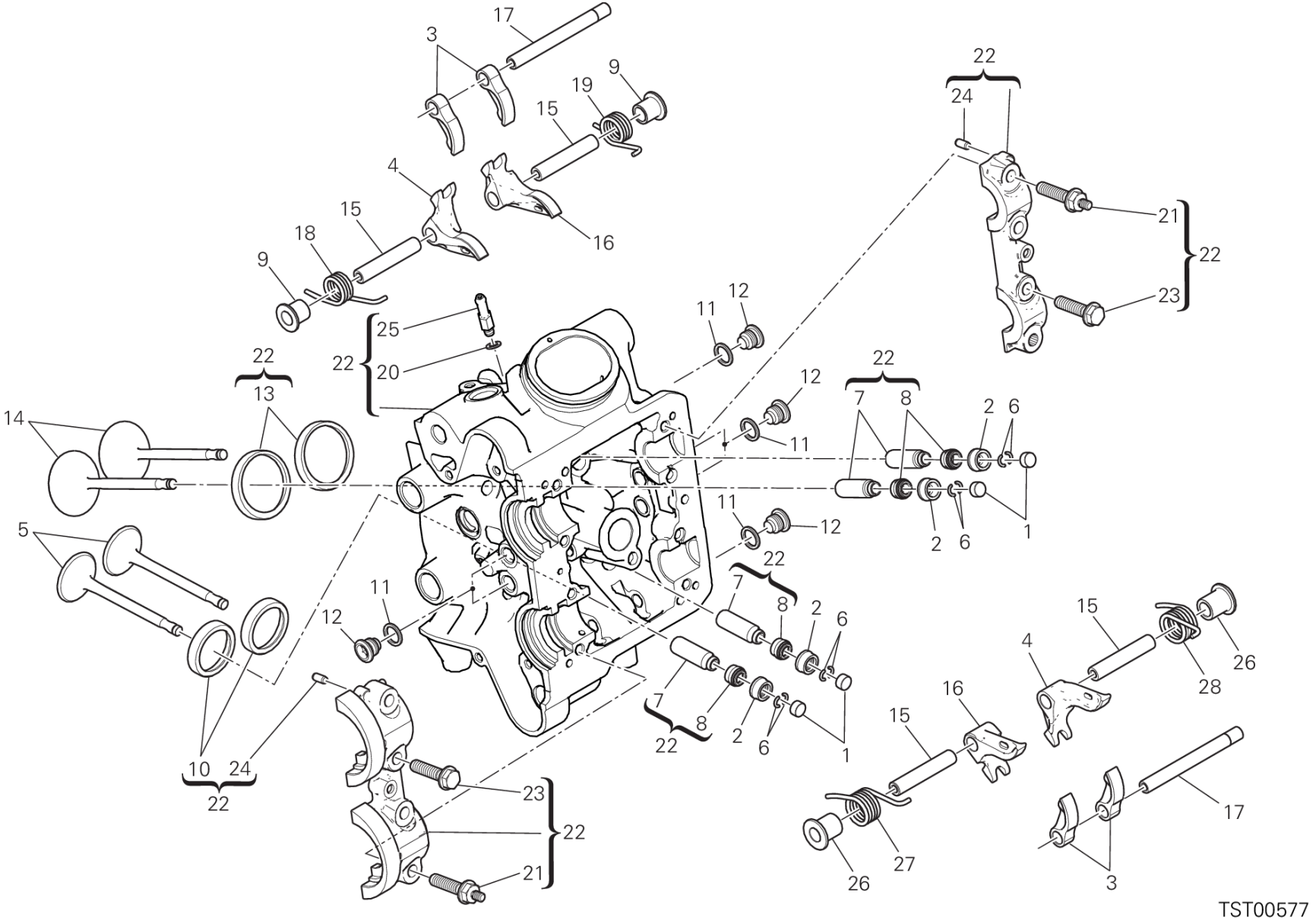
17
3
9
19
15
4
15
18
9
16
22
24
21
22
23
25
22
20
11
12
22
13
14
12
11
22
7
8
2
6
11
12
2
6
1
5
22
7
8
2
6
11
12
15
4
26
28
16
15
7
8
2
6
1
22
10
24
22
23
22
21
17
27
26
3
TST00577

POS.	CODE	DESCRIPTION	QTY	START DATE	END DATE	VALIDITY	NOTES
	30410881AB	インテークバルブシート +0.03 MM	2	25/03/2013			
	30410881AC	インテークバルブシート +0.06 MM	2	25/03/2013			
14	21010841A	インテークバルブ	2	07/12/2012			
15	82112231B	クロージングロッカーアームピン	4	07/12/2012			
16	20910491A	右クロージングロッカーアーム	2	07/12/2012			
17	82114851A	オープニングロッカーアームピン	2	11/02/2015			
18	79914861A	右バルブロッカーアームスプリング	1	07/12/2012			
19	79914851A	左バルブロッカーアームスプリング	1	07/12/2012			
20	85250231A	ガスケット	1	03/04/2012			
21	76611041A	シリンダーヘッドスタッドボルト	4	11/02/2015			
22	30124901B	コンプリートホリゾンタルヘッド	1	03/06/2015			
23	77914211A	スクリュー TEF M8X32	4	03/04/2012			
24	86050061A	ピン M5X10	4	03/04/2012			
25	81414561A	ホースジョイントニップル	1	10/06/2015			
26	71312921B	スペーサー	2	07/12/2012			
27	79915181B	左バルブリターンスプリング	1	07/12/2012			
28	79915191B	右バルブリターンスプリング	1	07/12/2012			

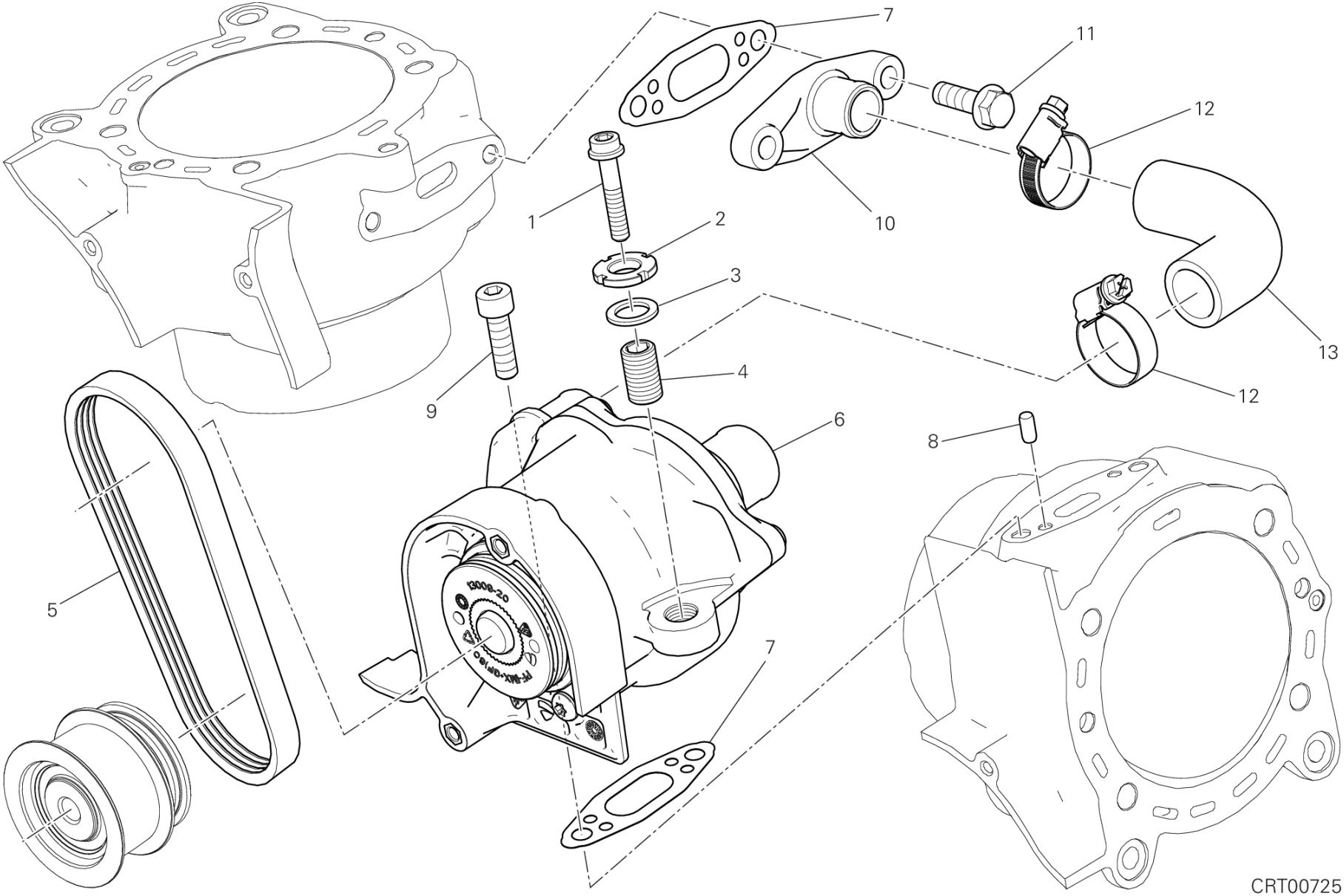
7
11
12
1
10
2
3
13
4
12
9
6
8
5
7
CRT00725

DRAWING 07A - POMPA ACQUA [MOD:XDIAVEL]

GROUP エンジン

POS.	CODE	DESCRIPTION	QTY	START DATE	END DATE	VALIDITY	NOTES
1	77113961A	スクリュー	1	15/07/2015			
2	70350071A	リングナット	1	27/11/2015			
3	85250421A	銅製ガスケット 12.2X18X1.5 MM	1	23/07/2015			
4	77919961A	スレッド付きドエル	1	27/11/2015			
5	73710211A	ベルト	1	16/03/2015			
6	24920471B	COMPLETE WATER PUMP	1	27/11/2015			
7	78611381A	ガスケット	2	27/11/2015			
8	86050061A	ピン M5X10	2	27/11/2015			
9	77151268BB	スクリュー	2	27/11/2015			
10	16015201A	フランジ	1	27/11/2015			
11	77253613BB	スクリュー	2	27/11/2015			
12	74142591A	CLAMP 20-35 MM	2	16/12/2015			
13	80012101A	HOSE, WATER	1	15/07/2015			

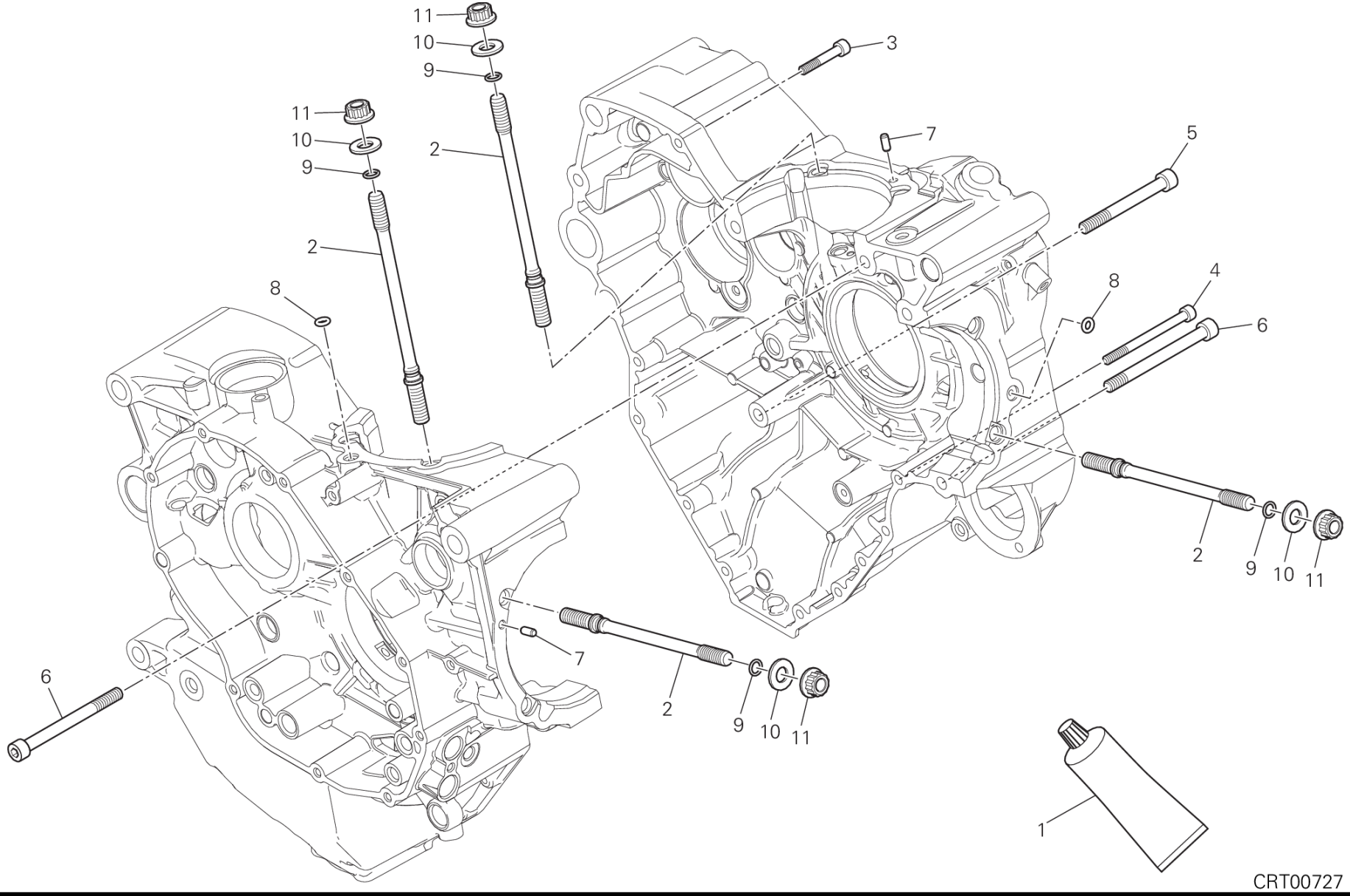
11
10
9
2
3
11
10
9
2
7
5
8
4
8
6
2
9
10
11
6
7
2
9
10
11
1
CRT00727

DRAWING 10A - HALF-CRANKCASES PAIR [MOD:XDIAVEL]

GROUP エンジン

POS.	CODE	DESCRIPTION	QTY	START DATE	END DATE	VALIDITY	NOTES
1	942470014	液体ガスケット	1	01/03/2014			
2	76610553B	ヘッドシリンダー固定スタッドボルト	8	01/03/2014			
3	77150723B	SCREW TCEI M6X35 UNI 5931	8	01/03/2014			
4	77150808B	スクリュー TCEI M6X75	2	01/03/2014			
5	77151363B	SCREW TCEI M8X75 UNI 5931	3	01/03/2014			
6	77151398B	スクリュー TCEI M8X90	4	01/03/2014			
7	86010041A	ピンドエル	2	01/03/2014			
8	88610241A	Oリング 5.23X2.62	2	01/03/2014			
9	88641181A	Oリング	8	01/03/2014			
10	85610642A	専用ワッシャー 10.5X21X2	8	01/03/2014			
11	74810501A	ナット M10X1.5	8	01/03/2014			

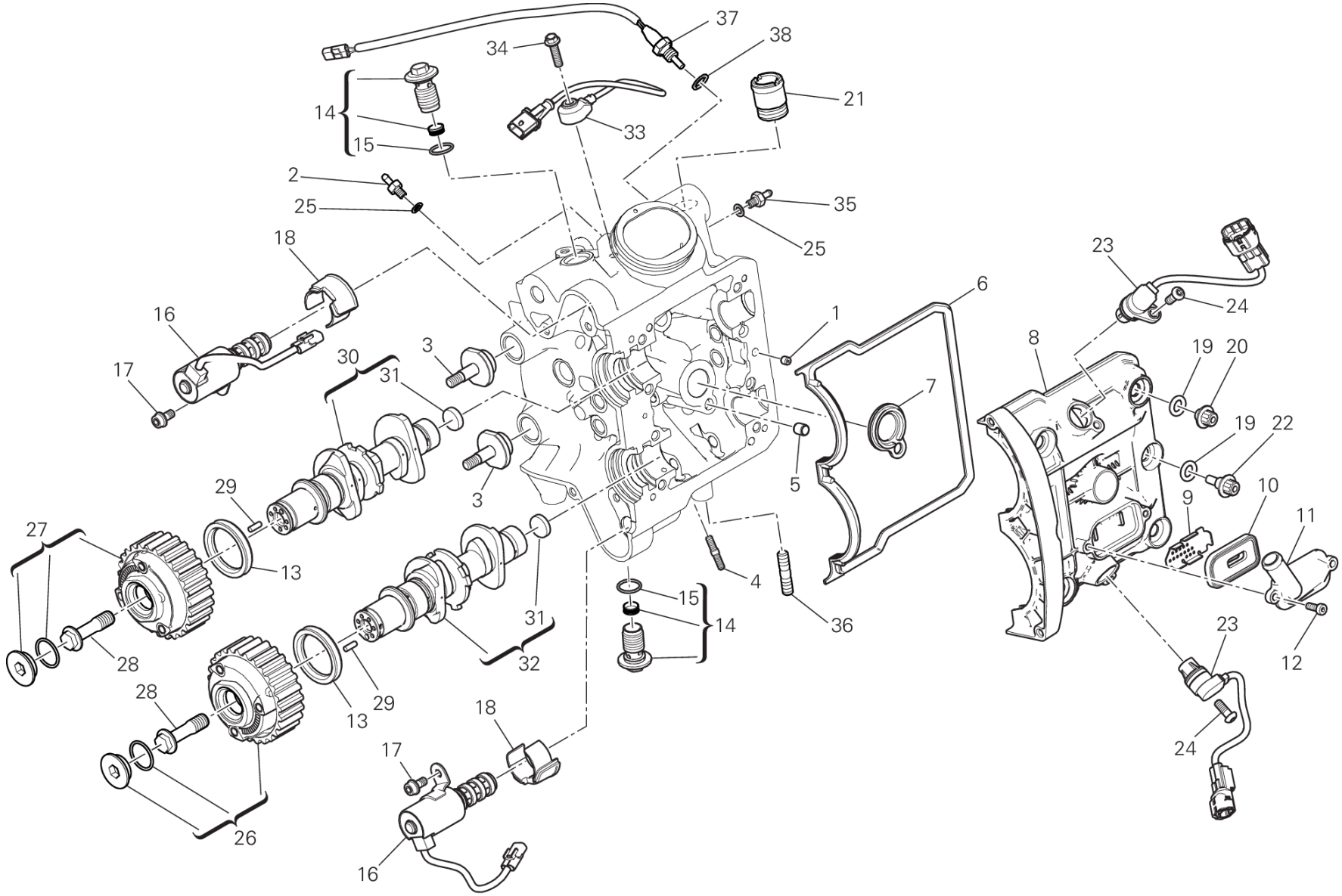
37
38
34
21
14
15
33
2
25
35
25
18
23
6
24
16
1
8
19
20
17
30
31
3
7
19
22
5
29
3
10
9
11
27
13
4
15
14
36
31
32
23
12
28
28
29
13
18
17
24
26
16

TST00575

DRAWING 13A - TESTA ORIZZONTALE - DISTRIBUZIONE [MOD:XDIAVEL]

GROUP エンジン

POS.	CODE	DESCRIPTION	QTY	START DATE	END DATE	VALIDITY	NOTES
1	86010061A	ピン	1	11/02/2015			
2	81413341A	ジョイント	1	11/02/2015			
3	45110461A	TENSIONER ROLLER PIN	2	11/02/2015			
4	76640191A	スタッドボルト M6X16	3	11/02/2015			
5	71113741A	ブッシュ	1	11/02/2015			
6	78811331B	VALVE COVER GASKET EXTERNAL	1	11/02/2015			
7	78811341B	ガスケット	1	11/02/2015			
8	24714801DB	ホリゾンタルバルブカバー	1	15/07/2015			
9	82716351A	メタルプレート	1	11/02/2015			
10	81140012B	VALVE	1	11/02/2015			
11	24714161A	カバー	1	11/02/2015			
12	77350403B	スクリュー	2	11/02/2015			
13	93050201A	オイルシール	2	11/02/2015			
14	87321421B	プラグ	2	11/02/2015			
15	88640851A	O-RING	2	28/08/2014			
16	45040023A	VALVE	2	11/02/2015			
17	77140648CA	スクリュー	2	11/02/2015			
18	24511481A	INSERT	2	11/02/2015			
19	88642621A	Oリング	6	18/11/2015			
20	74810491B	専用ナット	4	18/11/2015			
21	66810501A	ホースジョイントニップル	1	10/06/2015			
22	77919061B	専用スクリュー	2	18/11/2015			
23	55243341A	センサー	2	11/02/2015			
24	77550218CJ	スクリュー	2	11/02/2015			
25	85250231A	ガスケット	1	11/02/2015			
26	17740042B	ドリブンタイミングベルトローラー (DVT)	1	11/02/2015			
27	17740032C	ドリブンタイミングベルトローラー (DVT)	1	11/02/2015			
28	77918271A	専用スクリュー	2	11/02/2015			
29	86050131A	ピン	2	11/02/2015			
30	14825011E	HORIZONTAL INTAKE CAMSHAFT	1	11/02/2015			
31	87310051A	キャップ 18 MM	1	10/09/2014			
32	14825021E	HORIZONTAL EXHAUST CAMSHAFT	1	11/02/2015			
33	55243181A	センサー	1	07/11/2014			
34	77244661A	スクリュー	1	07/11/2014			
35	81411113B	ホースジョイントニップル	1	03/06/2015			

DRAWING 13A - TESTA ORIZZONTALE - DISTRIBUZIONE
[MOD:XDIAVEL]
GROUP エンジン

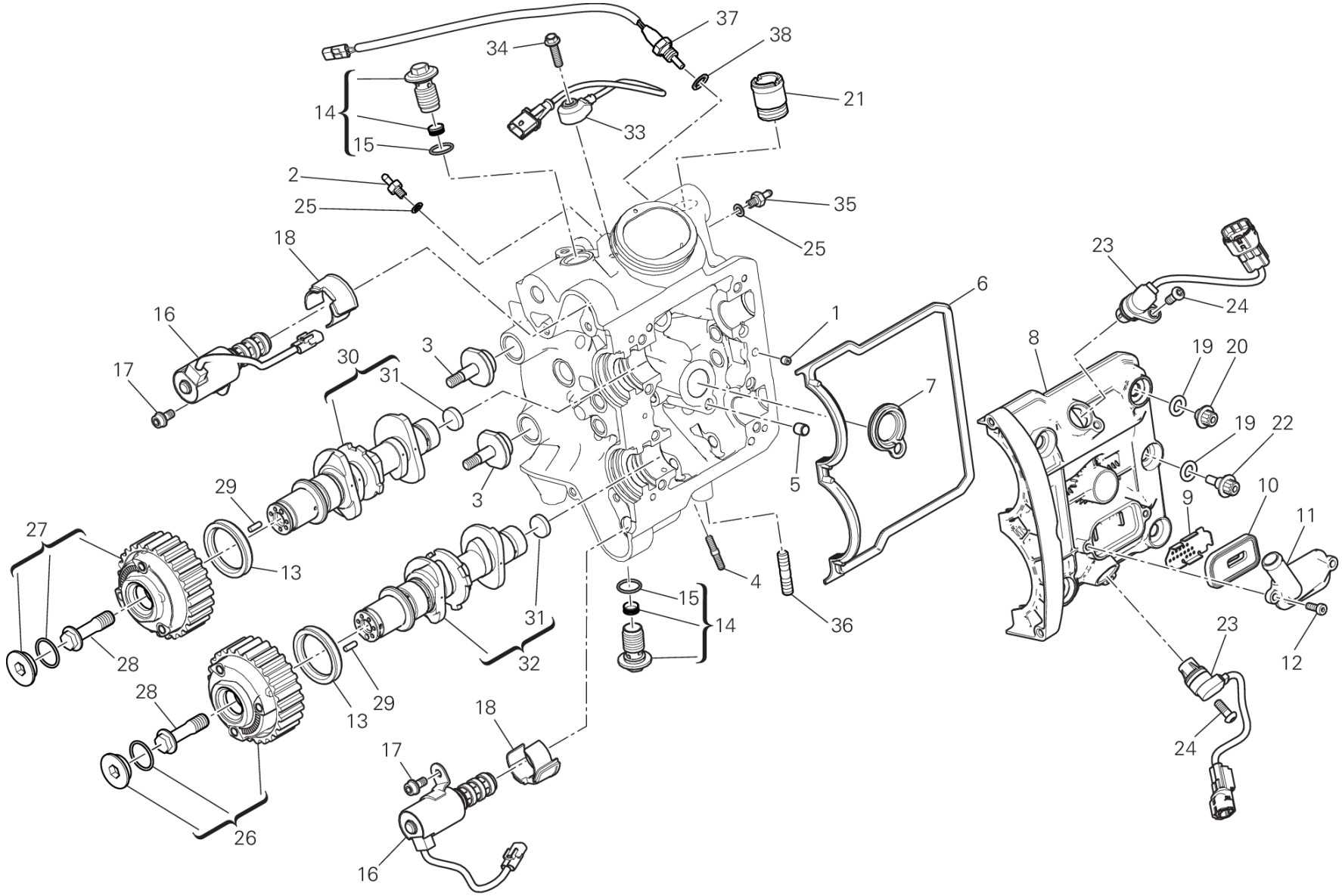

TST00575

DRAWING 13A - TESTA ORIZZONTALE - DISTRIBUZIONE [MOD:XDIAVEL]

GROUP エンジン

POS.	CODE	DESCRIPTION	QTY	START DATE	END DATE	VALIDITY	NOTES
36	76640331A	スタッドボルト	1	03/06/2015			
37	55242671A	SENSOR, TEMPERATURE	1	23/07/2015			
38	85250421A	銅製ガスケット 12.2X18X1.5 MM	1	23/07/2015			

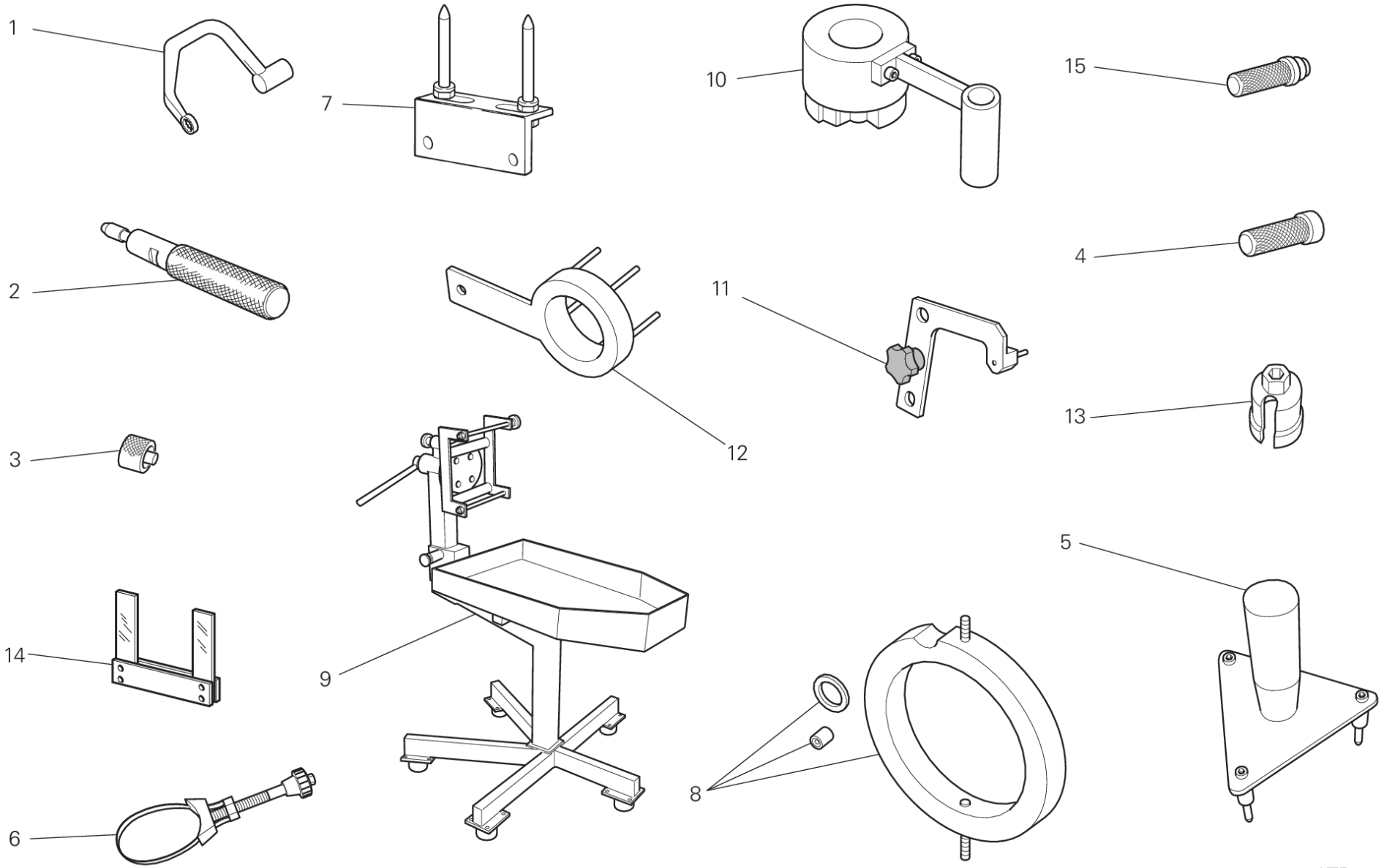
1
7
10
15
2
12
11
4
3
13
9
14
5
8
6
ATR00345

DRAWING 001 - エンジンサービスツール [MOD:XDIAVEL]

GROUP ツール

POS.	CODE	DESCRIPTION	QTY	START DATE	END DATE	VALIDITY	NOTES
1	887134964	ヘッドナット固定レンチ	1				
2	887132442	オイルシール取り付けツール (Ø7)	1				
3	887651298	ロアバルブシム確認用スペーサー	1				
4	887130870	ウォーターポンプフロントシール取り付けツール	1				
5	887133352	TOOL FOR TIMING CLUTCH PLATES SET	1				
6	887132906	オイルフィルターレンチ	1				
7	887132103	ヘッド取り付け用ベース	1				
8	887133931	フライホイールレンチ	1				
9	887131832	エンジン修理用作業台	1				
10	887133408	REACTION TOOL FOR WET "FCC" CLUTCH	1				
11	887133334	フォーク位置決めプレート	1				
12	887133417	レンチ	1				
13	887133407	ブッシュ (Gearbox position sensor)	1				
14	887651000	フォークフィラーゲージ 0.1 MM	1				
	887651005	フォークフィラーゲージ 0.2 MM	1				
	887651006	フォークフィラーゲージ 0.3 MM	1				
15	887130869	ポンプガスケット取り付けツール	1				

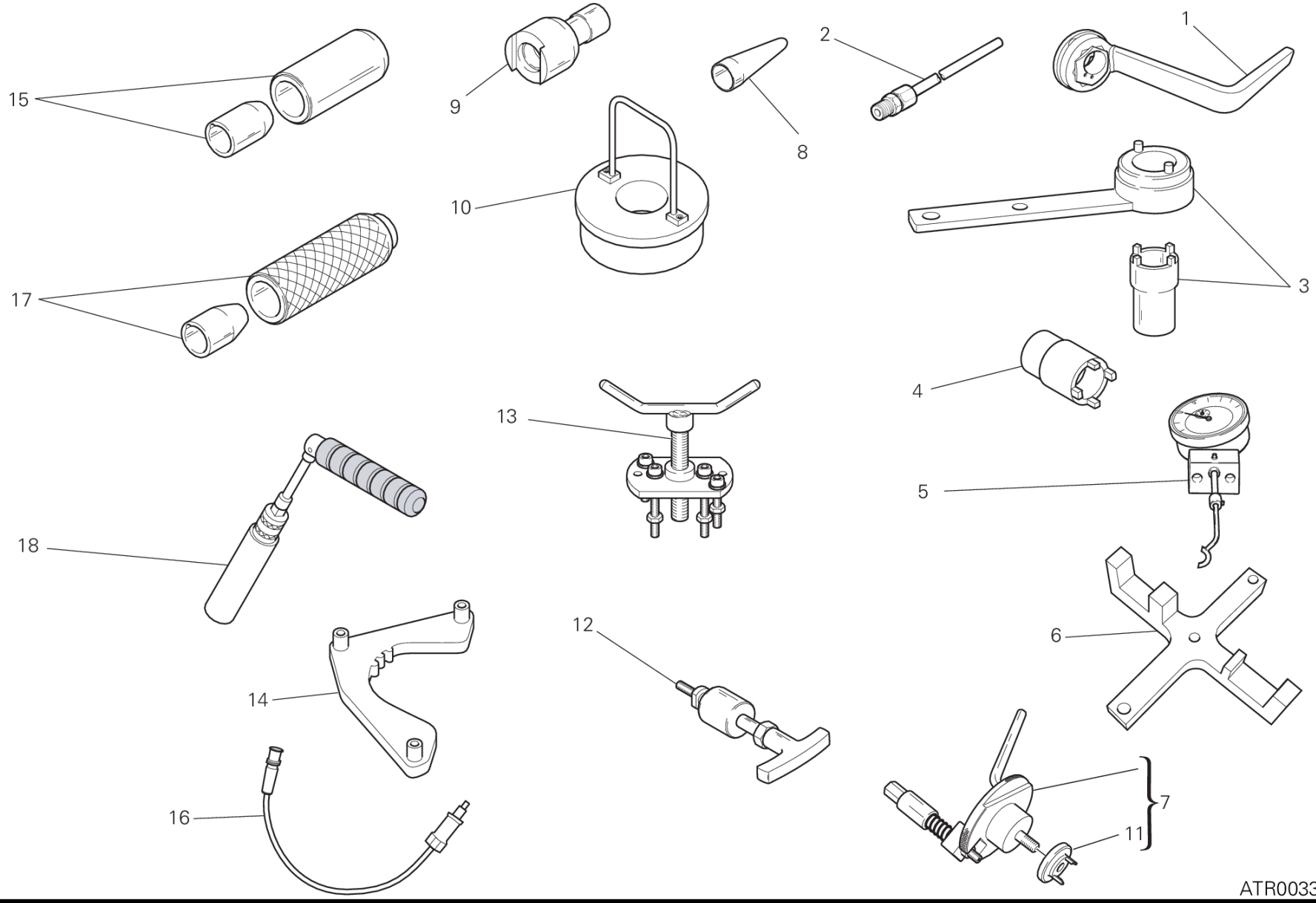
15
9
8
2
1
10
17
3
4
13
18
5
6
14
12
16
7
11
ATR00334

DRAWING 01A - エンジンサービスツール [MOD:XDIAVEL]

GROUP ツール

POS.	CODE	DESCRIPTION	QTY	START DATE	END DATE	VALIDITY	NOTES
1	887133497	WRENCH FOR TENSIONING MOBILE BELT TENSIO	1				
2	887131010	排出ガス検出コネクター	1				
3	887131805	ドライブローラー締め付けツール	1				
4	887133406	プライマリースプロケットリングナット締め付けレンチ	1				
5	887651518	バルブリフトキャリパー	1				
6	887651737	REACTION TOOL カムシャフト	1				
7	887132011	クランクシャフトリセットツール	1				
8	887131920	スタッドボルトOリング挿入ツール	1				
9	887131821	引き締めピン締め付けレンチ	1				
10	887132870	コンロッドガイドツール	1				
11	887134411	INSERT	1				
12	887131994	ロッカーアームピンエクストラクター	1				
13	887131749	ドライブローラープラー	1				
14	887138836	上死点コントロールゲージ	1				
15	887134965	オイルシール取り付けツール	1				
16	887134966	PRESSURE SENSOR	1				
17	887132834	スナップリング取り付けドリフト	1				
18	887132877	スパークプラグレンチ	1				

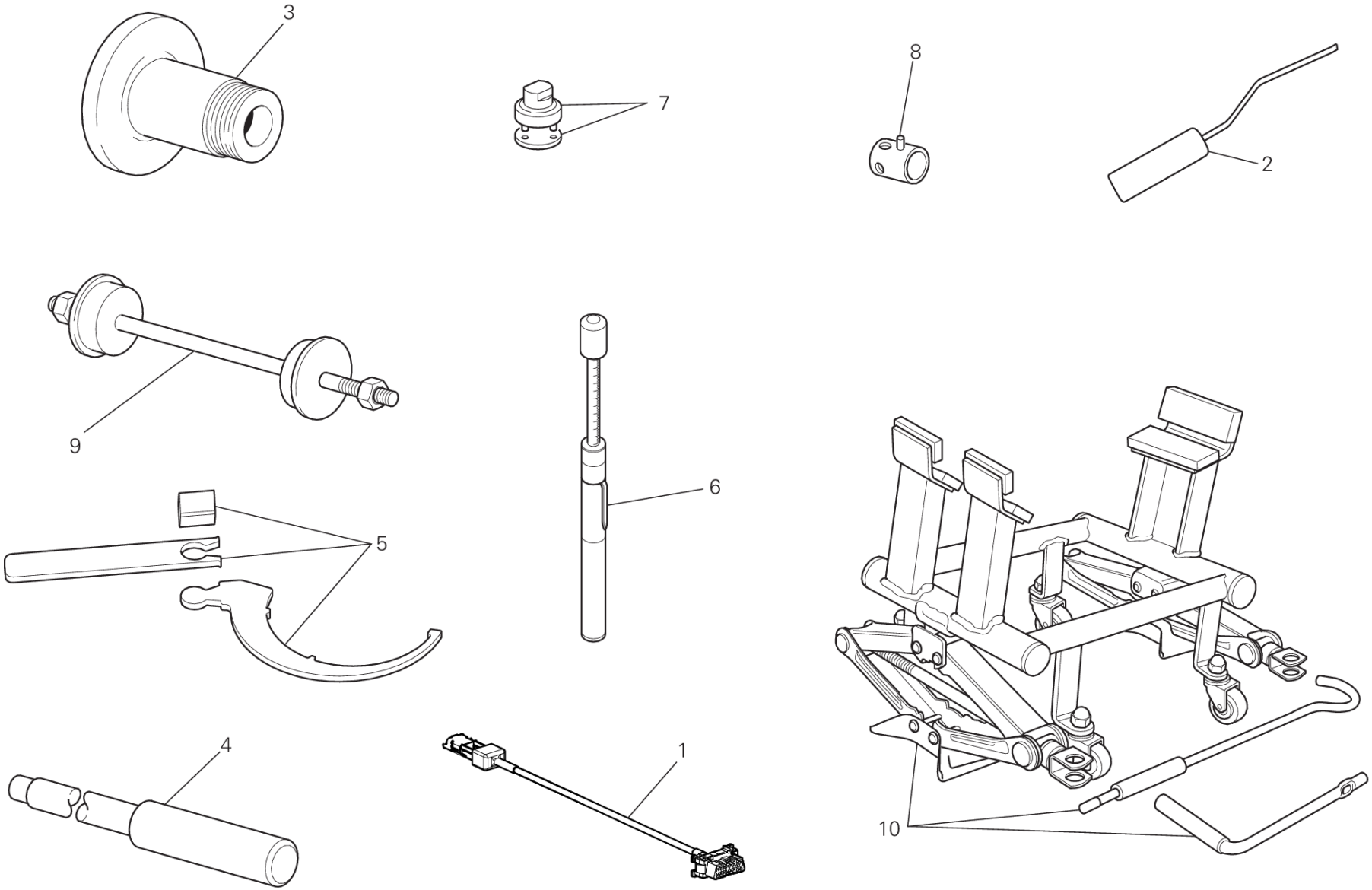

ATR00346

DRAWING 01B - フレームサービスツール [MOD:XDIAVEL]

GROUP ツール

POS.	CODE	DESCRIPTION	QTY	START DATE	END DATE	VALIDITY	NOTES
1	5101A331A	エレクトリカル配線	1				
2	887134967	レバー	1				
3	887132951	リアホイールバランスツール	1				
4	887131074	スイングアームピボット取り外しツール	1				
5	887133211	エキセントリックハブ調整レンチ	1				
6	887133930	ベルトテンショナーツール	1				
7	887131058	ステアリングチューブキャップ取り付けレンチ	1				
8	800070139	フロントホイールシャフト用レンチ	1				
9	887131062	ステアリングチューブベアリング取り付けツール	1				
10	887133396	エンジン修理用作業台	1				

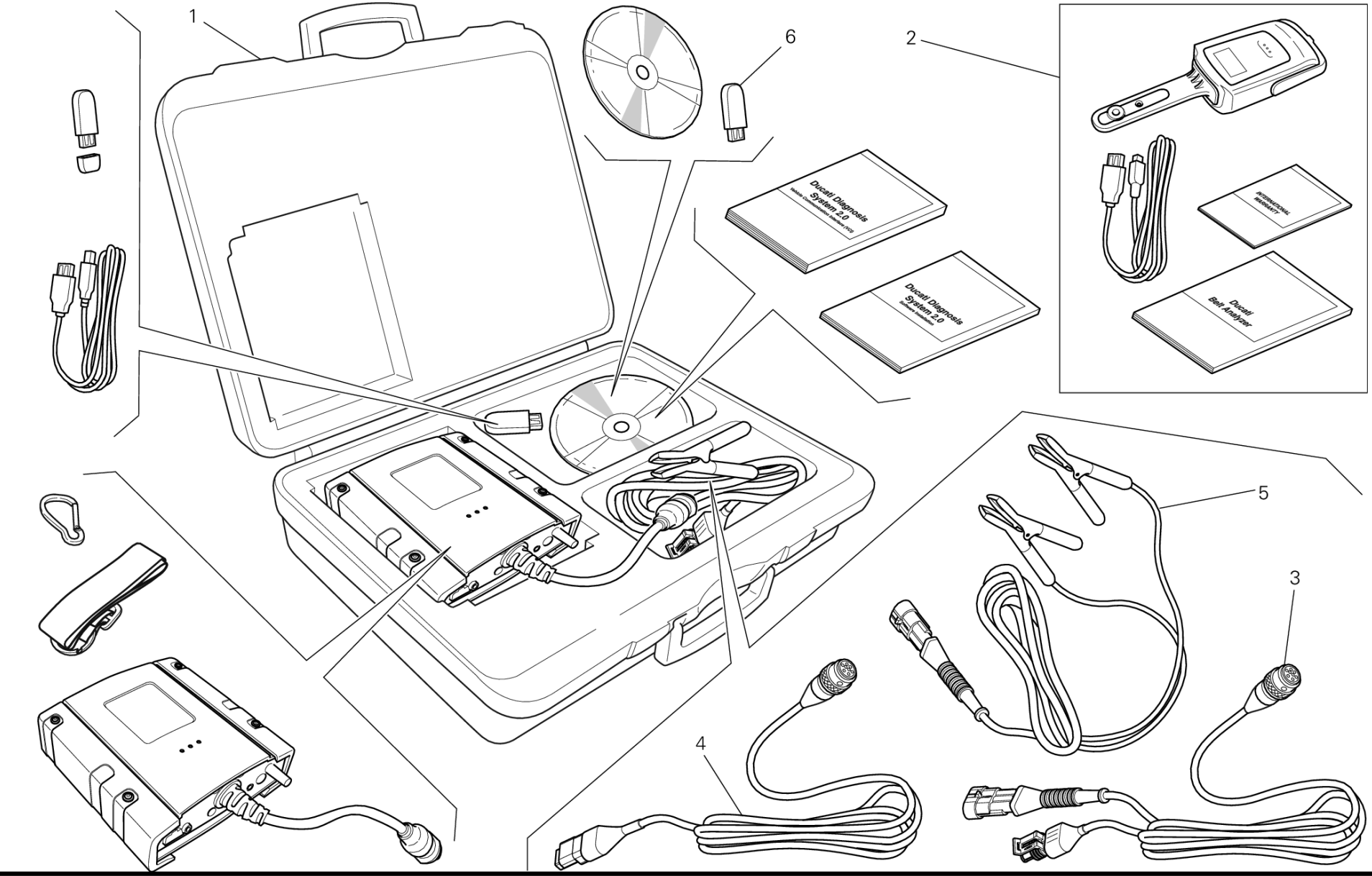
1
6
2
Ducati Diagnosis System 2.0
Ducati Diagnosis System 2.0
INTERNATIONAL WARRANTY
Ducati Belt Analyzer
5
3
4

DRAWING 01C - DDS (2) TESTER [MOD:XDIAVEL]

GROUP ツール

POS.	CODE	DESCRIPTION	QTY	START DATE	END DATE	VALIDITY	NOTES
1	979000252	DDS 2 (Ducati Diagnosis System 2.0)	1				
2	979000253	BELT TENSIONING KIT	1				
3	979000254	MAIN CABLE	1				
4	979000255	MAIN CABLE (CAN)	1				
5	979000256	DDSバッテリーからの電源ケーブル	1				
6	28620441A	CHIAVE "PC HASP DDS2.0"	1				

DRAWING A - (*) PIRELLI DIABLO™ ROSSO II [MOD:XDIAVEL]

GROUP タイヤ

POS.	CODE	DESCRIPTION	QTY	START DATE	END DATE	VALIDITY	NOTES
1	49040663A	フロントタイヤ DIABLO™ ROSSO II (120-70 ZR17)	1	14/11/2014			
2	49140881B	リアタイヤ DIABLO™ ROSSO II (240-45 ZR17)	1	14/11/2014			

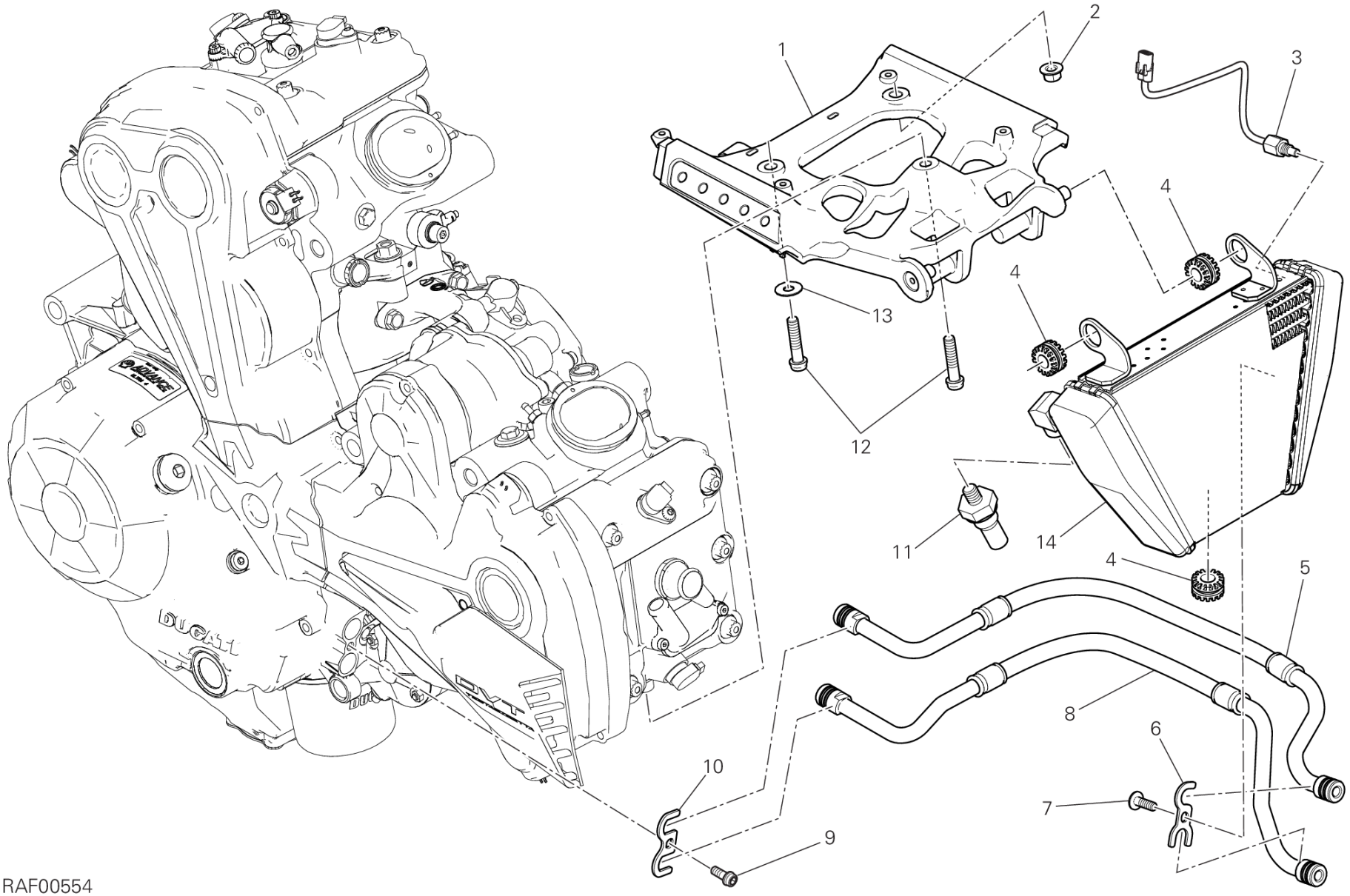
1
2
3
4
4
4
4
5
6
7
8
9
10
11
12
13
14
RAF00554

DRAWING 016 - オイルクーラー [MOD:XDIAVEL]

GROUP フレーム

POS.	CODE	DESCRIPTION	QTY	START DATE	END DATE	VALIDITY	NOTES
1	8301E012BA	BRACKET	1	16/12/2015			
2	74941128B	ナット M8	1	14/09/2015			
3	55241452A	SENSOR, TEMPERATURE	1	14/09/2015			
4	76410221A	耐震ラバー	3	14/09/2015			
5	54911251A	オイルデリバリーホース	1	14/09/2015			
6	82714201A	プレート	1	14/09/2015			
7	77240438C	スクリュー TBEIF M6X18	1	14/09/2015			
8	54911261A	オイルリターンホース	1	14/09/2015			
9	77116648B	スクリュー	1	14/09/2015			
10	82715481A	プレート	1	14/09/2015			
11	53940302A	オイル圧力スイッチアセンブリ	1	14/09/2015			
12	77113851A	SCREW TCEIF M8X35 8.8	2	01/12/2015			
13	85211511A	ワッシャー	1	01/12/2015			
14	54810581B	オイルクーラー	1	14/09/2015		MOD:XDIAVEL	XDIAVEL

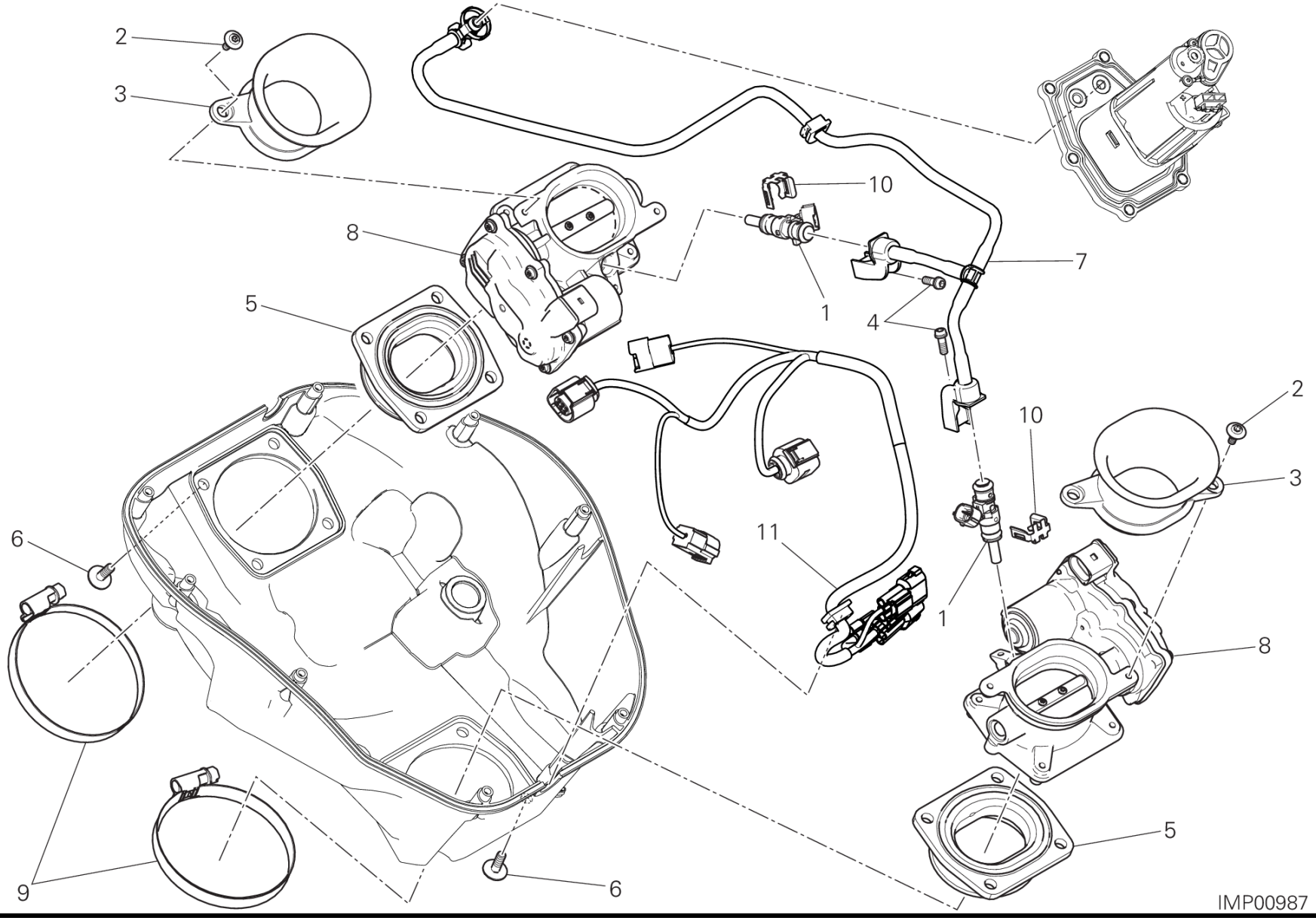
2
3
10
8
7
1
4
5
2
10
3
11
6
1
8
5
9
6
IMP00987

DRAWING 017 - スロットルボディ [MOD:XDIAVEL]

GROUP フレーム

POS.	CODE	DESCRIPTION	QTY	START DATE	END DATE	VALIDITY	NOTES
1	28040431A	インジェクター	2	10/11/2014			
2	77210852C	スクリュー	4	10/11/2014			
3	13510421A	エアファネル	2	10/11/2014			
4	77156408B	スクリュー TCEIF M5X14	2	10/11/2014			
5	80110431A	インテークマニホールド	2	10/11/2014			
6	77510691BA	スクリュー	8	10/11/2014			
7	59020411A	コンプリートパイプセット	1	14/09/2015			
8	28220961A	スロットルボディ一式	2	10/11/2014			
9	74141871A	クランプ 60-80 MM	2	10/11/2014			
10	85042131A	クリップ	2	10/11/2014			
11	5101A661B	インジェクション配線	1	14/09/2015			

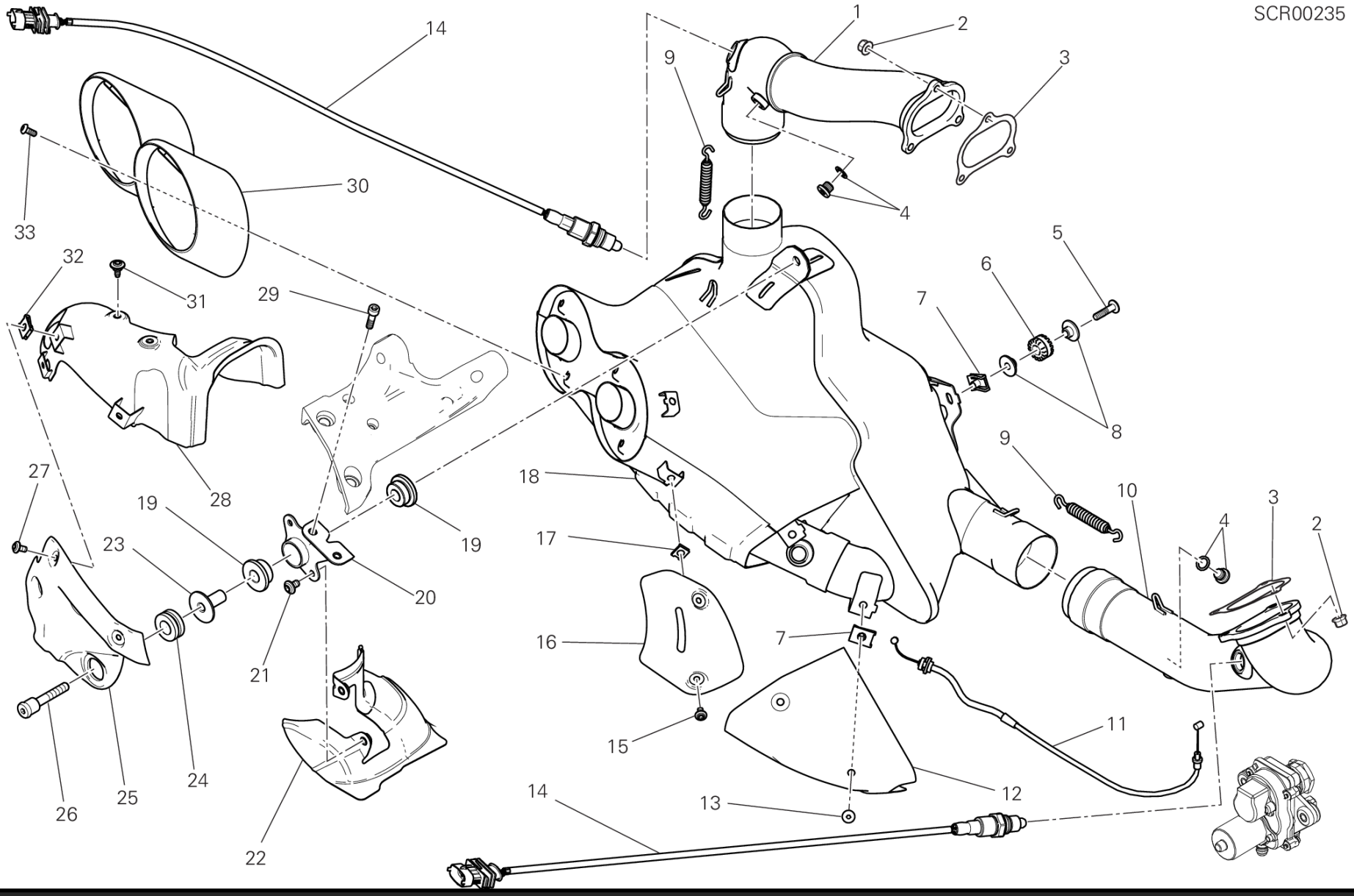
SCR00235
1
2
3
4
5
6
7
8
9
10
11
12
13
14
15
16
17
18
19
20
21
22
23
24
25
26
27
28
29
30
31
32
33

POS.	CODE	DESCRIPTION	QTY	START DATE	END DATE	VALIDITY	NOTES
1	57114613A	バーチカルヘッドエキゾーストマニホールド	1	19/01/2016			
2	74810241A	ナット	6	14/09/2015			
3	79010211A	エキゾーストガスケット	2	14/09/2015			
4	78020011A	キャップセット	2				
5	77240463C	SCREW TBEIF M6X25	1	14/09/2015			
6	76410241A	耐震ラバー	1	16/09/2015			
7	85040381A	クイックファスナー	4	24/11/2015			
8	71310821A	スペーサー	2	14/09/2015			
9	79910485A	SPRING EXHAUST , LONG	2	14/09/2015			
10	57014612A	ホリゾンタルヘッドエキゾーストマニホールド	1	14/09/2015			
11	73210531B	CABLE, EXHAUST VALVE	1	14/09/2015			
12	4601D582A	COVER サイレンサー	1	14/09/2015			
13	77210893B	スクリュー	3	14/09/2015			
14	55214491B	ラムダセンサー	2	14/09/2015			
15	77244173B	スクリュー	2	14/09/2015			
16	46110371AA	HEAT GUARD	1	14/09/2015			
17	85040471A	クイックファスナー M5	2	23/11/2015			
18	57314011C	サイレンサー	1	24/11/2015		XST:AUS,EUR,FRA,JAP	EU
19	76411401A	耐震ラバー	2	14/09/2015			
20	57610921C	サイレンサーマウント	1	14/09/2015			
21	77244303B	スクリュー M6X10	2	14/09/2015			
22	46110421B	HEAT GUARD サイレンサー	1	25/01/2016			
23	71210571AA	スペーサー	1	14/09/2015			
24	76410641A	耐震ラバー	1	14/09/2015			
25	46110411AA	HEAT GUARD VERTICAL	1	14/09/2015			
26	7791A271AA	専用スクリュー	1	14/09/2015			
27	77244163B	SCREW M5X10	3	14/09/2015			
28	46110401A	HEAT GUARD VERTICAL UPPER	1	14/09/2015			
29	77150688B	SCREW M6X22	2	14/09/2015			
30	57314101B	コンベヤ サイレンサー	1	24/11/2015			
31	77211131A	SCREW M5X9	2	14/09/2015			
32	85040551A	クイックファスナー	3	14/09/2015			
33	72050173C	スクリューM5X12	4	24/11/2015			

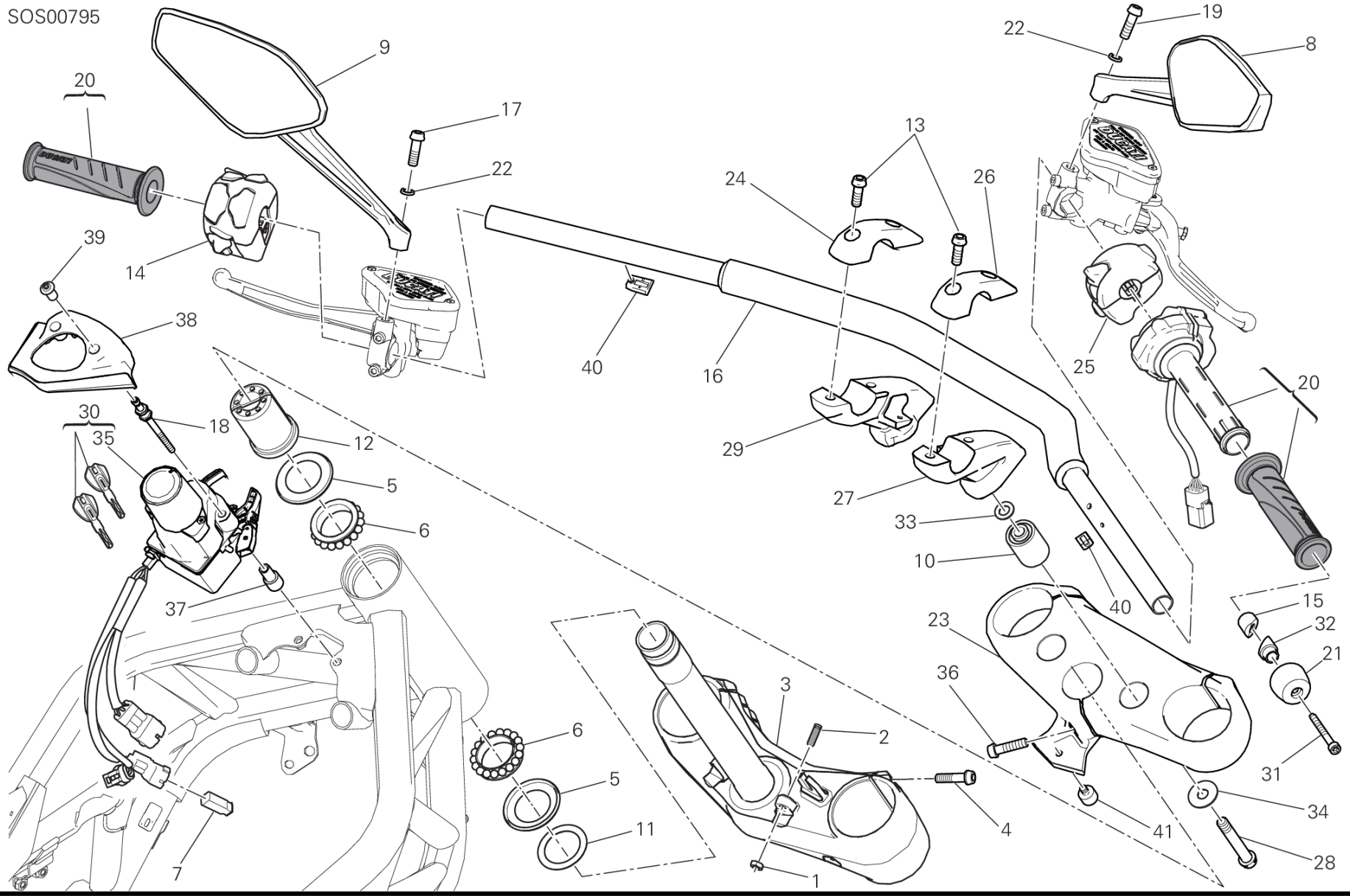
SOS00795
9
20
17
22
39
14
38
30
35
18
12
5
6
37
7
6
5
11
3
2
4
1
40
16
24
13
26
29
27
33
10
22
19
8
25
20
40
15
32
21
23
36
31
34
41
28

DRAWING 021 - ハンドルバー [MOD:XDIAVEL]

GROUP フレーム

POS.	CODE	DESCRIPTION	QTY	START DATE	END DATE	VALIDITY	NOTES
1	74750071A	ナット	2	05/06/2012			
2	77850281A	THREADED DOWEL STEI M8X25	2	09/09/2015			
3	34220872AA	STEERING HEAD BASE (Unit)	1	09/09/2015			
4	77156688B	スクリュー TCEIF M6X22X18	6	09/09/2015			
5	93010041B	オイルシール	2	05/06/2012			
6	70241231A	BEARING, STEERING NTN SF07A17P	2	19/01/2012			
7	87210641A	CAP, CONNECTOR	1	19/01/2012			
8	52340242AC	右ミラー ブラック	1	15/12/2014			
9	52340252AC	左ミラー ブラック	1	15/12/2014			
10	70010541A	ハンドルバーサイレントブロック	2	05/06/2012			
11	85211031A	ワッシャー	1	05/06/2012			
12	70310441A	リングナット	1	19/01/2012			
13	77157248B	スクリュー TCEIF M8X22	4	12/11/2015			
14	65110231A	LEFT SWITCH	1	12/11/2015			
15	71112791A	ブッシュ	2	14/09/2015			
16	36011912AW	ハンドルバー	1	12/11/2015			
17	77113731A	SCREW TCEIF M8X25, LEFT THREAD	1	19/01/2012			
18	7791A111AA	専用スクリュー	2	14/09/2015			
19	77113741A	スクリュー TCEIF M8X25	1	19/01/2012			
20	66020101B	スロットルコントロール (Unit)	1	12/11/2015			
21	15310072B	ハンドルバー カウンターフェイス	2	19/01/2012			
22	46210021A	スプリングワッシャー 8 MM	2	19/01/2012			
23	34111141AA	ステアリングヘッド	1	12/11/2015			
24	36011851AA	アッパーハンドルバーブラケット LEFT	1	12/11/2015			
25	65010221A	RIGHT SWITCH	1	12/11/2015			
26	36011861AA	アッパーハンドルバーブラケット RIGHT	1	12/11/2015			
27	36011881AA	ロアハンドルバーブラケット RIGHT	1	12/11/2015			
28	77113941A	SCREW TCEIF M10X1.25X65 8.8	2	06/10/2010			
29	36011871AA	ロアハンドルバーブラケット LEFT	1	12/11/2015			
30	59821821B	HANDS FREE 868 MHZ KIT	1	09/11/2015		PLT:DB10;DFR:N;XST:EUR,AU	EU
	59821831B	KIT HANDS FREE 315 MHZ	1	09/11/2015		XST:JAP	JAP
31	77150763B	SCREW TCEI M6X55 UNI5931 8.8	2	19/01/2012			
32	71011451A	ブッシュ	2	14/09/2015			
33	85250401A	ワッシャー 10.5X18X1.6	2	05/06/2012			
34	85210491B	ワッシャー 10.5X28X1.5	2	05/06/2012			

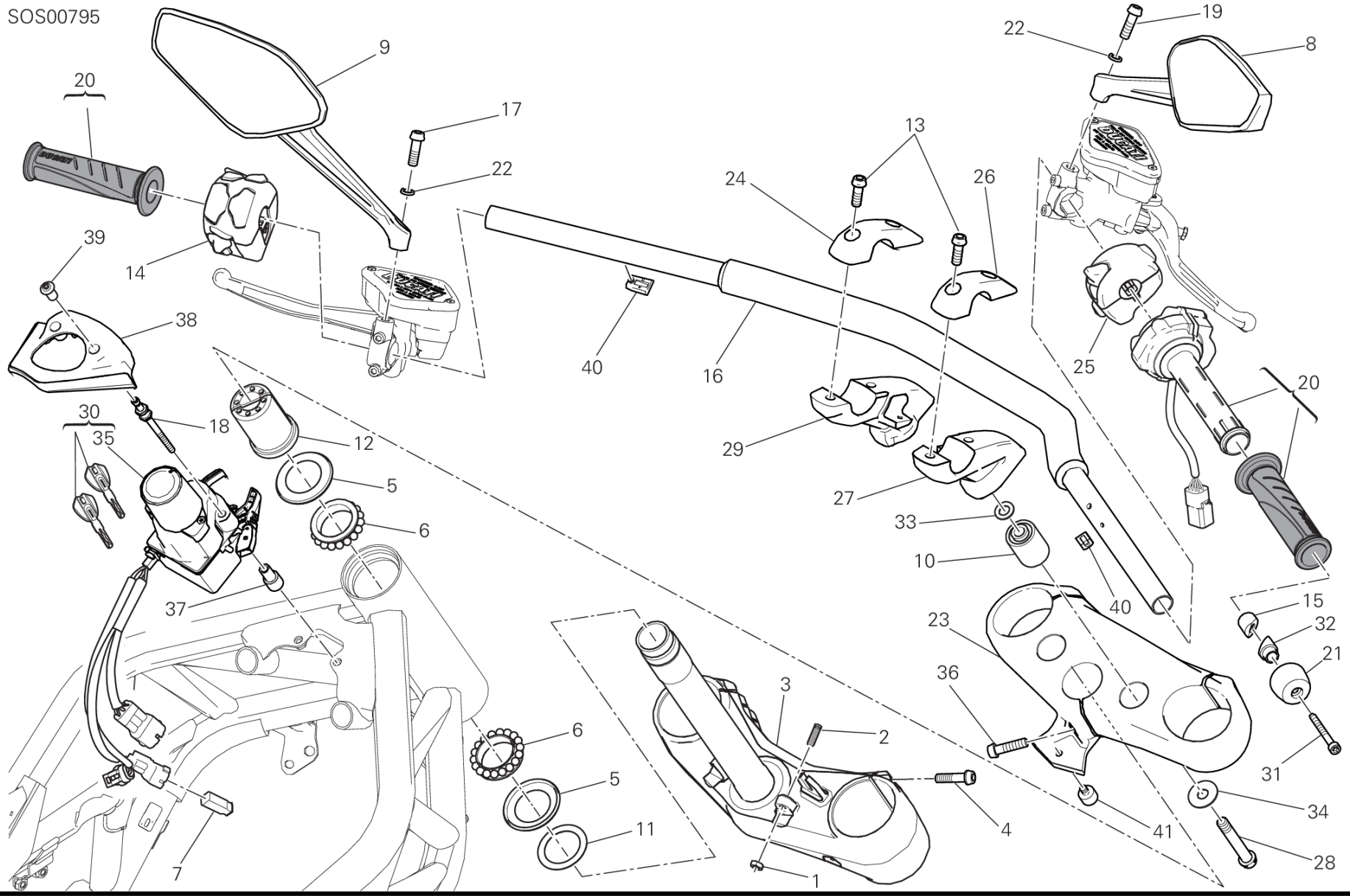
SOS00795
9
20
17
22
39
14
38
30
35
18
12
5
6
37
7
6
5
11
3
2
4
1
40
16
24
13
26
29
27
33
10
22
19
8
25
20
40
15
32
21
23
36
31
34
41
28

POS.	CODE	DESCRIPTION	QTY	START DATE	END DATE	VALIDITY	NOTES
35	38510771B	SWITCH HANDS FREE 868 MHZ	1	09/11/2015		PLT:DB10;DFR:N;XST:FRA,EU	EU
	38510791B	SWITCH HANDS FREE 315 MHZ	1	09/11/2015		XST:JAP	JAP
36	7715727BF	スクリュー	3	14/09/2015			
37	71614914AA	スペーサー	2	14/09/2015			
38	24715521A	COVER HANDSFREE	1	14/09/2015			
39	75011491A	ナット	2	14/09/2015			
40	83040071A	クリップ	2	12/11/2015			
41	82113291B	ピン	1	12/11/2015			

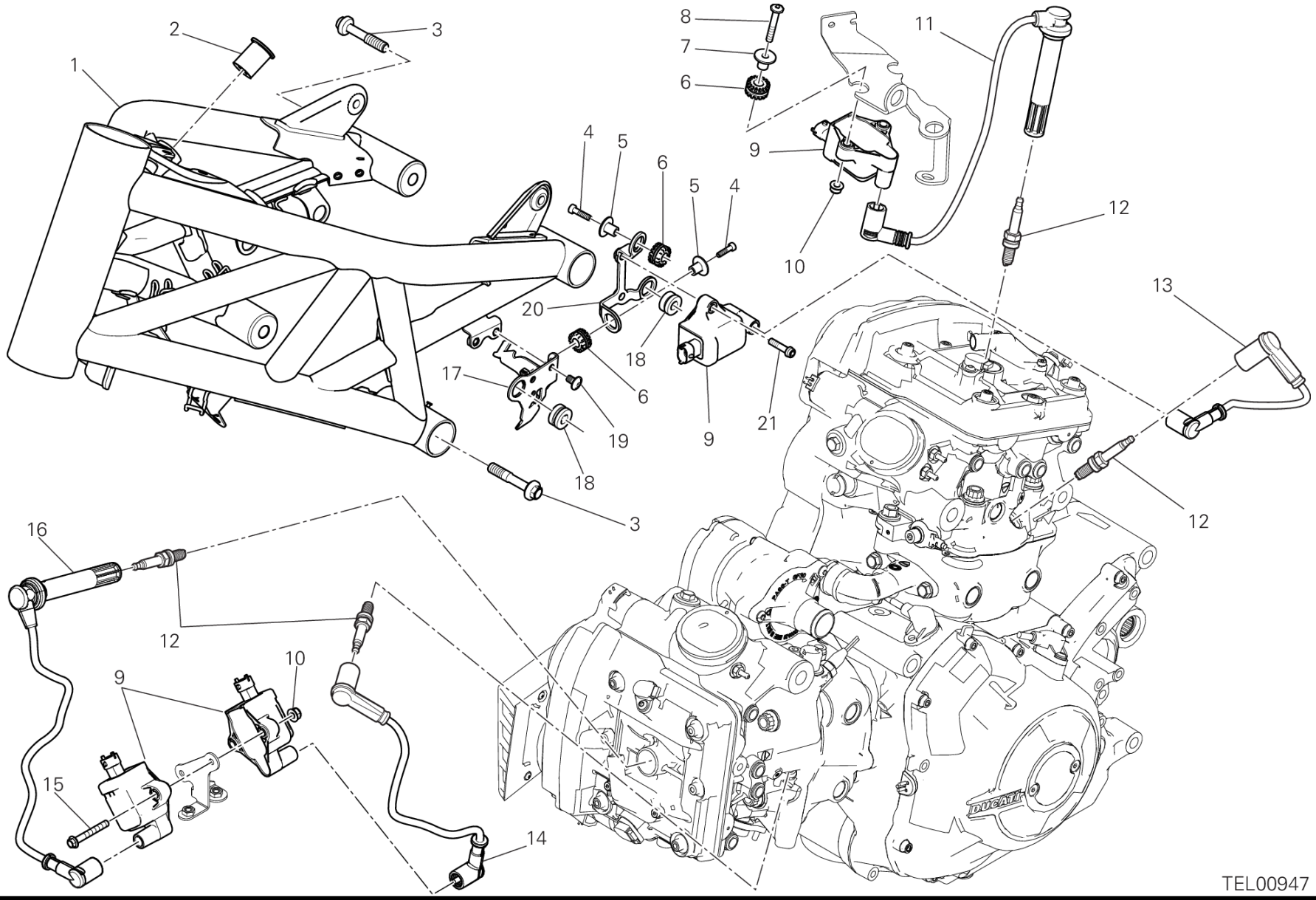
1
2
3
4
5
6
7
8
9
10
11
12
13
14
15
16
17
18
19
20
21
TEL00947

DRAWING 022 - フレーム [MOD:XDIAVEL]

GROUP フレーム

POS.	CODE	DESCRIPTION	QTY	START DATE	END DATE	VALIDITY	NOTES
1	47012884AA	フレーム	1	14/09/2015			
2	76410501A	ラバー	2	14/09/2015			
3	77919841AA	専用スクリュー	4	14/09/2015			
4	77354743B	SCREW TCEIR M5X20 DIN6912 8.8	2	14/09/2015			
5	71611641AA	スペーサー	2	03/09/2015			
6	76410241A	耐震ラバー	4	03/09/2015			
7	71610061A	スペーサー	2	14/09/2015			
8	77240508C	スクリュー	2	24/09/2015			
9	38040251A	イグニッションコイル	4	03/09/2015			
10	74941113B	ナット	4	14/09/2015			
11	67110701B	バーチカルヘッドスパークプラグケーブル LONG	1	14/09/2015			
12	67040451A	スパークプラグ NGK MAR9A-J	4	16/03/2015			
13	67110711A	バーチカルヘッドスパークプラグケーブル SHORT	1	14/09/2015			
14	67110731B	ホリゾンタルヘッドスパークプラグケーブル SHORT	1	14/09/2015			
15	77253387C	スクリュー	2	14/09/2015			
16	67110721C	ホリゾンタルヘッドスパークプラグケーブル LONG	1	14/09/2015			
17	8301E001BA	BRACKET, CONNECTOR LEFT	1	14/09/2015			
18	76410641A	耐震ラバー	4	03/09/2015			
19	77211021A	スクリュー TBEIF M6X10	2	14/09/2015			
20	8301E061AA	BRACKET, COIL LEFT	1	03/09/2015			
21	77156698B	スクリュー TCEIF M6X25	2	03/09/2015			

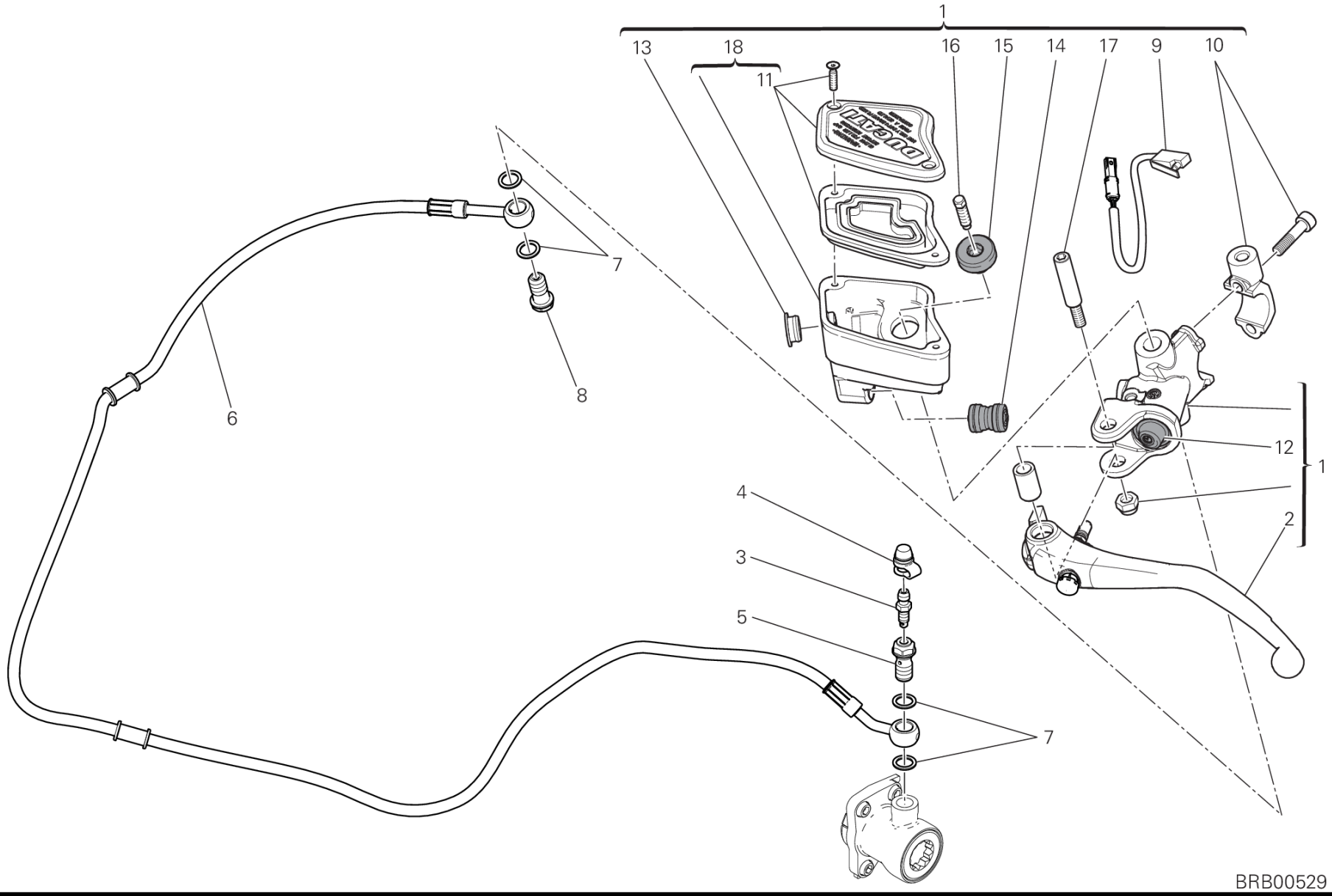
1
13
18
16
15
14
17
9
10
11
7
6
8
12
1
2
4
3
5
7
BRB00529

DRAWING 023 - クラッチマスターシリンダー [MOD:XDIAVEL]

GROUP フレーム

POS.	CODE	DESCRIPTION	QTY	START DATE	END DATE	VALIDITY	NOTES
1	63040543AB	クラッチマスターシリンダー	1	06/05/2010			
2	63140341A	クラッチレバー	1	07/02/2011			
3	18710021A	ドレインバルブ	1	06/05/2010			
4	61240052A	ダストガード (SACCHETTO Q.tà 20)	1	01/10/2010			
5	77913971A	ブレーキホースジョイントスクリュー	1	06/05/2010			
6	63210811A	HOSE, CLUTCH	1	23/11/2015			
7	85250241A	ワッシャー 10X14X1	4	06/05/2010			
8	77913662AB	ブレーキホースジョイントスクリュー	1	06/05/2010			
9	53910371B	MICROSWITCH	1	23/11/2015			
10	62640641A	クラッチマスターシリンダーブラケット	1	07/02/2011			
11	69926231A	プラグ	1	21/01/2015			
12	61240391A	ダストカバー	1	07/02/2011			
13	62640761A	オイルレベル点検窓	1	07/02/2011			
14	62640771A	ジョイント	1	07/02/2011			
15	77140141A	スクリュー TCEIF	1	07/02/2011			
16	61240231A	ポンプブリーザープラグ	1				
17	62640561A	レバースクリュー	1	07/02/2011			
18	58540191A	フューエルタンク	1				

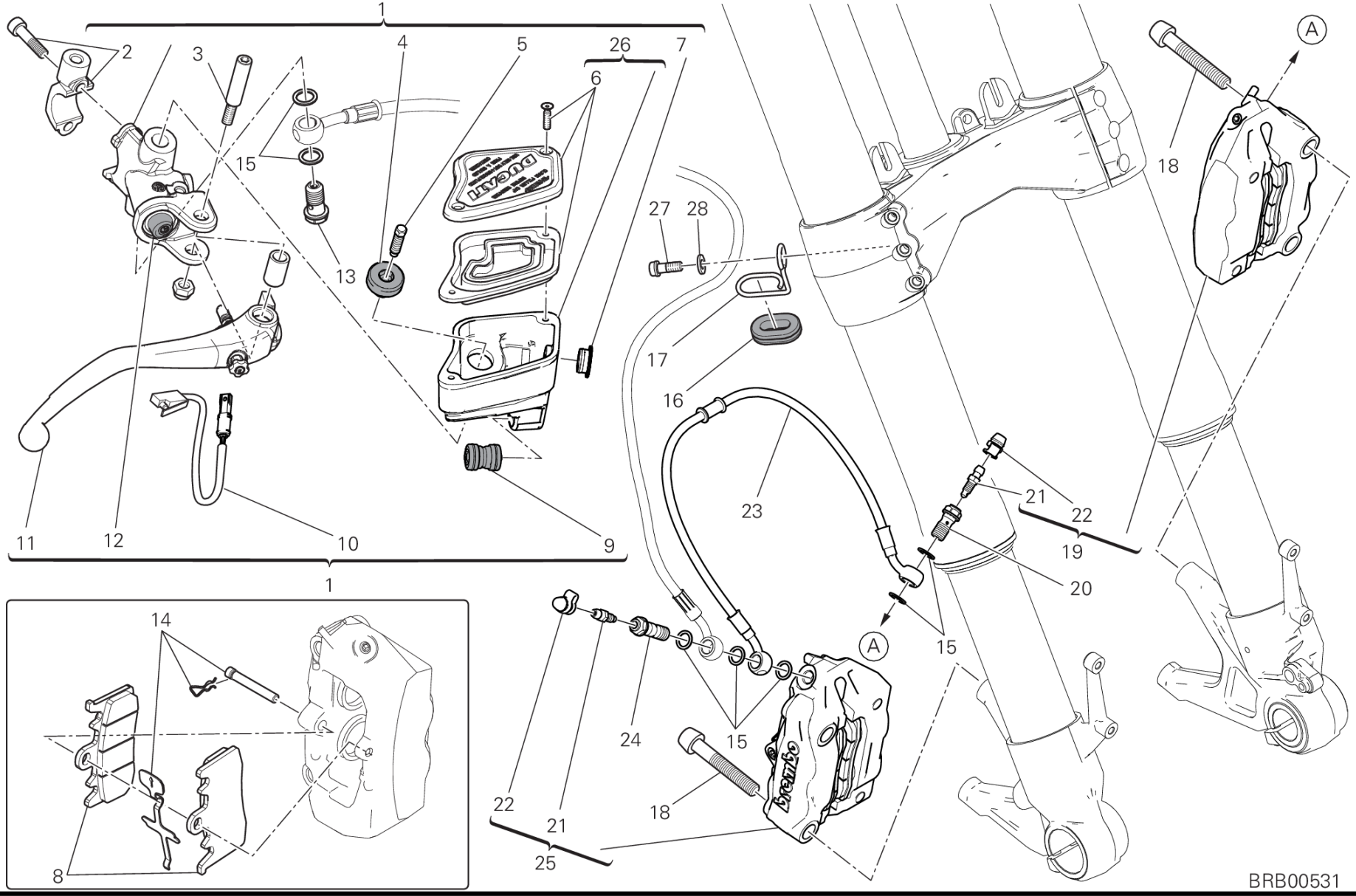
1
2
3
4
5
26
7
6
15
13
27
28
17
16
18
A
23
21
22
19
20
15
11
12
10
9
1
14
8
A
24
15
22
21
25
18
BRB00531

DRAWING 024 - フロントブレーキシステム [MOD:XDIAVEL]

GROUP フレーム

POS.	CODE	DESCRIPTION	QTY	START DATE	END DATE	VALIDITY	NOTES
1	62441023A	フロントブレーキポンプ	1	24/09/2015			
2	62640671A	ブレーキシリンダーブラケット	1				
3	62640561A	レバースクリュー	1	07/02/2011			
4	77140141A	スクリュー TCEIF	1	07/02/2011			
5	61240231A	ポンプブリーザープラグ	1				
6	69926231A	プラグ	1	21/01/2015			
7	62640761A	オイルレベル点検窓	1	07/02/2011			
8	61341021A	フロントブレーキパッドセット	1	01/07/2012			
9	62640771A	ジョイント	1	07/02/2011			
10	53940831A	MICROSWITCH	1	10/12/2015			
11	63140331A	フロントブレーキレバー	1	07/02/2011			
12	61240391A	ダストカバー	1	07/02/2011			
13	77914151A	ブレーキホースジョイントスクリュー	1	24/12/2009			
14	61240511A	SPARE PIN AND SPRING	1	01/07/2012			
15	85250241A	ワッシャー 10X14X1	7	24/12/2009			
16	75810541B	ラバー	1	17/12/2015			
17	88110741A	ホースガイドリング	1	17/12/2015			
18	77915111B	スクリュー	4	14/09/2015			
19	61041291C	左フロントブレーキキャリパー	1	24/09/2015			
20	77913971A	ブレーキホースジョイントスクリュー	2	24/09/2015			
21	18710021A	ドレインバルブ	2	24/09/2015			
22	61240052A	ダストガード (SACCHETTO Q.tà 20)	2	01/10/2010			
23	61810861A	フロントブレーキホース	1	24/09/2015			
24	77914651A	ブレーキホースジョイントスクリュー	1				
25	61041301C	右フロントブレーキキャリパー	1				
26	58540281A	フューエルタンク	1	10/12/2015			
27	77110391A	スクリュー TCEIF M6X16	1	19/01/2012			
28	85211761A	ワッシャー 6.4X12.5X1.6	1	19/01/2012			

BRB00527

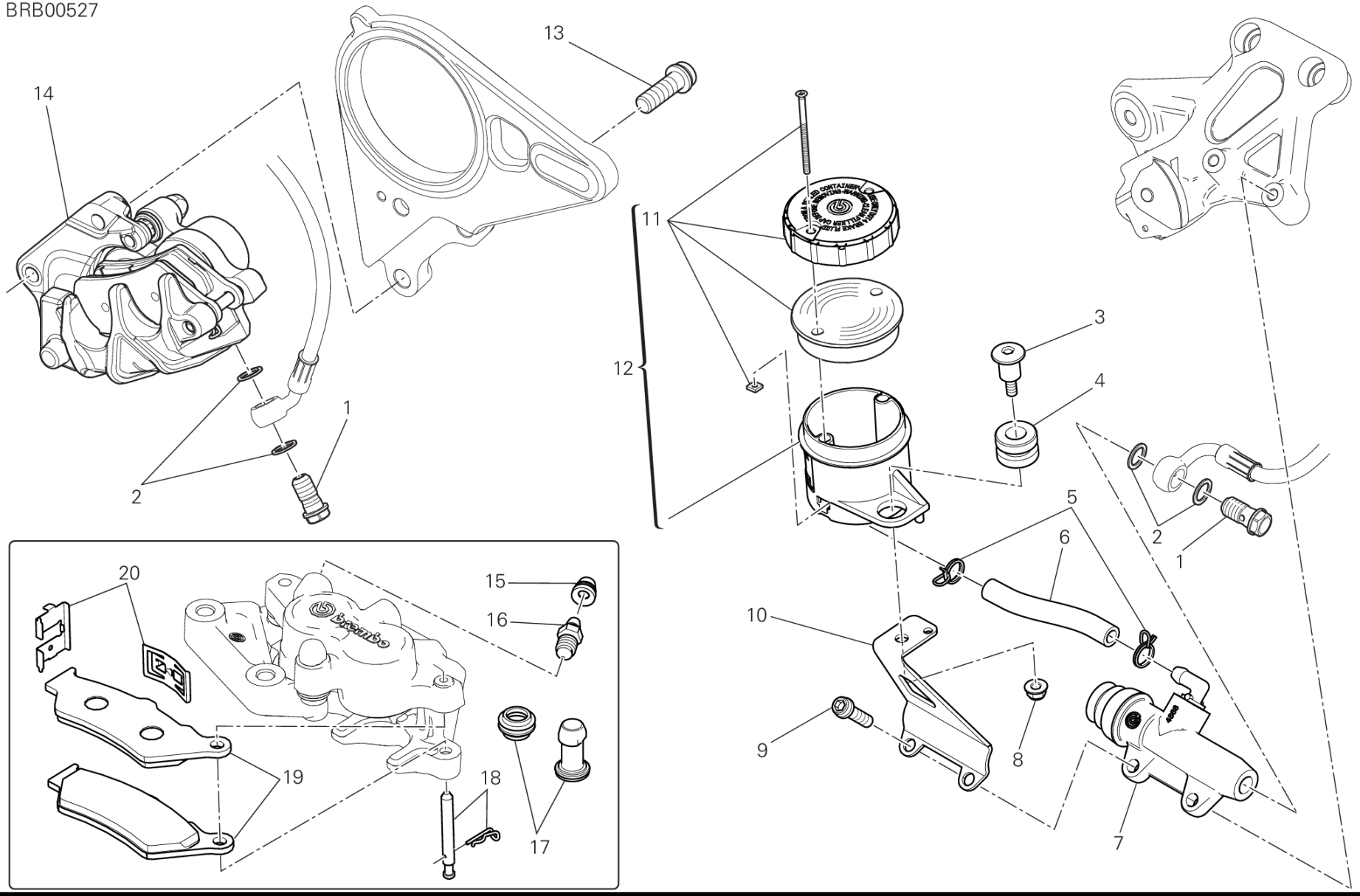

DRAWING 025 - リアブレーキシステム [MOD:XDIAVEL]

GROUP フレーム

POS.	CODE	DESCRIPTION	QTY	START DATE	END DATE	VALIDITY	NOTES
1	77913662AB	ブレーキホースジョイントスクリュー	6	24/09/2015			
2	85250241A	ワッシャー 10X14X1	4	24/09/2015			
3	77910921A	スクリュー	1	14/09/2015			
4	037072020	サイレントブロック	1	14/09/2015			
5	74140431A	クランプ	2	24/09/2015			
6	87711432B	ホース	1	24/09/2015			
7	62540341A	リアブレーキシリンダー	1	24/09/2015			
8	74810351B	ナット	1	14/09/2015			
9	77156683B	スクリュー	2	14/09/2015			
10	8301E281AA	BRACKET, RESERVOIR TANK	1	14/09/2015			
11	800068490	ブレーキフルードタンクキャップ	1				
12	58540221A	ブレーキフルードタンク	1	24/09/2015			
13	77159338B	SCREW TCEIF M10X1.25X30 8.8	2	14/09/2015			
14	61140371B	リアブレーキキャリパー	1	24/09/2015			
15	61240081A	ダストガードキャップ	1	01/10/2010			
16	63140281A	ドレイン	1	01/10/2010			
17	61240301A	ダストカバー	1	01/10/2010			
18	61240321A	ブレーキパッドピン	1	01/10/2010			
19	61340941A	リアブレーキパッドセット	1	01/10/2010			
20	61240481A	ブレーキパッドスプリング	1	01/10/2010			

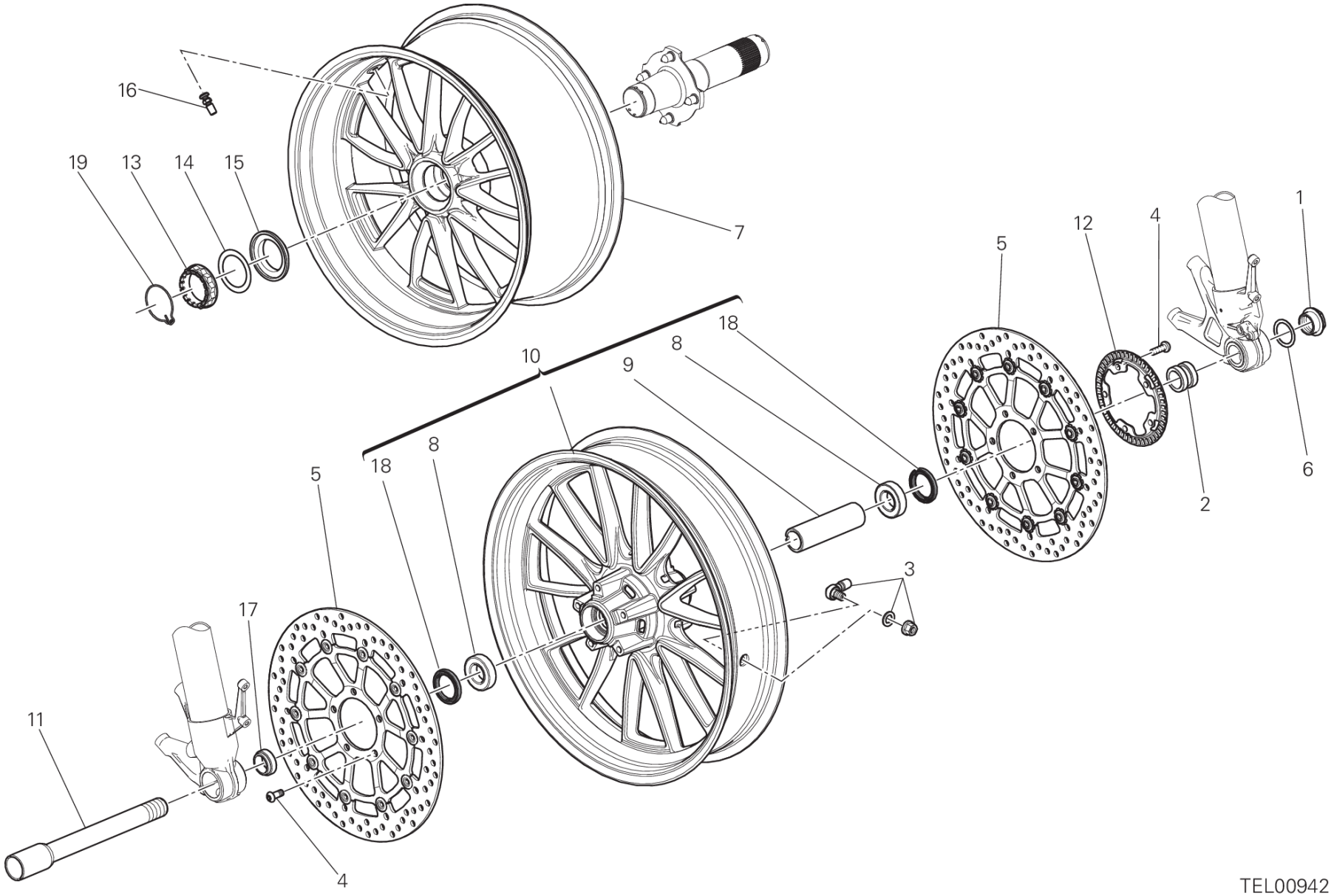
16
19
13
14
15
7
1
4
12
5
18
8
10
9
8
18
5
6
2
3
17
11
4
TEL00942

DRAWING 026 - ホイール [MOD:XDIAVEL]

GROUP フレーム

POS.	CODE	DESCRIPTION	QTY	START DATE	END DATE	VALIDITY	NOTES
1	74810651A	ナット	1	19/01/2012			
2	71311973A	左スペーサー	1	19/01/2012			
3	49720041A	チューブレスタイヤバルブ	1	26/10/2012			
4	72010513C	スクリュー	10	26/10/2012			
5	49241011A	フロントブレーキディスク	2	19/01/2012			
6	85212221A	ワッシャー 30X40X1	1	19/01/2012			
7	50211871AA	リアホイールリム	1	08/07/2015			
8	70250621A	ベアリング	2	24/12/2009			
9	71413221A	ベアリングインナースペーサー	1	24/12/2009			
10	50122061AA	フロントホイールリム	1	08/07/2015			
11	81910691A	フロントホイールシャフト	1	19/01/2012			
12	50410051A	FRONT PHONIC WHEEL	1	19/01/2012			
13	75011391A	ナット	1	19/01/2012			
14	85212211A	ワッシャー 48.5X65X0.5	1	19/01/2012			
15	71413231AA	SPACER	1	19/01/2012			
16	49720031A	チューブレスタイヤバルブ	1	01/01/2009			
17	71311961A	右スペーサー	1	19/01/2012			
18	93041501A	オイルシール	2	24/12/2009			
19	75910222A	リテーナー	2	19/01/2012			

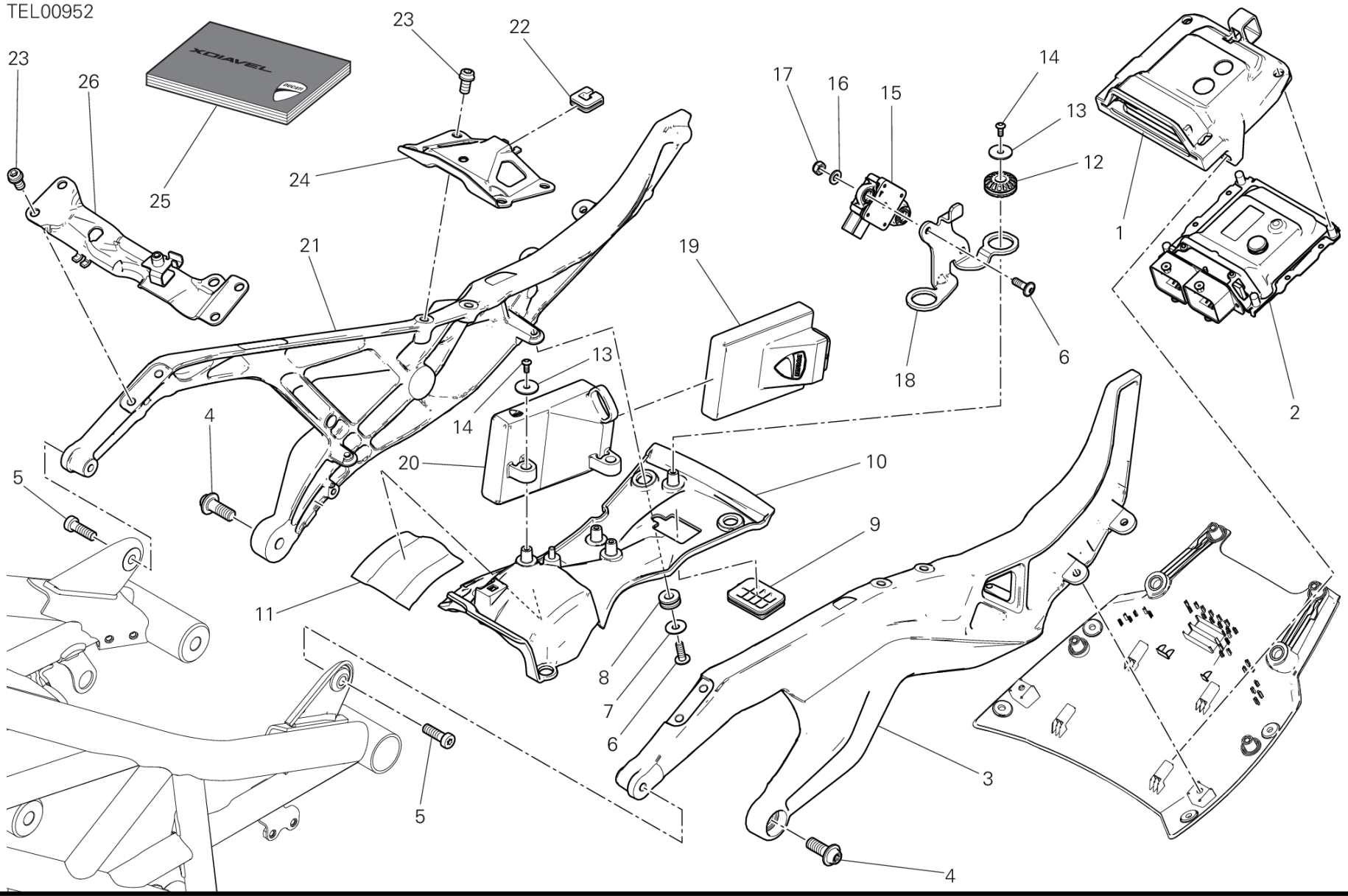
TEL00952
XDIAVEL
23
26
25
23
22
24
21
19
17
16
15
14
13
12
1
18
6
2
4
13
14
20
10
5
9
11
8
7
6
3
5
4

DRAWING 027 - リアサブフレーム [MOD:XDIAVEL]

GROUP フレーム

POS.	CODE	DESCRIPTION	QTY	START DATE	END DATE	VALIDITY	NOTES
1	86612181A	ラバーマウント インジェクションコントロールユニット	1				
2	28642701A	インジェクションコントロールユニット	1	14/09/2015		PLT:DB10;DFR:N;XST:EUR,AU	EUR-AUS-TWN-BRA-THA-CHN
	28642701E	インジェクションコントロールユニット	1	01/12/2015		XST:FRA	FRA
	28642701F	インジェクションコントロールユニット	1	14/09/2015		XST:JAP	JAP
3	47110681AA	REAR FRAME L.H.	1	14/09/2015		MOD:XDIAVEL	XDIAVEL
4	77919821AA	専用スクリュー	2	14/09/2015			
5	77340281A	スクリュー	2	14/09/2015			
6	77240438C	スクリュー TBEIF M6X18	6	14/09/2015			
7	85250091A	ワッシャー 6.4X18X1	4	14/09/2015			
8	76410841B	ラバー	4	19/10/2015			
9	87211141A	プラグ	1	14/09/2015			
10	4601D433A	COVER LOWER	1	19/10/2015			
11	4601E271A	THERMOREFLECTING PROTECTION	1	19/11/2015			
12	76411361A	耐震ラバー	2	19/10/2015			
13	85241711A	WASHER 5.3X20X1.5	4	19/10/2015			
14	77440061A	SCREW, TAPPING 4.5X16	4	19/10/2015			
15	38540072A	PIATTAFORMA INERZIALE	1	19/10/2015			
16	85211761A	ワッシャー 6.4X12.5X1.6	2	19/10/2015			
17	74941333B	ナット	2	19/10/2015			
18	8301E091AA	ブラケット PIATTAFORMA INERZIALE	1	19/10/2015			
19	38510601E	BLACKBOX UNIT	1	19/10/2015			
20	86612171A	ラバーマウント BLACKBOX UNIT	1	19/10/2015			
21	47110691AA	REAR FRAME R.H.	1	14/09/2015		MOD:XDIAVEL	XDIAVEL
22	76412341A	ラバー	1	14/09/2015			
23	77157203B	SCREW TCEIF M8X14 8.8	8	14/09/2015			
24	47110632BA	PLATE, REAR FRAME	1	14/09/2015			
25	91373081A	オーナーズマニュアル	1	29/10/2014		XST:AUS,EUR	DEU-FRA-GBR-ITA
	91373081B	オーナーズマニュアル	1			XST:EUR,JAP	ESP-FRA-GBR-JPN
	91373081C	オーナーズマニュアル	1			XST:EUR	ESP-GRC-PRT
	91373081D	オーナーズマニュアル	1			XST:EUR,ROK	FRA-NLD-KOR-GBR-CHN
	91373081E	オーナーズマニュアル	1			XST:EUR	DNK-FIN-NOR-SWE
	91373081F	オーナーズマニュアル	1			XST:EUR	CZE-POL-SVK-SLO
	91373081G	オーナーズマニュアル	1			XST:EUR	BGR-HUN-ROU-RUS
	91373081L	オーナーズマニュアル	1			XST:EUR	BRA

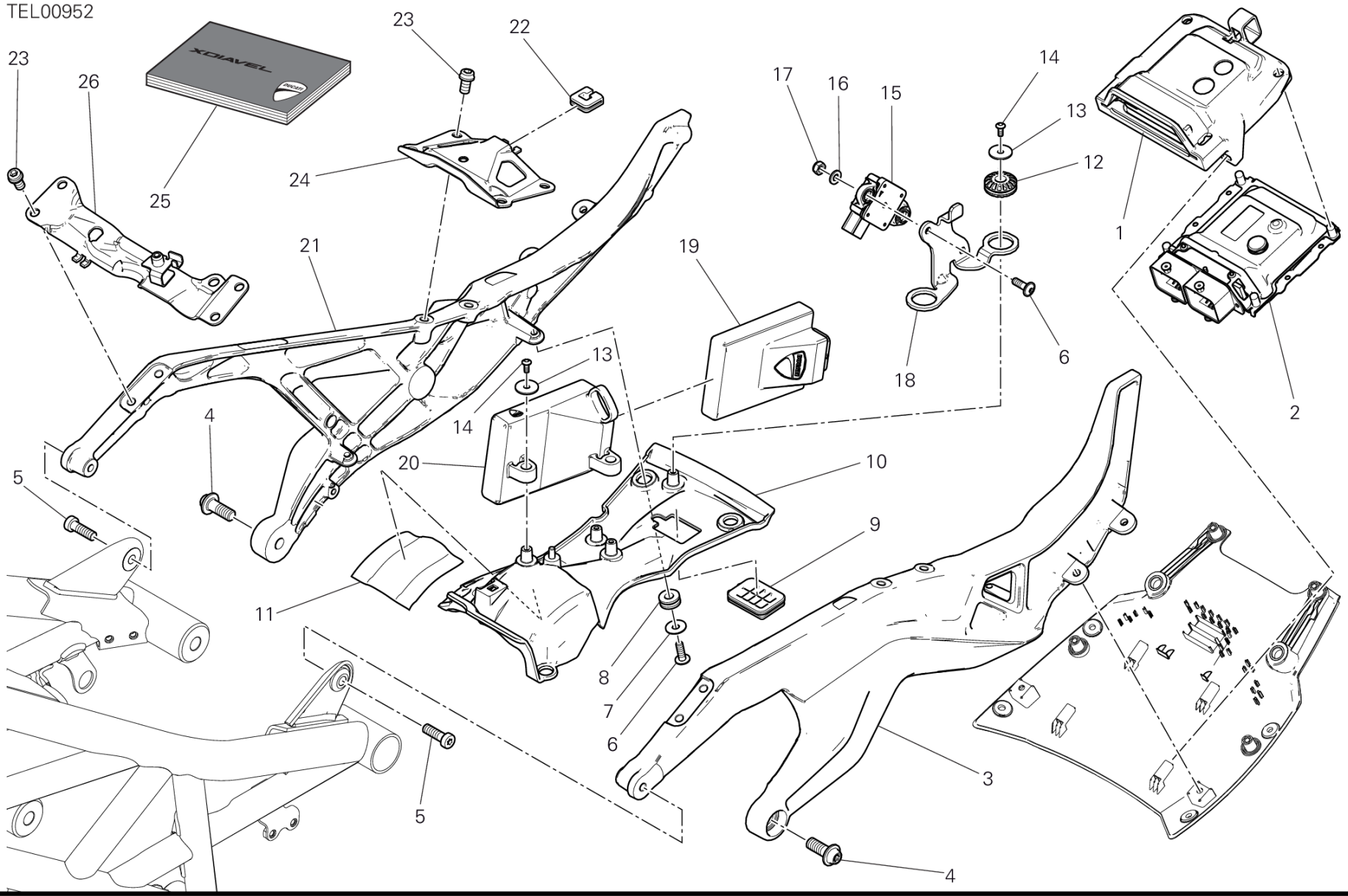
TEL00952
XDIAVEL
23
26
25
23
22
24
21
19
17
16
15
14
13
12
1
18
6
2
4
13
14
20
10
5
9
11
8
7
6
3
5
4

POS.	CODE	DESCRIPTION	QTY	START DATE	END DATE	VALIDITY	NOTES
26	8301D931AA	BRACKET FRONT	1	14/09/2015			

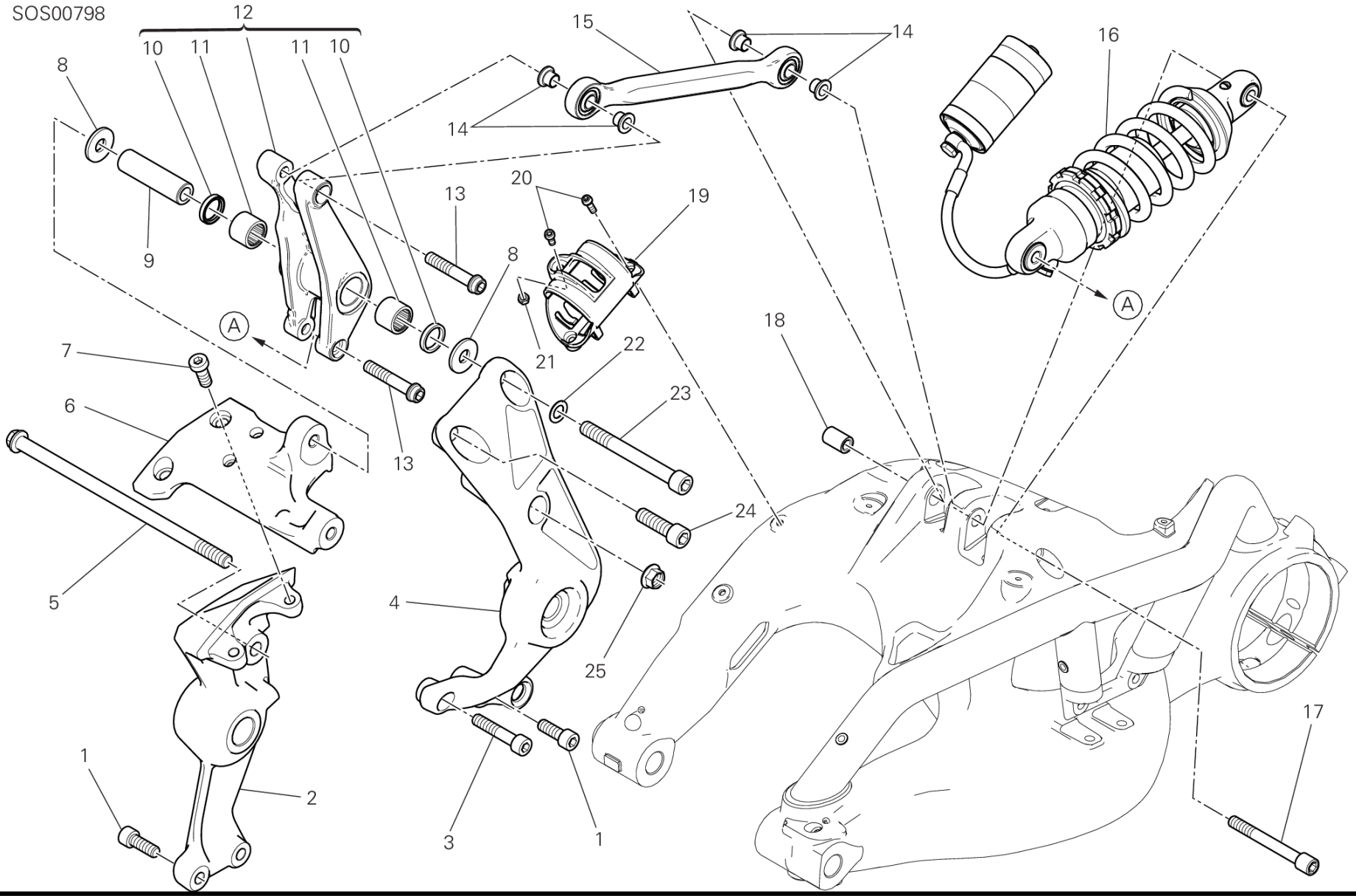
SOS00798
12
10
11
11
10
8
9
15
14
14
16
13
20
19
8
21
A
A
7
6
22
23
18
13
24
5
4
25
17
1
2
3
1

DRAWING 028 - リアショックアブソーバー [MOD:XDIAVEL]

GROUP フレーム

POS.	CODE	DESCRIPTION	QTY	START DATE	END DATE	VALIDITY	NOTES
1	77151558B	スクリュー	3	14/09/2015			
2	47110591AB	PLATE R.H.	1	27/10/2015		MOD:XDIAVEL	XDIAVEL
3	7715160BF	スクリュー M10X50	1	14/09/2015			
4	47110581BB	PLATE L.H.	1	16/09/2015		MOD:XDIAVEL	XDIAVEL
5	77912131A	スクリュー	1	14/09/2015			
6	47110601AB	プレート	1	14/09/2015		MOD:XDIAVEL	XDIAVEL
7	77351548C	スクリュー M10X25	2	14/09/2015			
8	85213841AA	ワッシャー	2	14/09/2015			
9	71510071B	スペーサー	1	14/09/2015			
10	93041271A	SEAL RING 20X26X4	2	23/11/2015			
11	70140381A	ニードルベアリング	2	23/11/2015			
12	37221862AA	リアサスペンションロッカーアーム (Unit)	1	15/12/2015			
13	77159388B	スクリュー TCEIF M10X55X1.25	2	14/09/2015			
14	71011321A	ブッシュ 10X18X11	4	14/09/2015			
15	37220851A	ROD	1	14/09/2015			
16	36521471B	リアショックアブソーバー	1	14/09/2015			
17	77110161A	スクリュー	1	14/09/2015			
18	75011171A	専用ナット	1	14/09/2015			
19	8291E961A	TANK SUPPORT	1	14/09/2015			
20	77156413B	スクリュー TCEIF M5X16	3	14/09/2015			
21	74750111A	ナット M5	1	14/09/2015			
22	85213941AA	ワッシャー	1	14/09/2015			
23	77110641AA	専用スクリュー	1	14/09/2015			
24	7715186BF	スクリュー	1	14/09/2015			
25	74840021A	ナット M12	1	14/09/2015			

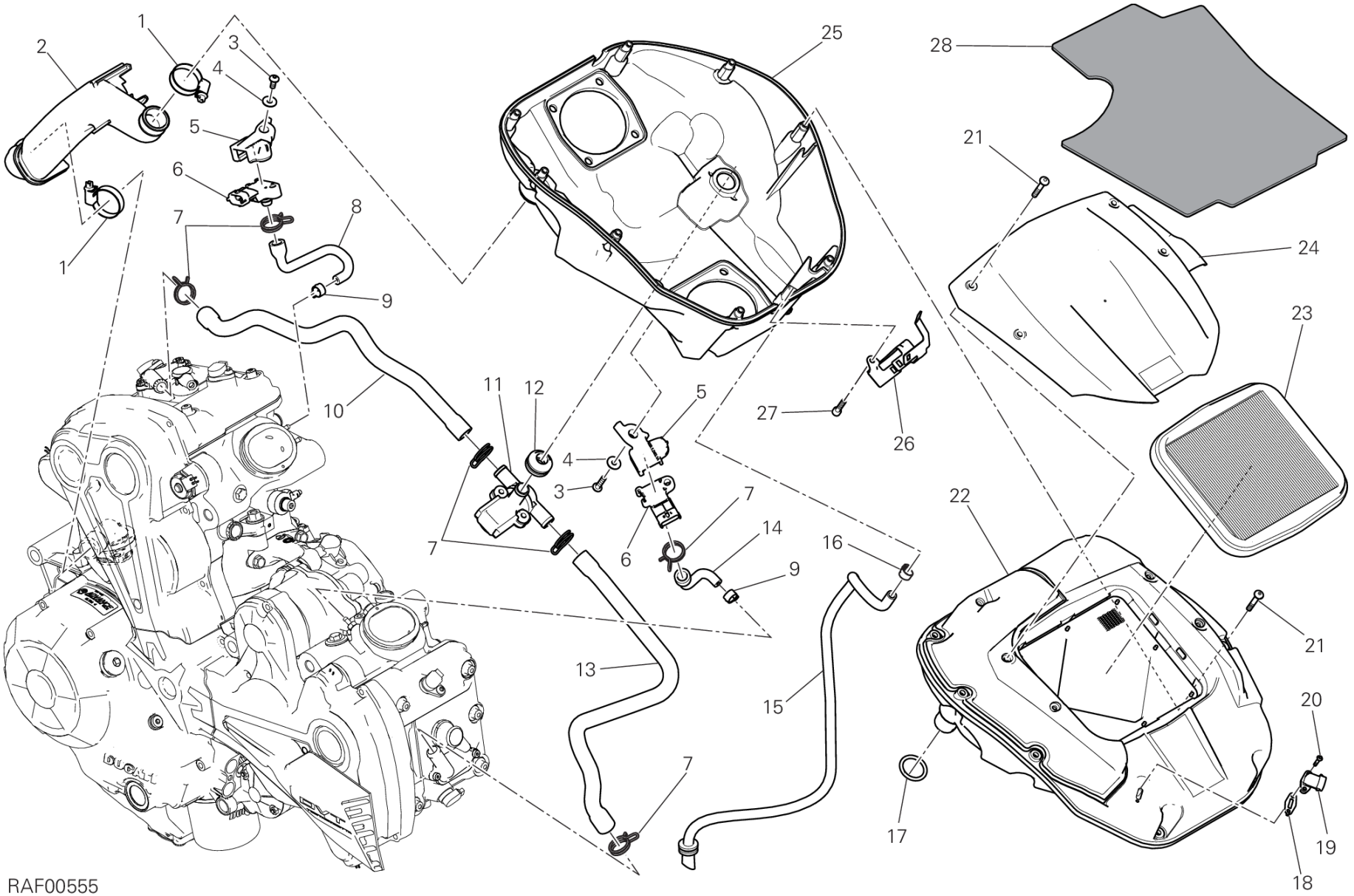
RAF00555

DRAWING 029 - インテーク [MOD:XDIAVEL]

GROUP フレーム

POS.	CODE	DESCRIPTION	QTY	START DATE	END DATE	VALIDITY	NOTES
1	74141861A	クランプ 20-32 MM	2	14/09/2015			
2	87611371B	HOSE, BLOW-BY	1	01/12/2015			
3	77440321A	スクリュー	2	14/09/2015			
4	85250311A	ワッシャー 5.3X15X1.2	2	14/09/2015			
5	8291D521A	ラバーマウント	2	14/09/2015			
6	55243161B	圧力センサー	2	14/09/2015			
7	74142251A	クランプ	6	14/09/2015			
8	59018181A	TUBE VERTICAL 圧力センサー	1	14/09/2015			
9	74141711A	クランプ 10-7 MM	1	14/09/2015			
10	80110631A	エアダクト Verticale	1	14/09/2015			
11	65540081A	ACTUATOR	1	14/09/2015			
12	76411621A	ラバー	1	14/09/2015			
13	80110641A	エアダクト Orizzontale	1	14/09/2015			
14	59018193A	TUBE HORIZONTAL 圧力センサー	1	14/09/2015			
15	59018211A	エアボックスドレインホース	1	14/09/2015			
16	74140651A	クランプ	1	14/09/2015			
17	88642451A	Oリング	1	14/09/2015			
18	78811041A	GASKET, COOLING WATER SENSOR	1	14/09/2015			
19	55240121A	気温センサー	1	14/09/2015			
20	77440183C	スクリュー	2	14/09/2015			
21	77440121A	スクリュー	12	14/09/2015			
22	44221751A	エアフィルターボックス UPPER	1	14/09/2015			
23	42610491A	エアフィルター	1	14/09/2015			
24	24612221A	COVER AIR BOX , UPPER	1	14/09/2015			
25	44213121A	エアフィルターボックス LOWER	1	14/09/2015			
26	8301D991AA	BRACKET, CONNECTOR	1	14/09/2015			
27	77156413B	スクリュー TCEIF M5X16	1	14/09/2015			
28	48611141A	消音パネル エアボックス	1	14/09/2015			

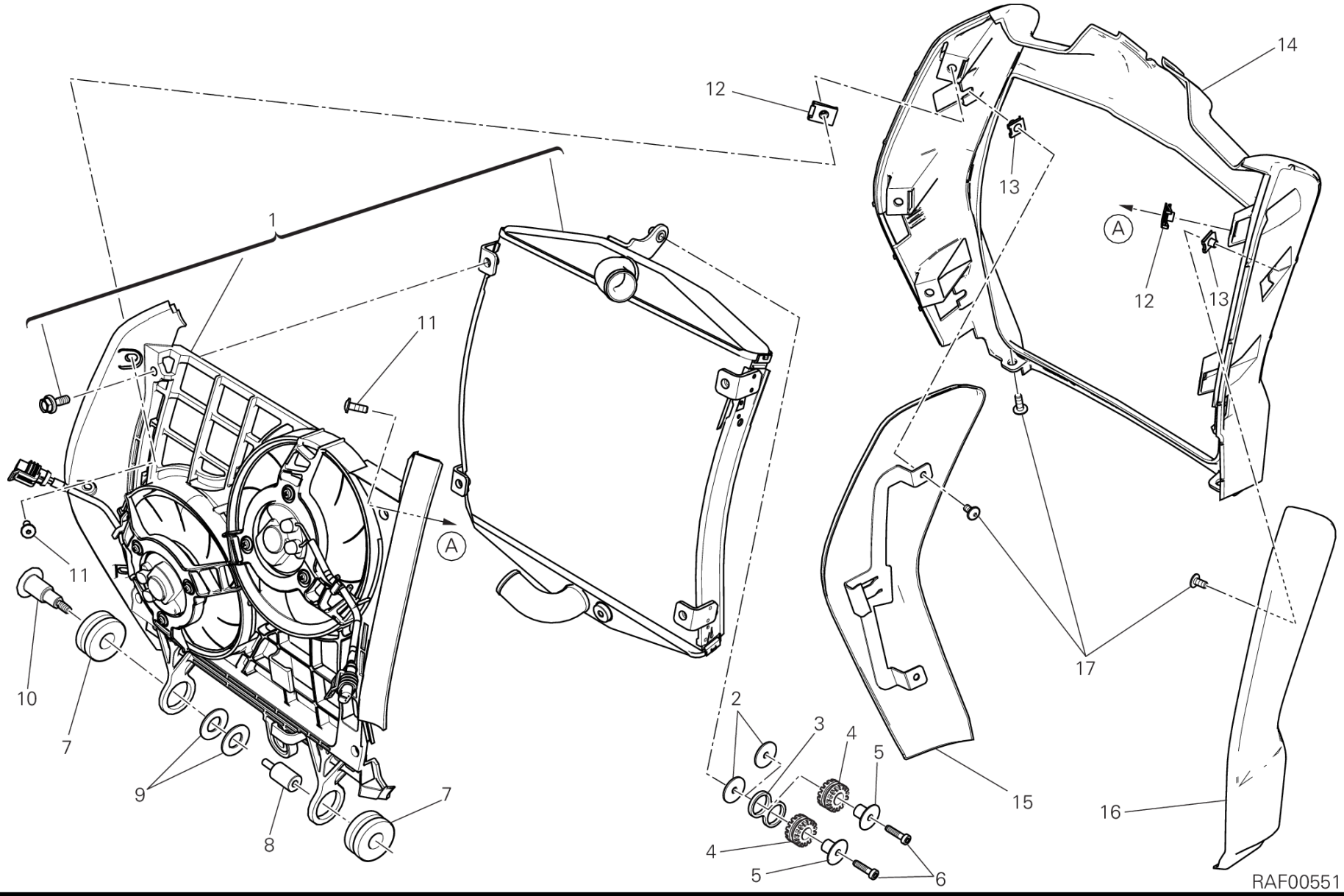
1
2
3
4
5
6
7
8
9
10
11
12
13
14
15
16
17
A
RAF00551

DRAWING 030 - ウォータークーラー [MOD:XDIAVEL]

GROUP フレーム

POS.	CODE	DESCRIPTION	QTY	START DATE	END DATE	VALIDITY	NOTES
1	54810591AA	WATER COOLER ASSY	1	14/09/2015			
2	85241731A	ワッシャー 5.5X20X1.5	2	14/09/2015			
3	82718161AA	プレート	1	01/09/2015			
4	76410221A	耐震ラバー	2	01/09/2015			
5	71611641AA	スペーサー	2	14/09/2015			
6	77150458B	スクリュー TCEI M5X25	2	14/09/2015			
7	76412351A	耐震ラバー	2	14/09/2015			
8	82115401BA	ピン	1	14/09/2015			
9	85210681B	SPACER,15X28X1	2	14/09/2015			
10	82115611AA	ピン LEFT	1	14/09/2015			
11	77240273C	スクリュー	5	14/09/2015			
12	85040551A	クイックファスナー	5	14/09/2015			
13	85040471A	クイックファスナー M5	3	14/09/2015			
14	48017722A	フェアリング ウォータークーラー	1	14/09/2015			
15	48017731AA	LEFT COVER ウォータークーラー	1	14/09/2015			
16	48017741AA	RIGHT COVER ウォータークーラー	1	14/09/2015			
17	77240253C	スクリュー	6	14/09/2015			

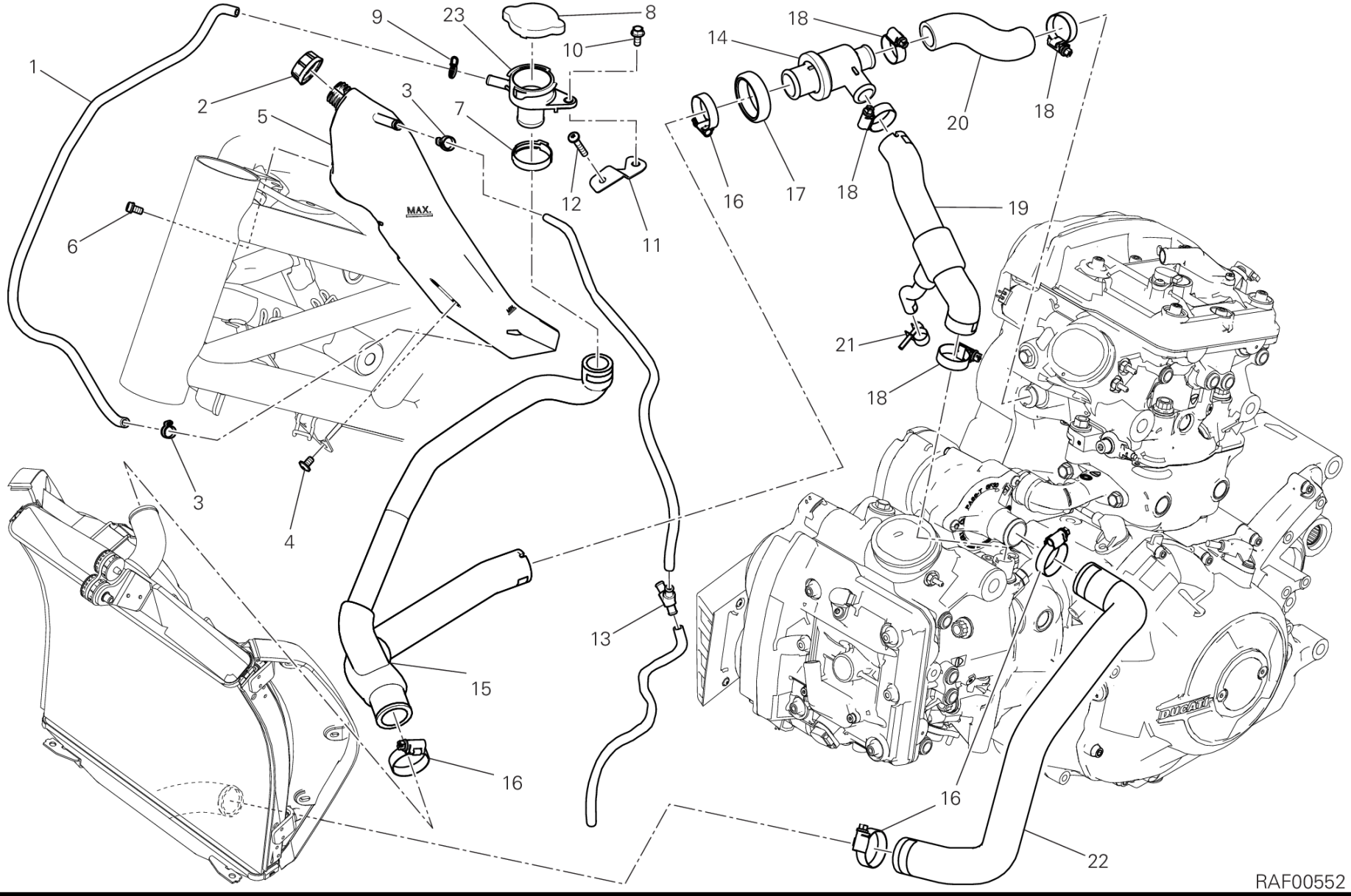
1
2
3
4
5
6
7
8
9
10
11
12
13
14
15
16
17
18
19
20
21
22
23
MAX.
DUCATI
RAF00552

DRAWING 031 - クーリングシステム [MOD:XDIAVEL]

GROUP フレーム

POS.	CODE	DESCRIPTION	QTY	START DATE	END DATE	VALIDITY	NOTES
1	93410241B	HOSE, WATER エクスパンションタンク	1	18/12/2015			
2	89310143A	TANK CAP	1	14/09/2015			
3	74141711A	クランプ 10-7 MM	2	14/09/2015			
4	77240393C	SCREW TBEIF M6X10 10.9	2	14/09/2015			
5	58511002A	エクスパンションタンク	1	14/09/2015			
6	77156628B	スクリュー TCEIF M6X10	1	14/09/2015			
7	74141561A	クランプ	1	14/09/2015			
8	87240601A	クーラーキャップ	1	14/09/2015			
9	74140431A	クランプ	1	14/09/2015			
10	77210471B	スクリュー TEF M5X12	1	14/09/2015			
11	82718191AA	プレート クーラーキャップ	1	14/09/2015			
12	77440121A	スクリュー	1	14/09/2015			
13	61610021A	3ウェイジョイント	1	14/09/2015			
14	55340041A	サーモスタット	1	14/09/2015			
15	80012541A	クーラー/サーモスタットスリーブ	1	14/09/2015			
16	74141901A	CLAMP 20-35 MM	4	14/09/2015	12/02/2016		
17	88110461A	THERMOSTAT PROTECTION RING	1	14/09/2015			
18	74142581A	クランプ 16-27 MM	4	14/09/2015			
19	80012551A	THERMOSTAT/PUMP HOSE HORIZONTAL	1	01/09/2015			
20	80012562A	THERMOSTAT/PUMP HOSE VERTICAL	1	14/09/2015			
21	74140011A	クランプ 12MM	1	01/09/2015			
22	80012531A	PUMP/COOLER HOSE	1	14/09/2015			
23	66840011A	SUPT, FILLER NECK	1	14/09/2015			

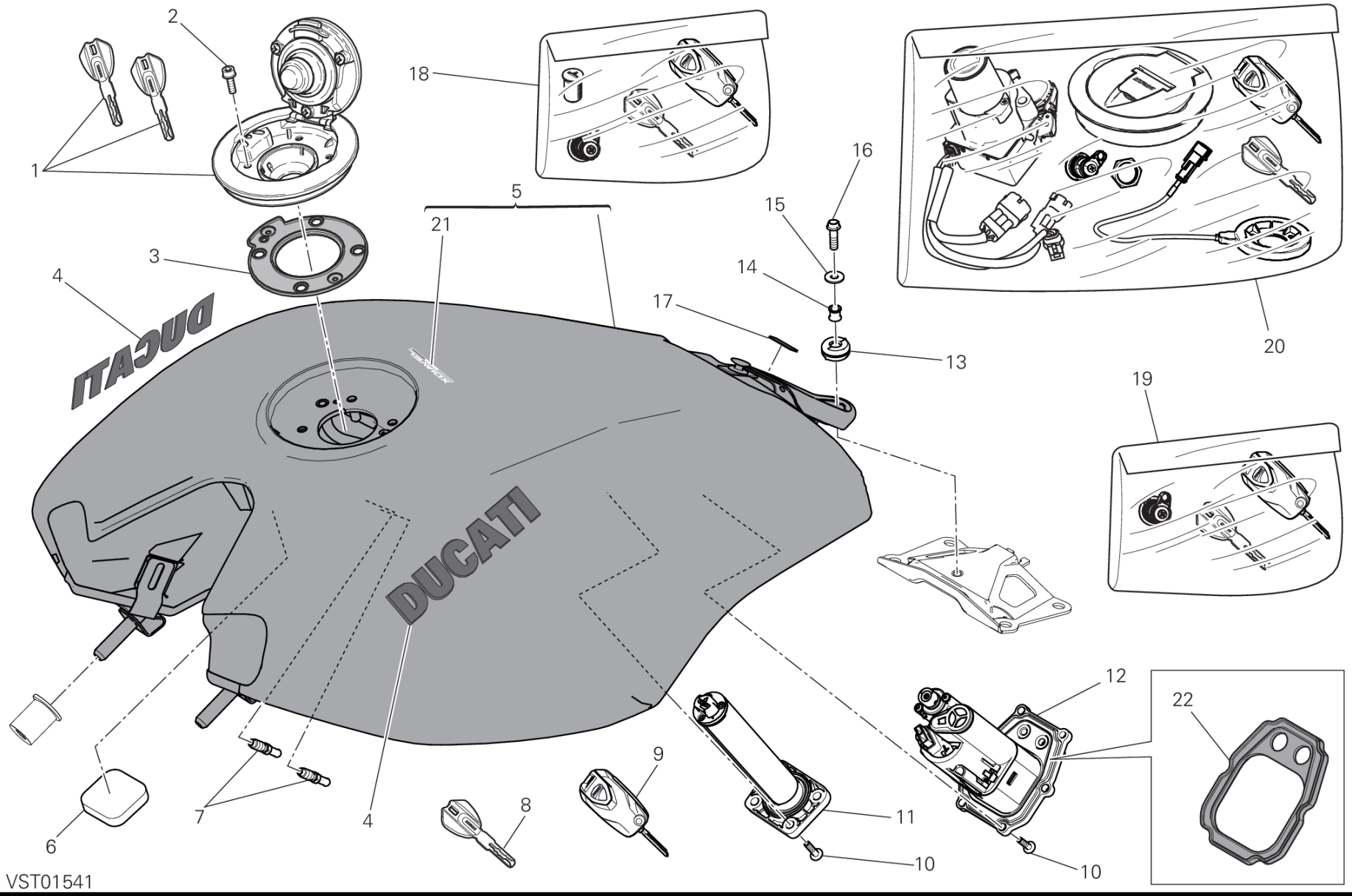
1
2
3
4
5
21
6
7
4
8
9
10
11
12
10
13
14
15
16
17
18
19
20
22
VST01541

DRAWING 032 - フューエルタンク [MOD:XDIAVEL]

GROUP フレーム

POS.	CODE	DESCRIPTION	QTY	START DATE	END DATE	VALIDITY	NOTES
1	89520441A	TANK CAP COMPLETE	1	09/11/2015			
2	77156418B	スクリュー TCEIF M5X16	4	14/09/2015			
3	86640081A	GASKET, FUEL TANK CAP	1	03/09/2013			
4	43512761B	エンブレム DUCATI	2	28/07/2015			
5	58612392AK	フューエルタンク MATT BLACK	1	28/07/2015			
6	86611861A	パッド	2	14/09/2015			
7	81413251A	ジョイント	2	28/07/2015			
8	59840311B	WRENCH WITH TRANSPONDER PASSIVE	1	17/02/2015			
9	59810321B	WRENCH WITH TRANSPONDER ACTIVE	1	17/02/2015			
10	77244213B	スクリュー	10	28/07/2015			
11	59210241B	燃料レベルセンサー	1	28/07/2015			
12	16024181A	フランジ フューエルポンプ	1	28/07/2015			
13	76412331A	ラバー	1	28/07/2015			
14	71315861AA	スペーサー	1	14/09/2015			
15	85211911A	ワッシャー 6.4X16X1.5	1	14/09/2015			
16	77251018B	スクリュー TEF M6X20	1	14/09/2015			
17	86611821A	ラバーパッド	1				
18	59821661A	ROTORS WRENCH KIT	1	09/11/2015			
19	59821651A	LOCK KIT	1	09/11/2015			
20	59821611D	HANDS FREE 868 MHZ KIT	1	14/09/2015		PLT:DB10;DFR:N;XST:FRA,AU	EU
	59821631C	KIT HANDS FREE 315 MHZ	1	14/09/2015		XST:JAP	JAP
21	43817161AA	デカール (XDIAVEL)	1	31/08/2015			
22	69926951A	GASKET KIT	1				

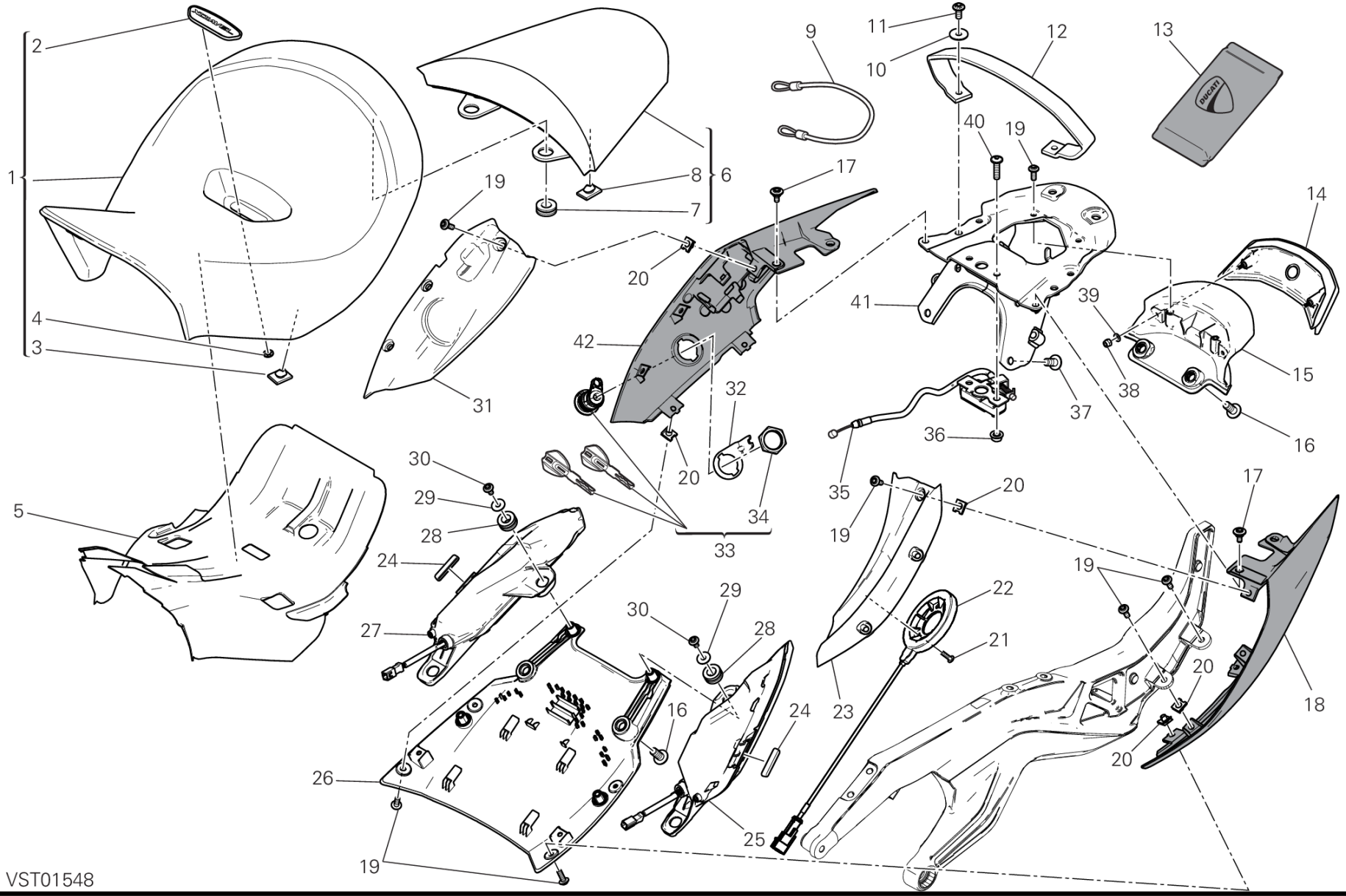
VST01548

DRAWING 033 - シート [MOD:XDIAVEL]

GROUP フレーム

POS.	CODE	DESCRIPTION	QTY	START DATE	END DATE	VALIDITY	NOTES
1	595P2922AA	ライダーシート (Unit)	1	14/09/2015			
2	433P4191A	MARKING PLATE シート	1	05/10/2015			
3	86610301B	ラバーパッド	3	05/10/2015			
4	85040521A	クリップ	2				
5	4601E151A	ヒートプロテクター	1	14/09/2015			
6	595P2942AA	パッセンジャーシート (Unit)	1	14/09/2015			
7	76411381A	耐震ラバー	2	26/10/2015			
8	86610301A	パッド	6	26/10/2015			
9	73210071A	ヘルメット盗難防止ケーブル	1	09/12/2015			
10	85211671B	ワッシャー	2	14/09/2015			
11	77214031A	専用スクリュー	2	14/09/2015			
12	59513031A	シートベルト	1	14/09/2015			
13	69720331C	ツールバッグ	1	14/09/2015			
14	52910191B	リアリフレクター	1	01/12/2015			
15	24715631A	リアフェアリング (REAR)	1	01/12/2015			
16	77244503B	スクリュー M8X18	4	14/09/2015			
17	77210852C	スクリュー	4	14/09/2015			
18	48212131AK	左リアフェアリング MATT BLACK	1	14/09/2015		DFR:N;MOD:XDIAVEL	
19	77244183B	スクリュー	16	14/09/2015			
20	85040471A	クイックファスナー M5	12	14/09/2015			
21	77440061A	SCREW, TAPPING 4.5X16	3	14/09/2015			
22	51810191A	イモビライザーアンテナ	1	14/09/2015			
23	24715481A	COVER 左リアフェアリング	1	14/09/2015			
24	76412291A	ラバー	2	14/09/2015			
25	52510563A	TAIL LIGHT L.H.	1	23/11/2015			
26	24715621A	CODONE INFERIORE	1	23/11/2015			
27	52510573A	TAIL LIGHT R.H.	1	23/11/2015			
28	76412101A	ラバー	4	23/11/2015			
29	85250311A	ワッシャー 5.3X15X1.2	2	23/11/2015			
30	77244163B	SCREW M5X10	2	23/11/2015			
31	24715472A	COVER 右リアフェアリング	1	14/09/2015			
32	82716141A	ロックプレート	1	14/09/2015			
33	59821651A	LOCK KIT	1	09/11/2015			
34	75011551A	NUT M22X1.5	1	14/09/2015			
35	59810302A	LOCK LATCH	1	27/10/2015			

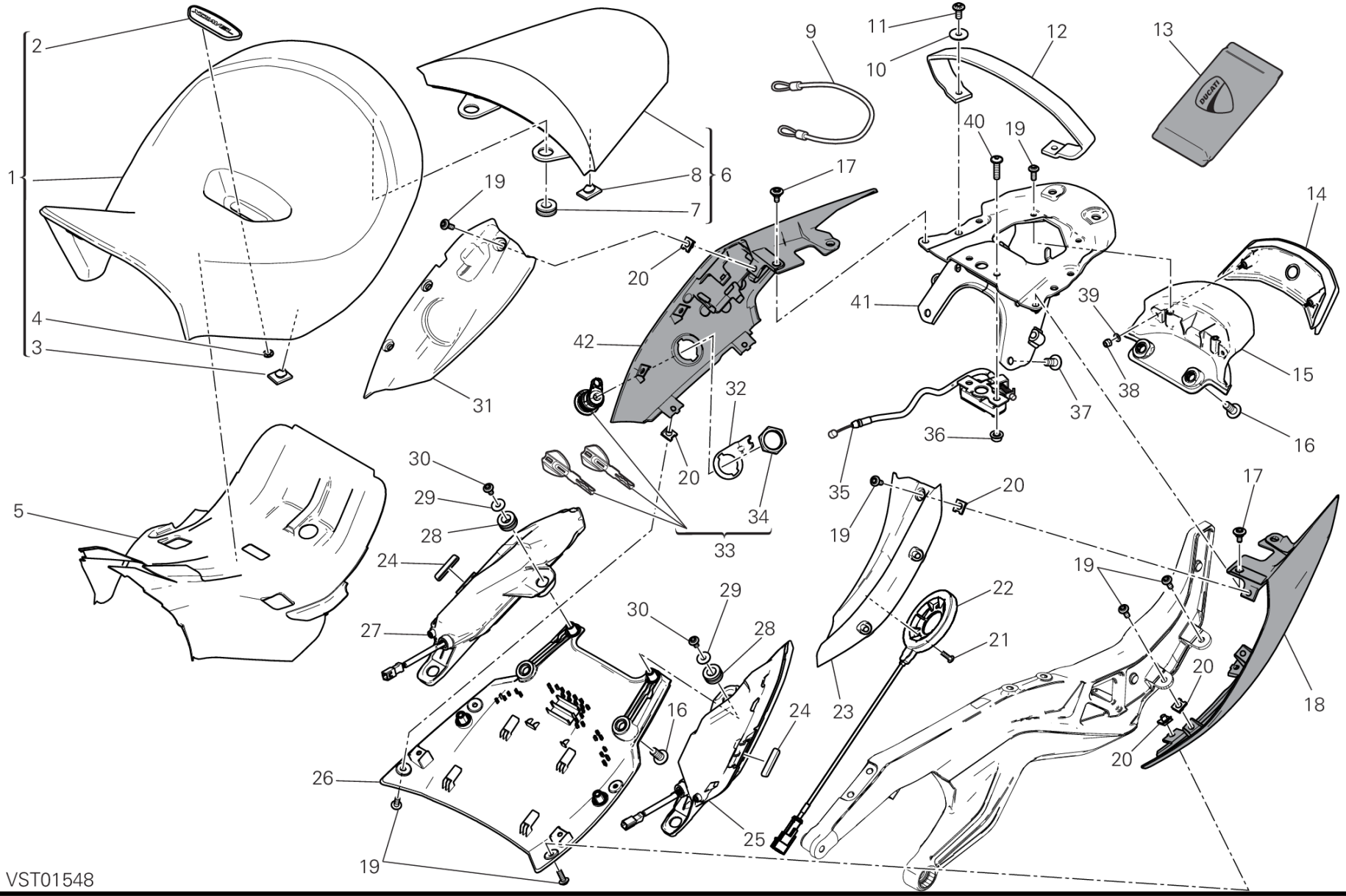
VST01548

POS.	CODE	DESCRIPTION	QTY	START DATE	END DATE	VALIDITY	NOTES
36	75050011B	ナット M6	2	27/10/2015			
37	77240583C	SCREW TBEIF M8X16	4	14/09/2015			
38	74950011B	スプリングナット	2	01/12/2015			
39	85250011C	ワッシャー 4.3X9X0.8	2	01/12/2015			
40	77240463C	SCREW TBEIF M6X25	2	27/10/2015			
41	8301D924AA	PLATE, REAR FRAME	1	27/10/2015			
42	48212141AK	右リアフェアリング MATT BLACK	1	14/09/2015			

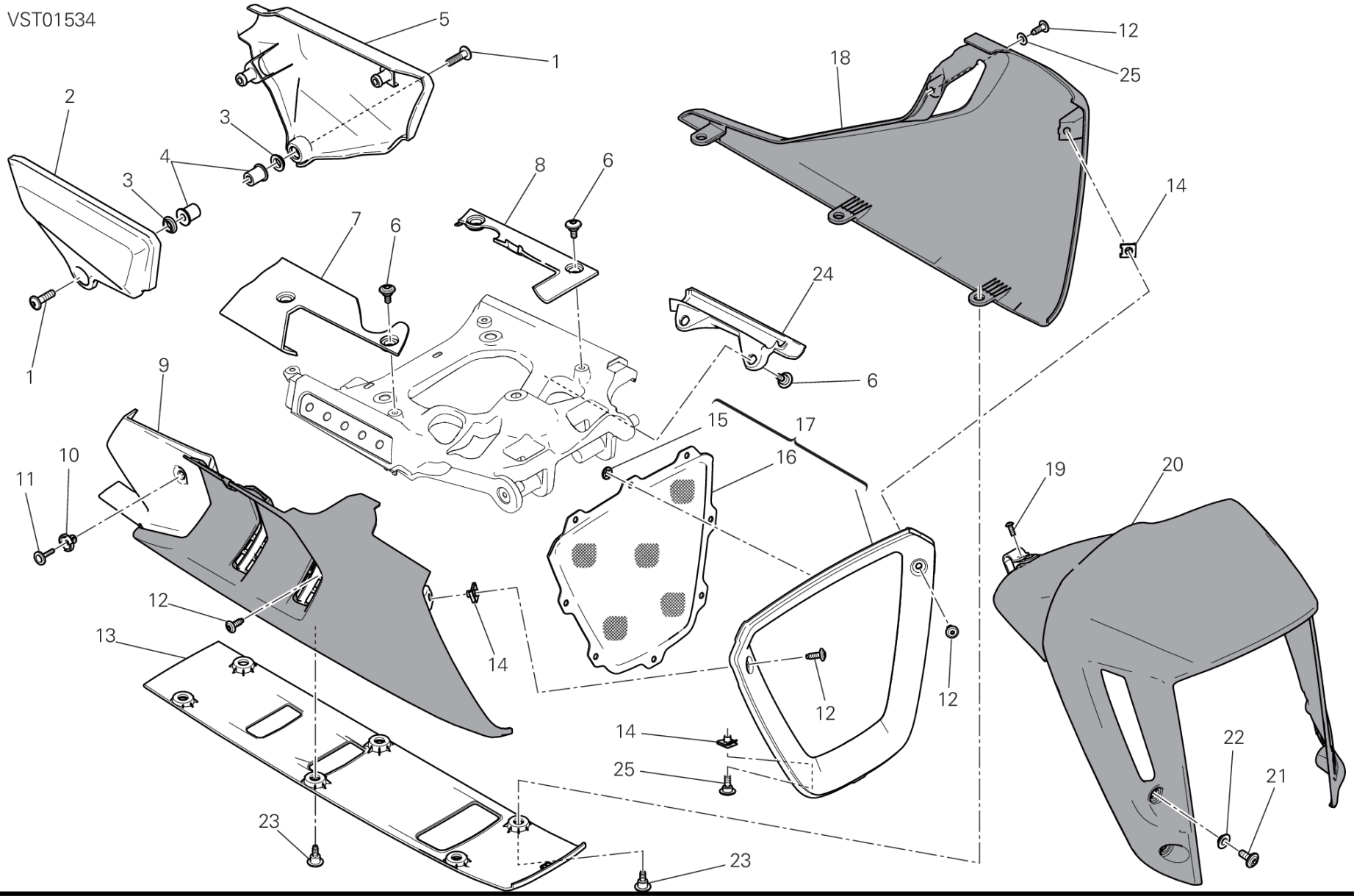
VST01534
1
2
3
4
5
6
7
8
9
10
11
12
13
14
15
16
17
18
19
20
21
22
23
24
25

DRAWING 034 - フェアリング [MOD:XDIAVEL]

GROUP フレーム

POS.	CODE	DESCRIPTION	QTY	START DATE	END DATE	VALIDITY	NOTES
1	77240453C	SCREW TBEIF M6X22 10.9	2	14/09/2015			
2	4601D831A	CAP RH	1	14/09/2015			
3	71614811AA	スペーサー	2	14/09/2015			
4	85041121A	ブッシュ	2	14/09/2015			
5	4601D841A	CAP LH	1	14/09/2015			
6	77210852C	スクリュー	6	14/09/2015			
7	48018001A	CAP RH UPPER	1	14/09/2015			
8	48018011A	CAP LH UPPER	1	14/09/2015			
9	48018072AK	CAP RH MATT BLACK	1	14/09/2015			
10	85041051A	雌リベット	1	14/09/2015			
11	85041041A	雄リベット	1	14/09/2015			
12	77211091C	スクリュー	4	14/09/2015			
13	48018031A	COVER LOWER FAIRING	1	14/09/2015			
14	85040471A	クイックファスナー M5	4	14/09/2015			
15	85040521A	クリップ	8	19/06/2015			
16	4601D611AB	ネット	1	19/06/2015			
17	48028021AB	LOWER FAIRING (Unit)	1	14/09/2015			
18	48018041AK	CAP LH MATT BLACK	1	14/09/2015			
19	77440101A	SCREW, TAPPING 3.5X10	1	14/09/2015			
20	56421401AK	フロントマッドガード MATT BLACK	1	14/09/2015			
21	77210893B	スクリュー	4	14/09/2015			
22	71614011B	スペーサー 6.2X8.5X14	4	14/09/2015			
23	77210841C	スクリュー	6	14/09/2015			
24	48018091A	COVER オイルホース	1	14/09/2015			
25	77214081AA	専用スクリュー	2	14/09/2015			

IMP00992

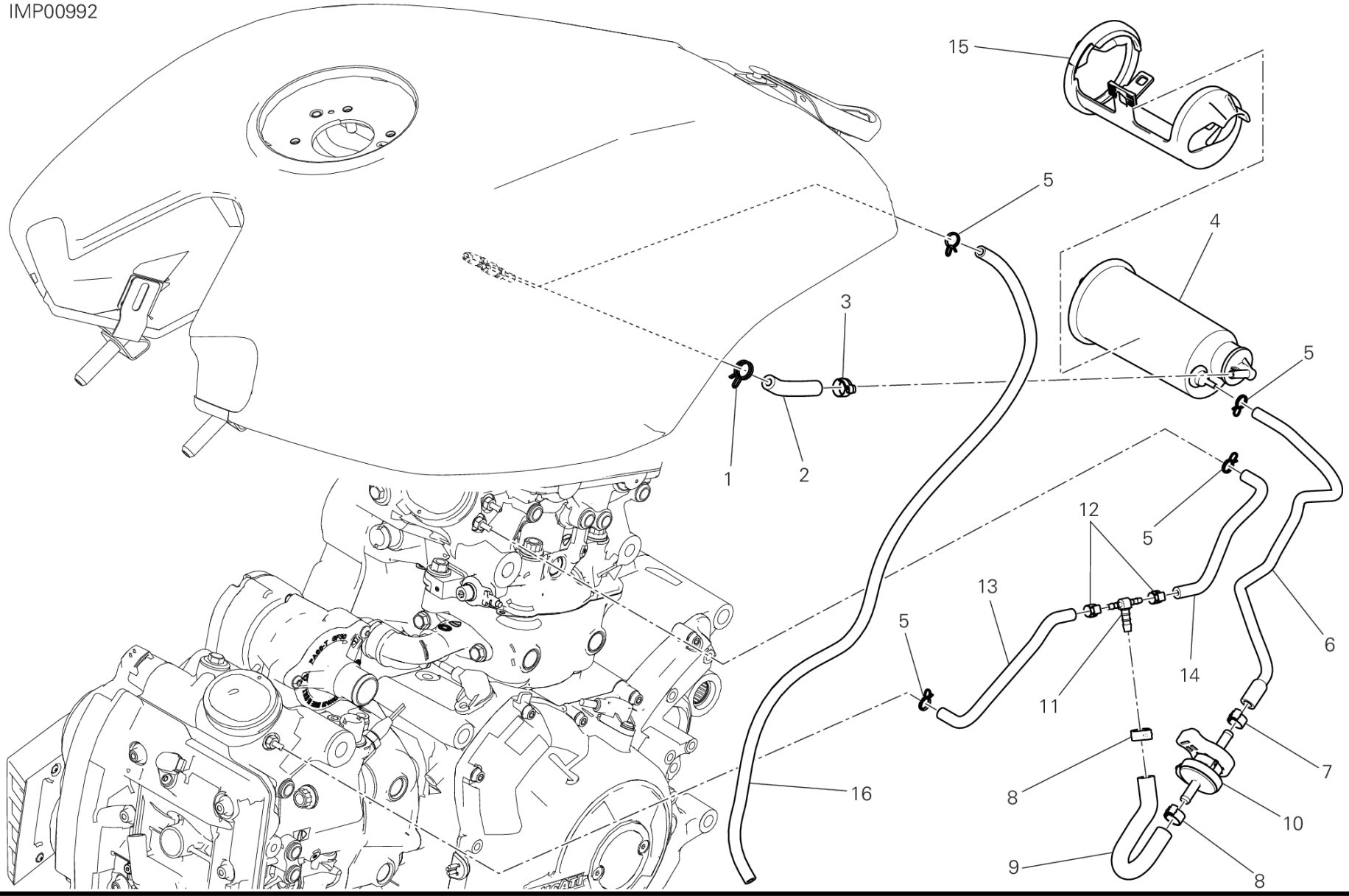

DRAWING 035 - HOT AIR PIPE CANISTER [MOD:XDIAVEL]

GROUP フレーム

POS.	CODE	DESCRIPTION	QTY	START DATE	END DATE	VALIDITY	NOTES
1	74140571A	クランプ	1	14/09/2015			
2	59032501A	ラバーホース	0.058	14/09/2015			
3	74140631A	クランプ	1	14/09/2015			
4	42610521A	キャニスターフィルター	1	14/09/2015			
5	74140431A	クランプ	4	07/09/2015			
6	93510331B	ラバーホース キャニスターフィルター	1	14/09/2015			
7	74140651A	クランプ	1	14/09/2015			
8	74140641A	クランプ	2	07/09/2015			
9	958361713	ホース	0.140	07/09/2015			
10	65540101A	ドレインバルブ	1	07/09/2015			
11	81441041A	3ウェイジョイント	1	07/09/2015			
12	74140581A	クランプ	2	07/09/2015			
13	59030491A	ラバーホース	0.135	07/09/2015			
14	59030491A	ラバーホース	0,200				
15	8291E991A	キャニスターマウント	1	14/09/2015			
16	87611191A	ドレインホース	1	14/09/2015			

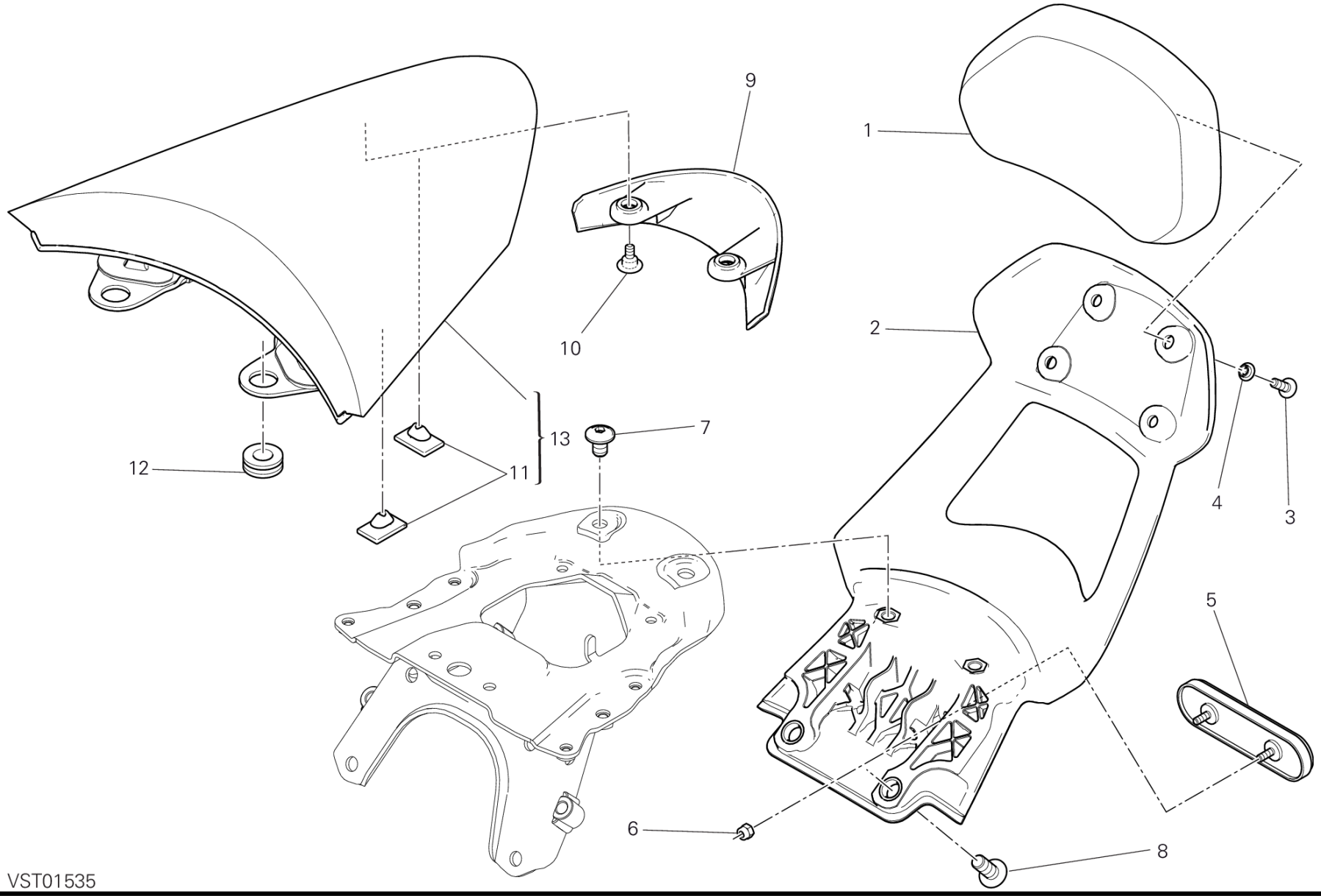
9
1
10
2
13
7
12
11
4
3
5
6
8
VST01535

DRAWING 036 - ACCESSORIES [MOD:XDIAVEL]

GROUP フレーム

POS.	CODE	DESCRIPTION	QTY	START DATE	END DATE	VALIDITY	NOTES
1	59513121AA	シートバック	1	14/09/2015			
2	8291F611A	マウント シートバック	1	14/09/2015			
3	77244183B	スクリュー	4	14/09/2015			
4	71611521AB	スペーサー	4	14/09/2015			
5	52910091A	リアリフレクター	1	14/09/2015			
6	74950011B	スプリングナット	2	14/09/2015			
7	77240573C	スクリュー	2	14/09/2015			
8	77244503B	スクリュー M8X18	2	14/09/2015			
9	4601E251A	COVER パッセンジャーシート	1	24/11/2015			
10	77210852C	スクリュー	2	24/11/2015			
11	86610301A	パッド	6	26/10/2015			
12	76411381A	耐震ラバー	2	26/10/2015			
13	595P3131AA	パッセンジャーシート	1	14/09/2015		MOD:XDIAVEL	XDIAVEL

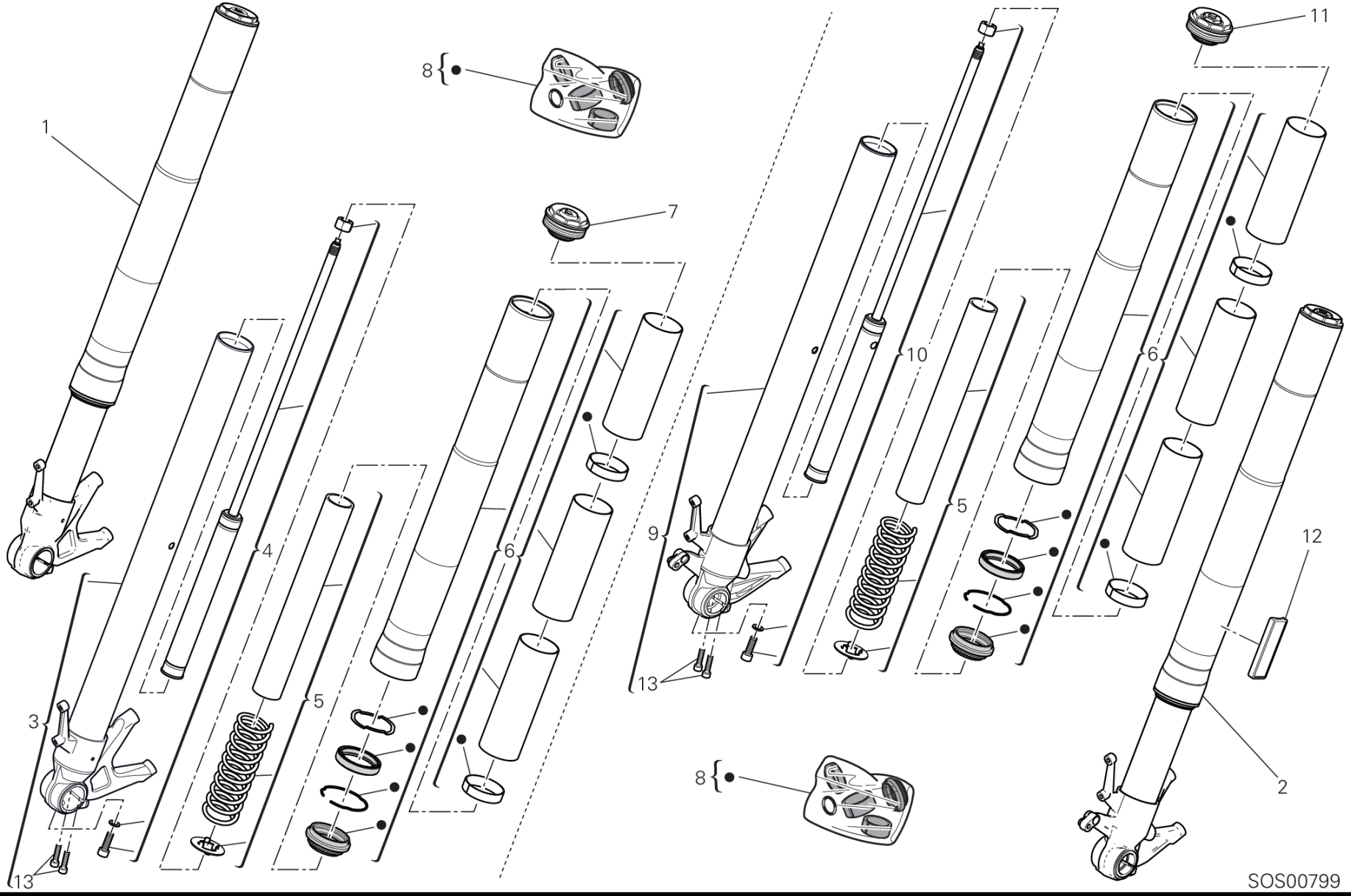
1
2
3
4
5
6
7
8
9
10
11
12
13
SOS00799

DRAWING 21A - フロントフォーク [MOD:XDIAVEL]

GROUP フレーム

POS.	CODE	DESCRIPTION	QTY	START DATE	END DATE	VALIDITY	NOTES
1	34420773A	右フォークレッグアセンブリ	1	09/09/2015			
2	34520773A	左フォークレッグアセンブリ	1	09/09/2015			
3	34922021A	フォークボトムエンド + スリーブユニット (右)	1				
4	34922041A	右コンプリートポンピングエレメント	1				
5	34922081A	SPRING KIT	2				
6	34922091A	スタンションチューブ (Unit)	2				
7	34922061A	コンプリートフォークキャップ RIGHT	1				
8	34922101A	OVERHAUL KIT	2				
9	34922031A	フォークボトムエンド + スリーブユニット (左)	1				
10	34922051A	左コンプリートポンピングエレメント	1				
11	34922071A	コンプリートフォークキャップ LEFT	1				
12	52910012A	REFLEX REFLECTOR AMBER	2	09/09/2015			
13	34913751A	スクリュー	4				

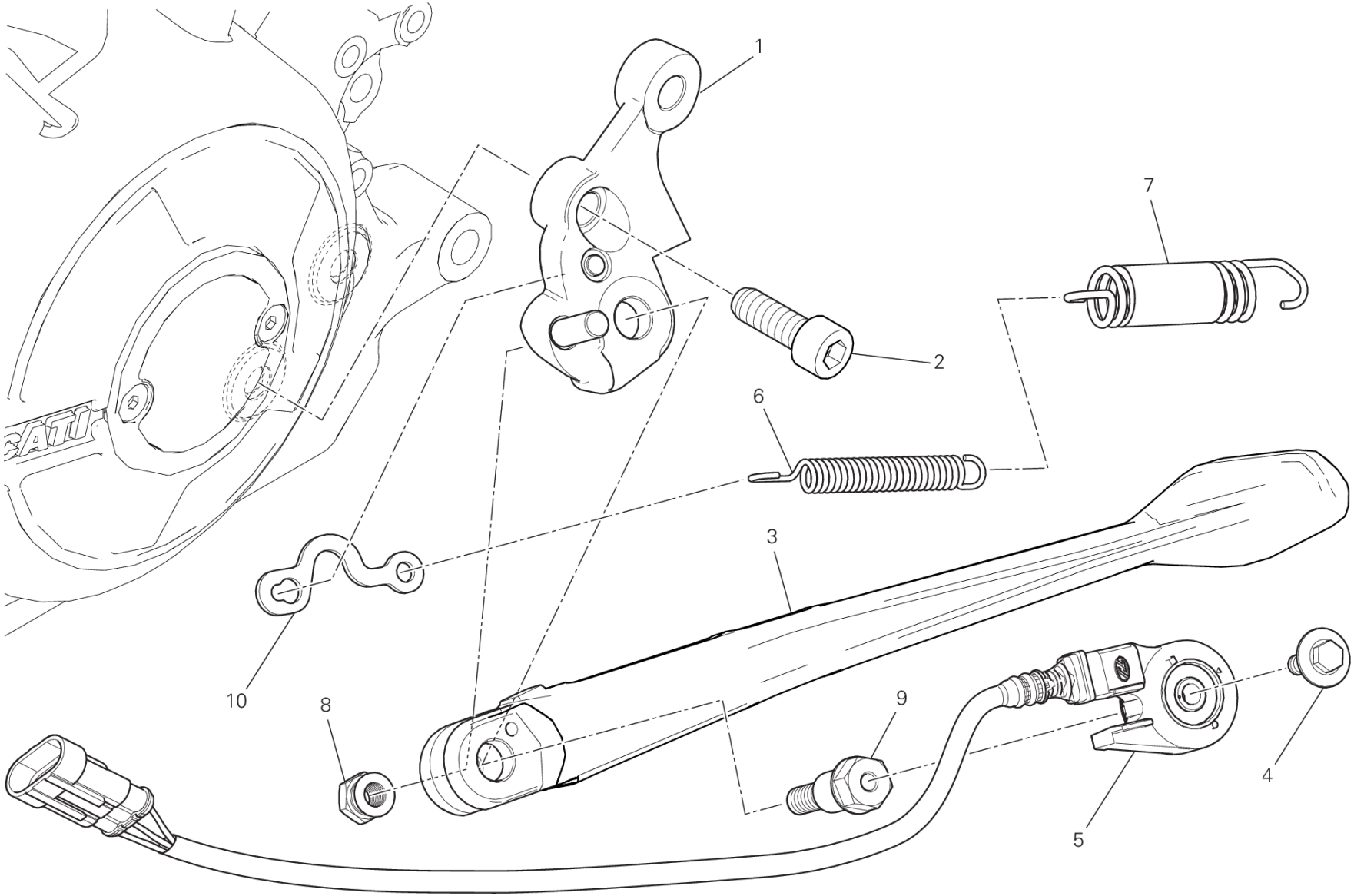
1
2
3
4
5
6
7
8
9
10
TEL00940

DRAWING 22A - サイドスタンド [MOD:XDIAVEL]

GROUP フレーム

POS.	CODE	DESCRIPTION	QTY	START DATE	END DATE	VALIDITY	NOTES
1	55620341C	サイドスタンドマウント	1	29/06/2015			
2	77355213C	SCREW TCEIR M10X40 DIN6912 10.9	1	22/10/2013			
3	55610941AA	サイドスタンド	1	29/06/2015			
4	77917241AA	スクリュー	1	01/09/2014			
5	53910351A	SWITCH, STAND	1	09/11/2015			
6	79910891C	インナースプリング	1	02/10/2013			
7	79920881C	COMPLETE SPRING	1	02/10/2013			
8	75010481A	ナット	1	02/10/2013			
9	82114611B	サイドスタンドピン	1	02/10/2013			
10	82717631A	プレート	1	01/08/2014			

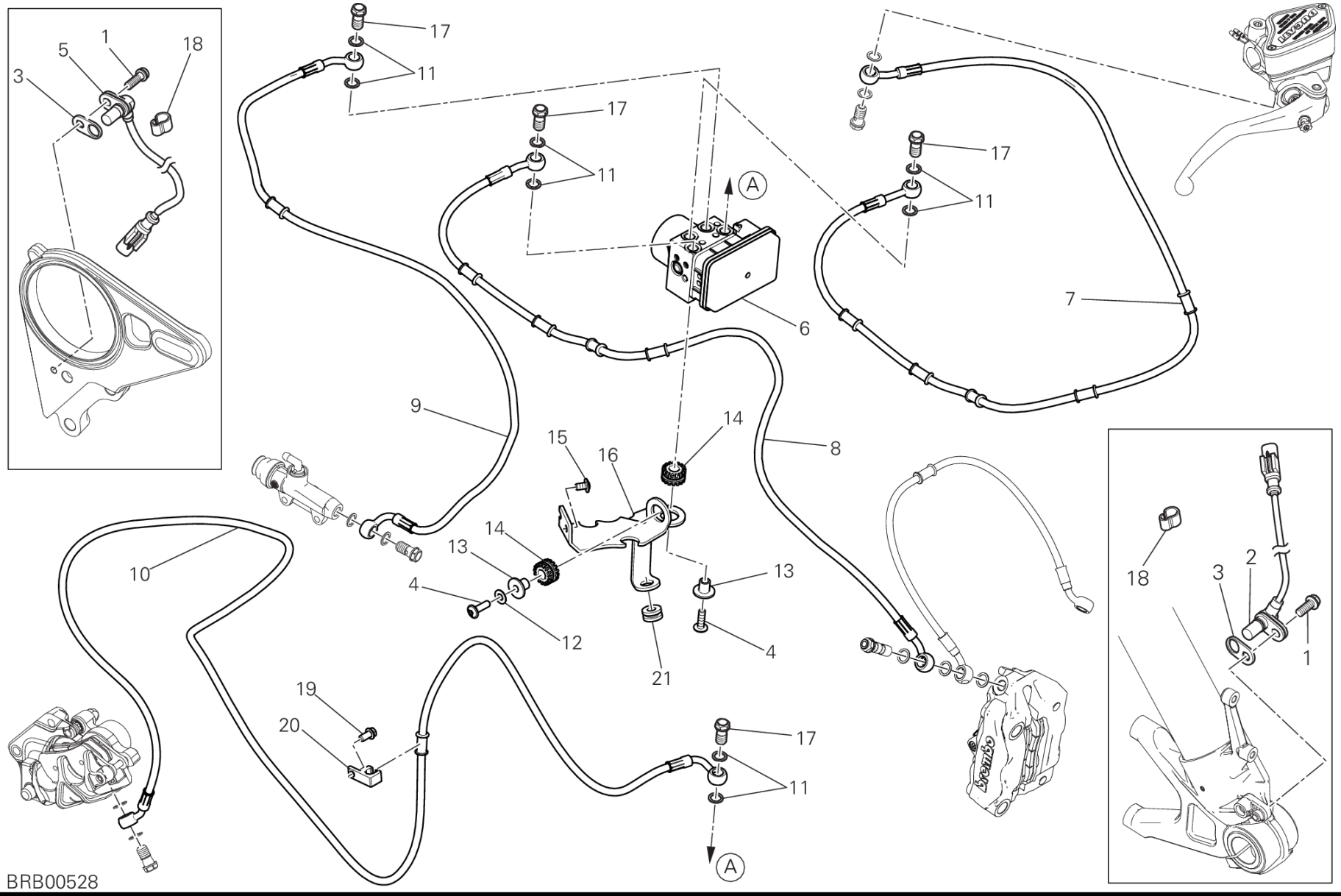
17
11
17
11
17
11
A
6
7
9
8
14
15
16
14
13
4
12
10
13
4
21
19
20
17
11
A
18
3
2
1
BRB00528

DRAWING 24A - BRAKING SYSTEM ABS [MOD:XDIAVEL]

GROUP フレーム

POS.	CODE	DESCRIPTION	QTY	START DATE	END DATE	VALIDITY	NOTES
1	77210423C	SCREW TBEIF M6X16	2	14/09/2015			
2	55212121B	スピードセンサー	1	05/06/2012			
3	71314901A	GASKET TH.02	5	19/01/2012			
	71319201A	ガスケット 0.5 MM	11	19/01/2012			
4	77240453C	SCREW TBEIF M6X22 10.9	2	24/09/2015			
5	55214141A	スピードセンサー	1	14/09/2015			
6	54240601B	CONTROL UNIT ABS	1	01/12/2015			
7	61810831A	FRONT MASTER CYLINDER - CPU LINE	1	24/09/2015			
8	61810841A	CPU - FRONT CALIPERS LINE	1	24/09/2015			
9	61910841A	REAR MASTER CYLINDER - CPU LINE	1	24/09/2015			
10	61910851A	CPU - REAR CALIPER LINE	1	24/09/2015			
11	85250241A	ワッシャー 10X14X1	8	24/12/2009			
12	85240171A	WASHER 10.5X18X1.6	1	24/09/2015			
13	71610061A	スペーサー	2	24/09/2015			
14	76410241A	耐震ラバー	2	24/09/2015			
15	77211021A	スクリュー TBEIF M6X10	2	14/09/2015			
16	8301E041AA	ブラケット	1	24/09/2015			
17	77913662AB	ブレーキホースジョイントスクリュー	4	24/12/2009			
18	75840601A	ケーブルガイド	6	19/01/2012			
19	77210501C	スクリュー TEF M6X12	1	14/09/2015			
20	75840921A	ケーブルガイド	1	14/09/2015			
21	76411141A	耐震ラバー	1	24/09/2015			

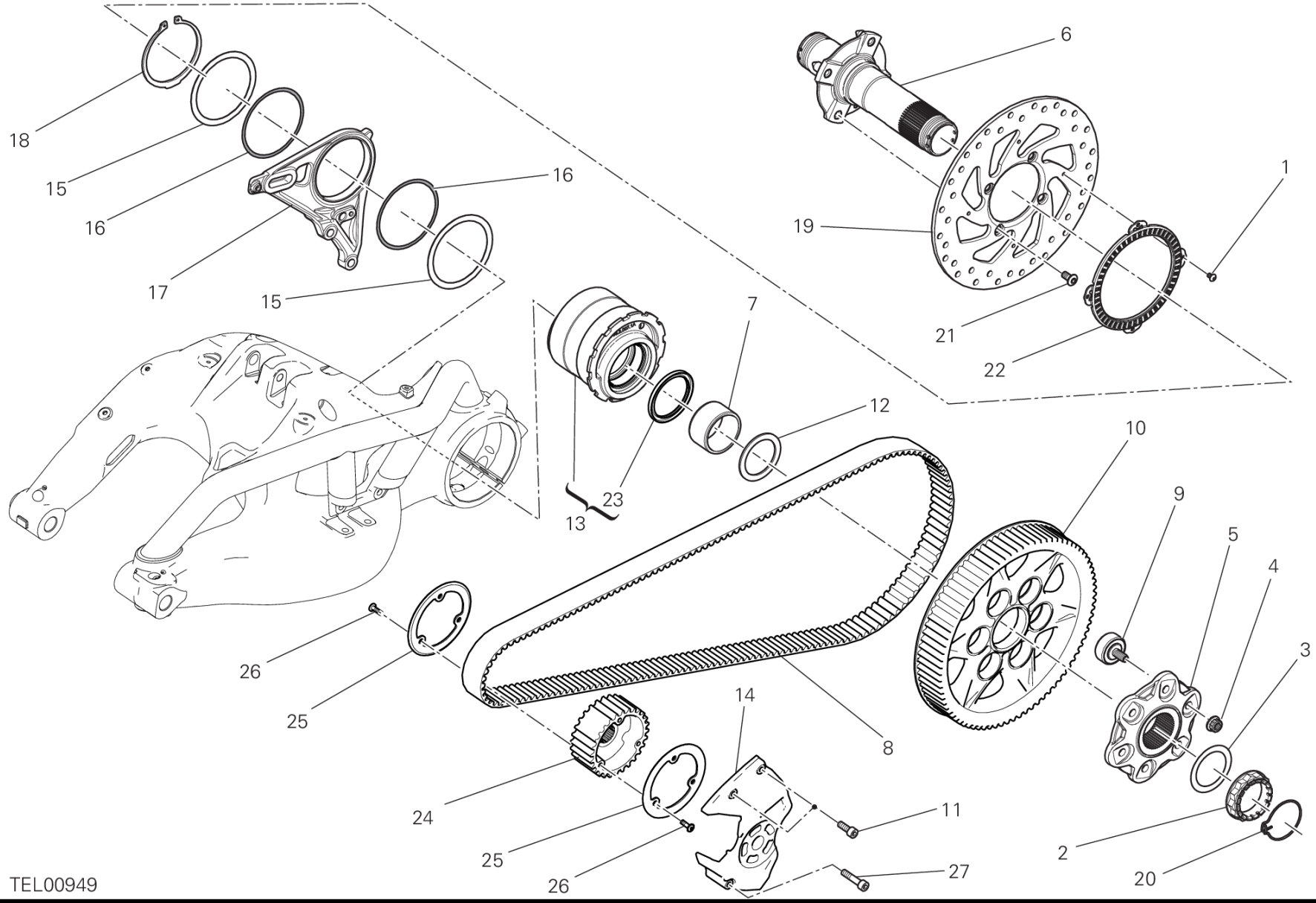
18
15
16
16
17
15
6
19
1
21
22
7
12
10
9
5
4
3
23
13
26
25
8
14
24
25
26
11
27
2
20
TEL00949

DRAWING 26A - リアホイールハブ [MOD:XDIAVEL]

GROUP フレーム

POS.	CODE	DESCRIPTION	QTY	START DATE	END DATE	VALIDITY	NOTES
1	72050159EA	スクリュー	4	16/11/2012			
2	75011391A	ナット	1	19/01/2012			
3	85212211A	ワッシャー 48.5X65X0.5	1	19/01/2012			
4	74810461A	フランジナット M10X1	6	24/12/2009			
5	16014201A	リアスプロケットフランジ	1	24/12/2009			
6	819Z0021A	リアホイールシャフト	1	01/01/2001			
7	88110541A	インナースペーサー	1	08/07/2010			
8	73710221A	TOOTHED BELT	1	14/09/2015			
9	70010571A	RUBBER CUSH DRIVE HUB	6	22/10/2015			
10	49411721AB	ドリブンタイミングベルトローラー	1	22/10/2015			
11	77140693C	スクリュー	2	14/09/2015			
12	71410751A	スペーサー	1	19/01/2012			
13	75620481A	エキセントリックハブ	1	13/10/2015			
14	247A5271BB	カバー MATT BLACK	1	14/09/2015		MOD:XDIAVEL	XDIAVEL
15	85212171A	ワッシャー 85.5X101X1	2	08/07/2010			
16	88641241A	Oリング 89.5X3	2	08/07/2010			
17	82510451B	CALIPER HOLDER PLATE ABS	1	19/01/2012			
18	88440511A	サークリップ 85X3	1	19/01/2012			
19	49241111A	リアブレーキディスク	1	01/01/2001			
20	75910222A	リテーナー	1	19/01/2012			
21	77918261AA	スクリュー	4	09/12/2015			
22	50410091A	REAR PHONIC WHEEL	1	01/01/2001			
23	93010102A	ダストガード	1	27/04/2015			
24	25510451A	ドライブタイミングベルトローラー	1	14/09/2015			
25	82610361A	SPACER	2	14/09/2015			
26	71850338C	スクリュー	6	14/09/2015			
27	77140743C	スクリュー	1	14/09/2015			

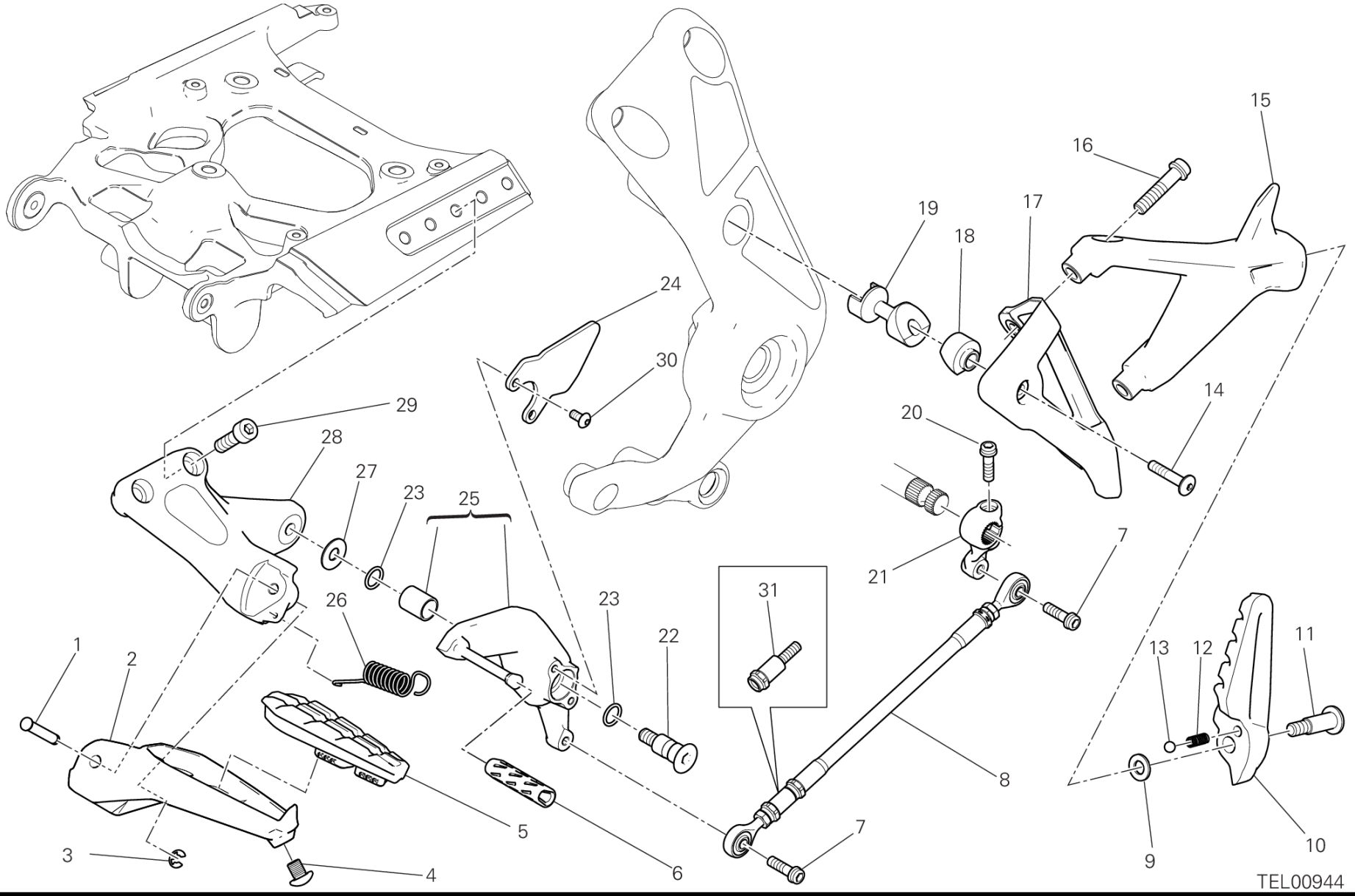
15
16
19
18
17
24
30
14
20
29
28
27
23
25
21
7
31
26
23
22
1
2
13
12
11
8
5
7
3
4
6
9
10
TEL00944

DRAWING 27B - 左フットペグ [MOD:XDIAVEL]

GROUP フレーム

POS.	CODE	DESCRIPTION	QTY	START DATE	END DATE	VALIDITY	NOTES
1	82110512AA	フットペグピン	1	21/12/2015			
2	46411041AA	左フロントフットペグ	1	03/11/2015			
3	88450031A	BENZINGリング DIN 6799	1	07/09/2015			
4	82115311A	専用スクリュー	1	03/11/2015			
5	76510091A	フットレストカバー LEFT	1	03/11/2015			
6	76411451A	ペダルラバー	1	03/11/2015			
7	77156678B	スクリュー TCEIF M6X20	2	03/11/2015			
8	11721661AA	GEARBOX TRANSMISSION ROD ASSEMBLY	1	03/11/2015			
9	85250041C	ワッシャー 8.4X17X1.6	1	29/10/2015			
10	46510722BA	左リアフットレスト	1	29/10/2015			
11	77919831AA	PIN, REAR FOOT REST	1	29/10/2015			
12	79910241B	スプリング	1	27/10/2015			
13	84740021A	ボール	1	29/10/2015			
14	77240463C	SCREW TBEIF M6X25	1	27/10/2015			
15	82412952AA	REAR L.H. PLATE	1	29/10/2015			
16	77157283B	SCREW TCEIF M8X35 8.8	2	14/09/2015			
17	4601E091A	HEAT GUARD REAR L.H. PLATE	1	14/09/2015			
18	71116331A	ブッシュ	1	14/09/2015			
19	71116321A	ブッシュ	1	14/09/2015			
20	77156668B	スクリュー TCEIF M6X18	1	14/09/2015			
21	45612051A	GEAR CONTROL LEVER	1	14/09/2015			
22	82111701B	ペダルピン	1	07/09/2015			
23	88641161A	Oリング	2	07/09/2015			
24	4601D801AA	HEEL GUARD FRONT LH	1	14/09/2015			
25	45622312BA	LEVA COMANDO CAMBIO	1	03/11/2015			
26	79916131A	フットペグスプリング	1	03/11/2015			
27	85211511A	ワッシャー	1	07/09/2015			
28	82412922BA	FRONT L.H. PLATE	1	03/11/2015		MOD:XDIAVEL	XDIAVEL
29	77113953C	スクリュー	2	14/09/2015			
30	77510511B	スクリュー TBEI M5X10	2	14/09/2015			
31	11711671AA	拡張 ギアチェンジロッド	1	14/09/2015			

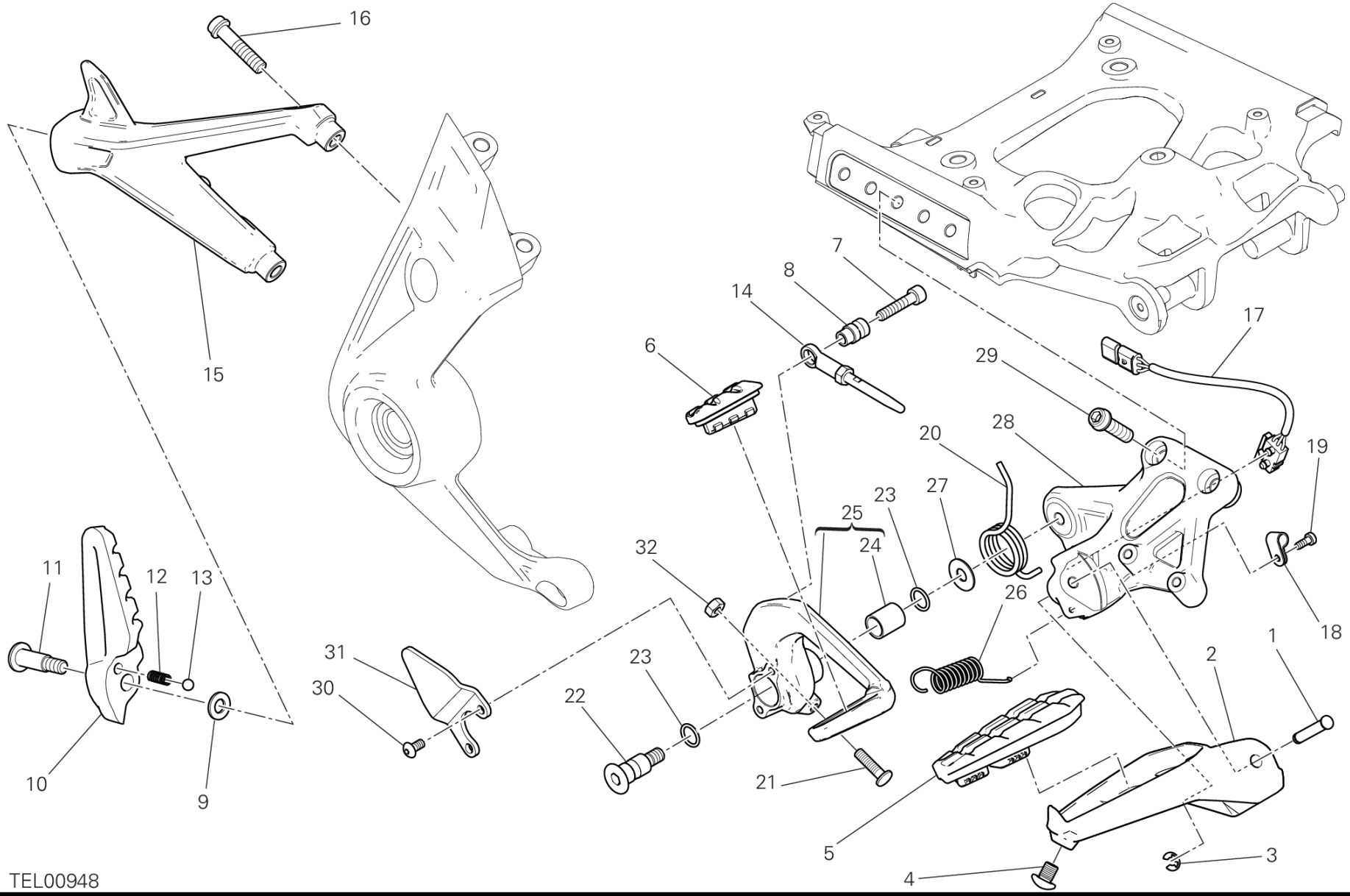
16
15
7
8
14
6
17
29
20
28
19
27
23
25
24
32
26
18
1
2
31
30
23
22
21
5
4
3
11
12
13
10
9
TEL00948

DRAWING 27C - 右フットペグ [MOD:XDIAVEL]

GROUP フレーム

POS.	CODE	DESCRIPTION	QTY	START DATE	END DATE	VALIDITY	NOTES
1	82110512AA	フットペグピン	1	21/12/2015			
2	46411051AA	右フロントフットペグ	1	07/09/2015			
3	88450031A	BENZINGリング DIN 6799	1	07/09/2015			
4	82115311A	専用スクリュー	1	03/11/2015			
5	76510101A	フットレストカバー RIGHT	1	07/09/2015			
6	76510141A	ペダルラバー	1	21/12/2015			
7	77150708B	スクリュー	1	07/09/2015			
8	82113311A	スペーサー	1	07/09/2015			
9	85250041C	ワッシャー 8.4X17X1.6	1	29/10/2015			
10	46510732BA	右リアフットレスト	1	27/10/2015			
11	77919831AA	PIN, REAR FOOT REST	1	29/10/2015			
12	79910241B	スプリング	1	27/10/2015			
13	84740021A	ボール	1	29/10/2015			
14	11723581A	ROD, PUSH	1	07/09/2015			
15	82412961AA	REAR R.H. PLATE	1	27/10/2015			
16	77157283B	SCREW TCEIF M8X35 8.8	2	14/09/2015			
17	53910421B	STOP MICROSWITCH	1	07/09/2015			
18	75840911A	ケーブルガイド	1	07/09/2015			
19	77354623B	SCREW M4X10	1	07/09/2015			
20	79915881AA	スプリング	1	07/09/2015			
21	77912371B	スクリュー	1	21/12/2015			
22	82111701B	ペダルピン	1	07/09/2015			
23	88641161A	Oリング	2	07/09/2015			
24	71210341A	ブッシュ	1	17/09/2015			
25	45720862AA	BRAKE CONTROL LEVER	1	07/09/2015			
26	79916131A	フットペグスプリング	1	03/11/2015			
27	85211511A	ワッシャー	1	07/09/2015			
28	82412941AA	FRONT R.H. PLATE	1	21/12/2015		MOD:XDIAVEL	XDIAVEL
29	77113953C	スクリュー	2	14/09/2015			
30	77510511B	スクリュー TBEI M5X10	2	14/09/2015			
31	4601D811AA	HEEL GUARD FRONT RH	1	14/09/2015			
32	74750031A	ナット M6	1	21/12/2015			

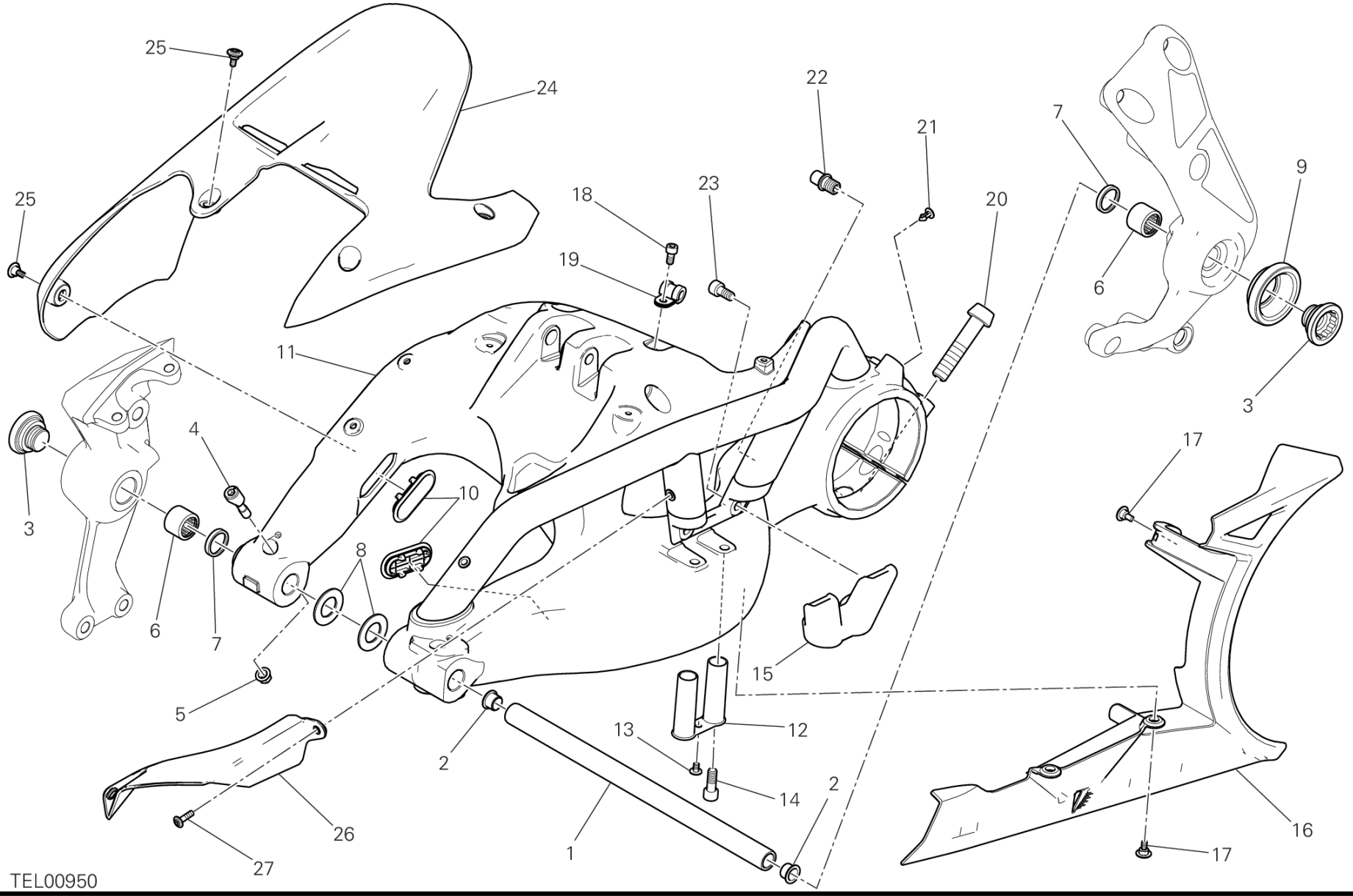
25
24
22
21
7
9
25
18
23
20
19
6
11
3
4
17
10
3
8
6
7
15
5
13
12
2
2
14
16
26
1
17
27
TEL00950

DRAWING 28A - スイングアーム [MOD:XDIAVEL]

GROUP フレーム

POS.	CODE	DESCRIPTION	QTY	START DATE	END DATE	VALIDITY	NOTES
1	36911391A	スイングアームシャフト	1	14/09/2015			
2	71140021A	フランジブッシュ	2	14/09/2015			
3	87311562AA	プラグ	2	14/09/2015			
4	80810461A	クランプ	2	14/09/2015			
5	74840341B	ナット M8	2	14/09/2015			
6	70140491A	ニードルベアリング	2	27/10/2015			
7	93041271A	SEAL RING 20X26X4	2	07/10/2015			
8	85210011B	シムワッシャー 20.5X36X1.8 MM	2	14/09/2015			
	85210021B	シムワッシャー 20.5X36X0.2 MM	2	14/09/2015			
	85210031B	シムワッシャー 20.5X36X0.1 MM	2	14/09/2015			
9	87211151A	プラグ LEFT	1	14/09/2015			
10	87210741A	スイングアームキャップ	2	13/10/2015			
11	37011923AC	リアスイングアーム	1	04/09/2015		MOD:XDIAVEL	XDIAVEL
12	87211111A	プラグ LOWER	1	13/10/2015			
13	77211091D	スクリュー	1	04/09/2015			
14	7715124BF	スクリュー	2	14/09/2015			
15	37513421AC	FORK	1	14/09/2015		MOD:XDIAVEL	XDIAVEL
16	4601D682A	プロテクション TOOTHED BELT	1	14/09/2015			
17	77210852C	スクリュー	3	14/09/2015			
18	77150638B	スクリュー TCEI M6X12	2	14/09/2015			
19	74140621A	クランプ 8MM	3	14/09/2015			
20	77918251AA	専用スクリュー	1	04/09/2015			
21	87240561A	プラグ	1	14/09/2015			
22	83210031E	ピン	1	04/09/2015			
23	7715121BF	スクリュー M8X16	2	14/09/2015			
24	56510841A	リアマッドガード	1	14/09/2015			
25	77210853B	スクリュー	4	14/09/2015			
26	44610341A	VERTICAL TIMING BELT COVER	1	14/09/2015			
27	77210861B	スクリュー TBEI M5X18	2	14/09/2015			

CODE	NO. TABLE	POS.
027291090	002	8
037072020	025	4
040009050	002	21
040029126	002	17
066013143	002	9
066549680	005	8
067016155	003	19
067049310	010	2
069191030	18A	11
075949280	009	3
11212091AA	006	8
11212091AB	006	8
11212091AC	006	8
11212091AD	006	8
11212091AE	006	8
11711671AA	27B	31
11721301A	004	16
11721661AA	27B	8
11723581A	27C	14
12022381ID	007	5
12022391ID	007	7
12113422A	007	3
12113432A	007	2
12120711A	007	4
12222151I	007	1
13510421A	017	3
14622301AR	006	1
14710941A	008	3
14825011E	13A	30
14825021E	13A	32
14825031E	013	30
14825041E	013	32
14910831D	003	2
14910891C	003	25
15021431E	003	12
15021941B	003	3
15310072B	021	21
15820271C	006	5
16012121A	012	13
16014201A	26A	5
16015201A	07A	10
16024181A	032	12
17021251A	006	6
17122391A	008	13
17213271A	003	10
17213281C	003	8
17213291C	003	5
17213301C	003	9
17213311A	003	18
17213321A	003	24
17213331B	003	22
17213341B	003	21
17213351B	003	20
17213361B	003	23
17310301A	012	14
176Z0021A	012	10
17740032C	013	27
17740032C	13A	27
17740042B	013	26
17740042B	13A	26
180Z0031A	002	11
180Z0041A	002	12
18220611B	002	18
18710021A	023	3
18710021A	024	21
19020232A	004	9
19410511A	004	4
19540033B	004	19
19610532C	004	12
19610542C	004	11
19820391A	004	14
20810321A	014	3
20810321A	015	3
20910491A	014	16
20910491A	015	16
20910501A	014	4
20910501A	015	4
21010841A	014	14
21010841A	015	14
21110831A	014	5
21110831A	015	5
22523111C	010	1
24221411GC	011	13
24321502BB	005	1
24511481A	013	18
24511481A	13A	18
24511611B	008	1
24511631A	008	2
24531581AB	008	4
24612221A	029	24
24713511C	010	3
24714161A	13A	11
24714171A	013	11
24714801DB	13A	8
24714811DB	013	8
24715472A	033	31
24715481A	033	23
24715521A	021	38
24715621A	033	26
24715631A	033	15
24734961AC	011	23
247A5271BB	26A	14
24920442A	009	1
24920471B	07A	6
25440012A	005	4
25510104B	008	18
25510451A	26A	24
26420501B	011	1
27040104A	012	1
27611082A	012	16
28040431A	017	1
28220961A	017	8
28620441A	01C	6
28642701A	027	2
28642701E	027	2
28642701F	027	2
30124901B	015	22
30124911A	014	22
30310631BB	014	7
30310631BB	015	7
30310631BC	014	7
30310631BC	015	7
30310631BD	014	7
30310631BD	015	7
30410881A	014	13
30410881A	015	13
30410881AB	014	13
30410881AB	015	13
30410881AC	014	13
30410881AC	015	13
30410891A	014	10
30410891A	015	10
30410891AB	014	10
30410891AB	015	10
30410891AC	014	10
30410891AC	015	10
34111141AA	021	23
34220872AA	021	3
34420773A	21A	1
34520773A	21A	2
34913751A	21A	13
34922021A	21A	3
34922031A	21A	9
34922041A	21A	4
34922051A	21A	10
34922061A	21A	7
34922071A	21A	11
34922081A	21A	5
34922091A	21A	6
34922101A	21A	8
36011851AA	021	24
36011861AA	021	26
36011871AA	021	29
36011881AA	021	27
36011891BA	20A	10
36011912AW	021	16
36521471B	028	16
36911391A	28A	1
37011923AC	28A	11
37220851A	028	15
37221862AA	028	12
37513421AC	28A	15
38040251A	022	9
38510601E	027	19
38510771B	021	35
38510791B	021	35
38540072A	027	15
38940191A	18A	8
38940201A	18A	8
38940211A	18A	8
38940221A	18A	8
38940241A	18A	8
38940251A	018	12
38940271A	18A	8
39740071A	018	11
40611361B	20A	1

ALPHANUMERIC INDEX

CODE	NO. TABLE	POS.
42610491A	029	23
42610521A	035	4
42710221A	008	23
433P4191A	033	2
43512761B	032	4
43817161AA	032	21
44213121A	029	25
44221751A	029	22
44440035A	009	2
44610341A	28A	26
45040023A	013	16
45040023A	13A	16
45110461A	013	3
45110461A	13A	3
45120272A	008	9
45120291A	008	10
45120301A	008	28
45520181A	010	4
45612051A	27B	21
45622312BA	27B	25
45720862AA	27C	25
4601D433A	027	10
4601D571A	018	35
4601D582A	019	12
4601D591A	20A	2
4601D601A	020	8
4601D611AB	034	16
4601D672A	27A	3
4601D682A	28A	16
4601D792B	011	9
4601D801AA	27B	24
4601D811AA	27C	31
4601D831A	034	2
4601D841A	034	5
4601E041A	20A	8
4601E091A	27B	17
4601E151A	033	5
4601E251A	036	9
4601E271A	027	11
46110371AA	019	16
46110401A	019	28
46110411AA	019	25
46110421B	019	22
46210021A	021	22
46240461A	20A	11
46240461A	27A	20
46320222A	010	6
46320537A	003	14
46411041AA	27B	2
46411051AA	27C	2
46510722BA	27B	10
46510732BA	27C	10
47012884AA	022	1
47110581BB	028	4
47110591AB	028	2
47110601AB	028	6
47110632BA	027	24
47110681AA	027	3
47110691AA	027	21
48017722A	030	14
48017731AA	030	15
48017741AA	030	16
48018001A	034	7
48018011A	034	8
48018031A	034	13
48018041AK	034	18
48018072AK	034	9
48018091A	034	24
48028021AB	034	17
48212131AK	033	18
48212141AK	033	42
48411321A	008	24
48411331A	008	22
48411341A	008	26
48611051A	005	16
48611141A	029	28
49040663A	A	1
49140881B	A	2
49241011A	026	5
49241111A	26A	19
49411721AB	26A	10
49720031A	026	16
49720041A	026	3
50122061AA	026	10
50211871AA	026	7
50410051A	026	12
50410091A	26A	22
5101A331A	01B	1
5101A461D	18A	1
5101A661B	017	11
5101A871C	27A	1
5101B091B	27A	17
51310711B	018	14
51410771C	018	7
51410781A	018	13
51640021AB	18A	6
51810191A	033	22
52010371B	020	1
52340242AC	021	8
52340252AC	021	9
52510434C	27A	11
52510563A	033	25
52510573A	033	27
52910012A	21A	12
52910091A	036	5
52910191B	033	14
53010321A	020	21
53010331A	020	3
53010402A	27A	15
53910351A	22A	5
53910371B	023	9
53910421B	27C	17
53940302A	016	11
53940831A	024	10
54040301B	018	18
54140151A	18A	9
54240601B	24A	6
54810581B	016	14
54810591AA	030	1
54911251A	016	5
54911261A	016	8
55212121B	24A	2
55214141A	24A	5
55214491B	019	14
55214911A	002	24
55240121A	020	18
55240121A	029	19
55241321C	011	12
55241452A	016	3
55242671A	13A	37
55243161B	029	6
55243181A	013	33
55243181A	13A	33
55243341A	013	23
55243341A	13A	23
55243521A	011	8
55340041A	031	14
55610941AA	22A	3
55620341C	22A	1
56113391A	27A	10
56113401AA	27A	19
56113412AA	27A	6
56421401AK	034	20
56510841A	28A	24
57014612A	019	10
57114613A	019	1
57314011C	019	18
57314101B	019	30
57610921C	019	20
58511002A	031	5
58540191A	023	18
58540221A	025	12
58540281A	024	26
58612392AK	032	5
59018181A	029	8
59018193A	029	14
59018211A	029	15
59020411A	017	7
59030491A	035	13
59030491A	035	14
59032501A	035	2
59210241B	032	11
59310601B	010	7
59320911A	010	5
59340301A	018	28
59513031A	033	12
59513121AA	036	1
595P2922AA	033	1
595P2942AA	033	6
595P3131AA	036	13
59810302A	033	35
59810321B	032	9
59821611D	032	20
59821631C	032	20
59821651A	032	19
59821651A	033	33

CODE	NO. TABLE	POS.
59821661A	032	18
59821821B	021	30
59821831B	021	30
59840311B	032	8
61041291C	024	19
61041301C	024	25
61140371B	025	14
61240052A	023	4
61240052A	024	22
61240081A	025	15
61240231A	023	16
61240231A	024	5
61240301A	025	17
61240321A	025	18
61240391A	023	12
61240391A	024	12
61240481A	025	20
61240511A	024	14
61340941A	025	19
61341021A	024	8
61610021A	031	13
61810831A	24A	7
61810841A	24A	8
61810861A	024	23
61910841A	24A	9
61910851A	24A	10
62441023A	024	1
62540341A	025	7
62640561A	023	17
62640561A	024	3
62640641A	023	10
62640671A	024	2
62640761A	023	13
62640761A	024	7
62640771A	023	14
62640771A	024	9
63040543AB	023	1
63140281A	025	16
63140331A	024	11
63140341A	023	2
63210811A	023	6
65010221A	021	25
65110231A	021	14
65540081A	029	11
65540101A	035	10
66020101B	021	20
66810501A	013	21
66810501A	13A	21
66840011A	031	23
66910013E	014	6
66910013E	015	6
67040451A	022	12
67110701B	022	11
67110711A	022	13
67110721C	022	16
67110731B	022	14
68010131A	006	10
68010131A	008	16
68050101A	010	13
69720331C	033	13
69926231A	023	11
69926231A	024	6
69926751A	018	8
69926951A	032	22
70010362A	010	14
70010481B	020	23
70010541A	021	10
70010571A	26A	9
70010901A	20A	12
70010951A	27A	21
70011011A	20A	13
70011021A	20A	14
70011031A	20A	15
70140051A	003	4
70140381A	028	11
70140491A	28A	6
70140501A	012	11
70240131A	010	16
70240331A	010	17
70241151A	010	18
70241161A	010	19
70241231A	021	6
70241461A	012	15
70250081A	010	20
70250081A	011	4
70250193A	010	21
70250601A	004	10
70250621A	026	8
70310441A	021	12
70350062A	008	12
70350071A	07A	2
71011321A	028	14
71011451A	021	32
71011691A	006	7
71011941A	010	23
71011991B	010	22
71110951A	010	65
71111601A	005	13
71111601A	011	14
71112191A	007	12
71112791A	021	15
71113741A	013	5
71113741A	13A	5
71116321A	27B	19
71116331A	27B	18
71140021A	28A	2
71210341A	27C	24
71210571AA	019	23
71310141E	003	11
71310821A	019	8
71311961A	026	17
71311973A	026	2
71312661A	003	15
71312921A	014	9
71312921A	015	9
71312921B	014	25
71312921B	015	26
71313091A	004	13
71314703A	020	4
71314831A	004	15
71314901A	24A	3
71315861AA	032	14
71319151A	002	2
71319191A	012	8
71319201A	24A	3
71319951A	003	13
71320043A	004	18
71410751A	26A	12
71413221A	026	9
71413231AA	026	15
71510071B	028	9
71610061A	022	7
71610061A	24A	13
71610722A	008	20
71611281A	008	17
71611521AB	036	4
71611641AA	022	5
71611641AA	030	5
71614011B	034	22
71614271A	018	31
71614811AA	034	3
71614914AA	021	37
71850338C	26A	26
72010513C	026	4
72050033C	20A	3
72050159EA	26A	1
72050173C	019	33
72050338B	010	24
720941616	010	25
73210071A	033	9
73210531B	019	11
735001542	002	15
735033380	010	26
735033380	011	17
73710211A	07A	5
73710221A	26A	8
73740341A	008	5
74110131A	18A	14
74110551A	18A	12
74140011A	031	21
74140381A	18A	13
74140431A	025	5
74140431A	031	9
74140431A	035	5
74140571A	035	1
74140581A	035	12
74140621A	28A	19
74140631A	035	3
74140641A	035	8
74140651A	029	16
74140651A	035	7
74141561A	031	7
74141711A	029	9
74141711A	031	3
74141861A	029	1
74141871A	017	9

ALPHANUMERIC INDEX

CODE	NO. TABLE	POS.
74141901A	031	16
74142251A	029	7
74142581A	031	18
74142591A	07A	12
74710151A	010	35
74750031A	27C	32
74750071A	021	1
74750111A	028	21
74750111A	27A	13
74810241A	019	2
74810351B	025	8
74810461A	26A	4
74810491B	013	20
74810491B	13A	20
74810501A	10A	11
74810651A	026	1
74840021A	028	25
74840341B	28A	5
74840381A	20A	9
74840381A	27A	18
74840481A	007	13
74940081A	008	7
74941113B	018	26
74941113B	022	10
74941128B	016	2
74941333B	027	17
74950011B	033	38
74950011B	036	6
75010071A	003	1
75010071E	004	7
75010481A	22A	8
75011171A	028	18
75011391A	026	13
75011391A	26A	2
75011491A	021	39
75011551A	033	34
75011561A	006	13
75011601A	008	15
75011971A	006	14
75050011B	020	22
75050011B	033	36
75050051A	012	12
75620481A	26A	13
757941542	010	27
75810541B	024	16
75811081A	27A	5
75811091A	020	16
75811101A	020	17
75840601A	24A	18
75840911A	27C	18
75840921A	24A	20
75910222A	026	19
75910222A	26A	20
764000004	010	15
764020002	003	17
76410221A	016	4
76410221A	030	4
76410241A	019	6
76410241A	022	6
76410241A	24A	14
76410501A	022	2
76410641A	019	24
76410641A	020	10
76410641A	022	18
76410841B	027	8
76410871A	014	8
76410871A	015	8
76411141A	24A	21
76411361A	027	12
76411381A	033	7
76411381A	036	12
76411401A	019	19
76411421A	018	32
76411431A	018	25
76411451A	27B	6
76411621A	029	12
76411671A	18A	2
76412101A	033	28
76412291A	033	24
76412331A	032	13
76412341A	027	22
76412351A	030	7
76510091A	27B	5
76510101A	27C	5
76510141A	27C	6
76610553B	10A	2
76611041A	014	21
76611041A	015	21
76611102A	007	15
76640191A	013	4
76640191A	13A	4
76640331A	13A	36
768351134	002	10
77110161A	028	17
77110391A	024	27
77110441A	020	5
77110518B	009	7
77110521A	012	6
77110531A	020	9
77110641AA	028	23
77113731A	021	17
77113741A	021	19
77113801A	008	25
77113851A	016	12
77113851A	018	34
77113941A	021	28
77113953C	27B	29
77113953C	27C	29
77113961A	07A	1
77116648B	016	9
77116721A	008	27
77140141A	023	15
77140141A	024	4
77140648CA	013	17
77140648CA	13A	17
77140663CD	008	6
77140667CF	012	5
77140693C	26A	11
77140697CF	012	7
77140713C	005	5
77140713C	011	15
77140723C	011	19
77140743C	26A	27
77140813C	005	3
77140833C	005	2
77150078B	010	8
77150458B	030	6
77150638B	28A	18
77150653B	004	6
77150653B	010	28
77150670ZF	002	3
77150688B	019	29
77150693BC	008	29
77150708B	27C	7
77150723B	10A	3
77150763B	021	31
77150808B	10A	4
7715121BF	28A	23
7715124BF	28A	14
77151250ZF	002	1
77151268BB	07A	9
77151298B	009	8
77151363B	10A	5
77151398B	10A	6
77151558B	028	1
7715160BF	028	3
7715186BF	028	24
77156393B	020	6
77156398B	27A	14
77156408B	017	4
77156408B	20A	4
77156413B	028	20
77156413B	029	27
77156418B	032	2
77156438B	020	15
77156628B	018	5
77156628B	031	6
77156643B	020	13
77156668B	27B	20
77156678B	27B	7
77156683B	025	9
77156688B	021	4
77156698B	022	21
77157203B	027	23
77157238B	018	30
77157248B	021	13
7715727BF	021	36
77157283B	27B	16
77157283B	27C	16
77159338B	025	13
77159388B	028	13
77210423C	018	23
77210423C	24A	1
77210471B	031	10
77210501C	24A	19
77210841B	018	20

CODE	NO. TABLE	POS.
77210841C	034	23
77210852C	017	2
77210852C	033	17
77210852C	034	6
77210852C	036	10
77210852C	18A	3
77210852C	27A	2
77210852C	28A	17
77210853B	28A	25
77210861B	28A	27
77210893B	019	13
77210893B	034	21
77211021A	022	19
77211021A	24A	15
77211061A	18A	5
77211091C	034	12
77211091D	28A	13
77211131A	019	31
77211201A	004	3
77211451A	008	21
77214031A	033	11
77214081AA	011	11
77214081AA	018	2
77214081AA	034	25
77240253C	030	17
77240273C	030	11
77240393C	018	22
77240393C	031	4
77240403CA	27A	9
77240438C	016	7
77240438C	027	6
77240453C	034	1
77240453C	24A	4
77240453C	27A	8
77240463C	018	17
77240463C	019	5
77240463C	033	40
77240463C	27B	14
77240508C	022	8
77240573C	036	7
77240573C	18A	7
77240583C	033	37
77244163B	019	27
77244163B	033	30
77244173B	011	10
77244173B	019	15
77244183B	033	19
77244183B	036	3
77244213B	032	10
77244303B	019	21
77244503B	033	16
77244503B	036	8
7724453AF	27A	7
77244661A	013	34
77244661A	13A	34
77250341B	010	9
77251018B	032	16
77253330ZF	012	3
77253387C	022	15
77253613BB	07A	11
77340281A	027	5
77350373B	20A	7
77350403B	013	12
77350403B	13A	12
77350738B	011	5
77351548C	028	7
77354623B	27C	19
77354743B	022	4
77355213C	22A	2
77440041A	020	12
77440061A	020	19
77440061A	027	14
77440061A	033	21
77440101A	034	19
77440121A	029	21
77440121A	031	12
77440183C	029	20
77440321A	029	3
77450181A	018	15
77510311B	010	30
77510511B	27B	30
77510511B	27C	30
77510691BA	017	6
77510722A	005	7
77550211B	011	16
77550218CJ	013	24
77550218CJ	13A	24
77550353B	27A	12
77750493C	011	24
77840041A	010	31
77850281A	021	2
77910391A	010	32
77910921A	025	3
77911092A	006	2
77911622A	010	33
77912033A	002	7
77912131A	028	5
77912371B	27C	21
77913662AB	023	8
77913662AB	025	1
77913662AB	24A	17
77913971A	023	5
77913971A	024	20
77914041C	006	9
77914151A	024	13
77914211A	014	23
77914211A	015	23
77914651A	024	24
77914871C	27A	4
77915111B	024	18
77916041DA	011	3
77916311A	011	6
77917101B	010	34
77917241AA	22A	4
77918251AA	28A	20
77918261AA	26A	21
77918271A	013	28
77918271A	13A	28
77919061B	013	22
77919061B	13A	22
77919821AA	027	4
77919831AA	27B	11
77919831AA	27C	11
77919841AA	022	3
77919961A	07A	4
7791A111AA	021	18
7791A271AA	019	26
77927171A	010	36
77950621A	010	38
78010151A	006	4
78010511E	014	12
78010511E	015	12
78010721A	010	39
78011001B	005	6
78011041A	010	53
78020011A	019	4
78611251A	007	8
78611371A	007	11
78611381A	07A	7
78810542A	012	4
78811041A	029	18
78811151A	010	10
78811331B	013	6
78811331B	13A	6
78811341B	013	7
78811341B	13A	7
79010211A	019	3
79120561A	007	6
79710741A	004	1
79910241B	27B	12
79910241B	27C	12
79910485A	019	9
79910491A	010	40
79910891C	22A	6
79912961A	002	20
79914851A	014	19
79914851A	015	19
79914861A	014	18
79914861A	015	18
79915061A	002	4
79915181B	014	26
79915181B	015	27
79915191B	014	20
79915191B	015	28
79915881AA	27C	20
79916131A	27B	26
79916131A	27C	26
79920772A	010	41
79920881C	22A	7
79940171A	010	42
800068490	025	11
800070139	01B	8
80012101A	07A	13
80012531A	031	22
80012541A	031	15
80012551A	031	19

ALPHANUMERIC INDEX

CODE	NO. TABLE	POS.
80012562A	031	20
80110431A	017	5
80110631A	029	10
80110641A	029	13
80810461A	28A	4
81110021A	010	11
81140012B	013	10
81140012B	13A	10
81411113B	013	35
81411113B	13A	35
81413251A	032	7
81413341A	013	2
81413341A	13A	2
81414561A	015	25
81441041A	035	11
81510281A	010	43
81810162A	004	5
81910691A	026	11
819Z0021A	26A	6
82110512AA	27B	1
82110512AA	27C	1
82111701B	27B	22
82111701B	27C	22
82112231B	014	15
82112231B	015	15
82113291B	021	41
82113311A	27C	8
82113471A	012	9
82113881A	002	13
82114611B	22A	9
82114731A	002	6
82114851A	014	17
82114851A	015	17
82115311A	27B	4
82115311A	27C	4
82115321AA	018	19
82115401BA	030	8
82115611AA	030	10
82120131A	002	23
82412922BA	27B	28
82412941AA	27C	28
82412952AA	27B	15
82412961AA	27C	15
82510451B	26A	17
82610293A	002	5
82610361A	26A	25
82714201A	016	6
82715481A	016	10
82716031A	010	12
82716091A	011	20
82716141A	033	32
82716351A	013	9
82716351A	13A	9
82717631A	22A	10
82717861B	005	14
82718161AA	030	3
82718191AA	031	11
82718381A	008	30
8291D521A	029	5
8291E951AA	020	2
8291E961A	028	19
8291E991A	035	15
8291F021C	018	21
8291F201A	27A	22
8291F211A	27A	16
8291F341A	020	7
8291F351A	020	20
8291F361B	018	27
8291F611A	036	2
83016131A	018	29
8301D924AA	033	41
8301D931AA	027	26
8301D961BA	020	11
8301D971A	020	14
8301D991AA	029	26
8301E001BA	022	17
8301E012BA	016	1
8301E021AA	018	30
8301E031AA	018	10
8301E041AA	24A	16
8301E051B	018	16
8301E061AA	022	20
8301E071AA	018	36
8301E091AA	027	18
8301E261A	018	1
8301E281AA	025	10
8301E341AA	20A	6
83040071A	021	40
83110151B	010	44
83210031E	28A	22
84010012A	014	1
84010012A	015	1
84010022A	014	1
84010022A	015	1
84010032A	014	1
84010032A	015	1
84010042A	014	1
84010042A	015	1
84010052A	014	1
84010052A	015	1
84010062A	014	1
84010062A	015	1
84010072A	014	1
84010072A	015	1
84010082A	014	1
84010082A	015	1
84010092A	014	1
84010092A	015	1
84010102A	014	1
84010102A	015	1
84010112A	014	1
84010112A	015	1
84010122A	014	1
84010122A	015	1
84010132A	014	1
84010132A	015	1
84010142A	014	1
84010142A	015	1
84010152A	014	1
84010152A	015	1
84010162A	014	1
84010162A	015	1
84010172A	014	1
84010172A	015	1
84010182A	014	1
84010182A	015	1
84010192A	014	1
84010192A	015	1
84010202A	014	1
84010202A	015	1
84010212A	014	1
84010212A	015	1
84010222A	014	1
84010222A	015	1
84010232A	014	1
84010232A	015	1
84010242A	014	1
84010242A	015	1
84010252A	014	1
84010252A	015	1
84010262A	014	1
84010262A	015	1
84010272A	014	1
84010272A	015	1
84010282A	014	1
84010282A	015	1
84010292A	014	1
84010292A	015	1
84010302A	014	1
84010302A	015	1
84010312A	014	1
84010312A	015	1
84010322A	014	1
84010322A	015	1
84010332A	014	1
84010332A	015	1
84010342A	014	1
84010342A	015	1
84010412B	014	2
84010412B	015	2
84010422B	014	2
84010422B	015	2
84010432B	014	2
84010432B	015	2
84010442B	014	2
84010442B	015	2
84010452B	014	2
84010452B	015	2
84010462B	014	2
84010462B	015	2
84010472B	014	2
84010472B	015	2
84010482B	014	2
84010482B	015	2
84010492B	014	2
84010492B	015	2

CODE	NO. TABLE	POS.
84010502B	014	2
84010502B	015	2
84010512B	014	2
84010512B	015	2
84010522B	014	2
84010522B	015	2
84010532B	014	2
84010532B	015	2
84010542B	014	2
84010542B	015	2
84010552B	014	2
84010552B	015	2
84010562B	014	2
84010562B	015	2
84010572B	014	2
84010572B	015	2
84010582B	014	2
84010582B	015	2
84010592B	014	2
84010592B	015	2
84010602B	014	2
84010602B	015	2
84010612B	014	2
84010612B	015	2
84010622B	014	2
84010622B	015	2
84010632B	014	2
84010632B	015	2
84010642B	014	2
84010642B	015	2
84010652B	014	2
84010652B	015	2
84010662B	014	2
84010662B	015	2
84010672B	014	2
84010672B	015	2
84010682B	014	2
84010682B	015	2
84010692B	014	2
84010692B	015	2
84010702B	014	2
84010702B	015	2
84010712B	014	2
84010712B	015	2
84010722A	014	1
84010722A	015	1
84010722B	014	2
84010722B	015	2
84010732A	014	1
84010732A	015	1
84010732B	014	2
84010732B	015	2
84010742B	014	2
84010742B	015	2
84010752B	014	2
84010752B	015	2
84010762B	014	2
84010762B	015	2
84010772B	014	2
84010772B	015	2
84010782B	014	2
84010782B	015	2
84010792B	014	2
84010792B	015	2
84010802B	014	2
84010802B	015	2
84010812B	014	2
84010812B	015	2
84010822B	014	2
84010822B	015	2
84010832B	014	2
84010832B	015	2
84010842B	014	2
84010842B	015	2
84010852B	014	2
84010852B	015	2
84010862B	014	2
84010862B	015	2
84010872B	014	2
84010872B	015	2
84011082A	014	1
84011082A	015	1
84011092A	014	1
84011092A	015	1
84011102A	014	1
84011102A	015	1
84011112A	014	1
84011112A	015	1
84011122A	014	1
84011122A	015	1
84011132A	014	1
84011132A	015	1
84011142A	014	1
84011142A	015	1
84740021A	27B	13
84740021A	27C	13
84740061A	010	45
85040381A	018	33
85040381A	019	7
85040471A	019	17
85040471A	030	13
85040471A	033	20
85040471A	034	14
85040521A	033	4
85040521A	034	15
85040551A	018	3
85040551A	019	32
85040551A	030	12
85040671A	18A	15
85041041A	034	11
85041051A	034	10
85041121A	034	4
85042131A	017	10
85110041A	003	16
85110131A	008	14
85110201A	004	8
85140051A	006	12
85210011B	28A	8
85210021B	28A	8
85210031B	28A	8
85210051A	002	14
85210491B	021	34
85210532A	010	46
85210681B	030	9
85210941A	002	19
85211031A	021	11
85211511A	016	13
85211511A	27B	27
85211511A	27C	27
85211671B	033	10
85211761A	024	28
85211761A	027	16
85211911A	032	15
85211951A	010	47
85211961B	018	24
85212171A	26A	15
85212211A	026	14
85212211A	26A	3
85212221A	026	6
85212771A	007	14
85212881D	006	11
85213601A	005	10
85213641A	006	3
85213841AA	028	8
85213941AA	028	22
85240171A	24A	12
85241711A	027	13
85241731A	030	2
85250011C	033	39
85250041C	27B	9
85250041C	27C	9
85250091A	027	7
85250231A	010	48
85250231A	013	25
85250231A	015	20
85250231A	13A	25
85250241A	023	7
85250241A	024	15
85250241A	025	2
85250241A	24A	11
85250261B	014	11
85250261B	015	11
85250311A	029	4
85250311A	033	29
85250401A	021	33
85250421A	010	49
85250421A	07A	3
85250421A	13A	38
85250631A	005	17
85310021A	008	8
85310021A	009	9
85310031A	011	21
85310041A	009	4
85350091A	012	17
85350101A	018	6
85550001B	18A	4

ALPHANUMERIC INDEX

CODE	NO. TABLE	POS.
85610623A	008	19
85610642A	10A	10
85611372A	003	6
85611391B	004	2
85611481A	010	50
85640141A	010	66
86010041A	10A	7
86010061A	013	1
86010061A	13A	1
86050061A	014	24
86050061A	015	24
86050061A	07A	8
86050131A	013	29
86050131A	13A	29
86610301A	018	4
86610301A	033	8
86610301A	036	11
86610301B	033	3
86611821A	032	17
86611861A	032	6
86612171A	027	20
86612181A	027	1
86612191A	018	9
86612251A	20A	5
86640081A	032	3
87210532A	18A	10
87210641A	021	7
87210741A	28A	10
87211111A	28A	12
87211141A	027	9
87211151A	28A	9
87240561A	28A	21
87240601A	031	8
87310051A	013	31
87310051A	13A	31
87311562AA	28A	3
87321421B	013	14
87321421B	13A	14
87512131A	010	51
87512321A	010	29
87611191A	035	16
87611371B	029	2
87711432B	025	6
88110121A	002	16
88110461A	031	17
88110541A	26A	7
88110741A	024	17
88110921A	012	2
88210031A	008	11
88210151A	003	7
88440511A	26A	18
88440531A	010	52
88440651A	010	54
88450031A	27B	3
88450031A	27C	3
88450341B	002	22
88450581A	010	55
88450711A	005	11
88610241A	10A	8
88610951A	011	22
88640331A	010	56
88640331A	011	2
88640371A	009	6
88640851A	013	15
88640851A	13A	15
88641161A	27B	23
88641161A	27C	23
88641181A	010	57
88641181A	10A	9
88641241A	26A	16
88641321A	005	12
88641321A	009	5
88641581A	010	58
88641701A	007	9
88641731A	004	17
88641731A	007	10
88641961A	010	37
88642301A	005	18
88642451A	029	17
88642621A	013	19
88642621A	13A	19
887130869	001	15
887130870	001	4
887131010	01A	2
887131058	01B	7
887131062	01B	9
887131074	01B	4
887131749	01A	13
887131805	01A	3
887131821	01A	9
887131832	001	9
887131920	01A	8
887131994	01A	12
887132011	01A	7
887132103	001	7
887132442	001	2
887132834	01A	17
887132870	01A	10
887132877	01A	18
887132906	001	6
887132951	01B	3
887133211	01B	5
887133334	001	11
887133352	001	5
887133396	01B	10
887133406	01A	4
887133407	001	13
887133408	001	10
887133417	001	12
887133497	01A	1
887133930	01B	6
887133931	001	8
887134411	01A	11
887134964	001	1
887134965	01A	15
887134966	01A	16
887134967	01B	2
887138836	01A	14
887651000	001	14
887651005	001	14
887651006	001	14
887651298	001	3
887651518	01A	5
887651737	01A	6
89310143A	031	2
89320062A	010	59
89320211A	005	15
89410241A	010	60
89520441A	032	1
91373081A	027	25
91373081B	027	25
91373081C	027	25
91373081D	027	25
91373081E	027	25
91373081F	027	25
91373081G	027	25
91373081L	027	25
93010041B	021	5
93010102A	26A	23
93040211A	005	9
93040221A	010	61
93040931A	010	62
93041231A	010	63
93041271A	010	64
93041271A	028	10
93041271A	28A	7
93041501A	026	18
93050201A	013	13
93050201A	13A	13
93410241B	031	1
93510331B	035	6
937831524	011	18
942470014	10A	1
958361713	035	9
979000252	01C	1
979000253	01C	2
979000254	01C	3
979000255	01C	4
979000256	01C	5

Ducati Motor Holding S.p.A.
Uffici Commerciali Amministrativi:
Via A. Cavalieri Ducati n. 3
40132 Bologna, Italy
Telefono 051 6413111
Fax 051 406580
Internet www.ducati.com