INFORMAZIONI GENERALI

Questo catalogo serve per richiedere con esattezza le *parti di ricambio*
Nelle ordinazioni indicare:

1) il numero dei codici dei particolari seguito dalla descrizione;
2) il numero di matricola del motociclo, stampigliato sul cannotto di sterzo.
Le indicazioni destra e sinistra si riferiscono ai lati del veicolo rispatto al senso di marcia.

NOTE

GB	Gran Bretagna
D	Germania
CH	Svizzera
J	Giappone
AUS	Australia
SGP	Singapore
F	Francia
E	Spagna

VALIDITÁ

f.m.	Fino alla matricola
d.m.	Dalla matricola
f.m.m.	Fino al motore matricola
d.m.m.	Dal motore matricola

- ● Motociclo ROSSO
- ■ Motociclo NERO
- ▲ Motociclo GIALLO
- ◆ Motociclo GRIGIO
- ▼ Motociclo BLU

Dati indicativi soggetti a modifiche senza impegno di preavviso.

GENERAL INFORMATION

The present *spare parts*
order exactly the right spare parts
When ordering specify:

1) the part's code number followed by its description;
2) the motorcycle's serial number, stamped on the steering head.
Reference to right and left apply to the vehicle in terms of its direction of movement.

LIST

GB	Great Britain
D	Germany
CH	Switzerland
J	Japan
AUS	Australian
SGP	Singapore
F	France
E	Spain

VALIDITY

f.m.	Until V.I.N.
d.m.	From V.I.N.
f.m.m.	Up to engine number
d.m.m.	From engine number

- ● RED motorcycle
- ■ BLACK motorcycle
- ▲ YELLOW motorcycle
- ◆ GREY motorcycle
- ▼ BLEU motorcycle

All data are subject to modification without prior notice.

INFORMATIONS GENERALES

Ce catalogue permet de commander correctemente les *pièces detachees*.
Les commandes doivent être passées en indiquant:

1) le numero de code des pièces détachées suivi de leur description;
2) le matricule de la moto, estampillé sur la tige du guidon.
Droite et gauche sont les côtés du véhicule par rapport au sens de la marche.

NOTES

GB	Grand Bretagne
D	Allemagne
CH	Suisse
J	Japon
AUS	Autralie
SGP	Autralie
F	France
E	Espagne

VALIDITE

f.m.	Jusqu'au matricule
d.m.	Du matricule
f.m.m.	Jusqu'au moteur matricule
d.m.m.	Du moteur matricule

- ● Moto ROUGE
- ■ Moto NOIRE
- ▲ Moto JAUNE
- ◆ Moto GRIS
- ▼ Moto BLUE

Donnees indicatives sujettes a modifications sans obligation de preavis.

ALLGEMEINE INFORMATIONEN

Dieser Ersatzteilkatalog dient zur genauen Angabe der *Teile bei Ersatzteilbestellungen.*
Bei Ersatzbestellung ist folgendes anzugeben:

1) Die Bestellnummer der Ersatzteile mit der entsprechenden Beschreibung;
2) Die Seriennummer des Motorrads, die am Lenkrohr eingeprägt ist.
Die Angaben fur rechts und links beziehen sich auf das Fahrzeug in Fahrrichtung.

NOTE

GB	Groos Britan
D	Deutschland
CH	Schweiz
J	Japan
AUS	Australien
SGP	Singapore
F	Frankreich
E	Spanien

GÜLTIG

f.m.	Bis zu Matrikel
d.m.	Vom Matrikel
f.m.m.	Bis zum Motor Matrikel
d.m.m.	Vom Motor Matrikel

- ● ROT motorrad
- ■ SCHWARZ motorrad
- ▲ GELB motorrad
- ◆ GRAU motorrad
- ▼ BLAU motorrad

Änderungen vorbehalten.

INFORMACIONES GENERALES

El presente catálogo sirve para pedir con exactitud las *partes de repuesto*.
En los pedidos se debe indicar:

1) el número de código de la parte y a continuación la descripción:
2) el número de matricula de la motocicleta, estampado en el tubo de dirección.
Las indicaciones derecha e izquierda se refieren a los lados del vehículo respecto del sentido de marcha.

NOTAS

GB	Gran Bretaña
D	Alemania
CH	Suiza
J	Japón
AUS	Australia
SGP	Singapore
F	Francia
E	España

VALIDEZ

f.m.	Hasta la matrícula
d.m.	Desde la matrícula
f.m.m.	Hasta el motor matrícula
d.m.m.	Desde el motor matrícula

- ● Moto ROJO
- ■ Moto NEGRO
- ▲ Moto AMARILLO
- ◆ Moto NEGRO
- ▼ Moto AZUL

Datos indicativos sujetos a modificaciones sin compromiso de preaviso.

Ducati Motor Holding S.p.A.
Uffici Commerciali Amministrativi:
Via A. Cavalieri Ducati n. 3
40132 Bologna, Italy
Telefono 051 6413111
Fax 051 406580
Internet www.ducati.com

N° CATALOGO: *915.1.140.1A* EMESSO: *07 - 01*
CATALOGUE No: *915.1.140.1A* ISSUED: *07 - 01*
Nr. CATALOGUE: *915.1.140.1A* IMPRIMEE: *07 - 01*
KATALOG Nr: *915.1.140.1A* HERAUSGEGEBEN: *07 - 01*
N° CATALOGO: *915.1.140.1A* IMPRIMIDA: *07 - 01*

pag page page seite pag		SOMMARIO	CONTENTS	SOMMAIRE	INHALTSANGABE	INDICE
4	001	ATTREZZI SPECIALI PER STAZIONI DI SERVIZIO	WORKSHOP SPECIAL TOOLS	OUTILS SPECIAUX POUR STATIONS DE SERVICE	SONDERWERKZEUGE FÜR WERKSTÄTTE	HERRAMENTAL ESPECIALES PARA TALLERES
10	001.1	ATTREZZI SPECIALI PER STAZIONI DI SERVIZIO	WORKSHOP SPECIAL TOOLS	OUTILS SPECIAUX POUR STATIONS DE SERVICE	SONDERWERKZEUGE FÜR WERKSTÄTTE	HERRAMENTAL ESPECIALES PARA TALLERES
12	001.2	TESTER DI DIAGNOSI MATHESIS	DIAGNOSIS TESTER MATHESIS	TESTER POUR DIAGNOSTIC MATHESIS	DIAGNOSETESTER MATHESIS	INSTRUMENTO DE MEDIDA DIAGNOSTICO MATHESIS
16	001.3	ATTREZZI SPECIALI PER STAZIONI DI SERVIZIO	WORKSHOP SPECIAL TOOLS	OUTILS SPECIAUX POUR STATIONS DE SERVICE	SONDERWERKZEUGE FÜR WERKSTÄTTE	HERRAMENTAL ESPECIALES PARA TALLERES
20	002	COMANDO CAMBIO	GEARCHANGE	COMMANDE BOÎTE A VITESSES	SCHALTUNG	MANDO CAMBIO
24	003	CAMBIO	GEAR-BOX	BOÎTE A VITESSES	SCHALTUNG	CAMBIO
28	004	FRIZIONE	CLUTCH	EMBRAYAGE	KUPPLUNG	EMBRAGUE
30	005	COPERCHIO FRIZIONE	CLUTCH COVER	COUVERCLE EMBRAYAGE	KUPPLUNGSDECKEL	CARTER EMBRAGUE
32	006	IMBIELLAGGIO	CRANKSHAFT	VILEBREQUIN	KURBELWELLE	CIGÜEÑAL
36	007	CILINDRI - PISTONI	CYLINDERS - PISTONS	CYLINDRES - PISTONS	ZYLINDER - KOLBEN	CILINDROS - PISTONES
38	008	DISTRIBUZIONE	TIMING	DISTRIBUTION	VENTILSTEUERUNG	DISTRIBUCION
42	009	FILTRI E POMPA OLIO	FILTERS AND OIL PUMP	FILTRES ET POMPE A HUILE	ÖLFILTER UND PUMPE	FILTROS Y BOMBA DE ACEITE
46	010	COPPIA SEMICARTERS	HALF CRANKCASES	DEMI-CARTERS	GEHÄUSEHÄLFTE	PAREJA SEMI-CARTER
50	011	COPERCHIO ALTERNATORE	ALTERNATOR COVER	COUVERCLE ALTERNATEUR	ALTERNATORDECKEL	TAPA ALTERNADOR
54	012	AVVIAMENTO ELETTRICO E ACCENSIONE	ELECTRIC STARTER AND IGNITION	DEMARRAGE ELECTRONIQUE ET ALLUMAGE	ELEKTROSTARTER ANLASSER UND ZÜNDUNG	PUESTA EN MARCHA ELECTRICA Y ENCENDIDO
56	013	TESTA : DISTRIBUZIONE	HEAD : TIMING	CULASSE : DISTRIBUTION	ZYLINDERKOPF : VENTILSTEUERUNG	CULATA : DISTRIBUCION
60	014	TESTA VERTICALE	VERTICAL HEAD	CULASSE VERTICALE	STEHENDER ZYLINDERKOPF	TAPA DE CULATA VERTICAL
64	015	TESTA ORIZZONTALE	HORIZONTAL HEAD	CULASSE HORIZONTALE	HORIZONTAL ZYLINDERKOPF	TAPA DE CULATA HORIZONTAL
70	016	COLLETTORI ASPIRAZIONE	INLET DICT	CONDUIT ADMISSION	ANSAUGSTUTZEN	COLECTOR ADMISION
74	017	CAVALLETTI	STANDS	BEQUILLES	STANDER	CABALLETES
76	018	IMPIANTO ELETTRICO	ELECTRIC SYSTEM	INSTALLATION ELECTRIQUE	ELKTRISCH ANLAGE	SISTEMA ELECTRICO
80	019	SUPPORTO BATTERIA	BATTERY BOX MOUNT	SUPPORT BATTERIE	BATTERIEHALETERUNG	SOPORTE BATERIA
82	020	GRUPPO SCARICO	EXHAUST SYSTEM	ECHAPPEMENT	AUSPUFFANLAGE	GRUPO ESCAPE
86	021	CRUSCOTTO	INSTRUMENT PANEL	TABLEAU DE BORD	INTRUMENTENBRETT	TABLERO DE INSTRUMENTOS
88	022	FANALE ANTERIORE	FRONT HEAD-LIGHT	PHARE AVANT	VORDERSCHEINWERFER	FARO DELANTERO
92	023	PORTATARGA - FANALE POSTERIORE	PLATE HOLDER - REAR LIGHT	PORTE BALAI - FEU ARRIERE	SCHIDTRAEGER - HINTERLICK	PORTA MATRICULA - GRUPO OTICO TRASERO
96	024	FORCELLA ANTERIORE	FRONT FORK	FOURCHE AVANT	TELEGABEL	HORQUILLA DELANTERA
98	025	RUOTA POSTERIORE E ANTERIORE	FRONT AND REAR WHEELS	ROUES AVANT ET ARRIERE	VORDERRAD UND HINTERRAD	RUEDAS DELANTERA Y TRASERA
102	026	MANUBRIO E COMANDI	HANDLEBAR AND CONTROLS	GUIDON ET COMANDES	LENKER UND STEUERORGANE	MANILLAR Y MANDOS
106	027	COMANDO FRIZIONE	CLUTCH CONTROL	COMMANDE EMBRAYAGE	KUPPLUNGSSTEUERUNG	ACCINAMENTO EMBRAGUE
108	028	FRENO ANTERIORE	FRONT BRAKE	FREIN AVANT	VORD BREMSE	FRENO DELANTERO
110	029	FRENO POSTERIORE	REAR BRAKE	FREIN ARRIERE	HINTERBREMSE	FRENO TRASERO
114	030	TELAIO	FRAME	CADRE	RAHMEN	CHASIS
118	031	LEVA CAMBIO - PEDANE	GEARCHANGE LEVER - FOOT REST	COMMANDE DE VITESSE - REPOSE PIEDS	GANGSHALTUNG - FUSSBRETT	PALANCA DEL CAMBIO - PEDALES
122	032	FORCELLONE POSTERIORE E CATENA	SWINGARM AND CHAIN	FOURCHE ARRIERE ET CHAINE	HINTERE SCHWINGE UND KETTE	BASCULANTE Y CADENA
124	033	SOSPENSIONE POSTERIORE	REAR SUSPENSION	SUSPENSION ARRIERE	HINTERFEDERUNG	SUSPENSION TRASERA
126	034	ASPIRAZIONE ARIA E SFIATO OLIO	AIR INDUCTIO AND OIL VENT	ASPIRATION AIR ET EVENT HUILE	LUFTANSAUGUNG UND ÖLENTLÜFTER	AIR-BOX Y GASES SE ACEITE
128	035	SERBATOIO	FUEL TANK	RÉSEVOIR CARBURANT	KRAFTSTOFFTANK	DEPOSITO GASOLINA
132	036	IMPIANTO ALIMENTAZIONE	FUEL SYSTEM	SYSTEME D'ALIMENTACION	VERSOSRGUNGS - ANLAGE	SISTEMA DE ALIMENTACION
134	037	SELLA	SEAT	SIEGE	SATTEL	SILLIN

N° CATALOGO: *915.1.140.1A* EMESSO: *07 - 01*
CATALOGUE No: *915.1.140.1A* ISSUED: *07 - 01*
Nr. CATALOGUE: *915.1.140.1A* IMPRIMEE: *07 - 01*
KATALOG Nr: *915.1.140.1A* HERAUSGEGEBEN: *07 - 01*
N° CATALOGO: *915.1.140.1A* IMPRIMIDA: *07 - 01*

TAVOLA
DRAWING
TABLE
BILD
TABLA

001

ATTREZZI SPECIALI PER STAZIONI DI SERVIZIO
WORKSHOP SPECIAL TOOLS
OUTILS SPECIAUX POUR STATIONS DE SERVICE
SONDERWERKZEUGE FÜR WERKSTÄTTE
HERRAMENTAL ESPECIALES PARA TALLERES

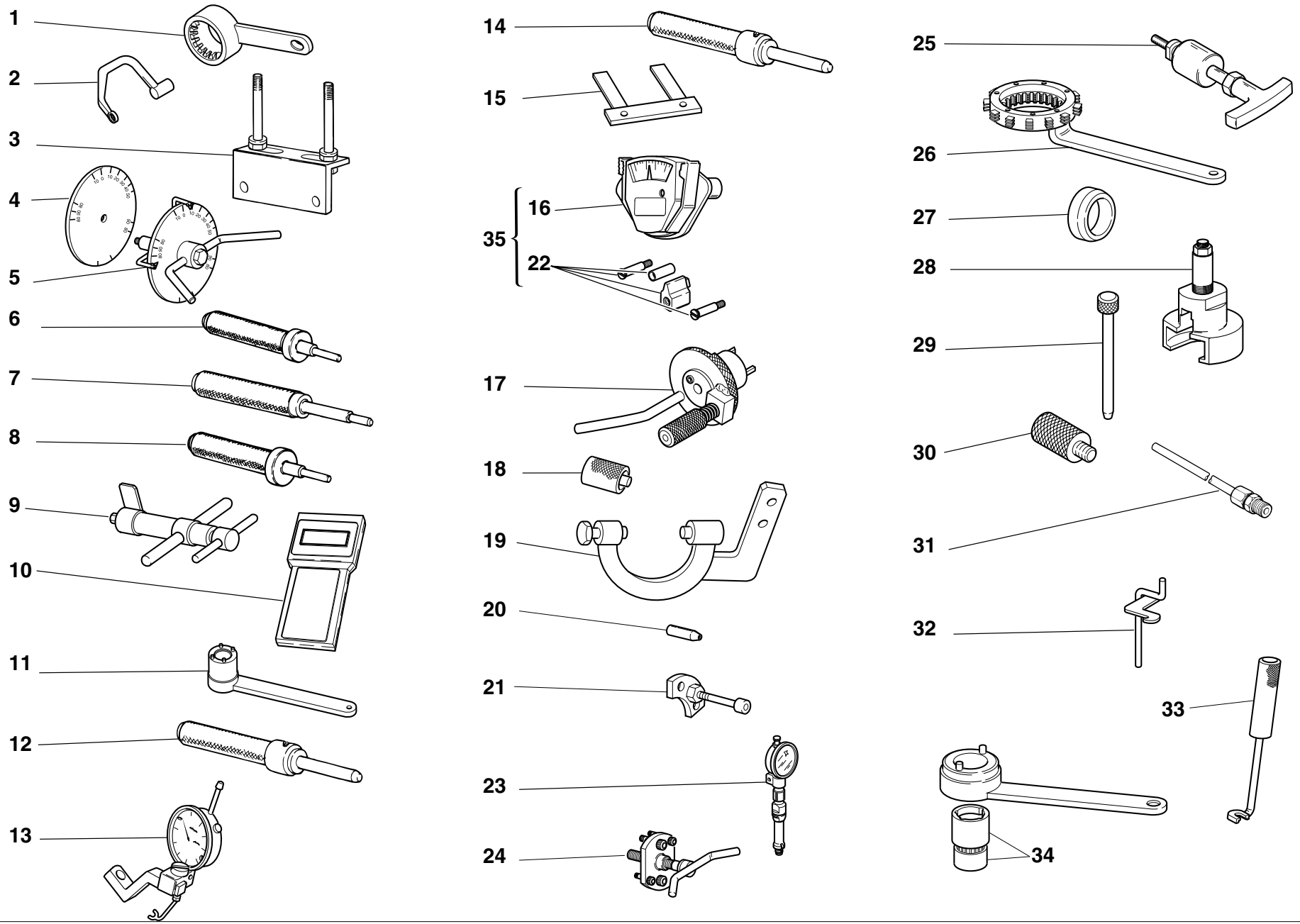

TAVOLA DRAWING TABLE BILD TABLA **001**

ATTREZZI SPECIALI PER STAZIONI DI SERVIZIO | **WORKSHOP SPECIAL TOOLS** | **OUTILS SPECIAUX POUR STATIONS DE SERVICE** | **SONDERWERKZEUGE FÜR WERKSTÄTTE** | **HERRAMENTAL ESPECIALES PARA TALLERES**

NOTE NOTES NOTES MARKE NOTAS	POS. NO. N. INDEX POS.	N.CODICE CODE NO. Nr. CODE CODE Nr. N. CODICE	DENOMINAZIONE	DESCRIPTION	DESIGNATION	BEZEICHNUNG	DENOMINACION	VALIDITA' VALIDITY VALIDITE GÜLTIG VALIDEZ	Q.TA' Q.TY Q.TE M.GE C.AD
	1	88713.2107	Attrezzo serraggio puleggia motrice	Driving roller tightening tool	Outil de serrage poulie de transmission	Spannwerkzeug fur Antriebsriemenscheibe	Herramienta ajuste polea motriz		1
	2	88713.2096	Chiave per bloccaggio dadi testa	Head nuts holder wrench	Clé pour blocage écrous culasse	Schlüssel zum Feststellen der Zylinderkopfmuttern	Llave para bloqueo tuercas culata		1
	3	88713.2103	Base per montaggio testa	Head mounting base	Base pour le montage de la tête	Unterlage für Kopfzusam-menbau	Base para montaje culata		1
	4	98112.0002	Disco graduato	Degree wheel	Disque gradué	Maßscheibe	Disco graduado		1
	5	88713.0123	Attrezzo porta disco graduato per controllo anticipo con disco	Degree wheel holder tool for ignition advance check	Outil porte-disque gradué pour contrôle avance avec disque	Haltewerkzeug für Maßscheibe für Verstellungskontrolle mit Scheibe	Herramienta porta-disco graduado para control avance con disco		1
	6	88713.0874	Punzone guidavalvola scarico	Exhaust valve guide punch tool	Poinçon guide-valve d' échappement	Körner für Auslassventil-führung	Punzón guías de valvulas escape		1
	7	88713.0879	Punzone estrazione guidavalvola	Punch tool to extract valve guide	Poinçon éxtraction guide-valve	Körner für Ventilführung-sausziehung	Punzón de extracción guías de valvulas		1
	8	88713.0875	Punzone guidavalvola aspirazione	Intake valve guide punch tool	Poinçon guide-valve d'aspiration	Körner f. Einlassventilführung	Punzón guiavalvúla de aspiración		1
	9	88713.1215	Tenditore dinamometrico per cinghia distribuzione	Torque wrench for timing belt	Tendeur dynamométrique pour courroie distribution	Dinamometrischer spanner für stenerriemen	Tensor dinamométrico para correa distribuciòn		1
	10	88765.1236	Strumento di diagnosi	Check intrument	Instrument de diagnostic	Diagnose-Instrument	Instrumento de diagnosis		1
GB	10	88765.1237	Strumento di diagnosi	Check intrument	Instrument de diagnostic	Diagnose-Instrument	Instrumento de diagnosis		1
F	10	88765.1238	Strumento di diagnosi	Check intrument	Instrument de diagnostic	Diagnose-Instrument	Instrumento de diagnosis		1
D	10	88765.1239	Strumento di diagnosi	Check intrument	Instrument de diagnostic	Diagnose-Instrument	Instrumento de diagnosis		1
E	10	88765.1240	Strumento di diagnosi	Check intrument	Instrument de diagnostic	Diagnose-Instrument	Instrumento de diagnosis		1
	11	88713.0137	Chiave ferma ingranaggio albero motore per bloccaggio dado	Crankshaft gear holder wrench for tightening nut	Clé d'arrêt engrenage arbre moteur pour blocage écrou	Festhalteschlüssel für Antriebswellenzahnrad zum Festziehen der Mutter	Llave bloqueo engranaje cigüeñal para ajuste tuerca		1
	12	88713.1078	Punzone per piantaggio sede valvola scarico	Punch tool for driving exhaust valve seat	Poinçon d'ancrage siège soupape de décharge	Stempel zum Setzen des Auslaßventilsitzes	Punzón para fijación asiento válvula de escape		1
	13	88765.1058	Calibro alzata valvola	Valve lift gauge	Calibre levée de soupape	Lehre f. Ventilhubhöhe	Calibre para elevación de la válvula		1

TAVOLA
DRAWING
TABLE
BILD
TABLA

001

ATTREZZI SPECIALI PER STAZIONI DI SERVIZIO
WORKSHOP SPECIAL TOOLS
OUTILS SPECIAUX POUR STATIONS DE SERVICE
SONDERWERKZEUGE FÜR WERKSTÄTTE
HERRAMENTAL ESPECIALES PARA TALLERES

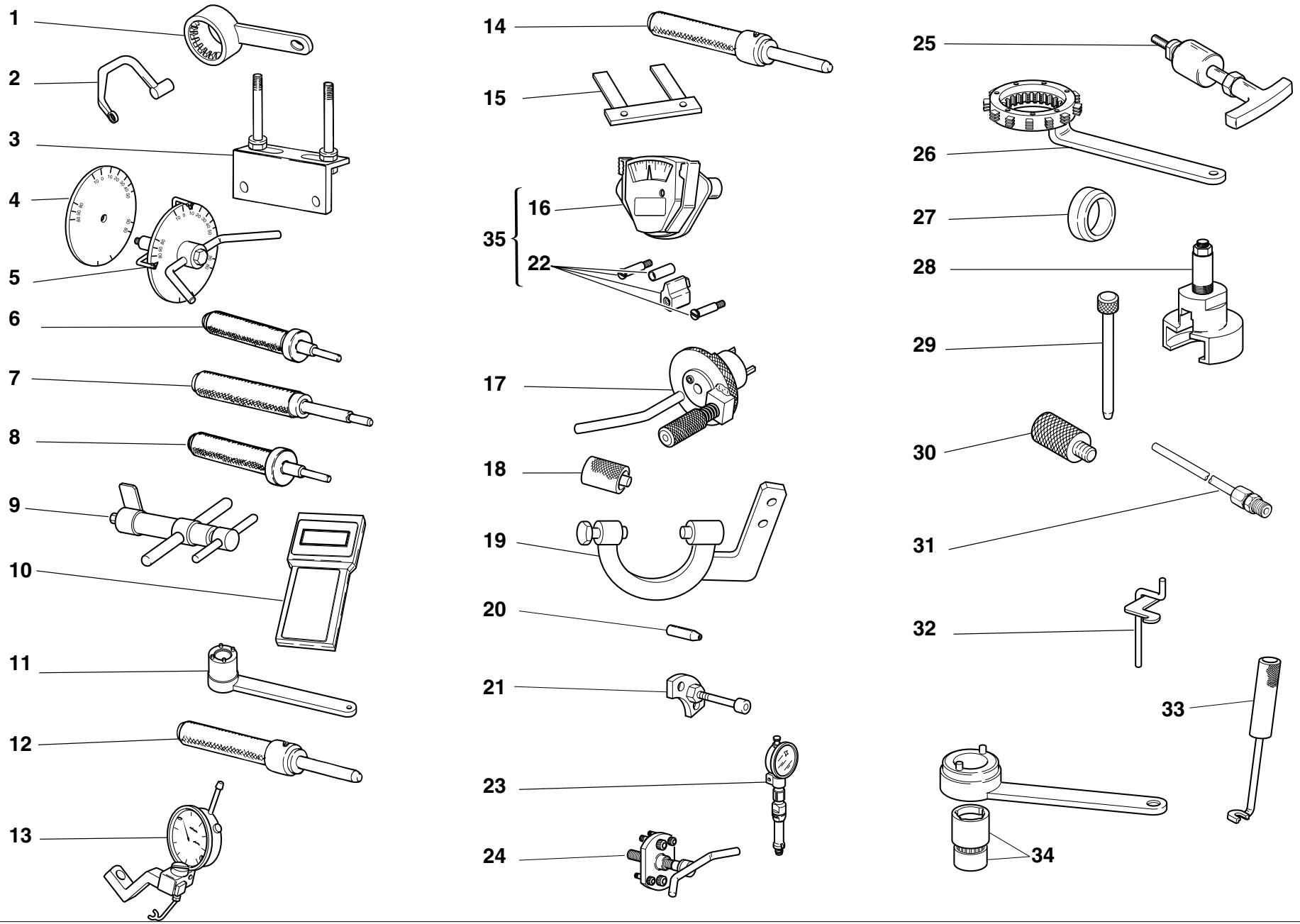

TAVOLA DRAWING TABLE BILD TABLA **001**

ATTREZZI SPECIALI PER STAZIONI DI SERVIZIO | **WORKSHOP SPECIAL TOOLS** | **OUTILS SPECIAUX POUR STATIONS DE SERVICE** | **SONDERWERKZEUGE FÜR WERKSTÄTTE** | **HERRAMENTAL ESPECIALES PARA TALLERES**

NOTE NOTES NOTES MARKE NOTAS	POS. NO. N. INDEX POS.	N.CODICE CODE NO. Nr. CODE CODE Nr. N. CODICE	DENOMINAZIONE	DESCRIPTION	DESIGNATION	BEZEICHNUNG	DENOMINACION	VALIDITA' VALIDITY VALIDITE GÜLTIG VALIDEZ	Q.TA' Q.TY Q.TE M.GE C.AD
	14	88713.1079	Punzone per piantaggio sede valvola aspirazione	Punch tool for driving intake valve seat	Poinçon d'ancrage siège soupape d'aspiration	Stempel zum Setzen des Einlaßventilsitzes	Punzón para fijación asiento válvula de aspiración		1
	15	88765.1000	Spessimetro a forchetta 0,1 mm	Fork feeler gauge 0.1 mm	Jauge d'épaisseur à fourche 0,1 mm	Stärkemessergabel 0,1 mm	Calibre de espesores a horquilla 0,1 mm		1
	15	88765.1005	Spessimetro a forchetta 0,2 mm	Fork feeler gauge 0.2 mm	Jauge d'épaisseur à fourche 0,2 mm	Stärkemessergabel 0,2 mm	Calibre de espesores a horquilla 0,2 mm		1
	15	88765.1006	Spessimetro a forchetta 0,3 mm	Fork feeler gauge 0.3 mm	Jauge d'épaisseur à fourche 0,3 mm	Stärkemessergabel 0,3 mm	Calibre de espesores a horquilla 0,3 mm		1
	16	88765.0999	Calibro tensione cinghia	Timing belt control gauge	Calibre tension courroie	Körner f. Riemenspannung	Calibre de tens. de la correa		1
	17	88713.2011	Attrezzo per bloccaggio albero motore al PMS	Tool to hold crankshaft in TDC position	Outil d'immobilisation du vilebrequin au PMH	Werkzeug für Kurbelwellenblockierung am OT	Herramienta para bloqueo cigüeñal al PMS		1
	18	88765.1322	Distanziale controllo registro inferiore valvola	Spacer for checking lower valve shim	Entretoise contrôle régleur inférieur soupape	Distanzstück zur Kontrolle der Einstellschraube des unteren Ventils	Distanciador control registro inferior válvula		1
	19	88713.2036	Chiave volano	Flywheel Wrench	Clè Volant	Schwungrad schlüssel	Liave volante		1
	20	88700.5749	Cappuccio assemblaggio semicarter	Crankcases assembling cap	Capuchonassemblage des demi-carters	Stecker für Gehäusehälftezusammenbau	Capucha ensamblaje semicarter		1
	21	88713.1091	Piastrino per posizionamento forcella innesto marce	Plate for positioning gear engagement fork	Plaquette pour le positionnement de la fourche d'embrayage des vitesses	Plättchen zur Positionierung d. Gangeinlegegabel	Lámina para posicionado horquilla inserta marchas		1
	22	88765.1086	Particolari per modifica tensione cinghie 4V	Conversion kit for 4V belts tensioning tool	Pièces pour modification instrument de tension des courroies 4V	Teile für Modifizierung des Riemenspanninstruments 4V	Piezas para modificar calibre tensión correas 4V		1
	23	88765.1297	Calibro controllo P.M.S.	T.D.C. control gauge	Calibre contrôle point mort haut	Körner f. Kontrolle des OTS	Calibre de control P.M.S.		1
	24	88713.1749	Estrattore per puleggia motrice	Drive roller puller	Extracteur poulie de transmission	Auszieher für Antriebsriemenscheibe	Extractor para polea motriz		1
	25	88713.1994	Estrattore per perni bilanciere	Rocker shaft extractor	Extracteur pour axes culbuteur	Abzieher für Kipphebelbolzen	Extractor para eje balancín		1
	26	88713.2133	Chiave ferma campana tamburo frizione	Wrench to hold cluch housing drum steady	Clé de mantien tambour cloche d'embrayage	Kupplungsglockenschlussel	Llave sujeta-tambor caja embrague		1
	27	88700.5665	Bussola montaggio ingranaggio campana frizione	Sleeve for installing clutch bell gear	Douilee montage engrenage cloche embrayage	Buchse zur Montage des Kupplungsglockenzahnrads	Bullón montaje engranaje campana embrague		1

TAVOLA
DRAWING
TABLE
BILD
TABLA

001

ATTREZZI SPECIALI PER STAZIONI DI SERVIZIO
WORKSHOP SPECIAL TOOLS
OUTILS SPECIAUX POUR STATIONS DE SERVICE
SONDERWERKZEUGE FÜR WERKSTÄTTE
HERRAMENTAL ESPECIALES PARA TALLERES

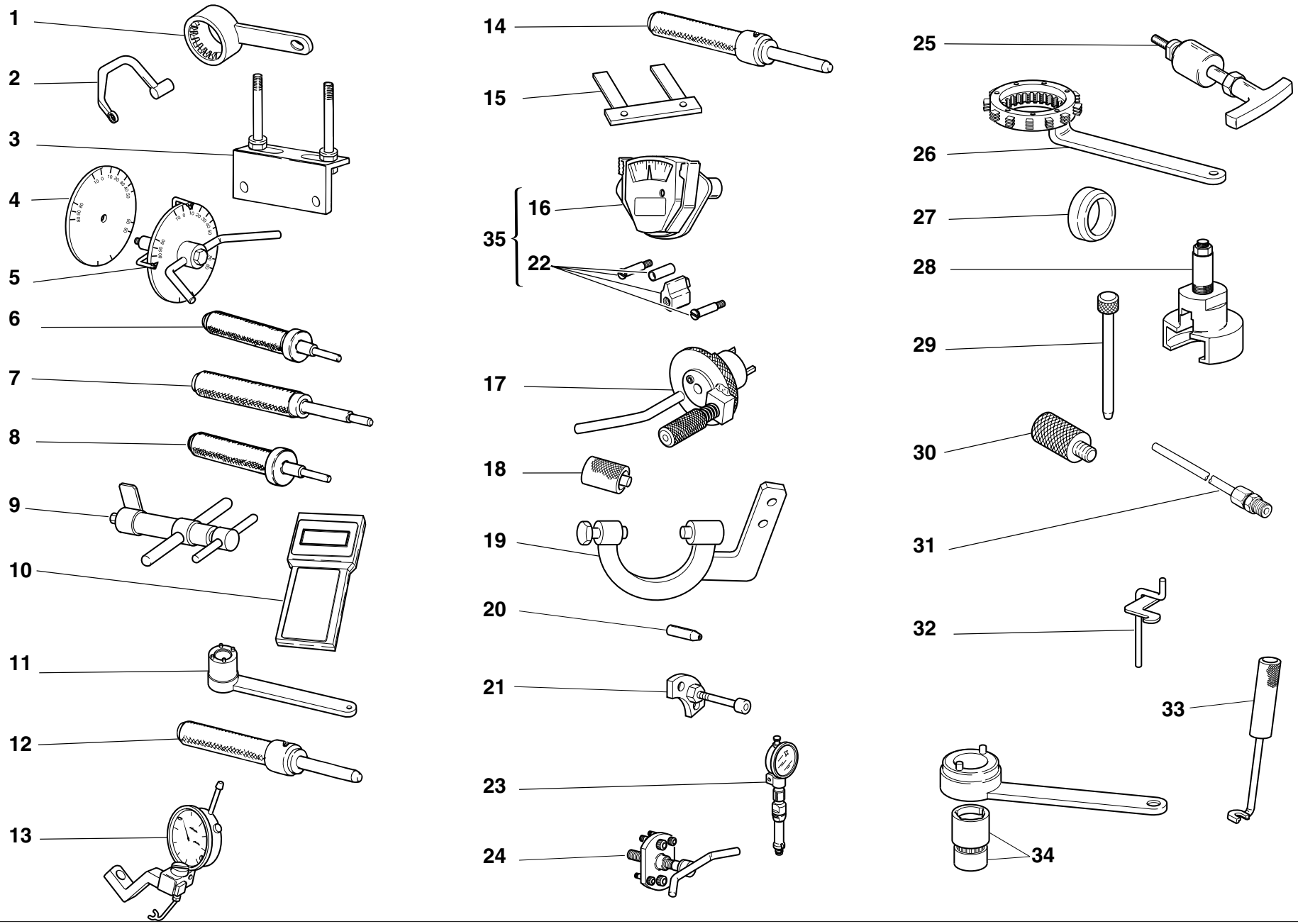

TAVOLA DRAWING TABLE BILD TABLA **001**

ATTREZZI SPECIALI PER STAZIONI DI SERVIZIO | **WORKSHOP SPECIAL TOOLS** | **OUTILS SPECIAUX POUR STATIONS DE SERVICE** | **SONDERWERKZEUGE FÜR WERKSTÄTTE** | **HERRAMENTAL ESPECIALES PARA TALLERES**

NOTE NOTES NOTES MARKE NOTAS	POS. NO. N. INDEX POS.	N.CODICE CODE NO. Nr. CODE CODE Nr. N. CODICE	DENOMINAZIONE	DESCRIPTION	DESIGNATION	BEZEICHNUNG	DENOMINACION	VALIDITA' VALIDITY VALIDITE GÜLTIG VALIDEZ	Q.TA' Q.TY Q.TE M.GE C.AD
	28	88713.2092	Estrattore ingranaggio coppia primaria	Extractor for primary drive gear	Outil pour démonter le engrenage transm. primaire	Abzieher für den Ausbau von Zahnräd des Hauptantriebs	Estractor para engranaje transmisión primaria		1
	29	88713.0262	Spina per montare i bilancieri	Pin for assembling rocker arms	Goupille pour monter les culbuteurs	Stift für den Einbau der Kipphebel	Pasador para montar los balancines		1
	30	88713.2009	Fasatura puleggia testa 2 valvole	Belt roller timing of two-valva head	Mise en phase de la pouile d'une culasse à deux soupapes	Steuerzeiteneinstellung an Riemenscheibe des 2-Ventil-Zylinderkopfs	Regulaciòn de fase polea culata 2 vàlvulas		1
	31	88713.1010	Raccordo prelievo gas di scarico	Union for exhaust gas suction	Raccord pour le prèlévement du gaz d'échappement	Anschluss fur Entnahme des Auspuffgases	Empalme de toma de los gases de escape		1
	32	88713.0143	Attrezzo per montare molla e bilanciere di chiusura	Tool for assembling closing rocker and spring	Outil pour monter le ressort et le culbuteur de fermeture	Werkzeug für Montage von Feder und Schließkipphebel	Herramienta para montar el muelle y el balancín de cierre		1
	33	88713.0844	Punzone montaggio semianelli	Half-rings mounting punch tool	Poinçon mont. demi-bagues	Körner f. Halbringezusam-menbau	Punzón para montaje de los semi-anillos		1
	34	88700.5644	Chiave per registro ghiera puleggia di distribuzione	Wrench for camshaft pulley ring nut adjustment	Clé de règlage embout poulie de distribution	Registrierschlussel fur Nutmutter am Nockenwellenrad	Llave para regulaciòn virola polea de distribucìon		1
	35	051.2.001.1A	Tenditore dinamometrico per cinghia distribuzione	Torque wrench for timing belt	Tendeur dynamométrique pour courroie distribution	Dinamometrischer Spanner für Steuerriemen	Tensor dinamométrico para correa distribución		1

TAVOLA
DRAWING
TABLE
BILD
TABLA

001.1

ATTREZZI SPECIALI PER STAZIONI DI SERVIZIO

WORKSHOP SPECIAL TOOLS

OUTILS SPECIAUX POUR STATIONS DE SERVICE

SONDERWERKZEUGE FÜR WERKSTÄTTE

HERRAMENTAL ESPECIALES PARA TALLERES

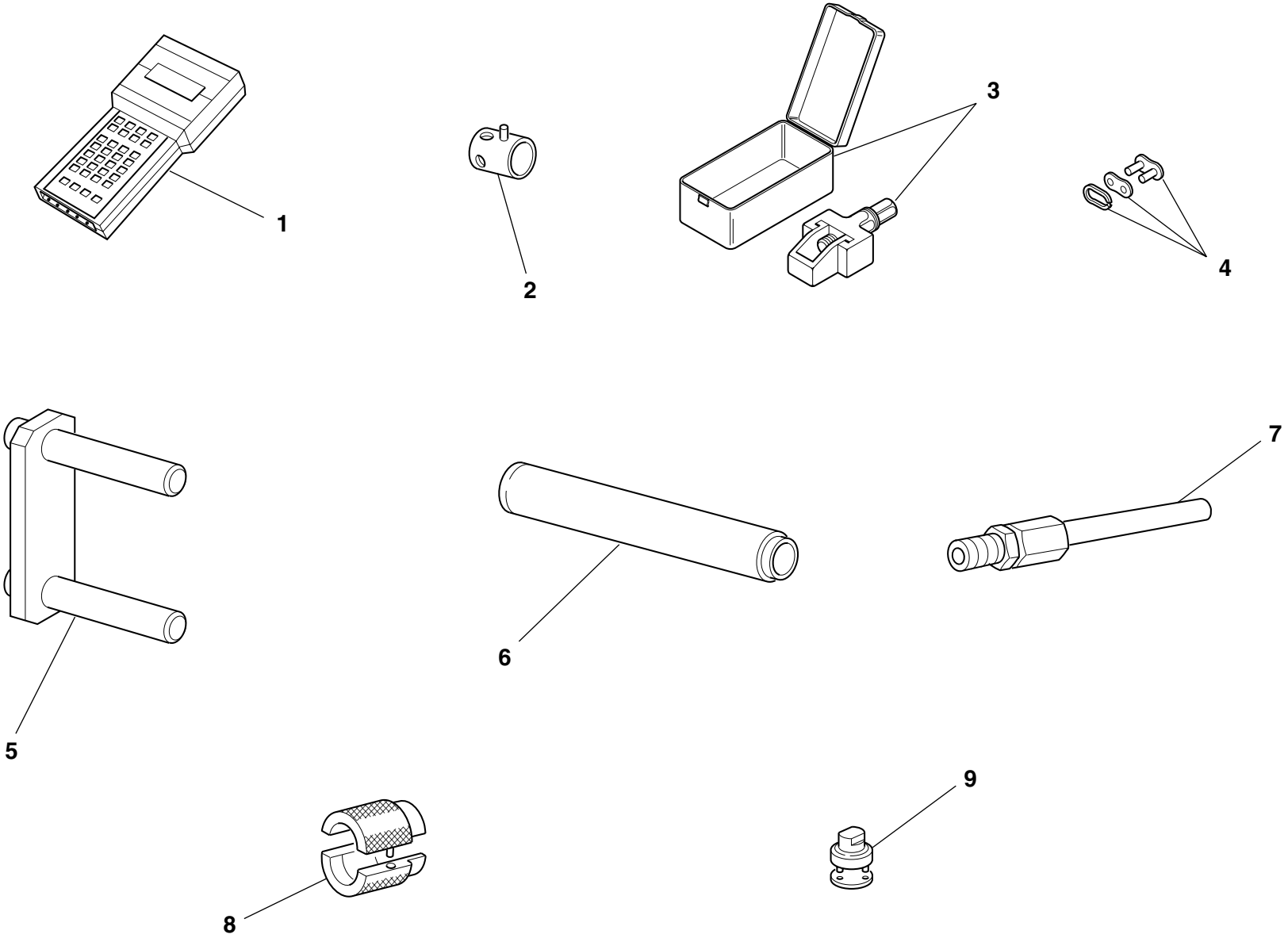

TAVOLA DRAWING TABLE BILD TABLA **001.1**

ATTREZZI SPECIALI PER STAZIONI DI SERVIZIO | **WORKSHOP SPECIAL TOOLS** | **OUTILS SPECIAUX POUR STATIONS DE SERVICE** | **SONDERWERKZEUGE FÜR WERKSTÄTTE** | **HERRAMENTAL ESPECIALES PARA TALLERES**

NOTE NOTES NOTES MARKE NOTAS	POS. NO. N. INDEX POS.	N.CODICE CODE NO. Nr. CODE CODE Nr. N. CODICE	DENOMINAZIONE	DESCRIPTION	DESIGNATION	BEZEICHNUNG	DENOMINACION	VALIDITA' VALIDITY VALIDITE GÜLTIG VALIDEZ	Q.TA' Q.TY Q.TE M.GE C.AD
I	1	88765.1236	Strumento di diagnosi	Check intrument	Instrument de diagnostic	Diagnose-Instrument	Instrumento de diagnosis		1
GB	1	88765.1237	Strumento di diagnosi	Check intrument	Instrument de diagnostic	Diagnose-Instrument	Instrumento de diagnosis		1
D	1	88765.1238	Strumento di diagnosi	Check intrument	Instrument de diagnostic	Diagnose-Instrument	Instrumento de diagnosis		1
F	1	88765.1239	Strumento di diagnosi	Check intrument	Instrument de diagnostic	Diagnose-Instrument	Instrumento de diagnosis		1
E	1	88765.1240	Strumento di diagnosi	Check intrument	Instrument de diagnostic	Diagnose-Instrument	Instrumento de diagnosis		1
	2	8000.70139	Chiave perno ruota anteriore	Wrench for front wheel spindle	Clé pivot roue AV.	Schlüssel für Vorderradzapfen	Llave eje rueda delantera		1
	3	88713.1344	Attrezzo montaggio catena	Tool for assembling chain	Outil montage chaîne	Werkzeug für Montage der Kette	Herramienta montaje cadena		1
	4	677.4.003.1A	Giunto	Coupling	Joint	Verbindungskupplung	Junta		1
	5	88713.1515	Supporto telaio/motore	Frame/engine mount	Support cadre/moteur	Halterung für Rahmen/Motor	Soporte chasis/motor		1
	6	88713.1072	Tampone piantaggio semicuscinetto base di sterzo	Stopper for driving the half bearing of the steering head base	Tampon d'ancrage demi-coussinet base direction	Stopfen zum Setzen des Halblagers des Gabelschafts	Punzón de fijación semi-cojinete tija inferior		1
	7	88713.1010	Raccordo prelievo gas di scarico	Union for exhaust gas suction	Raccord pour le prèlévement du gaz d'échappement	Anschluss fur Entnahme des Auspuffgases	Empalme de toma de los gases de escape		1
	8	88713.1096	Attrezzo per revisione forcelle SHOWA - montaggio anello di tenuta	Tool for overhauling SHOWA forks - assembling seal ring	Outil pour révision fourches SHOWA - montage anneau d'étanchéité	Werkzeug zur Überholung der SHOWA -Gabeln - Dichtringmontage	Herramienta para revisión horquillas SHOWA - montaje retén		1
	9	88713.1058	Chiave montaggio tappo cannotto di sterzo	Wrench for assembling the steering head cap	Clef de montage du bouchon du fourreau de direction	Montageschlüssel für Lenkrohrverschluß	Llave montaje tapón tubo de dirección		1

TAVOLA
DRAWING
TABLE
BILD
TABLA

001.2

TESTER DI DIAGNOSI MATHESIS

DIAGNOSIS TESTER MATHESIS

TESTER POUR DIAGNOSTIC MATHESIS

DIAGNOSETESTER MATHESIS

INSTRUMENTO DE MEDIDA DIAGNOSTICO MATHESIS

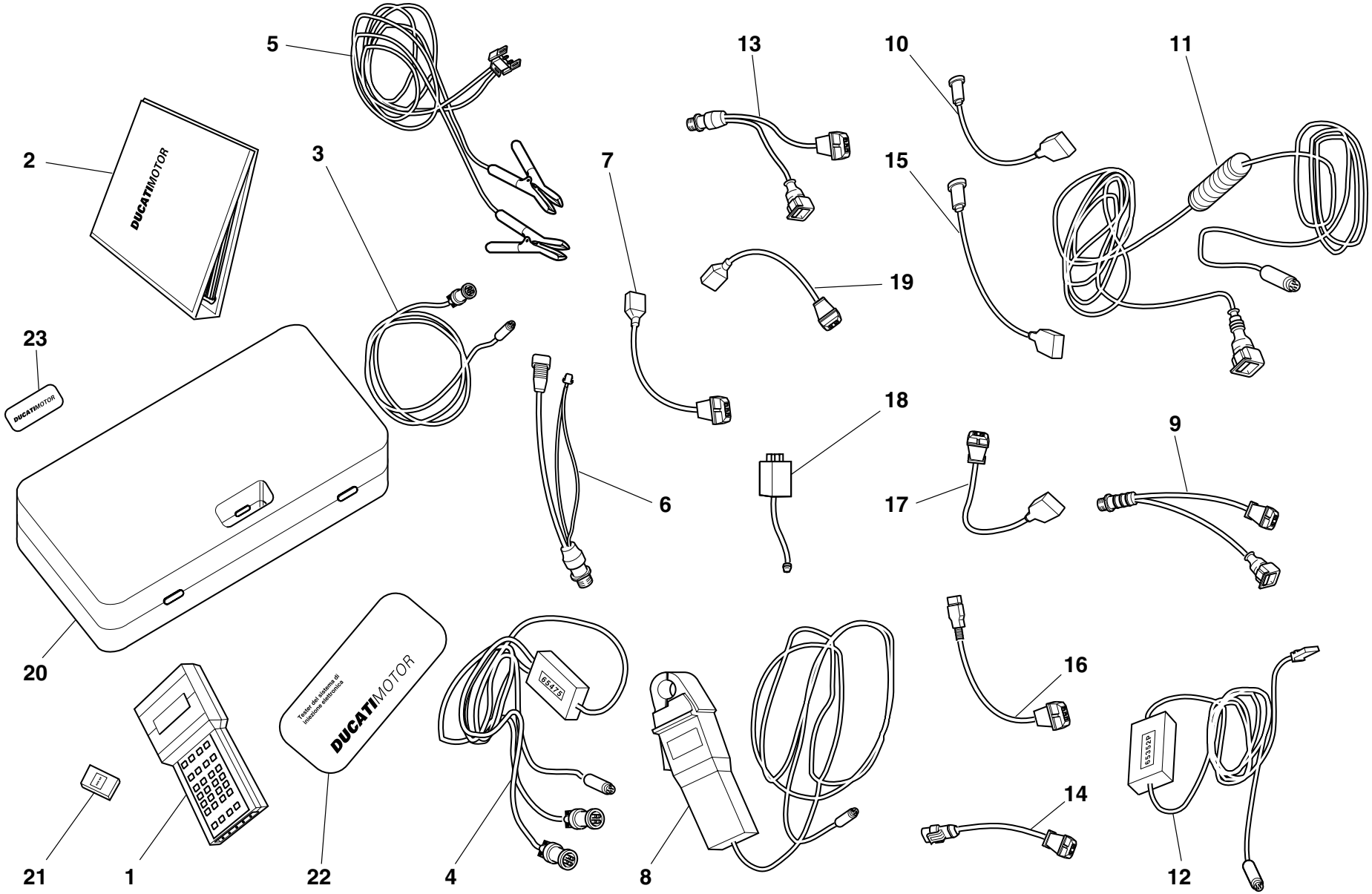

TAVOLA DRAWING TABLE BILD TABLA **001.2**

TESTER DI DIAGNOSI MATHESIS | **DIAGNOSIS TESTER MATHESIS** | **TESTER POUR DIAGNOSTIC MATHESIS** | **DIAGNOSETESTER MATHESIS** | **INSTRUMENTO DE MEDIDA DIAGNOSTICO MATHESIS**

NOTE NOTES NOTES MARKE NOTAS	POS. NO. N. INDEX POS.	N.CODICE CODE NO. Nr. CODE CODE Nr. N. CODICE	DENOMINAZIONE	DESCRIPTION	DESIGNATION	BEZEICHNUNG	DENOMINACION	VALIDITA' VALIDITY VALIDITE GÜLTIG VALIDEZ	Q.TA' Q.TY Q.TE M.GE C.AD
	1	88765.1126Z	Mathesis nudo	Bare Mathesis	Mathesis nu	Mathesis nackt	Mathesis no revestido		1
	2	914.7.023.1A	Manuale italiano	Italian manual	Manuel en italien	Handbuch auf Italienisch	Manual italiano		1
	2	914.7.023.1B	Manuale inglese	English manual	Manuel en anglais	Handbuch auf Englisch	Manual ingles		1
	2	914.7.023.1C	Manuale tedesco	German manual	Manuel en allemand	Handbuch auf Deutsch	Manual alemán		1
	2	914.7.023.1D	Manuale francese	Franch manual	Manuel en français	Handbuch auf Französisch	Manual francés		1
	2	914.7.023.1E	Manuale spagnolo	Spanish manual	Manuel en espagnol	Handbuch auf Spanisch	Manual español		1
	3	88765.1126R	Cavo alimentazione Mathesis	Main cable Mathesis	Cable alimentation Mathesis	Speisekabel Mathesis	Cable de alimentacion Mathesis		1
	4	88765.1126A	Cavo controllo pickup	Pickup Control cable	Cable de controle Pickup	Pickup - Prüfkabel	Cable de control pickup		1
	5	88765.1126Q	Cavo alimentazione da batteria	Battery mains cable	Cable alimentation de batterie	Speisekabel aus Batterie	Cable de alimentacion para baterias		1
	6	88765.1126	Adattatore cavo alimentazione per autodiagnosi	Mains cable adapter for self diagnosis	Adaptateur du câble alimentation pour auto diagnostic	Speisekabeladapter für selbst Diagnose	Adaptador cable alimentación para autodiagnóstico		1
	7	88765.1126N	Sensore campione pressione assoluta	Sensor for absolute pressure sampling	Détecteur pour l'étalnnementde la pression absolute	Sensor für absolute Druckstichprobe	Sensor muestra presión absoluta		1
	8	88765.1126V	Pinza amperometrica	Amperometer plier	Pince ampèrométrique	Strommesserzangen	Alicates medidores de amperaje		1
	9	88765.1126E	Adattatore per cavo controllo pickup 3 fili	Adapter for 3 wires Pickup test cable	Adapteur pour le câble de contrôle Pickup à 3 fils	Adapter für 3 Drath Pickup Prüfungskabel	Adaptator del cable control Pickup 3 alambres		1
	10	88765.1126P	Sensore campione temperatura aria	Sensor for air temperature sampling	Détecteur pour l'étalonnement de la temperature air	Sensoe für Lufttemperaturstichprobe	Sensor muestra temperatura aire		1
	11	88765.1126C	Cavo per regolazione potenziometro	Cable for potentiometer adjustement	Câble pour le réglage du potentiomètre	Kabel für Potentiometereinstellung	Cable para ajuste potenciómetro		1
	12	88765.1126B	Cavo prova e regolazione contagiri	Test cable and speed indicator adjustement	Câble d' essai et réglage du compte-tours	Prüfungskabel und Drehzahlmessereinstellung	Cable prueba y ajuste cuentarrevoluciones		1
	13	88765.1126F	Adattatore per cavo controllo pickup 2 fili	Adapter for 2 wires Pickup test cable	Adapteur por la câble de contrôle Pickup à 2 fils	Adapter für 2 Draht Pickup Prüfungskabel	Adaptator para cable control Pickup 2 alambres		1
	14	88765.1126D	Adattatore per regolazione potenziometro piccolo	Adapter for potentiometer adjustement	Adapteur puor le réglage du potentiomètre	Adapter für die Einstellung des Kleinen Potentiometers	Adaptador para ajuste potenciómetro pequeño		1
	15	552.4.028.1A	Sensore campione potenziometro farfalla piccolo	Sensor for small throttle potentiometer sampling	Détecteur pour l'étalonnement du potentiométre papillon petit	Sensor Für Kleine Drosselpotentiomerstichprobe	Sensor muesta potenciómetro mariposa pequeño		1

TAVOLA
DRAWING
TABLE
BILD
TABLA

001.2

TESTER DI DIAGNOSI MATHESIS

DIAGNOSIS TESTER MATHESIS

TESTER POUR DIAGNOSTIC MATHESIS

DIAGNOSETESTER MATHESIS

INSTRUMENTO DE MEDIDA DIAGNOSTICO MATHESIS

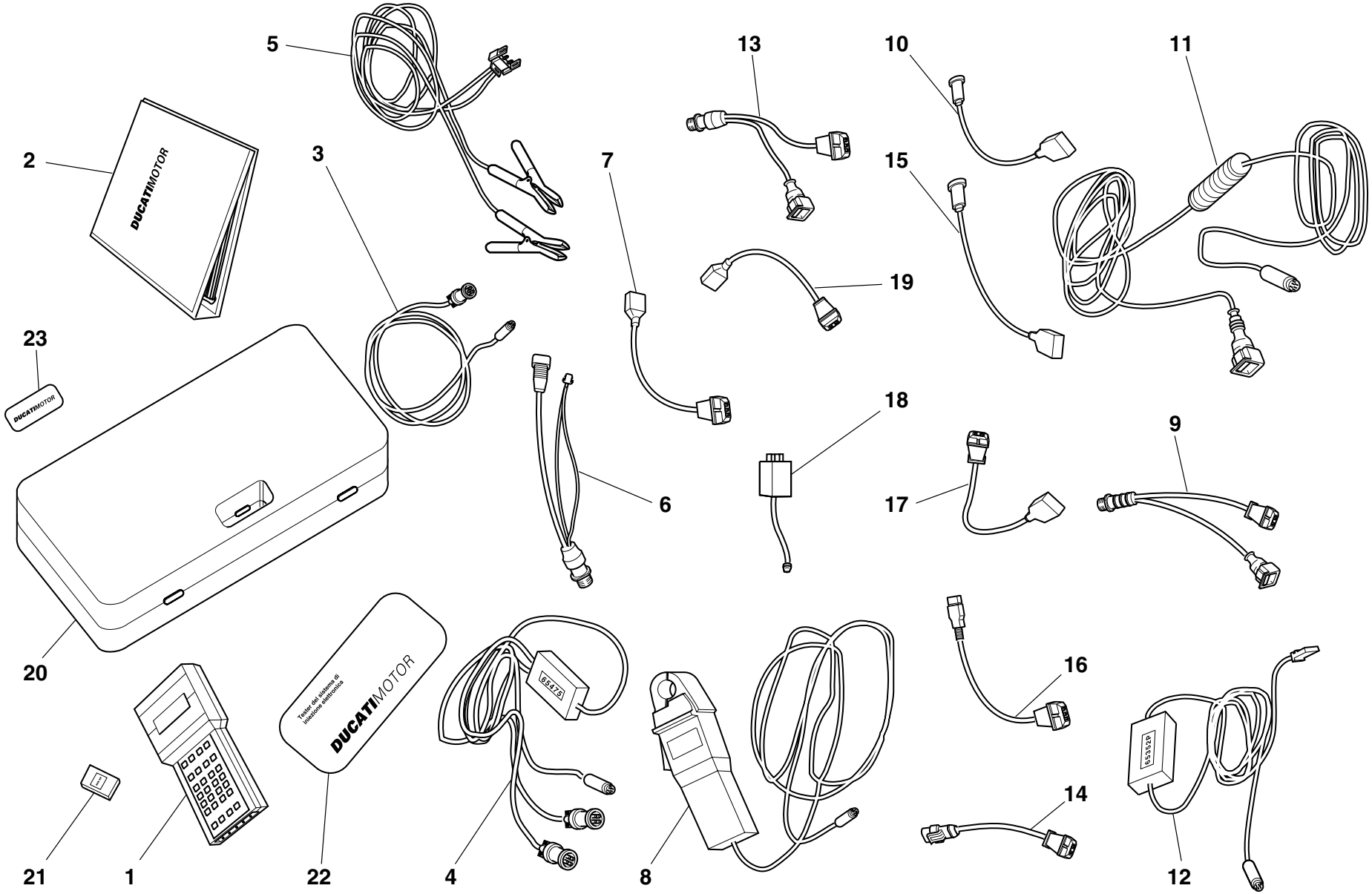

TAVOLA DRAWING TABLE BILD TABLA **001.2**

TESTER DI DIAGNOSI MATHESIS | **DIAGNOSIS TESTER MATHESIS** | **TESTER POUR DIAGNOSTIC MATHESIS** | **DIAGNOSETESTER MATHESIS** | **INSTRUMENTO DE MEDIDA DIAGNOSTICO MATHESIS**

NOTE NOTES NOTES MARKE NOTAS	POS. NO. N. INDEX POS.	N.CODICE CODE NO. Nr. CODE CODE Nr. N. CODICE	DENOMINAZIONE	DESCRIPTION	DESIGNATION	BEZEICHNUNG	DENOMINACION	VALIDITA' VALIDITY VALIDITE GÜLTIG VALIDEZ	Q.TA' Q.TY Q.TE M.GE C.AD
	16	88765.1126H	Sensore campione potenziometro farfalla	Sensor for throttle potentiomer sampling	Détecteur pour l'ètalonnement du potentiométre papillon	Sensor für Drosselpotentiomerstichprobe	Sensor muestra potenciómetro mariposa		1
	17	88765.1126G	Sensore campionet emperatura aria/acqua	Sensor for air/water temperature sampling	Détecteur pour l'étalonnement de la temperature air/eau	Sensor für Luft/Wasser Temperaturstichprobe	Sensor muesta temperatura aire/agua		1
	18	88765.1126M	Teleruttore di sicurezza	Sfety remote switch	Télérupter de sécurité	Schutzfernschalter	Telerruptor de seguridad		1
	19	88765.1126L	Sensore campione Pickup 2 fili	2 Wires sampling Pickup sensor	Détecteur pour l'étalonnement Pickup 2 fils	2 Draht Pickup Stichprobensensor	Sensor muestra Pickup 2 alambres		1
	20	88765.1126U	Valigetta con spugna	Case with sponge	Valise avec éponge	Koffer mit Schwamm	Maletin con esponja		1
	21	88765.1073	Memory card Italiano	Italian memory card	Memory card en italien	Memory card auf Italienisch	Memory card italiano		1
	21	88765.1074	Memory card inglese	English memory card	Memory card en anglais	Memory card auf Englisch	Memory card inglés		1
	21	88765.1075	Memory card tedesco	German memory card	Memory card en allemand	Memory card auf Deutsch	Memory card alemán		1
	21	88765.1076	Memory card francese	French memory card	Memory card en français	Memory card auf Französisch	Memory card francés		1
	21	88765.1077	Memory card spagnolo	Spanish memory card	Memory card en espagnol	Memory card auf Spanisch	Memory card español		1
	22	88765.1126S	Adesivo DUCATI per valigetta	DUCATI sticker for case	Décalcomanie DUCATI pour petite valise	DUCATI Kleber Für Koffer	Pega DUCATI para maletín		1
	23	88765.1126T	Adesivo lato dx/sx DUCATI	DUCATI sticker RH/LH side	Décalcomanie DUCATI, côté D/G	DUCATI kleber R/L Seite	Pega lado dcho./izdo. DUCATI		1

TAVOLA
DRAWING
TABLE
BILD
TABLA

001.3

ATTREZZI SPECIALI PER STAZIONI DI SERVIZIO

WORKSHOP SPECIAL TOOLS

OUTILS SPECIAUX POUR STATIONS DE SERVICE

SONDERWERKZEUGE FÜR WERKSTÄTTE

HERRAMENTAL ESPECIALES PARA TALLERES

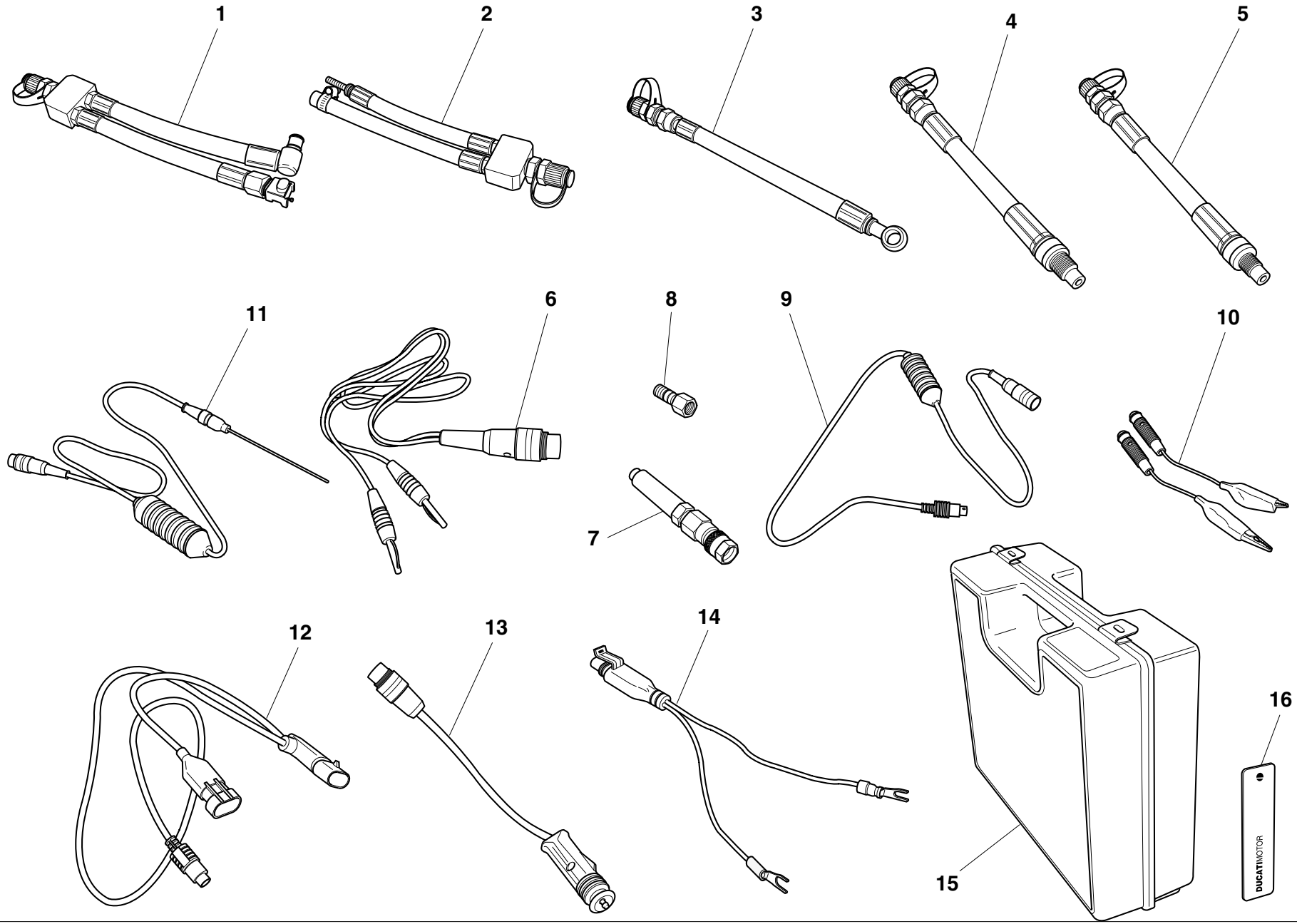

TAVOLA DRAWING TABLE BILD TABLA **001.3**

ATTREZZI SPECIALI PER STAZIONI DI SERVIZIO | **WORKSHOP SPECIAL TOOLS** | **OUTILS SPECIAUX POUR STATIONS DE SERVICE** | **SONDERWERKZEUGE FÜR WERKSTÄTTE** | **HERRAMENTAL ESPECIALES PARA TALLERES**

NOTE NOTES NOTES MARKE NOTAS	POS. NO. N. INDEX POS.	N.CODICE CODE NO. Nr. CODE CODE Nr. N. CODICE	DENOMINAZIONE	DESCRIPTION	DESIGNATION	BEZEICHNUNG	DENOMINACION	VALIDITA' VALIDITY VALIDITE GÜLTIG VALIDEZ	Q.TA' Q.TY Q.TE M.GE C.AD
	-	88765.1241	Strumento di diagnosi	Check intrument	Instrument de diagnostic	Diagnose-Instrument	Instrumento de diagnosis		1
GB	-	88765.1242	Strumento di diagnosi	Check intrument	Instrument de diagnostic	Diagnose-Instrument	Instrumento de diagnosis		1
D	-	88765.1243	Strumento di diagnosi	Check intrument	Instrument de diagnostic	Diagnose-Instrument	Instrumento de diagnosis		1
F	-	88765.1244	Strumento di diagnosi	Check intrument	Instrument de diagnostic	Diagnose-Instrument	Instrumento de diagnosis		1
E	-	88765.1245	Strumento di diagnosi	Check intrument	Instrument de diagnostic	Diagnose-Instrument	Instrumento de diagnosis		1
	1	590.1.189.1A	Tubo pressione benzina HS.	Fuel pressure line HS.	Durite pression essence HS.	Kraftstoffdruckschlauch HS	Tubo presión gasolina HS.		1
	2	590.1.190.1A	Tubo pressione benzina ST/SS/M.	Fuel pressure line ST/SS/M.	Durite pression essence ST/SS/M.	Kraftstoffdruckschlauch ST/SS/M.	Tubo presión gasolina ST/SS/M.		1
	3	875.1.065.1A	Tubo pressione olio	Oil pressure line	Durite pressione huile	Öldruckschlauch	Tubo presión aceite		1
	4	552.1.037.1A	Raccordo compressione cilindri attacco M12	Fitting - cylinder compression M12	Raccord compression cylindres fixation M12	Anschluss - Zylinderkompression, Gewinde M12	Conexión compresión cilindros enganche M12		1
	5	552.1.038.1A	Raccordo compressione cilindri attacco M10	Fitting - cylinder compression M10	Raccord compression cylindres fixation M10	Anschluss - Zylinderkompression, Gewinde M10	Conexión compresión cilindros enganche M10		1
	6	514.1.037.1A	Cavo Volt PF DUC 21	Cable Volt PF DUC 21	Câble Volt PF DUC 21	Kabel Volt PF DUC 21	Cable Volt PF DUC 21		1
	7	552.1.039.1A	Sensore pressione	Pressure sensor	Capteur pression	Drucksensor	Sensor presión		1
	8	814.1.114.1A	Raccordo pressione olio	Oil pressure fitting	Raccord pression huile	Öldruckanschluss	Conexión presión aceite		1
	9	514.1.032.1A	Cavo per prove ausiliari	Cable for supplementary tests	Câble pour des tests auxiliaires	Kabel für Hilfstests	Cable para pruebas auxiliares		1
	10	514.1.035.1A	Cavo pinzetta Rosso	Red clamp cable	Câble pince Rouge	Klemmenkabel Rot	Cable pinza Rojo		1
	10	514.1.036.1A	Cavo pinzetta Nero	Black clamp cable	Câble pince Noir	Klemmenkabel Schwarz	Cable pinza Negro		1
	11	552.1.040.1A	Sonda Temperatura	Temperature probe	Sonde température	Temperatursonde	Sonda Temperatura		1
	12	514.1.034.1A	Cavo alimentazione e diagnosi PF A621	Main cable PF A621	Cable alimentation PF A621	Speisekabel PF A621	Cable de alimentacion PF A621		1
	13	514.1.033.1A	Adattatore presa accendisigari (ST)	Electric lighter connection adapter (ST)	Adaptateur prise allume-cigares (ST)	Adapter für Stromanschlussbuchse (ST)	Adaptador toma encendedor cigarrillos (ST)		1
	14	514.1.038.1A	Adattatore presa batteria	Battery connection adapter	Adaptateur prise batterie	Adapter für Batteriestecker	Adaptador toma batería		1
	15	698.1.033.1A	Valigia rossa con spugna	Red case with sponge rubber	Mallette rouge avec protection éponge	Roter Koffer mit Schaumstoffpolster	Maleta roja con esponja		1

TAVOLA
DRAWING
TABLE
BILD
TABLA

001.3

ATTREZZI SPECIALI PER STAZIONI DI SERVIZIO

WORKSHOP SPECIAL TOOLS

OUTILS SPECIAUX POUR STATIONS DE SERVICE

SONDERWERKZEUGE FÜR WERKSTÄTTE

HERRAMENTAL ESPECIALES PARA TALLERES

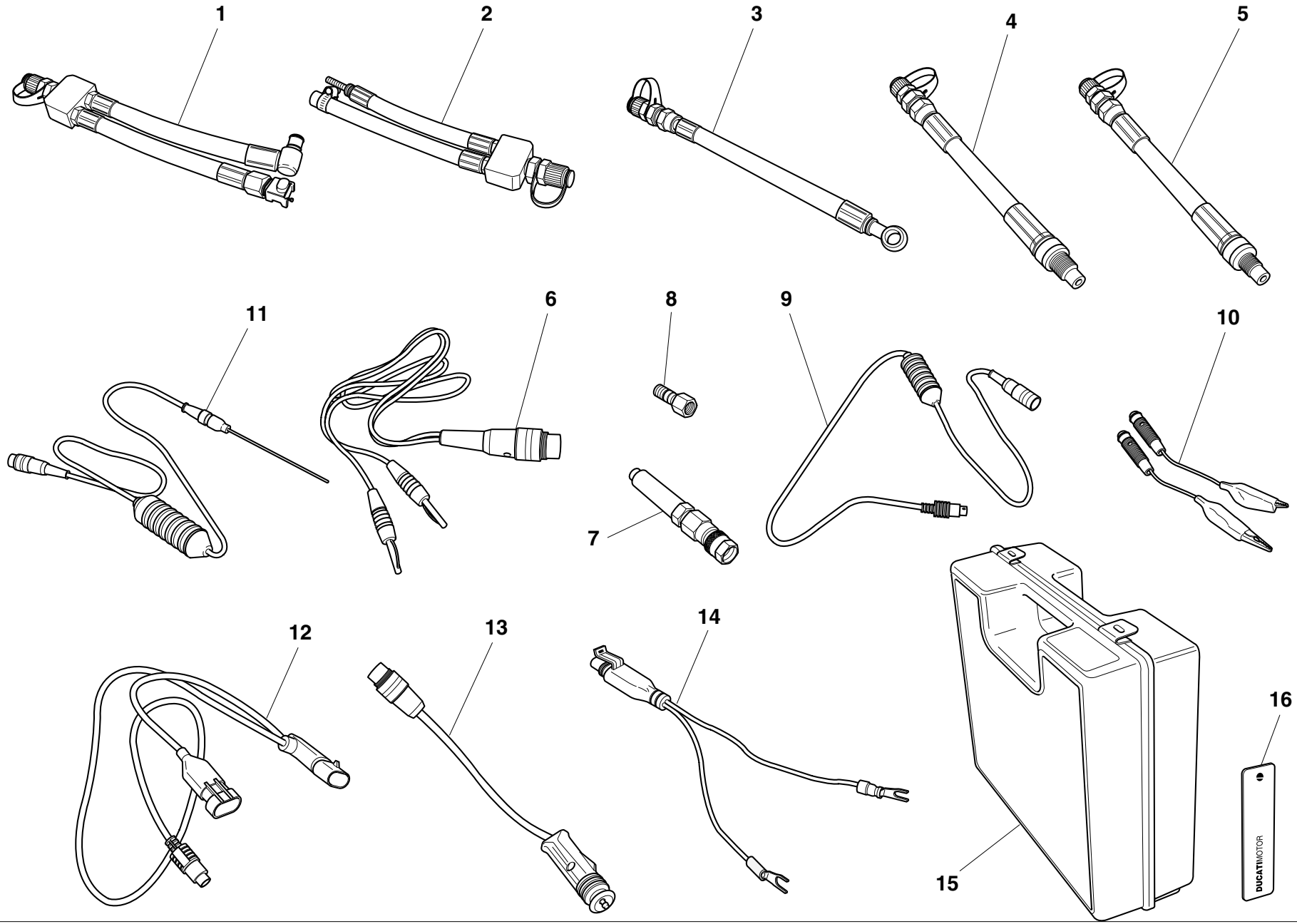

TAVOLA DRAWING TABLE BILD TABLA **001.3**

ATTREZZI SPECIALI PER STAZIONI DI SERVIZIO | **WORKSHOP SPECIAL TOOLS** | **OUTILS SPECIAUX POUR STATIONS DE SERVICE** | **SONDERWERKZEUGE FÜR WERKSTÄTTE** | **HERRAMENTAL ESPECIALES PARA TALLERES**

NOTE NOTES NOTES MARKE NOTAS	POS. NO. N. INDEX POS.	N.CODICE CODE NO. Nr. CODE CODE Nr. N. CODICE	DENOMINAZIONE	DESCRIPTION	DESIGNATION	BEZEICHNUNG	DENOMINACION	VALIDITA' VALIDITY VALIDITE GÜLTIG VALIDEZ	Q.TA' Q.TY Q.TE M.GE C.AD
	16	88765.1126T	Adesivo lato dx/sx DUCATI	DUCATI sticker RH/LH side	Décalcomanie DUCATI, côté D/G	DUCATI kleber R/L Seite	Pega lado dcho./izdo. DUCATI		2

TAVOLA
DRAWING
TABLE
BILD
TABLA

002

COMANDO CAMBIO **GEARCHANGE** **COMMANDE BOÎTE A VITESSES** **SCHALTUNG** **MANDO CAMBIO**

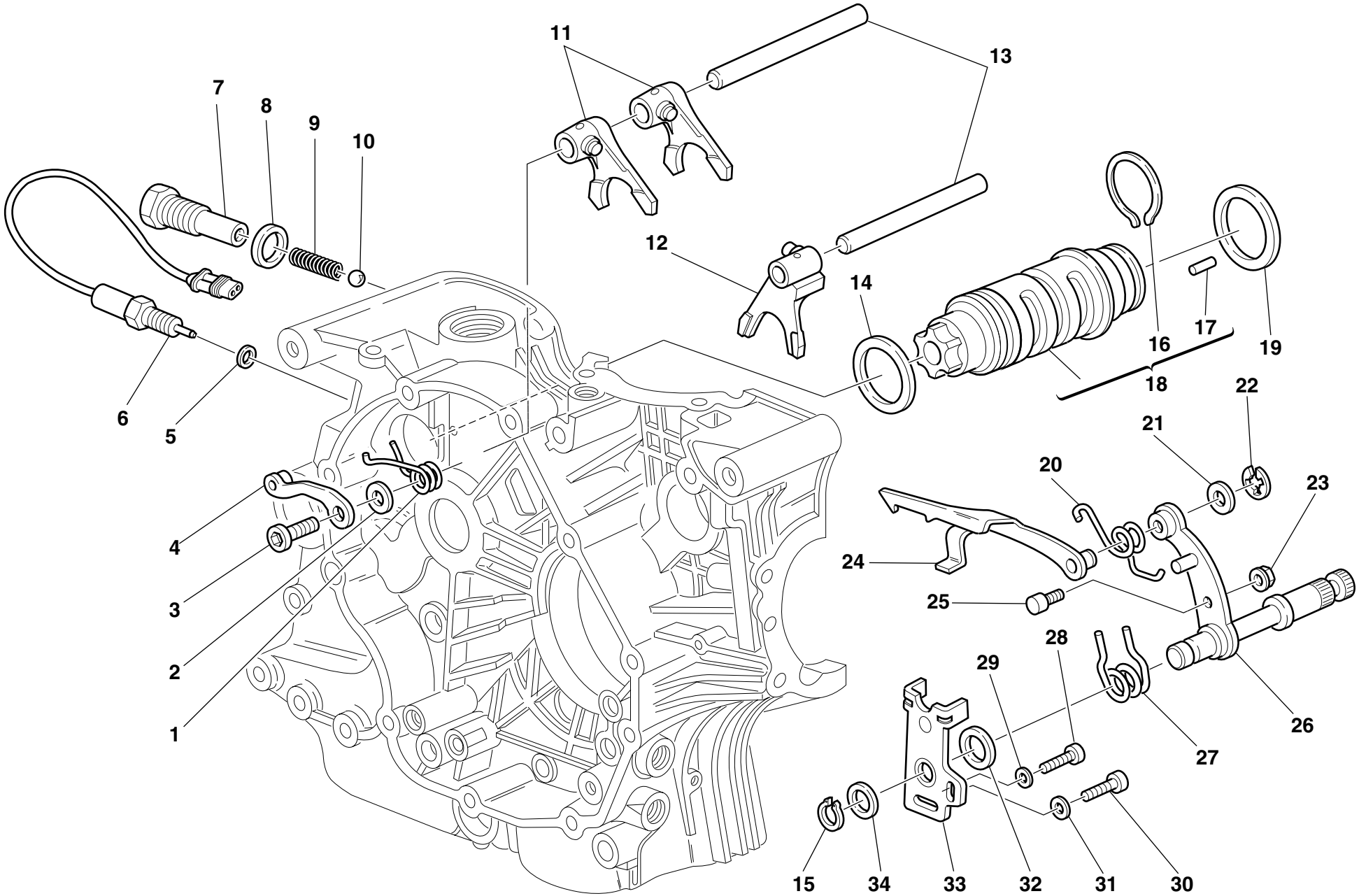

TAVOLA DRAWING TABLE BILD TABLA **002**

COMANDO CAMBIO | **GEARCHANGE** | **COMMANDE BOÎTE A VITESSES** | **SCHALTUNG** | **MANDO CAMBIO**

NOTE NOTES NOTES MARKE NOTAS	POS. NO. N. INDEX POS.	N.CODICE CODE NO. Nr. CODE CODE Nr. N. CODICE	DENOMINAZIONE	DESCRIPTION	DESIGNATION	BEZEICHNUNG	DENOMINACION	VALIDITA' VALIDITY VALIDITE GÜLTIG VALIDEZ	Q.TA' Q.TY Q.TE M.GE C.AD
	1	799.1.049.1A	Molla ritorno	Return spring	Ressort de retour	Rückschlagfeder	Muelle de retorno		1
	2	852.1.053.1A	Rosetta	Washer	Rosette	Unterlegscheibe	Arandela		1
	3	779.1.039.1A	Vite speciale	Special screw	Vis spéciale	Spezialschraube	Tornillo especial		1
	4	455.2.003.1A	Assieme saltarello fissa marce	Gear stopper assembly	Ensemble cliquet fixe-vitesses	Fallklinkengruppe	Grupo trinquete fija marchas		1
	5	0150.92.280	Guarnizione sp.2	Gasket th.2	Garniture ép. 2	Dichtung Stärke 2	Junta esp. 2		1
	5	0504.03.085	Guarnizione sp.1,5	Gasket th.1,5	Garniture ép.1,5	Dichtung stärke 1,5	Junta esp.1,5		1
	5	852.1.111.1A	Guarnizione sp. 0,5	Gasket th.0.5	Garniture ép. 0,5	Dichtung Stärke 0,5	Junta esp. 0,5		1
	6	539.1.021.1A	Interruttore	Switch	Interrupteur	Schalter	Interruptor		1
	7	779.1.203.1A	Porta-puntalino	Push rod holder	Porte-butée	Auflagestifthalter	Porta-trinquete		1
	8	0272.91.090	Guarnizione	Gasket	Garniture	Dichtung	Junta		1
	9	0660.13.143	Molla scatto marce	Gear selector spring	Ressort déclenchement vitesses	Ganglösefeder	Muelle embrague marchas		1
	10	76835.1134	Sfera	Ball	Bille	Kugel	Esfera		1
	11	0670.13.075	Forcella inn. marce 1°,3°-2°	1st,3rd-2nd gear selector fork	Fourche engrènement 1ère, 3ème-2ème vitesse	Einlegegabel für 1.,3.-2. Gang	Horquilla embrague marchas 1°,3°-2°		2
	12	0670.13.080	Forcella innesto 4°,5°	4th,5th gear selector fork	Fourche engrènement 4ème, 5ème vitesse	Einlegegabel für 4.,5.Gang	Horquilla embrague marchas 4°,5°		1
	13	0660.13.070	Perno per forcella	Fork pin	Goujon pour fourche	Bolzen für Gabel	Perno para horquilla		2
	14	852.1.005.1A	Rosetta rasamento sp. 1	Shim th. 1	Rosette de butée épaisseur 1	Distanzscheibe Stärke 1	Arandela de espesoración 1		1
	14	852.1.093.1A	Rosetta rasamento sp. 0,9	Shim th. 0.9	Rosette de butée épaisseur 0,9	Distanzscheibe Stärke 0,9	Arandela de espesoración 0,9		1
	15	73500.1542	Anello Seeger	Circlip	Circlip	Seegerring	Anillo Seeger		1
	16	882.1.006.1A	Anello ferma rullini (sezione quadrata)	Needle retaining ring (square cross-section)	Bague d'arrêt rouleaux (section carrée)	Rollensicherungsring (vierkantquerschnitt)	Anillo sujeta rodillos (sección cuadrada)		1
	17	821.1.070.1A	Rullino speciale (sezione quadrata)	Special roller (square cross-section)	Rouleau spécial (section carrée)	Spezialrolle (vierkantquerschnitt)	Rodillo especial (sección cuadrada)		6
	18	182.2.012.1A	Tamburo cambio completo	Complete gearbox drum	Tambour complet boîte de vitesses	Schalttrommel komplett	Tambor cambio completo		1
	19	0660.13.060	Rosetta rasamento sp. 1	Shim th. 1	Rosette de butée épaisseur 1	Distanzscheibe Stärke 1	Arandela de espesoración 1		1
	19	852.1.094.1A	Rosetta rasamento sp. 0,9	Shim th. 0.9	Rosette de butée épaisseur 0,9	Distanzscheibe Stärke 0,9	Arandela de espesoración 0,9		1

TAVOLA
DRAWING
TABLE
BILD
TABLA

002

COMANDO CAMBIO **GEARCHANGE** **COMMANDE BOÎTE A VITESSES** **SCHALTUNG** **MANDO CAMBIO**

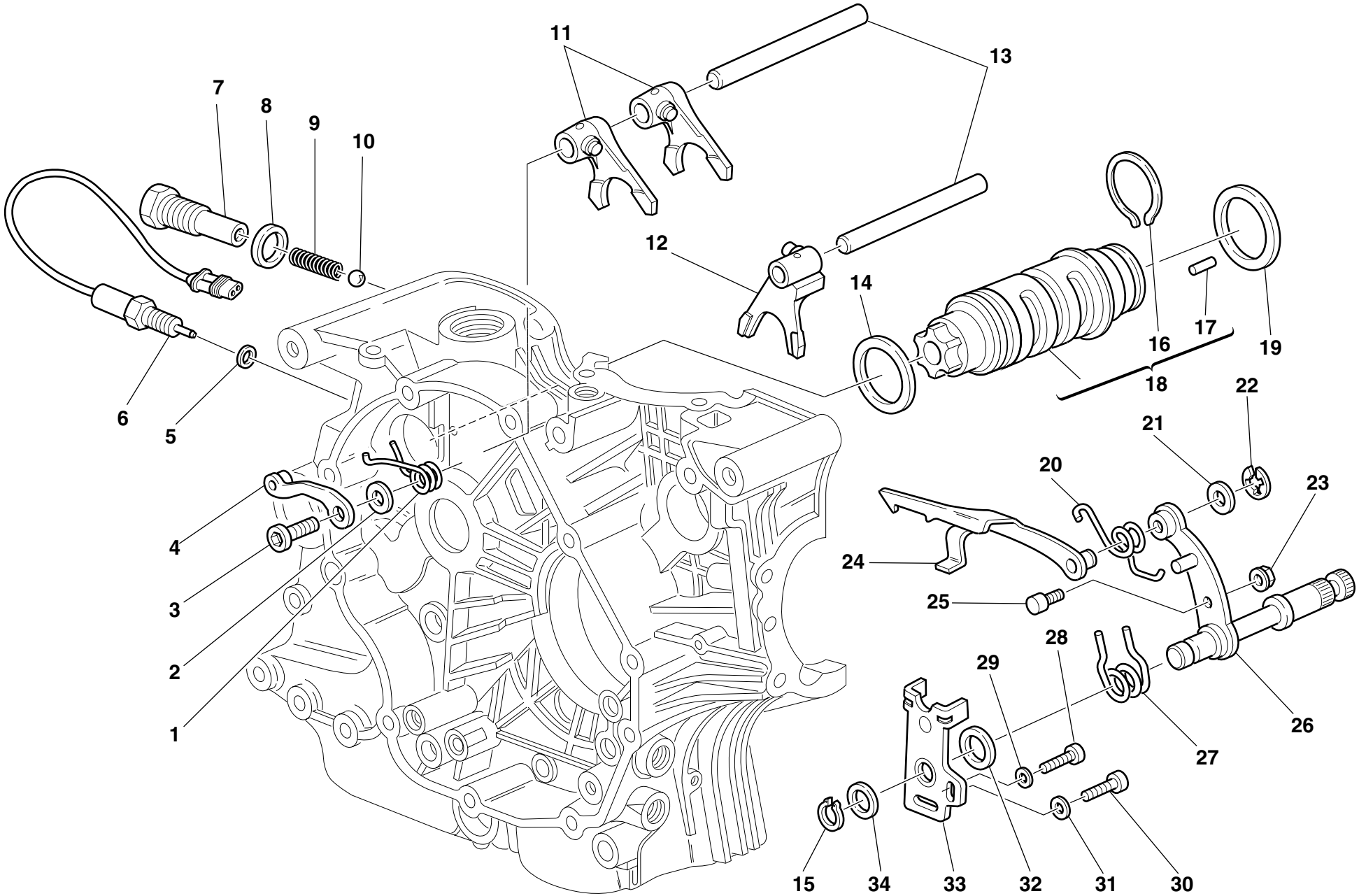

TAVOLA DRAWING TABLE BILD TABLA **002**

COMANDO CAMBIO | **GEARCHANGE** | **COMMANDE BOÎTE A VITESSES** | **SCHALTUNG** | **MANDO CAMBIO**

NOTE NOTES NOTES MARKE NOTAS	POS. NO. N. INDEX POS.	N.CODICE CODE NO. Nr. CODE CODE Nr. N. CODICE	DENOMINAZIONE	DESCRIPTION	DESIGNATION	BEZEICHNUNG	DENOMINACION	VALIDITA' VALIDITY VALIDITE GÜLTIG VALIDEZ	Q.TA' Q.TY Q.TE M.GE C.AD
	20	799.1.025.1A	Molla ritorno forcella	Fork return spring	Ressort retour fourche	Gabelrückschlagfeder	Muelle retorno horquilla		1
	21	0400.09.050	Rosetta rasamento sp. 0,5	Shim th. 0.5	Rosette de butée épaisseur 0,5	Distanzscheibe Stärke 0,5	Arandela de espesoración 0,5		1
	21	0765.92.205	Rosetta rasamento sp. 0,2	Shim th. 0.2	Rosette de butée épaisseur 0,2	Distanzscheibe Stärke 0,2	Arandela de espesoración 0,2		2
	22	0214.07.350	Anello	Ring	Bague	Ring	Anillo		1
	23	750.5.001.1A	Dado	Nut	Ecrou	Mutter	Tuerca		1
	24	180.1.008.1A	Forcella comando tamburo cambio	Gearbox drum control fork	Fourche de commande tambour boîte de vitesses	Steuergabel für Wechselgetriebetrommel	Horquilla mando tambor cambio		1
	25	0660.13.165	Perno per leva cambio	Gearchange lever pin	Goujon pour levier boîte de vitesses	Schalthebelstift	Perno para leva cambio		1
	26	821.1.001.1A	Perno con leva cambio	Pin with gearchange lever	Goujon avec levier boîte de vitesses	Stift mit Schalthebel	Perno con leva cambio		1
	27	0799.13.110	Molla ritorno leva cambio	Gearchange lever return spring	Ressort retour levier boîte de vitesses	Schalthebelrückholfeder	Muelle retorno leva cambio		1
	28	60N102509	Vite	Screw	Vis	Schraube	Tornillo		1
	29	462.3.003.8A	Rosetta	Washer	Rosette	Unterlegscheibe	Arandela		1
	30	60N102555	Vite	Screw	Vis	Schraube	Tornillo		1
	31	462.3.003.7A	Rosetta	Washer	Rosette	Unterlegscheibe	Arandela		1
	32	881.1.012.1A	Anello di centraggio	Centering ring	Bague de centrage	Zentrierring	Anillo de centrado		1
	33	826.1.009.1A	Piastrina fine corsa	Stopper plate	Plaquette fin de course	Endanschlagplättchen	Placa final de carrera		1
	34	0400.29.126	Rosetta rasamento sp. 0,5	Shim th. 0.5	Rosette de butée épaisseur 0,5	Distanzscheibe Stärke 0,5	Arandela de espesoración 0,5		1

TAVOLA
DRAWING
TABLE
BILD
TABLA

003

CAMBIO **GEAR-BOX** **BOÎTE A VITESSES** **SCHALTUNG** **CAMBIO**

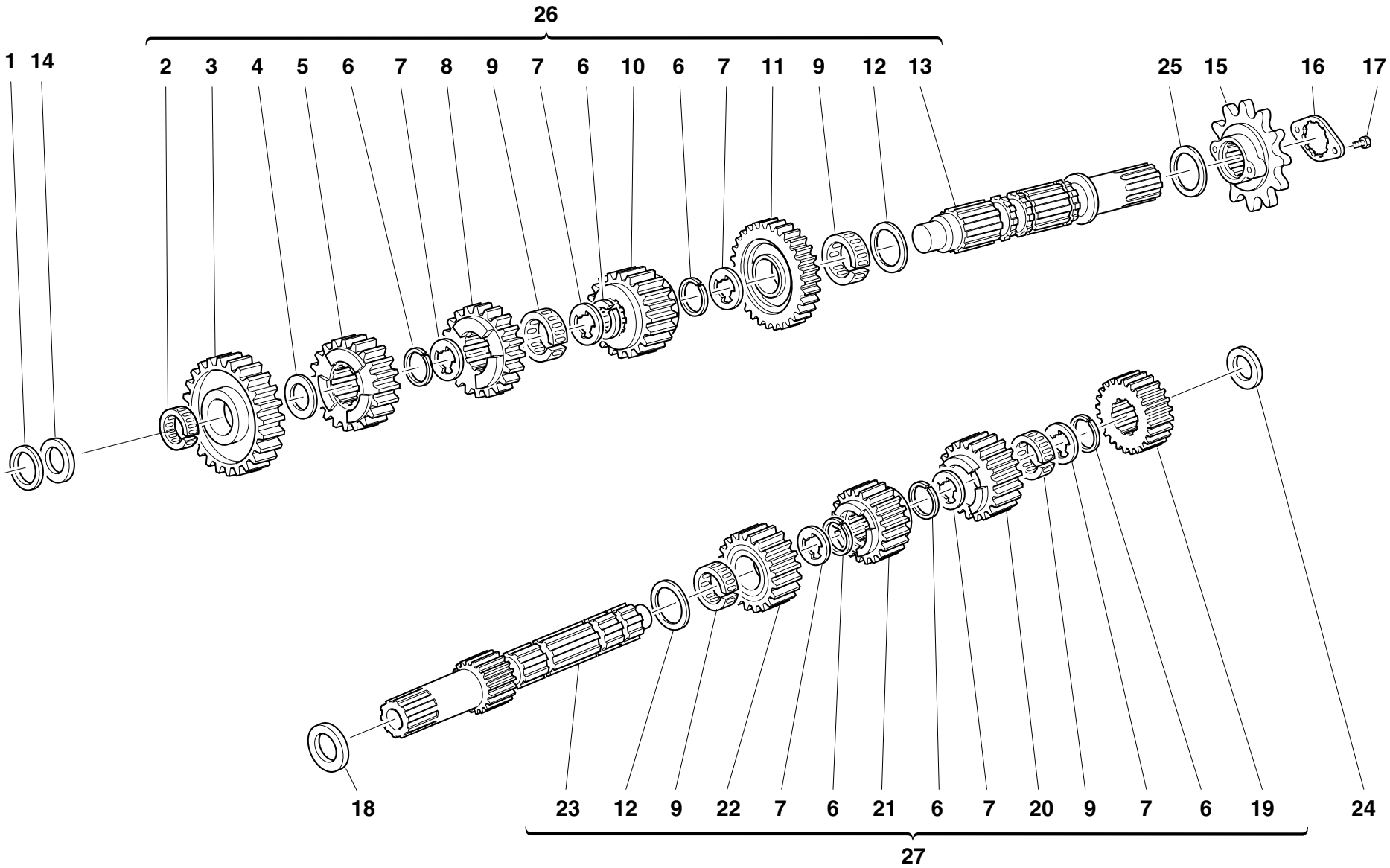

TAVOLA DRAWING TABLE BILD TABLA **003**

CAMBIO **GEAR-BOX** **BOÎTE A VITESSES** **SCHALTUNG** **CAMBIO**

NOTE NOTES NOTES MARKE NOTAS	POS. NO. N. INDEX POS.	N.CODICE CODE NO. Nr. CODE CODE Nr. N. CODICE	DENOMINAZIONE	DESCRIPTION	DESIGNATION	BEZEICHNUNG	DENOMINACION	VALIDITA' VALIDITY VALIDITE GÜLTIG VALIDEZ	Q.TA' Q.TY Q.TE M.GE C.AD
	1	0670.16.184	Rosetta rasamento sp. 1	Shim th. 1	Rosette de butée épaisseur 1	Distanzscheibe Stärke 1	Arandela de espesoración 1		1
	1	0670.16.185	Rosetta rasamento sp. 1,2	Shim th. 1.2	Rosette de butée épaisseur 1,2	Distanzscheibe Stärke 1,2	Arandela de espesoración 1,2		1
	1	713.1.014.1A	Rosetta rasamento sp. 1,5	Shim th. 1.5	Rosette de butée épaisseur 1,5	Distanzscheibe Stärke 1,5	Arandela de espesoración 1,5		1
	1	713.1.014.1B	Rosetta rasamento sp. 1,7	Shim th. 1.7	Rosette de butée épaisseur 1,7	Distanzscheibe Stärke 1,7	Arandela de espesoración 1,7		1
	1	713.1.014.1E	Rosetta rasamento sp. 1,6	Shim th. 1.6	Rosette de butée épaisseur 1,6	Distanzscheibe Stärke 1,6	Arandela de espesoración 1,6		1
	2	76402.0003	Gabbia a rullini	Needle bearing	Boîte à aiguilles	Nadelkäfig	Jaula de rodillos		1
	3	172.1.015.1A	Ingranaggio condotto 1° vel.	Driven gear 1st sp.	Engrenage entraîné 1ère vitesse	Angetriebenes Zahnrad 1. Geschwindigkeit	Engranaje conducido 1° velocidad		1
	4	0670.16.155	Rosetta rasamento sp. 1	Shim th. 1	Rosette de butée épaisseur 1	Distanzscheibe Stärke 1	Arandela de espesoración 1		1
	5	172.1.018.1A	Ingranaggio condotto 4° vel.	Driven gear 4th sp.	Engrenage entraîné 4ème vitesse	Angetriebenes Zahnrad 4. Geschwindigkeit	Engranaje conducido 4° velocidad		1
	6	0670.16.145	Anello elastico	Snap ring	Bague élastique	Sprengring	Seager		6
	7	856.1.001.1A	Rosetta scanalata sp. 0,5	Grooved washer th. 0.5	Rosette rainurée épaisseur 0,5	Genutete Scheibe Stärke 0,5	Arandela ranurada esp. 0,5		6
	8	172.1.017.1A	Ingranaggio condotto 3° vel.	Driven gear 3rd sp.	Engrenage entraîné 3ème vitesse	Angetriebenes Zahnrad 3. Geschwindigkeit	Engranaje conducido 3° velocidad		1
	9	701.4.005.1A	Gabbia a rullini	Needle bearing	Boîte à aiguilles	Nadelkäfig	Jaula de rodillos		4
	10	172.1.019.1A	Ingranaggio condotto 5° vel.	Driven gear 5th sp.	Engrenage entraîné 5ème vitesse	Angetriebenes Zahnrad 5. Geschwindigkeit	Engranaje conducido 5° velocidad		1
	11	172.1.016.1A	Ingranaggio condotto 2° vel.	Driven gear 2nd sp.	Engrenage entraîné 2ème vitesse	Angetriebenes Zahnrad 2. Geschwindigkeit	Engranaje conducido 2° velocidad		1
	12	0670.16.150	Rosetta rasamento sp. 0,5	Shim th. 0.5	Rosette de butée épaisseur 0,5	Distanzscheibe Stärke 0,5	Arandela de espesoración 0,5		2
	13	149.1.029.1A	Albero secondario cambio	Gearbox lay shaft	Arbre secondaire boîte de vitesses	Vorgelegewelle des Wechselgetriebes	Arbol secundario cambio		1
	14	713.1.014.1A	Rosetta rasamento sp. 1,5	Shim th. 1.5	Rosette de butée épaisseur 1,5	Distanzscheibe Stärke 1,5	Arandela de espesoración 1,5		1
	15	449.1.003.3A	Pignone catena Z=15	Chain sprocket Z=15	Pignon chaîne Z=15	Kettenritzel Z=15	Piñón cadena Z=15		1
	16	826.1.011.1A	Piastrina ferma-pignone	Sprocket keep plate	Plaquette bloque-pignon	Ritzelfeststellplättchen	Placa sujeta-piñón		1
	17	8A00.67997	Vite	Screw	Vis	Schraube	Tornillo		2
	18	0251.47.050	Rosetta rasamento sp. 1	Shim th. 1	Rosette de butée épaisseur 1	Distanzscheibe Stärke 1	Arandela de espesoración 1		1

TAVOLA
DRAWING
TABLE
BILD
TABLA

003

CAMBIO **GEAR-BOX** **BOÎTE A VITESSES** **SCHALTUNG** **CAMBIO**

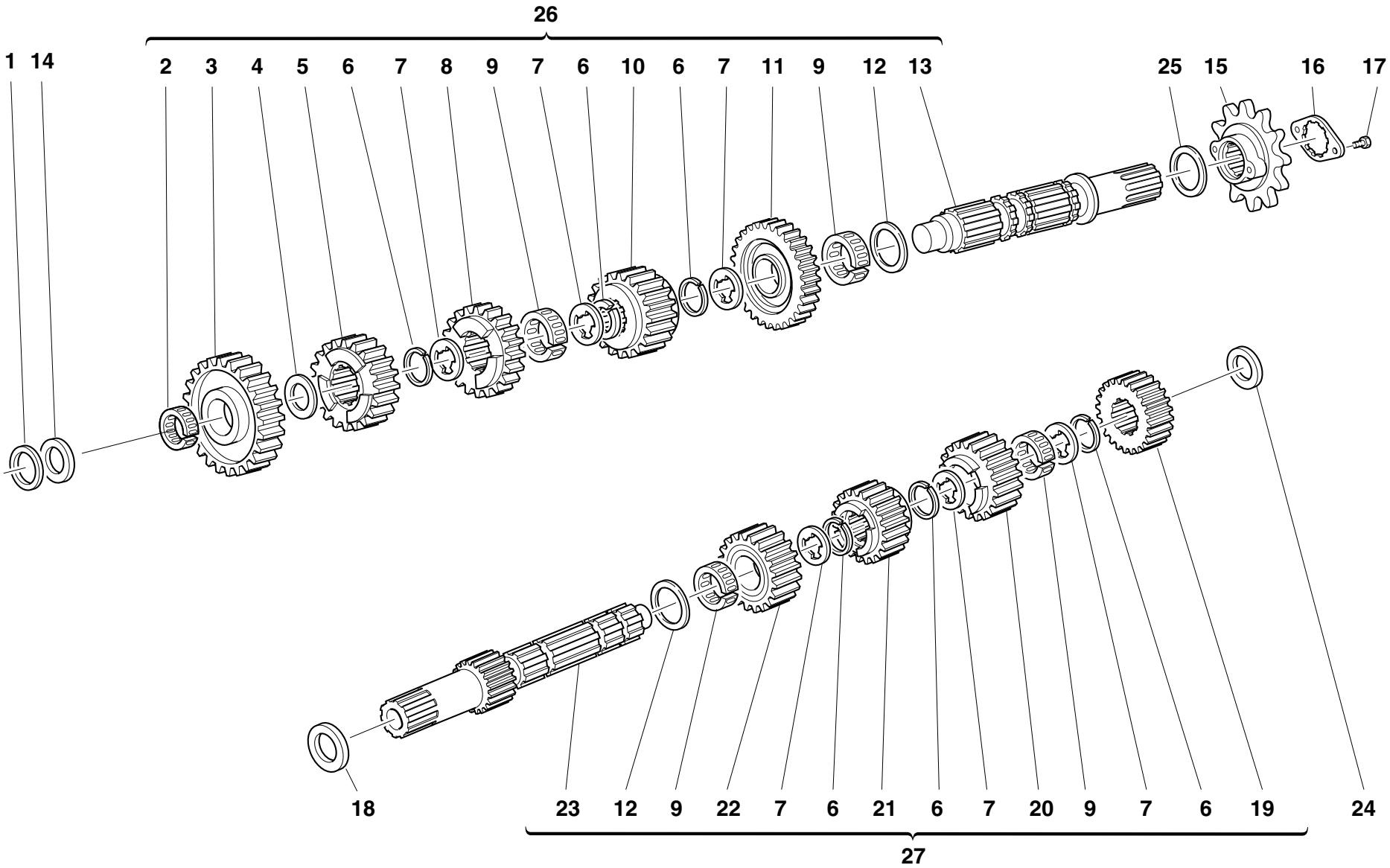

TAVOLA DRAWING TABLE BILD TABLA **003**

CAMBIO **GEAR-BOX** **BOÎTE A VITESSES** **SCHALTUNG** **CAMBIO**

NOTE NOTES NOTES MARKE NOTAS	POS. NO. N. INDEX POS.	N.CODICE CODE NO. Nr. CODE CODE Nr. N. CODICE	DENOMINAZIONE	DESCRIPTION	DESIGNATION	BEZEICHNUNG	DENOMINACION	VALIDITA' VALIDITY VALIDITE GÜLTIG VALIDEZ	Q.TA' Q.TY Q.TE M.GE C.AD
	18	0251.47.054	Rosetta rasamento sp. 1,2	Shim th. 1.2	Rosette de butée épaisseur 1,2	Distanzscheibe Stärke 1,2	Arandela de espesoración 1,2		1
	18	852.1.108.1AH	Rosetta rasamento sp. 0,9	Shim th. 0.9	Rosette de butée épaisseur 0,9	Distanzscheibe Stärke 0,9	Arandela de espesoración 0,9		1
	18	852.1.108.1AL	Rosetta rasamento sp. 1,1	Shim th. 1,1	Rosette de butée épaisseur 1,1	Distanzscheibe Stärke 1,1	Arandela de espesoración 1,1		1
	18	852.1.108.1AN	Rosetta rasamento sp. 1,3	Shim th. 1,3	Rosette de butée épaisseur 1,3	Distanzscheibe Stärke 1,3	Arandela de espesoración 1,3		1
	19	0670.16.023	Ingranaggio conduttore 2° vel.	Driving gear 2nd sp.	Engrenage conducteur 2ème vitesse	Antriebszahnrad 2.Geschwindigkeit	Engranaje accionador 2° velocidad		1
	20	172.1.014.1A	Ingranaggio conduttore 5° vel.	Driving gear 5th sp.	Engrenage conducteur 5ème vitesse	Antriebszahnrad 5.Geschwindigkeit	Engranaje accionador 5° velocidad		1
	21	172.1.012.1A	Ingranaggio conduttore 3° vel.	Driving gear 3rd sp.	Engrenage conducteur 3ème vitesse	Antriebszahnrad 3.Geschwindigkeit	Engranaje accionador 3° velocidad		1
	22	172.1.013.1A	Ingranaggio conduttore 4° vel.	Driving gear 4th sp.	Engrenage conducteur 4ème vitesse	Antriebszahnrad 4.Geschwindigkeit	Engranaje accionador 4° velocidad		1
	23	149.1.028.1B	Albero primario cambio	Gearbox main shaft	Arbre primaire boîte de vitesses	Wechselgetriebehauptwelle	Arbol primario cambio		1
	24	0670.16.163	Rosetta rasamento sp. 1,8	Shim th. 1.8	Rosette de butée épaisseur 1,8	Distanzscheibe Stärke 1,8	Arandela de espesoración 1,8		1
	24	0670.16.164	Rosetta rasamento sp. 2	Shim th. 2	Rosette de butée épaisseur 2	Distanzscheibe Stärke 2	Arandela de espesoración 2		1
	24	0670.16.184	Rosetta rasamento sp. 1	Shim th. 1	Rosette de butée épaisseur 1	Distanzscheibe Stärke 1	Arandela de espesoración 1		1
	24	713.1.014.1B	Rosetta rasamento sp. 1,7	Shim th. 1.7	Rosette de butée épaisseur 1,7	Distanzscheibe Stärke 1,7	Arandela de espesoración 1,7		1
	24	713.1.014.1D	Rosetta rasamento sp. 1,1	Shim th. 1,1	Rosette de butée épaisseur 1,1	Distanzscheibe Stärke 1,1	Arandela de espesoración 1,1		1
	24	713.1.014.1F	Rosetta rasamento sp. 1,9	Shim th. 1.9	Rosette de butée épaisseur 1,9	Distanzscheibe Stärke 1,9	Arandela de espesoración 1,9		1
	25	0670.16.170	Rosetta rasamento sp. 0,8	Shim th. 0.8	Rosette de butée épaisseur 0,8	Distanzscheibe Stärke 0,8	Arandela de espesoración 0,8		1
	25	0670.16.171	Rosetta rasamento sp. 1	Shim th. 1	Rosette de butée épaisseur 1	Distanzscheibe Stärke 1	Arandela de espesoración 1		1
	25	852.1.105.1AB	Rosetta rasamento sp. 0,9	Shim th. 0.9	Rosette de butée épaisseur 0,9	Distanzscheibe Stärke 0,9	Arandela de espesoración 0,9		1
	25	852.1.105.1AD	Rosetta rasamento sp. 1,1	Shim th. 1,1	Rosette de butée épaisseur 1,1	Distanzscheibe Stärke 1,1	Arandela de espesoración 1,1		1
	25	852.1.105.1AG	Rosetta rasamento sp. 0,7	Shim th. 0.7	Rosette de butée épaisseur 0,7	Distanzscheibe Stärke 0,7	Arandela de espesoración 0,7		1
	26	150.2.052.1A	Albero secondario completo	Complete lay shaft	Arbre secondaire complet	Komplette Vorgelegewelle	Arbol secundario completo		1
	27	150.2.051.1B	Albero primario completo	Complete main shaft	Arbre primaire complet	Komplette Hauptwelle	Arbol primario completo		1

TAVOLA
DRAWING
TABLE
BILD
TABLA

004

FRIZIONE **CLUTCH** **EMBRAYAGE** **KUPPLUNG** **EMBRAGUE**

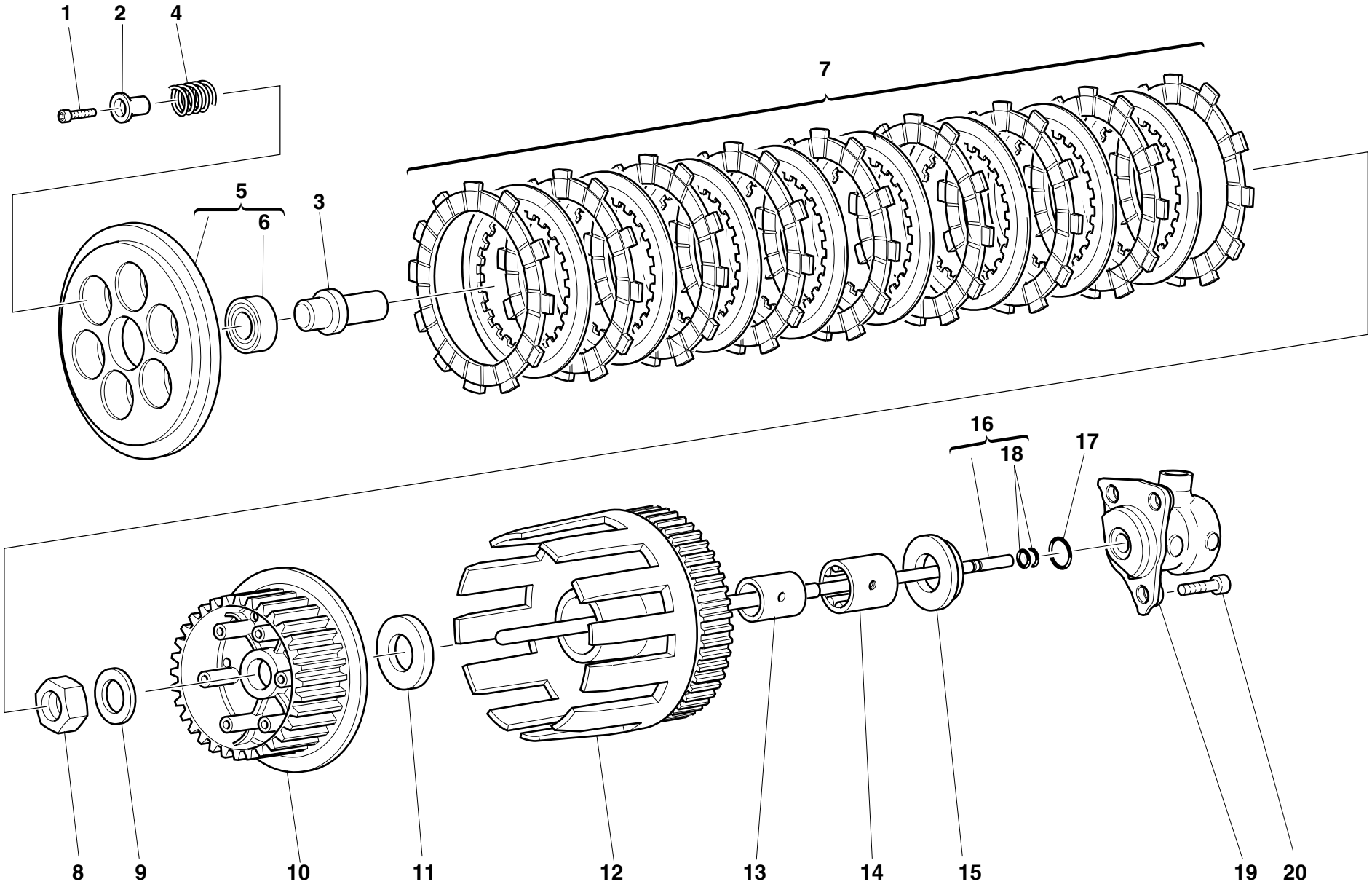

TAVOLA DRAWING TABLE BILD TABLA **004**

FRIZIONE **CLUTCH** **EMBRAYAGE** **KUPPLUNG** **EMBRAGUE**

NOTE NOTES NOTES MARKE NOTAS	POS. NO. N. INDEX POS.	N.CODICE CODE NO. Nr. CODE CODE Nr. N. CODICE	DENOMINAZIONE	DESCRIPTION	DESIGNATION	BEZEICHNUNG	DENOMINACION	VALIDITA' VALIDITY VALIDITE GÜLTIG VALIDEZ	Q.TA' Q.TY Q.TE M.GE C.AD
	1	771.5.043.2B	Vite	Screw	Vis	Schraube	Tornillo		6
	2	841.1.031.1A	Scodellino	Retainer	Cuvette	Teller	Platillo		6
	3	818.1.010.1B	Perno comando frizione	Clutch control pin	Axe commande embrayage	Kupplungssteuerstift	Perno mando embrague		1
	4	799.1.099.1A	Molla frizione	Clutch spring	Ressort embrayage	Kupplungsfeder	Muelle embrague		6
	5	194.2.003.1A	Spingidisco	Pressure plate	Pousse-disque	Scheibendrücker	Empuja-disco		1
	6	702.5.008.1A	Cuscinetto	Bearing	Roulement	Lager	Cojinete		1
	7	190.2.009.2B	Serie dischi frizione	Clutch plates set	Série de disques embrayage	Kupplungsscheibensatz	Serie discos embrague		1
	8	750.1.007.1A	Dado	Nut	Ecrou	Mutter	Tuerca		1
	9	851.1.004.1A	Rosetta di sicurezza	Lock washer	Rosette de sécurité	Sicherungsblech	Arandela de seguridad		1
	10	196.1.016.2A	Tamburo frizione	Clutch drum	Tambour embrayage	Kupplungstrommel	Tambor embrague		1
	11	856.1.014.1A	Rosetta rasamento	Shim	Rosette de butée	Distanzscheibe	Arandela de espesoración		1
	12	170.2.031.2A	Coppia ingranaggi trasmissione primaria	Primary drive gears pair	Jeu d'engrenages transmission primaire	Zahnräderpaar des Hauptantriebs	Par engranaje transmisión primaria		1
	13	881.1.026.1A	Anello interno	Inner ring	Bague interne	Innenliegender Ring	Anillo interior		1
	14	702.5.015.1A	Cuscinetto	Bearing	Roulement	Lager	Cojinete		1
	15	713.1.119.1A	Distanziale	Spacer	Entretoise	Distanzstück	Distancial		1
	16	117.2.007.1A	Asta comando frizione	Clutch control rod	Tige de commande embrayage	Kupplungssteuerungsstab	Varilla mando embrague		1
	17	886.4.043.1A	Guarnizione OR	O-ring	Joint d'étanchéité	Dichtung OR	Junta OR		1
	18	93823.2018	Guarnizione OR	O-ring	Joint d'étanchéité	Dichtung OR	Junta OR		2
	19	195.4.003.1A	Gruppo pistoncino	Piston assembly	Groupe piston	Kolbenaggregat	Grupo pistón		1
	20	60N107335	Vite	Screw	Vis	Schraube	Tornillo		3

TAVOLA
DRAWING
TABLE
BILD
TABLA

005

COPERCHIO FRIZIONE **CLUTCH COVER** **COUVERCLE EMBRAYAGE** **KUPPLUNGSDECKEL** **CARTER EMBRAGUE**

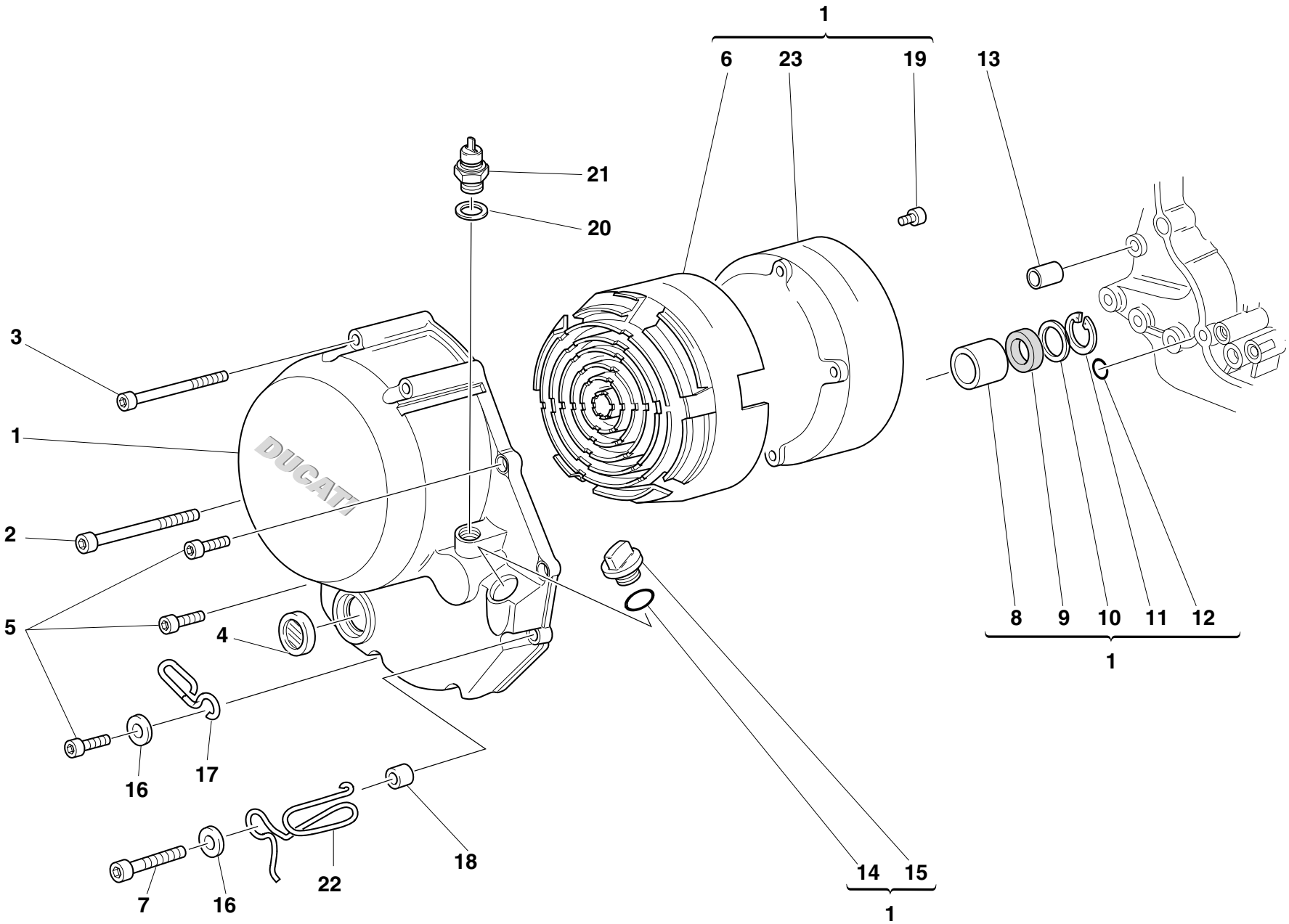

TAVOLA DRAWING TABLE BILD TABLA **005**

COPERCHIO FRIZIONE | **CLUTCH COVER** | **COUVERCLE EMBRAYAGE** | **KUPPLUNGSDECKEL** | **CARTER EMBRAGUE**

NOTE NOTES NOTES MARKE NOTAS	POS. NO. N. INDEX POS.	N.CODICE CODE NO. Nr. CODE CODE Nr. N. CODICE	DENOMINAZIONE	DESCRIPTION	DESIGNATION	BEZEICHNUNG	DENOMINACION	VALIDITA' VALIDITY VALIDITE GÜLTIG VALIDEZ	Q.TA' Q.TY Q.TE M.GE C.AD
	1	243.2.028.1AC	Coperchio lato frizione	Cover clutch side	Couvercle cotè embrayage	Deckel an kupplungsseite	Tapa lado emburague		1
	2	771.5.083.2B	Vite	Screw	Vis	Schraube	Tornillo		1
	3	771.5.081.2B	Vite	Screw	Vis	Schraube	Tornillo		3
	4	254.4.001.1A	Tappo ispezione livello olio	Oil level inspection cap	Bouchon de contrôle niveau d'huile	Ölpegelkontrollverschluß	Tapón control nivel aceite		1
	5	60N102510	Vite	Screw	Vis	Schraube	Tornillo		5
	6	486.1.051.1A	Pannello (NERO)	Panel (BLACK)	Panneau (NOIRE)	Tafel (SCHWARZ)	Panel (NEGRA)		1
	7	771.5.072.2B	Vite	Screw	Vis	Schraube	Tornillo		2
	8	0665.49.680	Boccola	Bush	Douille	Buchse	Casquillo		1
	9	93784.2030	Anello di tenuta	Seal ring	Bague d'étanchéité	Dichtring	Anillo de retén		1
	10	852.1.008.1A	Rosetta rasamento sp. 0,5	Shim th. 0.5	Rosette de butée épaisseur 0,5	Distanzscheibe Stärke 0,5	Arandela de espesoración 0,5		1
	11	73503.3075	Anello Seeger	Circlip	Circlip	Seegerring	Anillo Seeger		1
	12	93827.0114	Guarnizione OR	O-ring	Joint d'étanchéité	Dichtung OR	Junta OR		1
	13	0400.49.240	Boccola di riferimento	Locating bush	Douille de référence	Bezugsbuchse	Centrador		1
	14	93823.2082	Guarnizione OR	O-ring	Joint d'étanchéité	Dichtung OR	Junta OR		1
	15	893.1.005.1A	Tappo	Cap	Bouchon	Verschluß	Tapón		1
	16	734306N01	Rosetta	Washer	Rosette	Unterlegscheibe	Arandela		2
	17	829.1.073.3A	Supporto	Holder	Support	Halterung	Soporte		1
	18	0675.49.540	Distanziale	Spacer	Entretoise	Distanzstück	Distancial		2
	19	779.5.031.1A	Vite	Screw	Vis	Schraube	Tornillo		6
	20	0150.70.120	Guarnizione sp.2	Gasket th.2	Garniture ép. 2	Dichtung Stärke 2	Junta esp. 2		1
	21	539.4.030.1A	Interruttore	Switch	Interrupteur	Schalter	Interruptor		1
	22	881.1.030.1A	Supporto	Holder	Support	Halterung	Soporte		1
	23	243.1.029.1A	Coperchio	Cover	Couvercle	Deckel	Tapa		1

TAVOLA
DRAWING
TABLE
BILD
TABLA

006

IMBIELLAGGIO **CRANKSHAFT** **VILEBREQUIN** **KURBELWELLE** **CIGÜEÑAL**

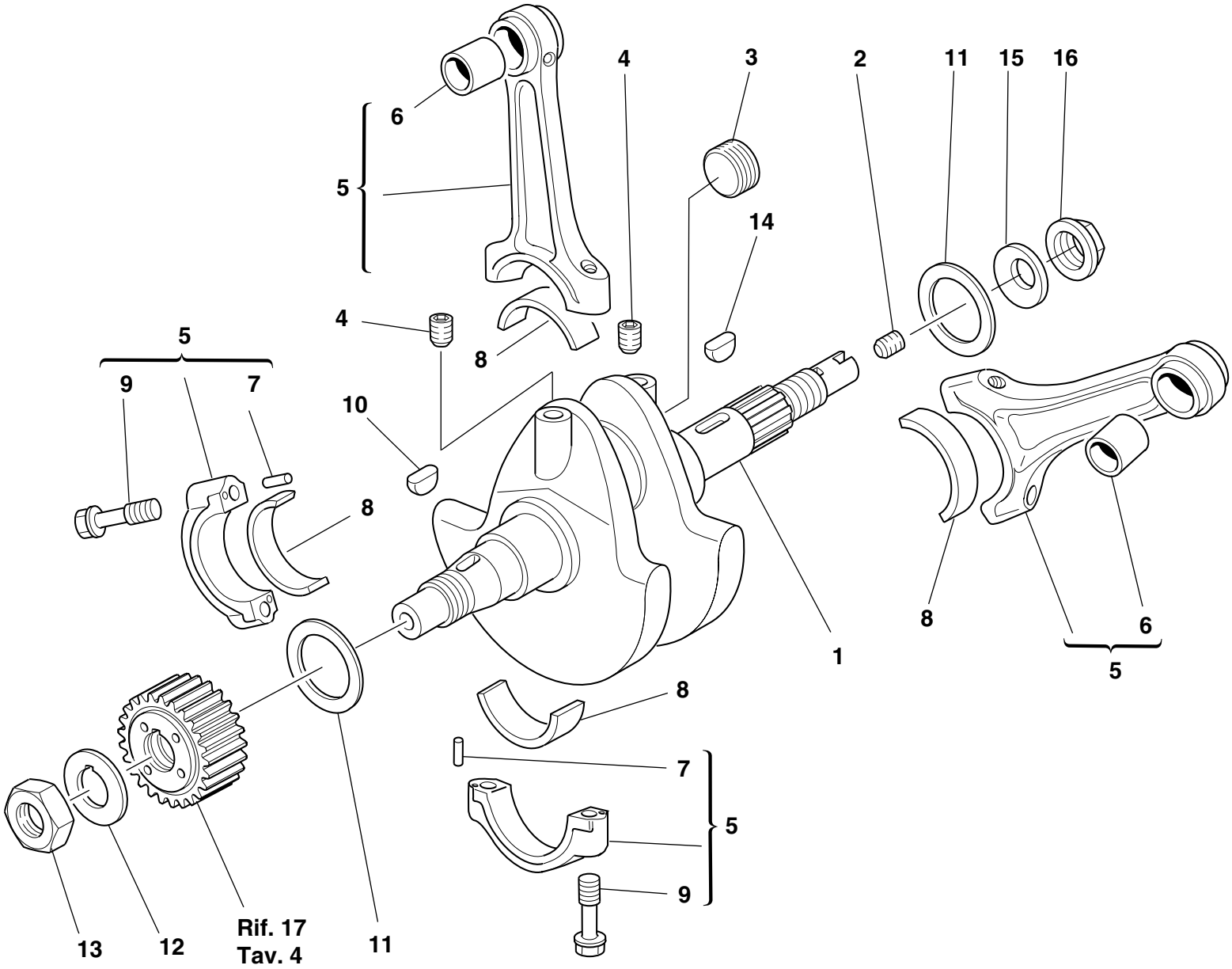

TAVOLA DRAWING TABLE BILD TABLA **006**

IMBIELLAGGIO **CRANKSHAFT** **VILEBREQUIN** **KURBELWELLE** **CIGÜEÑAL**

NOTE NOTES NOTES MARKE NOTAS	POS. NO. N. INDEX POS.	N.CODICE CODE NO. Nr. CODE CODE Nr. N. CODICE	DENOMINAZIONE	DESCRIPTION	DESIGNATION	BEZEICHNUNG	DENOMINACION	VALIDITA' VALIDITY VALIDITE GÜLTIG VALIDEZ	Q.TA' Q.TY Q.TE M.GE C.AD
	1	146.2.073.1A	Albero motore	Crankshaft	Arbre moteur	Antriebswelle	Cigüeñal		1
	2	779.1.109.1A	Vite speciale	Special screw	Vis spéciale	Spezialschraube	Tornillo especial		1
	3	780.1.016.1A	Tappo	Cap	Bouchon	Verschluß	Tapón		1
	4	72121.2106	Grano filettato	Threaded dowel	Vis sans tête filetée	Gewindestift	Tapón		2
	5	158.2.007.1A	Coppia bielle	Connecting rods pair	Jeu de bielles	Pleuelpaar	Par de bielas		1
	6	0660.47.290	Boccola normale	Standard bush	Douille normale	Standardbuchse	Casquillo normal		2
	7	74224.0570	Spina	Pin	Goupille	Stift	Pasador		4
	8	0660.47.230	Semicuscinetto normale	Standard half-bearing	Demi-roulement standard	Standard-Halblager	Semi-cojinete normal		4
	8	0660.47.235	Semicuscinetto minorato 0,25	Undersize half-bearing 0.25	Demi-roulement réduit 0,25	Um 0,25 unterbemaßtes Halblager	Semi-cojinete disminuido 0,25		4
	8	0660.47.236	Semicuscinetto minorato 0,50	Undersize half-bearing 0.50	Demi-roulement réduit 0,50	Um 0,50 unterbemaßtes Halblager	Semi-cojinete disminuido 0,50		4
	9	779.1.007.2A	Vite speciale	Special screw	Vis spéciale	Spezialschraube	Tornillo especial		4
	10	74172.1008	Linguetta	Woodruff key	Languette	Federkeil	Chaveta		1
	11	852.1.104.1A	Rosetta rasamento sp. 1,9	Shim th. 1.9	Rosette de butée épaisseur 1,9	Distanzscheibe Stärke 1,9	Arandela de espesoración 1,9		2
	11	852.1.104.1B	Rosetta rasamento sp. 1,95	Shim th. 1.95	Rosette de butée épaisseur 1,95	Distanzscheibe Stärke 1,95	Arandela de espesoración 1,95		2
	11	852.1.104.1C	Rosetta rasamento sp. 2	Shim th. 2	Rosette de butée épaisseur 2	Distanzscheibe Stärke 2	Arandela de espesoración 2		2
	11	852.1.104.1D	Rosetta rasamento sp. 2,05	Shim th. 2,05	Rosette de butée épaisseur 2,05	Distanzscheibe Stärke 2,05	Arandela de espesoración 2,05		2
	11	852.1.104.1E	Rosetta rasamento sp. 2,1	Shim th. 2,1	Rosette de butée épaisseur 2,1	Distanzscheibe Stärke 2,1	Arandela de espesoración 2,1		2
	11	852.1.104.1F	Rosetta rasamento sp. 2,15	Shim th. 2,15	Rosette de butée épaisseur 2,15	Distanzscheibe Stärke 2,15	Arandela de espesoración 2,15		2
	11	852.1.104.1G	Rosetta rasamento sp. 2,2	Shim th. 2.2	Rosette de butée épaisseur 2,2	Distanzscheibe Stärke 2,2	Arandela de espesoración 2,2		2
	11	852.1.104.1H	Rosetta rasamento sp. 2,25	Shim th. 2.25	Rosette de butée épaisseur 2,25	Distanzscheibe Stärke 2,25	Arandela de espesoración 2,25		2
	11	852.1.104.1I	Rosetta rasamento sp. 2,3	Shim th. 2.3	Rosette de butée épaisseur 2,3	Distanzscheibe Stärke 2,3	Arandela de espesoración 2,3		2
	11	852.1.104.1J	Rosetta rasamento sp. 2,35	Shim th. 2.35	Rosette de butée épaisseur 2,35	Distanzscheibe Stärke 2,35	Arandela de espesoración 2,35		2
	11	852.1.104.1K	Rosetta rasamento sp. 2,4	Shim th. 2,4	Rosette de butée épaisseur 2,4	Distanzscheibe Stärke 2,4	Arandela de espesoración 2,4		2
	11	852.1.104.1L	Rosetta rasamento sp. 2,45	Shim th. 2,45	Rosette de butée épaisseur 2,45	Distanzscheibe Stärke 2,45	Arandela de espesoración 2,45		2
	11	852.1.104.1M	Rosetta rasamento sp. 2,5	Shim th. 2.5	Rosette de butée épaisseur 2,5	Distanzscheibe Stärke 2,5	Arandela de espesoración 2,5		2

TAVOLA
DRAWING
TABLE
BILD
TABLA

006

IMBIELLAGGIO **CRANKSHAFT** **VILEBREQUIN** **KURBELWELLE** **CIGÜEÑAL**

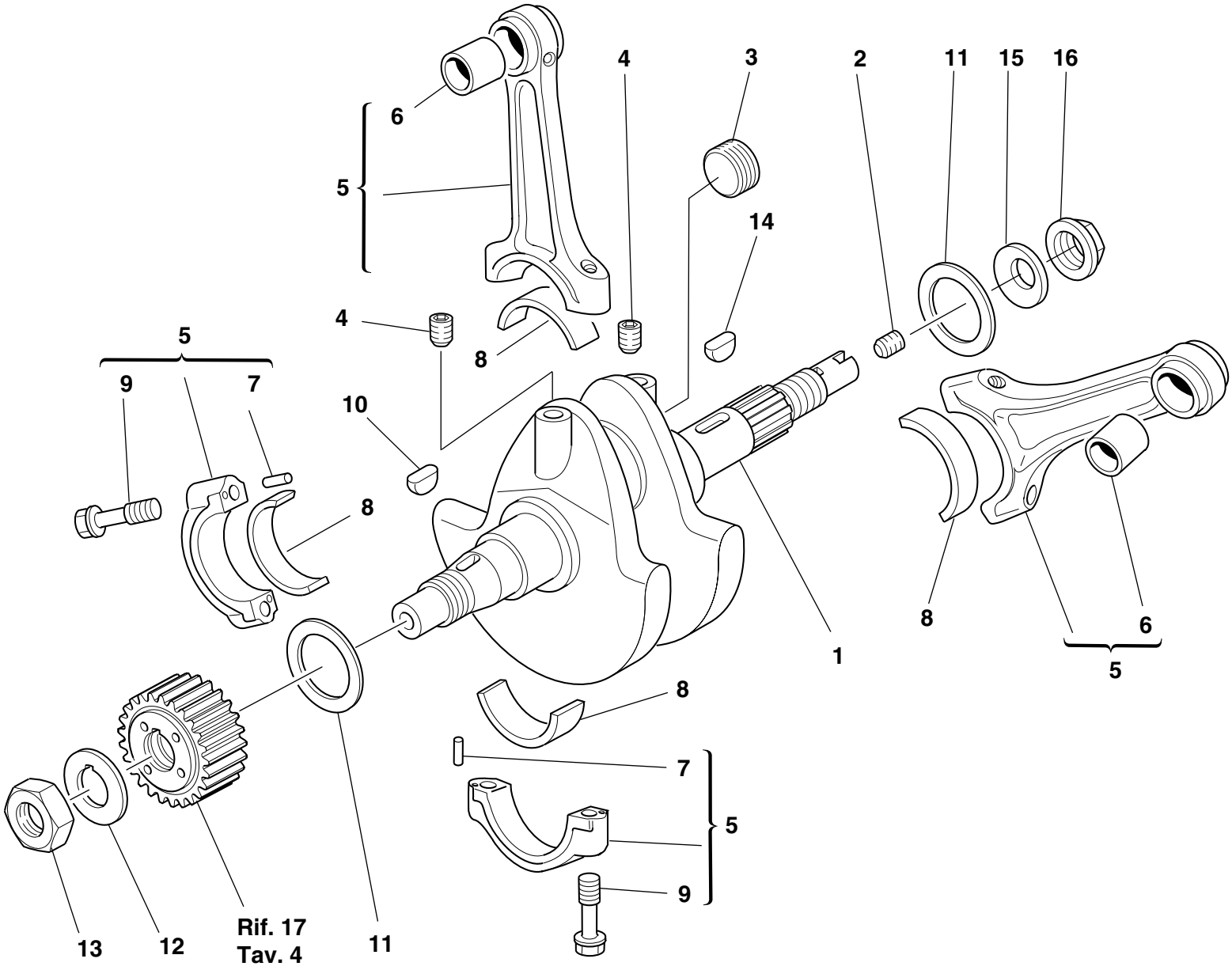

TAVOLA DRAWING TABLE BILD TABLA **006**

IMBIELLAGGIO **CRANKSHAFT** **VILEBREQUIN** **KURBELWELLE** **CIGÜEÑAL**

NOTE NOTES NOTES MARKE NOTAS	POS. NO. N. INDEX POS.	N.CODICE CODE NO. Nr. CODE CODE Nr. N. CODICE	DENOMINAZIONE	DESCRIPTION	DESIGNATION	BEZEICHNUNG	DENOMINACION	VALIDITA' VALIDITY VALIDITE GÜLTIG VALIDEZ	Q.TA' Q.TY Q.TE M.GE C.AD
	11	852.1.104.1N	Rosetta rasamento sp. 2,55	Shim th. 2.55	Rosette de butée épaisseur 2,55	Distanzscheibe Stärke 2,55	Arandela de espesoración 2,55		2
	12	0619.47.030	Rosetta di sicurezza	Lock washer	Rosette de sécurité	Sicherungsblech	Arandela de seguridad		1
	13	0660.47.040	Dado	Nut	Ecrou	Mutter	Tuerca		1
	14	0755.29.025	Linguetta americana	Woodruff key	Languette américaine	Halbrundkeil	Chaveta americana		1
	15	799.1.051.2A	Molla a tazza	Spring washer	Belleville	Tellerfeder	Arandela de muelle		1
	16	750.1.012.2A	Dado	Nut	Ecrou	Mutter	Tuerca		1

TAVOLA
DRAWING
TABLE
BILD
TABLA

007

CILINDRI - PISTONI **CYLINDERS - PISTONS** **CYLINDRES - PISTONS** **ZYLINDER - KOLBEN** **CILINDROS - PISTONES**

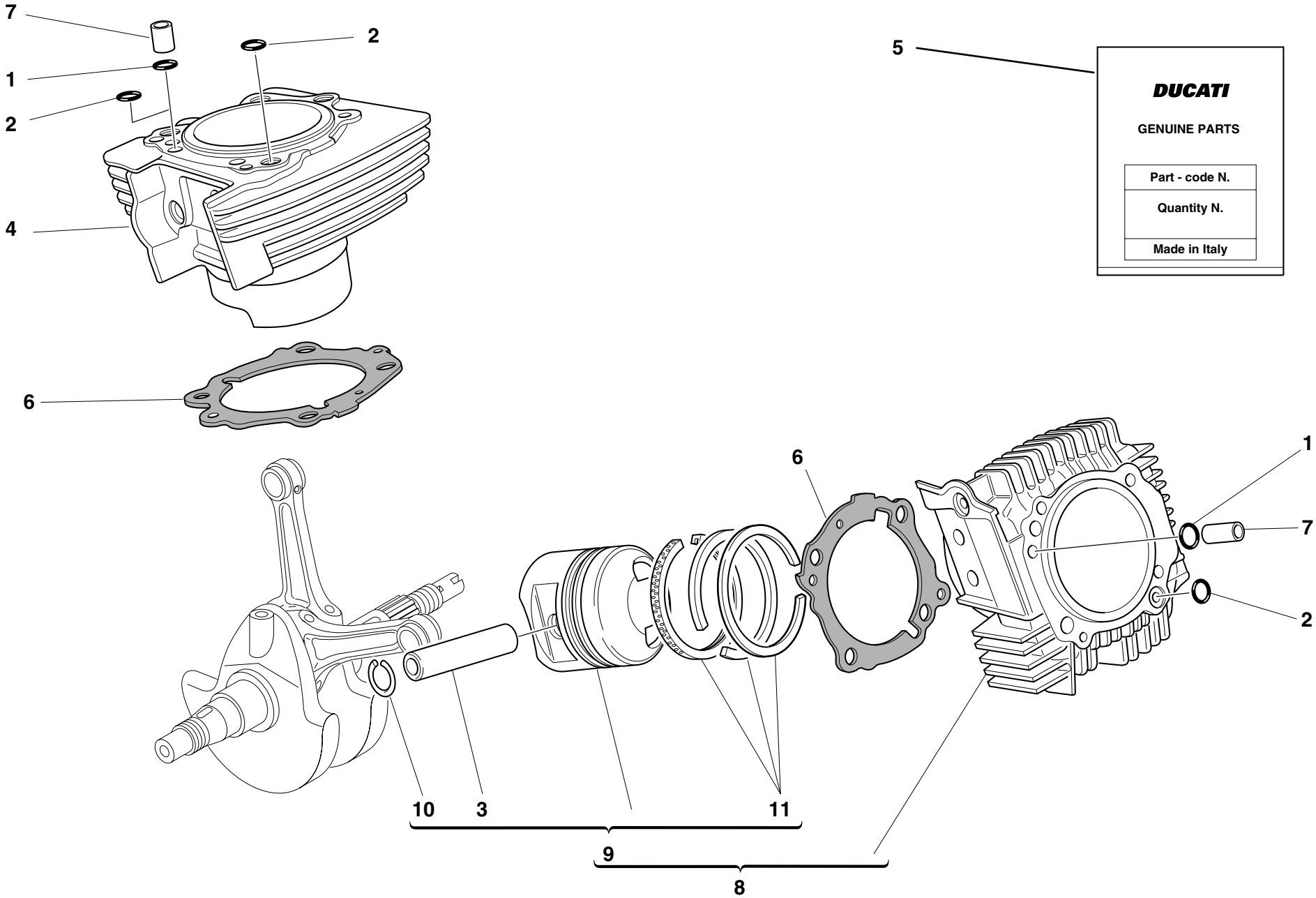

TAVOLA DRAWING TABLE BILD TABLA **007**

CILINDRI - PISTONI **CYLINDERS - PISTONS** **CYLINDRES - PISTONS** **ZYLINDER - KOLBEN** **CILINDROS - PISTONES**

NOTE NOTES NOTES MARKE NOTAS	POS. NO. N. INDEX POS.	N.CODICE CODE NO. Nr. CODE CODE Nr. N. CODICE	DENOMINAZIONE	DESCRIPTION	DESIGNATION	BEZEICHNUNG	DENOMINACION	VALIDITA' VALIDITY VALIDITE GÜLTIG VALIDEZ	Q.TA' Q.TY Q.TE M.GE C.AD
	1	0400.17.030	Guarnizione OR	O-ring	Joint d'étanchéité	Dichtung OR	Junta OR		2
	2	463.2.019.6A	Guarnizione OR	O-ring	Joint d'étanchéité	Dichtung OR	Junta OR		3
	3	121.1.027.1A	Spinotto per pistone	Piston pin	Axe de piston	Kolbenbolzen	Bulón		2
	4	120.2.076.1A	Accoppiamento cilindro verticale-pistone	Vertical cylinder-piston fit	Couplage cylindre vertical-piston	Paarung senkrechter Zylinder/Kolben	Conjunto cilindro vertical-pistón		1
	5	791.2.014.1C	Busta guarnizioni cilindro-testa	Head-cylinder gaskets set	Etui garnitures cylindre-tête	Beutel mit Zylinderkopfdichtungen	Serie juntas cilindro culata		1
	6	786.1.069.1A	Guarnizione cilindro carter sp. 0,4	Cylinder-crankcase gasket th. 0.4	Garniture cylindre carter ép. 0.4	Zylinder/Gehäusedichtung Stärke 0,4	Junta cilindro carter esp. 0,4		2
	7	0805.17.125	Boccola	Bush	Douille	Buchse	Casquillo		2
	8	120.2.075.1A	Accoppiamento cilindro orizzontale pistone	Horizontal cylinder-piston fit	Couplage cylindre horizontal-piston	Paarung waagrechter Zylinder/Kolben	Conjunto cilindro horizontal-pistón		1
	9	122.2.073.1A	Pistone completo	Complete piston	Piston complet	Kompletter Kolben	Pistón completo		2
	10	884.4.017.1A	Anello elastico ferma-spinotto	Piston pin circlip	Bague élastique bloque-axe	Sprengring zur Bolzenfeststellung	Anillo elástico bloquea-clavija		4
	11	121.2.023.2A	Busta segmenti	Piston rings set	Etui segments	Beutel mit Kolbenringen	Serie de segmentos		2

TAVOLA
DRAWING
TABLE
BILD
TABLA

008

DISTRIBUZIONE **TIMING** **DISTRIBUTION** **VENTILSTEUERUNG** **DISTRIBUCION**

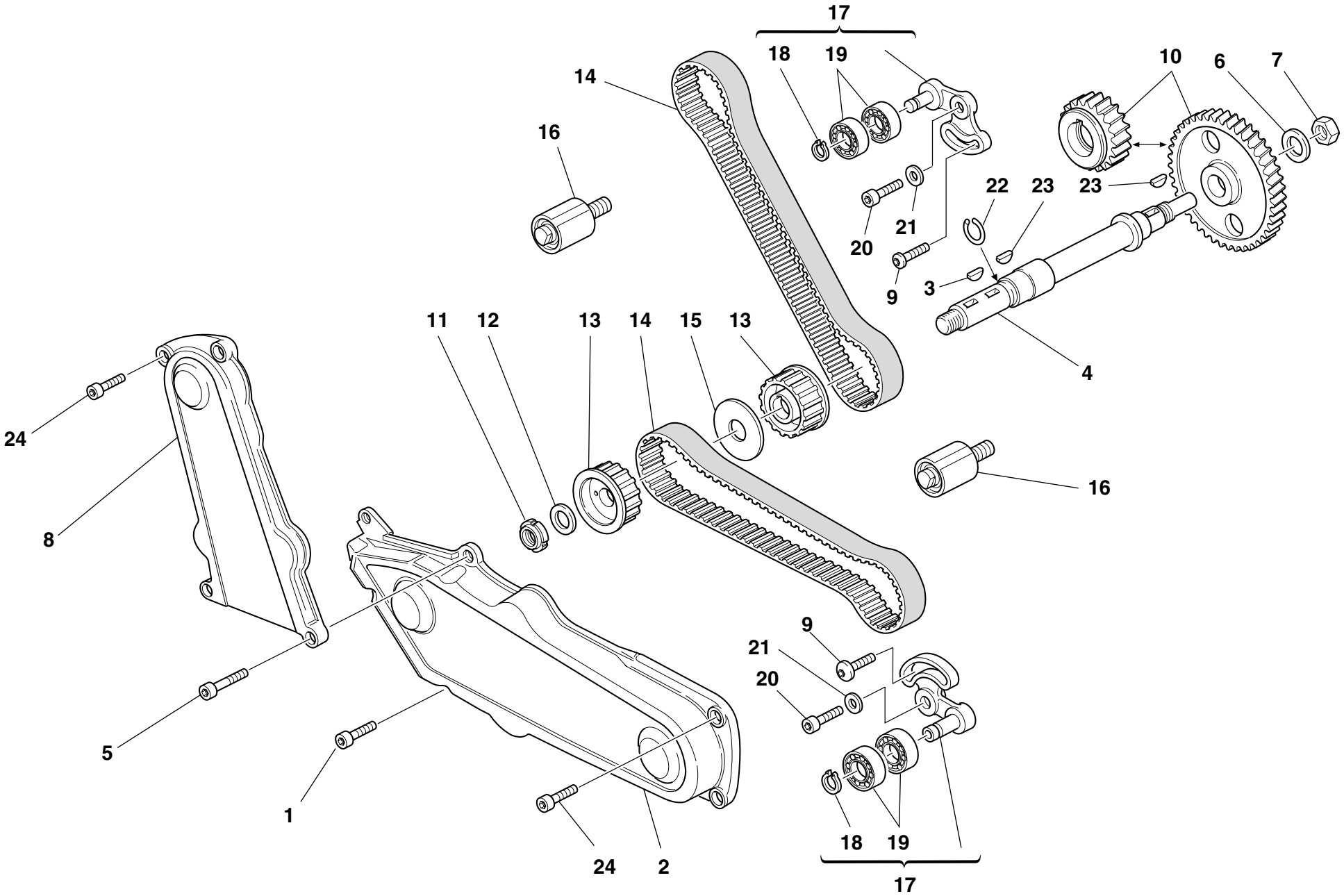

TAVOLA DRAWING TABLE BILD TABLA **008**

DISTRIBUZIONE **TIMING** **DISTRIBUTION** **VENTILSTEUERUNG** **DISTRIBUCION**

NOTE NOTES NOTES MARKE NOTAS	POS. NO. N. INDEX POS.	N.CODICE CODE NO. Nr. CODE CODE Nr. N. CODICE	DENOMINAZIONE	DESCRIPTION	DESIGNATION	BEZEICHNUNG	DENOMINACION	VALIDITA' VALIDITY VALIDITE GÜLTIG VALIDEZ	Q.TA' Q.TY Q.TE M.GE C.AD
	1	60N102509	Vite	Screw	Vis	Schraube	Tornillo		1
	2	245.1.048.1A	Coperchio cinghia distribuzione orizzontale	Horizontal timing belt cover	Couvercle courroie distribution horizontal	Deckel fur waagrechten Steuerriemen	Tapa correa distribuciòn horizontal		1
	3	74172.1008	Linguetta	Woodruff key	Languette	Federkeil	Chaveta		1
	4	147.1.015.1A	Albero di rinvio	Lay shaft	Arbre de renvoi	Vorgelegewelle	Eje de reenvio		1
	5	60N102510	Vite	Screw	Vis	Schraube	Tornillo		2
	6	0400.29.040	Rosetta di sicurezza	Lock washer	Rosette de sécurité	Sicherungsblech	Arandela de seguridad		1
	7	0124.40.060	Dado esagonale	Hexagon nut	Ecrou hexagonal	Sechskantmutter	Tuerca hexagonal		1
	8	245.1.047.1A	Coperchio cinghia distribuzione verticale	Vertical timing belt cover	Couvercle courroie distribution vertical	Deckel fur senkrechten Steuerriemen	Tapa correa distribucion vertical		1
	9	772.1.010.2A	Vite	Screw	Vis	Schraube	Tornillo		2
	10	171.2.020.2B	Coppia ingr. distribuzione	Timing gears pair	Jeu d'engrenages distribution	Ventilsteuerungsräderpaar	Par engranajes distribución		1
	11	72944.1542	Ghiera elastic-stop	Elastic-stop ring nut	Embout élastique stop	Stop-Elastiknutmutter	Tuerca de seguridad		1
	12	0797.69.040	Rosetta	Washer	Rosette	Unterlegscheibe	Arandela		1
	13	255.1.001.1B	Puleggia distribuzione	Timing belt roller	Poulie de distribution	Steuerriemenscheibe	Polea distribución		2
	14	737.4.007.2A	Cinghia dentata comando distribuzione	Timing drive toothed belt	Courroie dentée commande distribution	Zahnriemen der Ventilsteuerung	Correa dentada mando distribución		2
	15	856.1.002.1A	Rosetta di divisione pulegge sp. 2	Belt roller separating washer sp. 2	Rosette de division poulies sp. 2	Riemenscheibenteilungsscheibe sp. 2	Arandela de separación poleas sp. 2		1
	16	451.1.025.1A	Gruppo tenditore fisso	Fixed tensioner assembly	Groupe tendeur fixe	Gruppe fester Spanner	Grupo tensor fijo		2
	17	451.2.006.1A	Tenditore completo cilindro verticale	Complete vertical cylinder tensioner roller	Tendeur complet cylindre vertical	Spanner für senkrechter Zylinder komplett	Tensor completo cilindro vertical		1
	18	0214.07.350	Anello	Ring	Bague	Ring	Anillo		1
	19	75166.1238	Cuscinetto	Bearing	Roulement	Lager	Cojinete		4
	20	60N102555	Vite	Screw	Vis	Schraube	Tornillo		2
	21	462.3.003.7A	Rosetta	Washer	Rosette	Unterlegscheibe	Arandela		2
	22	882.1.003.1A	Anello elastico di arresto	Snap ring	Bague élastique d'arrêt	Feststellsprengring	Anillo elástico de bloqueo		1
	23	0755.29.025	Linguetta americana	Woodruff key	Languette américaine	Halbrundkeil	Chaveta americana		2

TAVOLA
DRAWING
TABLE
BILD
TABLA

008

DISTRIBUZIONE **TIMING** **DISTRIBUTION** **VENTILSTEUERUNG** **DISTRIBUCION**

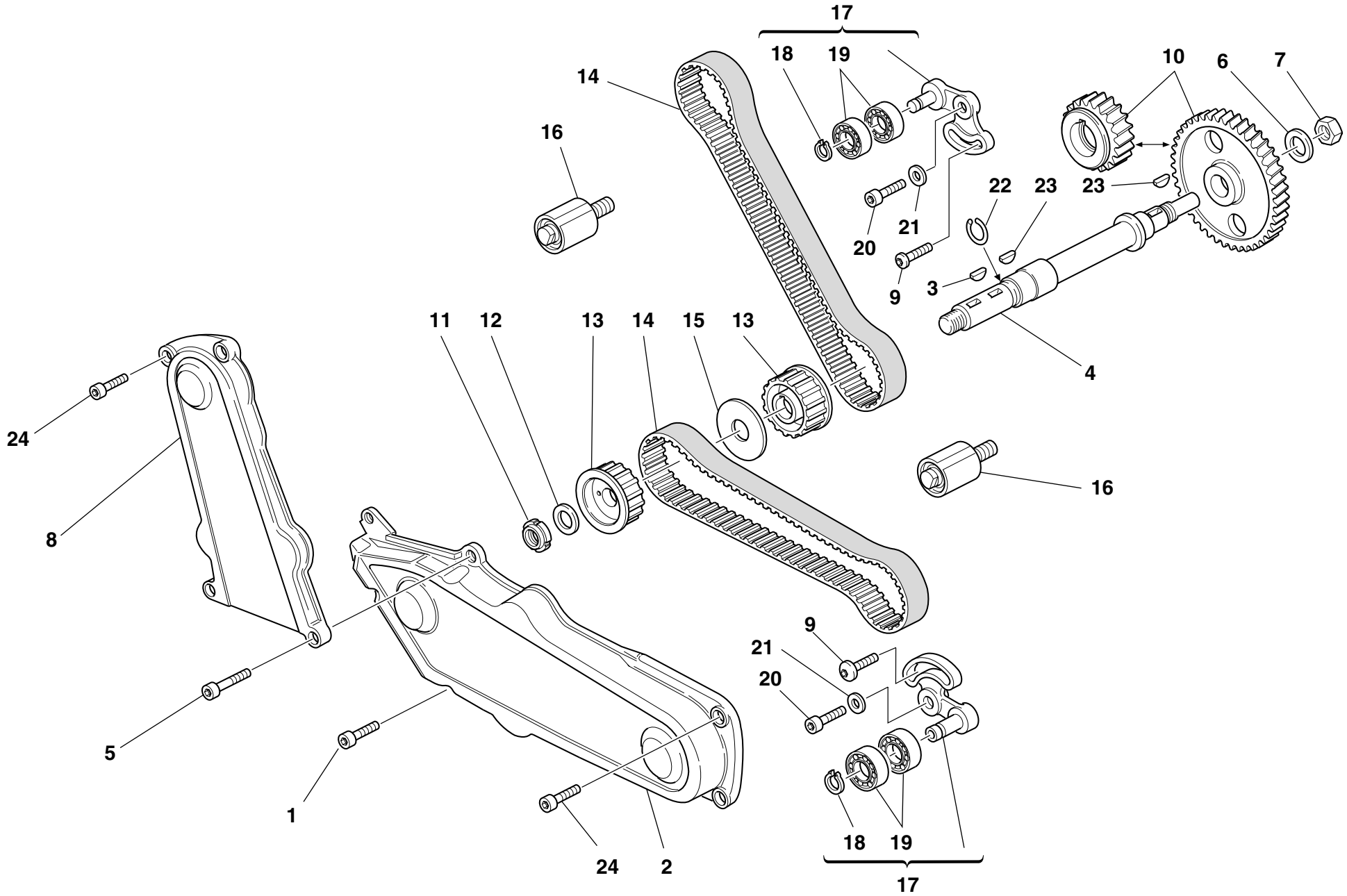

TAVOLA DRAWING TABLE BILD TABLA **008**

DISTRIBUZIONE **TIMING** **DISTRIBUTION** **VENTILSTEUERUNG** **DISTRIBUCION**

NOTE NOTES NOTES MARKE NOTAS	POS. NO. N. INDEX POS.	N.CODICE CODE NO. Nr. CODE CODE Nr. N. CODICE	DENOMINAZIONE	DESCRIPTION	DESIGNATION	BEZEICHNUNG	DENOMINACION	VALIDITA' VALIDITY VALIDITE GÜLTIG VALIDEZ	Q.TA' Q.TY Q.TE M.GE C.AD
	24	771.5.064.2B	Vite	Screw	Vis	Schraube	Tornillo		4

TAVOLA
DRAWING
TABLE
BILD
TABLA

009

FILTRI E POMPA OLIO | **FILTERS AND OIL PUMP** | **FILTRES ET POMPE A HUILE** | **ÖLFILTER UND PUMPE** | **FILTROS Y BOMBA DE ACEITE**

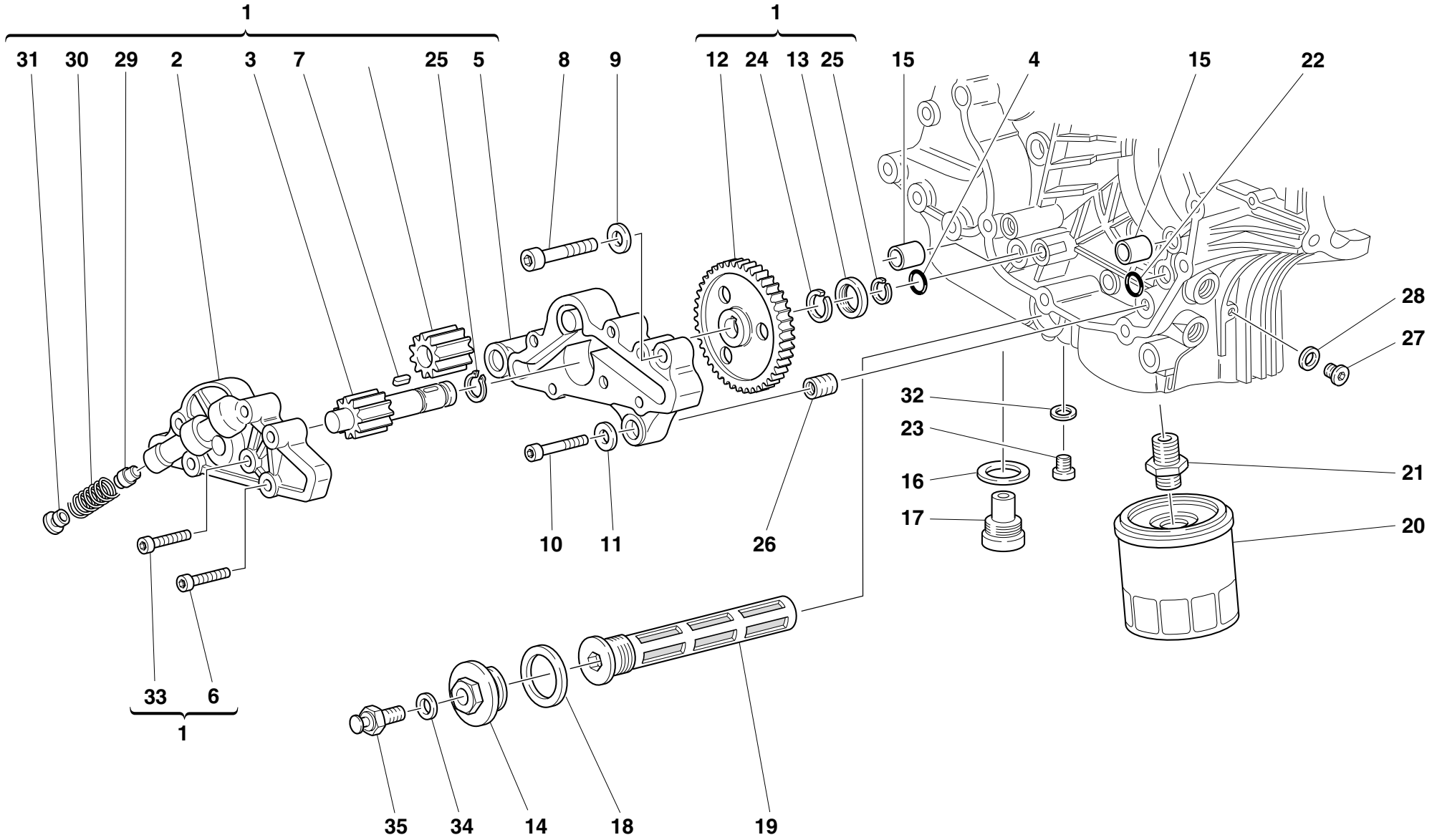

TAVOLA DRAWING TABLE BILD TABLA **009**

FILTRI E POMPA OLIO / FILTERS AND OIL PUMP / FILTRES ET POMPE A HUILE / ÖLFILTER UND PUMPE / FILTROS Y BOMBA DE ACEITE

NOTE NOTES NOTES MARKE NOTAS	POS. NO. N. INDEX POS.	N.CODICE CODE NO. Nr. CODE CODE Nr. N. CODICE	DENOMINAZIONE	DESCRIPTION	DESIGNATION	BEZEICHNUNG	DENOMINACION	VALIDITA' VALIDITY VALIDITE GÜLTIG VALIDEZ	Q.TA' Q.TY Q.TE M.GE C.AD
	1	174.2.025.3A	Pompa olio completa	Complete oil pump	Pompe à huile complète	Komplette Ölpumpe	Bomba aceite completa		1
	2	247.1.104.1A	Coperchio pompa	Pump cover	Couvercle pompe	Pumpendeckel	Tapa bomba		1
	3	174.1.002.1A	Ingranaggio conduttore pompa	Pump driving gear	Engrenage conducteur pompe	Pumpenantriebsrad	Engranaje accionador bomba		1
	4	886.4.037.1A	Guarnizione OR	O-ring	Joint d'étanchéité	Dichtung OR	Junta OR		1
	5	250.2.030.3A	Corpo pompa	Pump body	Corps pompe	Pumpenkörper	Cuerpo bomba		1
	6	779.5.020.1A	Vite	Screw	Vis	Schraube	Tornillo		3
	7	680.1.001.1B	Linguetta	Woodruff key	Languette	Federkeil	Chaveta		1
	8	771.5.129.2B	Vite	Screw	Vis	Schraube	Tornillo		2
	9	462.4.037.8A	Rosetta elastica	Spring washer	Rosette élastique	Federscheibe	Arandela de presión		2
	10	60N102510	Vite	Screw	Vis	Schraube	Tornillo		1
	11	462.4.037.6A	Rosetta elastica	Spring washer	Rosette élastique	Federscheibe	Arandela de presión		1
	12	174.1.025.1A	Ingranaggio comando pompa	Pump drive gear	Engrenage commande pompe	Pumpensteuerrad	Engranaje mando bomba		1
	13	710.1.001.1A	Bussola	Bush	Douille	Buchse	Casquillo		1
	14	873.1.039.1A	Tappo	Cap	Bouchon	Verschluß	Tapón		1
	15	0759.49.280	Boccola di riferimento	Locating bush	Douille de référence	Bezugsbuchse	Centrador		2
	16	220.3.208.3A	Guarnizione	Gasket	Garniture	Dichtung	Junta		1
	17	0660.49.053	Tappo scarico olio con calamita	Oil drain plug with magnet	Bouchon vidange huile avec aimant	Verschluß für Ölablaß mit Magnet	Tapón vaciado aceite con imán		1
	18	852.5.005.1A	Guarnizione sp.1,5	Gasket th.1,5	Garniture ép.1,5	Dichtung stärke 1,5	Junta esp.1,5		1
	19	894.2.009.1A	Filtro olio	Oil filter	Filtre à huile	Ölfilter	Filtro aceite		1
	20	0905.49.960	Cartuccia olio	Oil filter cartridge	Cartouche à huile	Ölfiltereinsatz	Cartucho aceite		1
	21	0670.49.910	Nipplo	Nipple	Nipple	Nippel	Niple		1
	22	93827.0114	Guarnizione OR	O-ring	Joint d'étanchéité	Dichtung OR	Junta OR		1
	23	779.1.198.1A	Tappo	Cap	Bouchon	Verschluß	Tapón		1
	24	76267.0012	Anello elastico	Snap ring	Bague élastique	Sprengring	Seager		1
	25	73500.1237	Anello Seeger	Circlip	Circlip	Seegerring	Anillo Seeger		2
	26	0670.49.310	Boccola riduzione	Reduction bush	Douille de réduction	Reduzierbuchse	Casquillo reducción		1

TAVOLA
DRAWING
TABLE
BILD
TABLA

009

FILTRI E POMPA OLIO | **FILTERS AND OIL PUMP** | **FILTRES ET POMPE A HUILE** | **ÖLFILTER UND PUMPE** | **FILTROS Y BOMBA DE ACEITE**

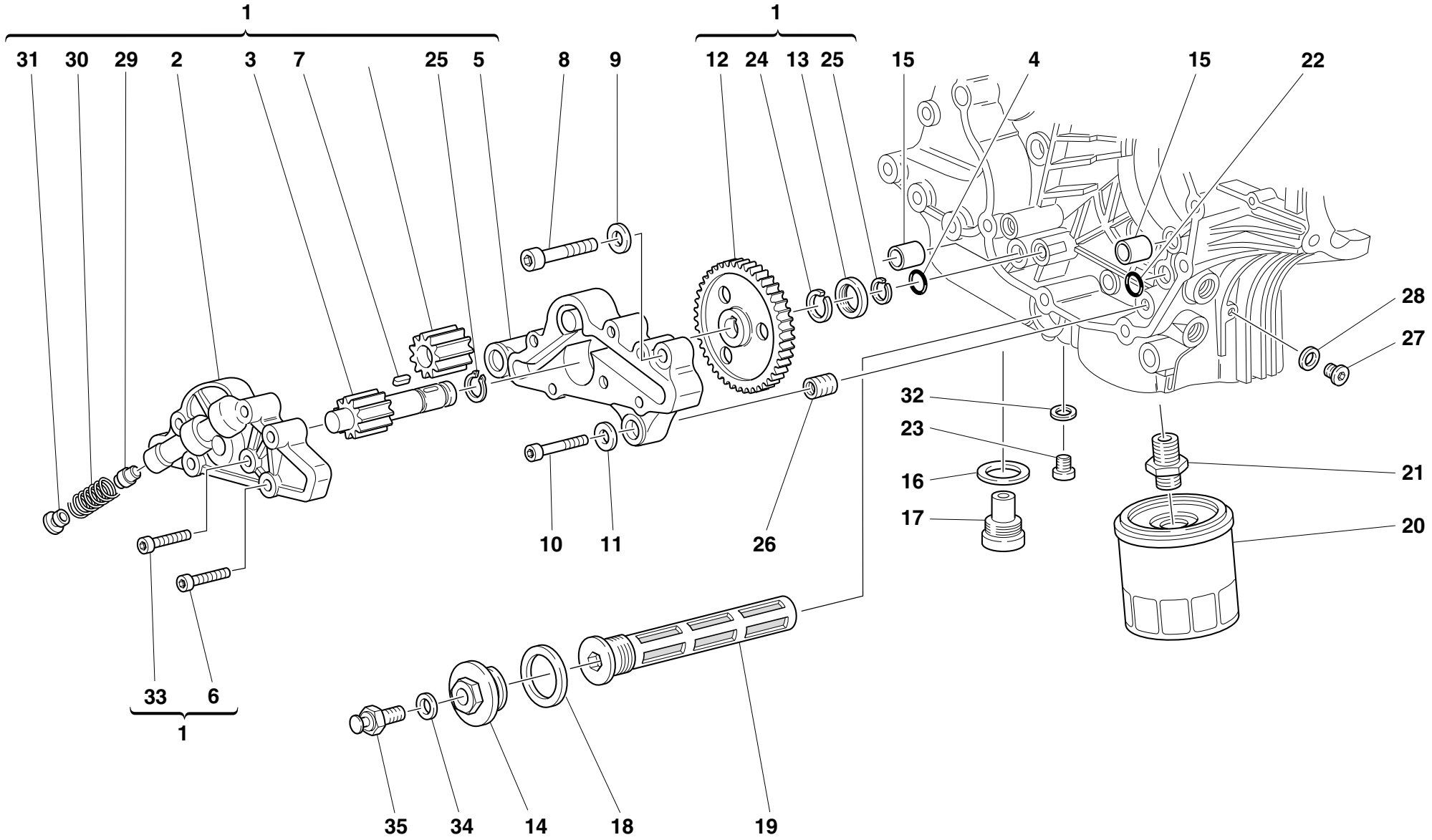

TAVOLA DRAWING TABLE BILD TABLA **009**

FILTRI E POMPA OLIO | **FILTERS AND OIL PUMP** | **FILTRES ET POMPE A HUILE** | **ÖLFILTER UND PUMPE** | **FILTROS Y BOMBA DE ACEITE**

NOTE NOTES NOTES MARKE NOTAS	POS. NO. N. INDEX POS.	N.CODICE CODE NO. Nr. CODE CODE Nr. N. CODICE	DENOMINAZIONE	DESCRIPTION	DESIGNATION	BEZEICHNUNG	DENOMINACION	VALIDITA' VALIDITY VALIDITE GÜLTIG VALIDEZ	Q.TA' Q.TY Q.TE M.GE C.AD
	27	779.1.162.1A	Tappo	Cap	Bouchon	Verschluß	Tapón		1
	28	0150.70.120	Guarnizione sp.2	Gasket th.2	Garniture ép. 2	Dichtung Stärke 2	Junta esp. 2		1
	29	593.1.018.1A	Valvola by-pass	Bypass valve	Soupape by-pass	By-pass Ventil	Válvula by-pass		1
	30	799.1.055.1A	Molla by-pass	Bypass spring	Ressort by-pass	By-Pass-Feder	Muelle by-pass		1
	31	780.1.018.1A	Tappo by-pass	Bypass cap	Bouchon by-pass	By-pass-Verschluß	Tapón by-pass		1
	32	852.1.120.1A	Guarnizione alluminio	Aluminium gasket	Garniture aluminium	Aluminium-Dichtung	Junta aluminio		1
	33	779.5.019.1A	Vite	Screw	Vis	Schraube	Tornillo		3
	34	420.2.001.0A	Guarnizione sp.1	Gasket th.1	Garniture èp.1	Dichtung stàrke 1	Junta esp.1		1
	35	552.4.004.2A	Termistore	Thermistor	Thermistor	Thermistor	Termistor		1

TAVOLA
DRAWING
TABLE
BILD
TABLA

010

COPPIA SEMICARTERS HALF CRANKCASES DEMI-CARTERS GEHÄUSEHÄLFTE PAREJA SEMI-CARTER

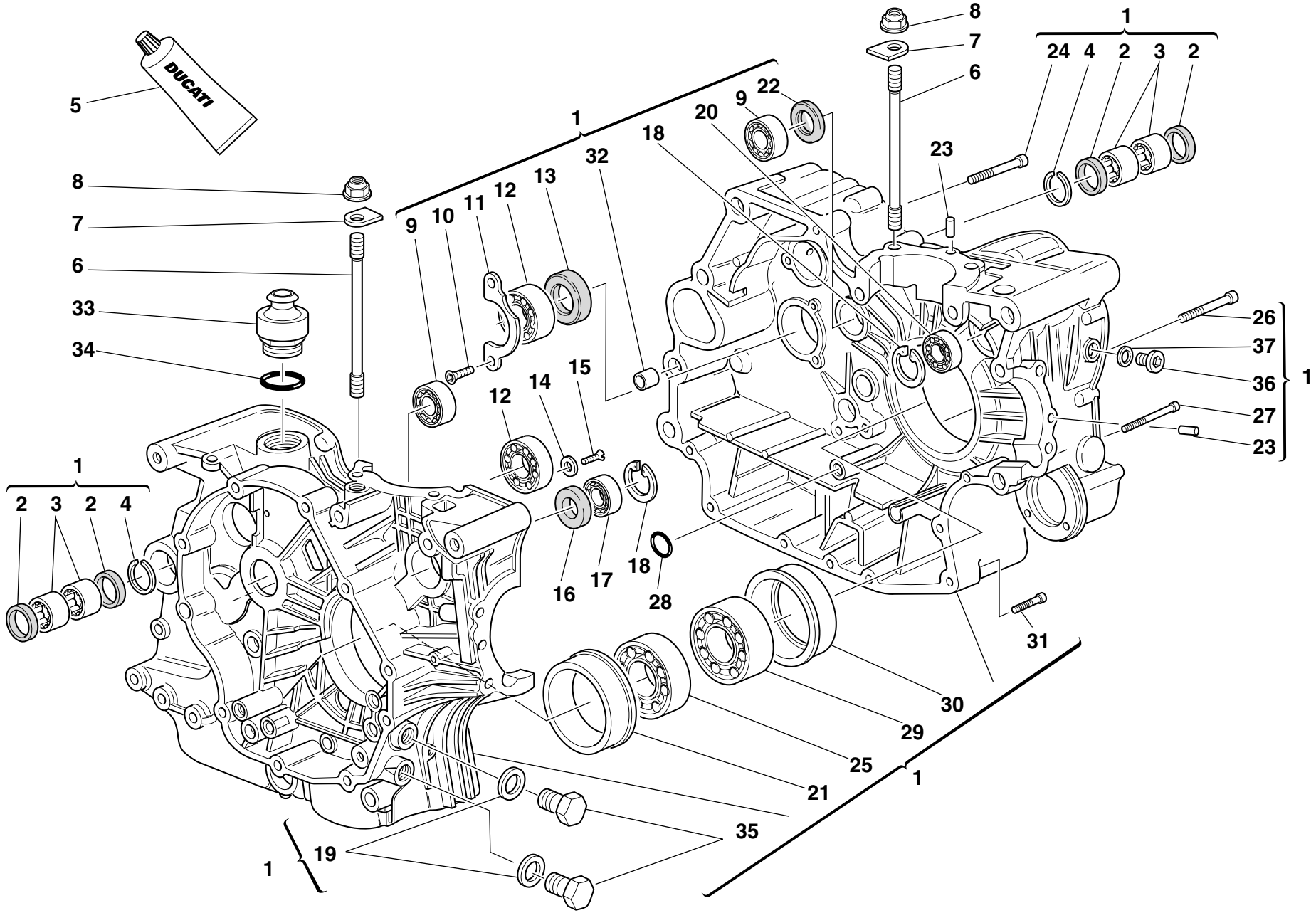

TAVOLA DRAWING TABLE BILD TABLA **010**

COPPIA SEMICARTERS **HALF CRANKCASES** **DEMI-CARTERS** **GEHÄUSEHÄLFTE** **PAREJA SEMI-CARTER**

NOTE NOTES NOTES MARKE NOTAS	POS. NO. N. INDEX POS.	N.CODICE CODE NO. Nr. CODE CODE Nr. N. CODICE	DENOMINAZIONE	DESCRIPTION	DESIGNATION	BEZEICHNUNG	DENOMINACION	VALIDITA' VALIDITY VALIDITE GÜLTIG VALIDEZ	Q.TA' Q.TY Q.TE M.GE C.AD
	1	225.2.046.1B	Coppia semicarter completi	Complete half-crankcases pair	Jeu de demi-carters complets	Gehäusehälftenpaar komplett	Par semi-carter completos		1
	2	0755.49.265	Anello di tenuta	Seal ring	Bague d'étanchéité	Dichtring	Anillo de retén		4
	3	76400.0004	Astuccio a rullini	Needle bearing	Roulement à rouleaux	Nadellager	Cojinete de agujas		4
	4	76266.2668	Anello elastico	Snap ring	Bague élastique	Sprengring	Seager		2
	5	94247.0014	Guarnizione liquida	Fluid sealant	Colle liquide pour joint	Flüssige Dichtung	Sellador junta líquida		1
	6	0377.49.270	Prigioniero fissaggio cilindro testa	Stud bolt for fastening head cylinder	Goujon de fixation cylindre culasse	Stiftschraube für Zylinderkopfbefestigung	Tornillo sin fin fijación cilindro culata		8
	7	856.1.025.1A	Rondella speciale	Special washer	Rondelle spéciale	Spezial-Unterlegscheibe	Arandela especial		8
	8	0670.92.010	Dado	Nut	Ecrou	Mutter	Tuerca		8
	9	75791.1747	Cuscinetto	Bearing	Roulement	Lager	Cojinete		2
	10	72094.1616	Vite	Screw	Vis	Schraube	Tornillo		2
	11	0367.49.275	Piastrina di fermo	Keep plate	Plaquette d'arrêt	Feststellplatte	Placa de bloqueo		1
	12	75120.2567	Cuscinetto	Bearing	Roulement	Lager	Cojinete		2
	13	0660.49.268	Anello di tenuta	Seal ring	Bague d'étanchéité	Dichtring	Anillo de retén		1
	14	713.1.140.1A	Distanziale	Spacer	Entretoise	Distanzstück	Distancial		2
	15	60N101079	Vite	Screw	Vis	Schraube	Tornillo		2
	16	93785.1830	Anello di tenuta	Seal ring	Bague d'étanchéité	Dichtring	Anillo de retén		1
	17	75794.1542	Cuscinetto	Bearing	Roulement	Lager	Cojinete		1
	18	73503.3380	Anello Seeger	Circlip	Circlip	Seegerring	Anillo Seeger		1
	19	420.2.006.4A	Guarnizione alluminio	Aluminium gasket	Garniture aluminium	Aluminium-Dichtung	Junta aluminio		2
	20	702.5.008.1A	Cuscinetto	Bearing	Roulement	Lager	Cojinete		1
	21	710.1.069.1A	Bussola porta cuscinetto	Bearing holder bush	Douille porte-roulement	Lagerhaltebuchse	Sede de cojinete		1
	22	463.4.001.1A	Anello di tenuta	Seal ring	Bague d'étanchéité	Dichtring	Anillo de retén		1
	23	0011.52.010	Grano di centraggio	Locating dowel	Vis sans tête de centrage	Zentrierstift	Clavija de centrado		2
	24	771.5.136.2B	Vite	Screw	Vis	Schraube	Tornillo		6
	25	75143.3380	Cuscinetto	Bearing	Roulement	Lager	Cojinete		1
	26	779.1.029.1A	Vite speciale	Special screw	Vis spéciale	Spezialschraube	Tornillo especial		1

TAVOLA
DRAWING
TABLE
BILD
TABLA

010

COPPIA SEMICARTERS HALF CRANKCASES DEMI-CARTERS GEHÄUSEHÄLFTE PAREJA SEMI-CARTER

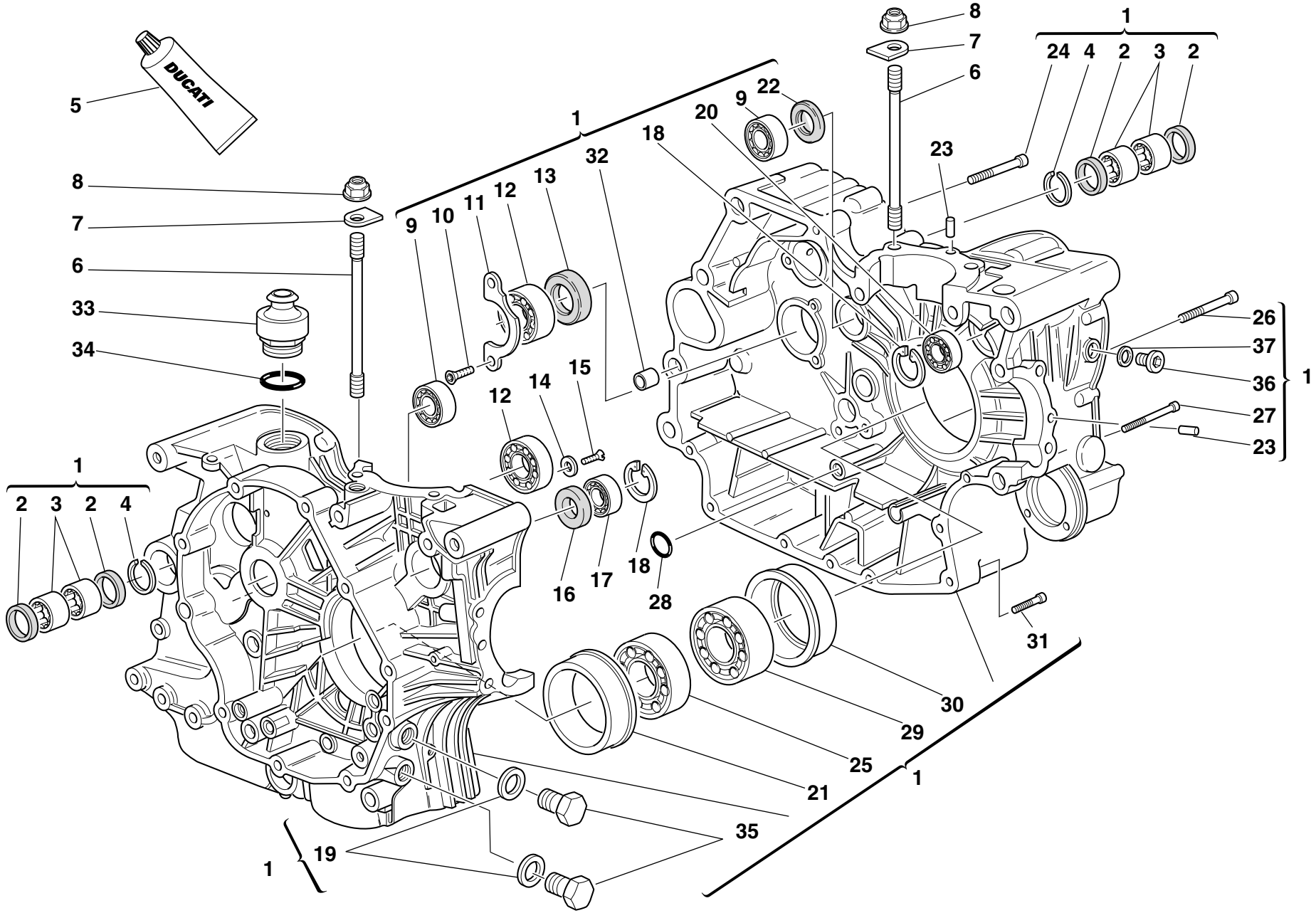

TAVOLA DRAWING TABLE BILD TABLA **010**

COPPIA SEMICARTERS **HALF CRANKCASES** **DEMI-CARTERS** **GEHÄUSEHÄLFTE** **PAREJA SEMI-CARTER**

NOTE NOTES NOTES MARKE NOTAS	POS. NO. N. INDEX POS.	N.CODICE CODE NO. Nr. CODE CODE Nr. N. CODICE	DENOMINAZIONE	DESCRIPTION	DESIGNATION	BEZEICHNUNG	DENOMINACION	VALIDITA' VALIDITY VALIDITE GÜLTIG VALIDEZ	Q.TA' Q.TY Q.TE M.GE C.AD
	27	771.5.080.2B	Vite	Screw	Vis	Schraube	Tornillo		1
	28	93827.0114	Guarnizione OR	O-ring	Joint d'étanchéité	Dichtung OR	Junta OR		1
	29	75191.3380	Cuscinetto	Bearing	Roulement	Lager	Cojinete		1
	30	710.1.070.1A	Bussola porta cuscinetto	Bearing holder bush	Douille porte-roulement	Lagerhaltebuchse	Sede de cojinete		1
	31	771.5.072.2B	Vite	Screw	Vis	Schraube	Tornillo		5
	32	711.1.095.1A	Boccola	Bush	Douille	Buchse	Casquillo		2
	33	593.1.003.1B	Valvola di sfiato	Breather valve	Soupape de décharge	Entlüftungsventil	Válvula respiradero		1
	34	93823.3156	Guarnizione OR	O-ring	Joint d'étanchéité	Dichtung OR	Junta OR		1
	35	0665.49.365	Tappo	Cap	Bouchon	Verschluß	Tapón		2
	36	779.1.182.1A	Vite speciale	Special screw	Vis spéciale	Spezialschraube	Tornillo especial		1
	37	420.2.006.2A	Guarnizione alluminio	Aluminium gasket	Garniture aluminium	Aluminium-Dichtung	Junta aluminio		1

TAVOLA
DRAWING
TABLE
BILD
TABLA

011

COPERCHIO ALTERNATORE ALTERNATOR COVER COUVERCLE ALTERNATEUR ALTERNATORDECKEL TAPA ALTERNADOR

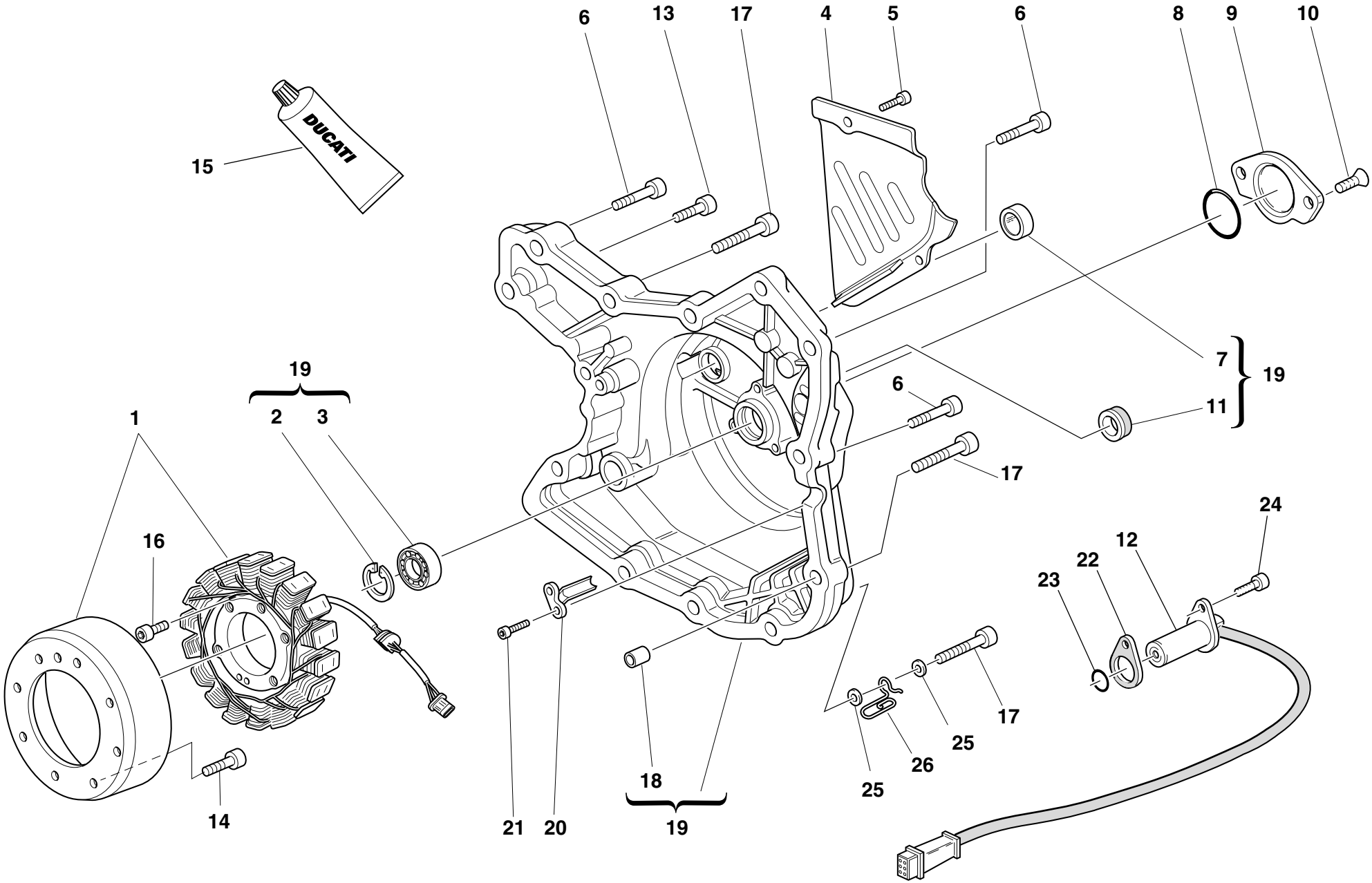

TAVOLA DRAWING TABLE BILD TABLA **011**

COPERCHIO ALTERNATORE ALTERNATOR COVER COUVERCLE ALTERNATEUR ALTERNATORDECKEL TAPA ALTERNADOR

NOTE NOTES NOTES MARKE NOTAS	POS. NO. N. INDEX POS.	N.CODICE CODE NO. Nr. CODE CODE Nr. N. CODICE	DENOMINAZIONE	DESCRIPTION	DESIGNATION	BEZEICHNUNG	DENOMINACION	VALIDITA' VALIDITY VALIDITE GÜLTIG VALIDEZ	Q.TA' Q.TY Q.TE M.GE C.AD
	1	264.4.014.3B	Alternatore	Generator	Alternateur	Drehstromgenerator	Alternador		1
	2	73503.3380	Anello Seeger	Circlip	Circlip	Seegerring	Anillo Seeger		1
	3	702.5.008.1A	Cuscinetto	Bearing	Roulement	Lager	Cojinete		1
	4	247.1.083.1AE	Coperchietto catena	Chain cover	Carter chaîne	Kettenabdeckung	Carter cadena		1
	5	771.5.064.2B	Vite	Screw	Vis	Schraube	Tornillo		2
	6	60N102510	Vite	Screw	Vis	Schraube	Tornillo		8
	7	254.1.001.1A	Tappo ispezione accensione	Ignition inspection cap	Bouchon de contrôle allumage	Zündkontrollkappe	Tapón control encendido		1
	8	886.4.035.1A	Guarnizione OR	O-ring	Joint d'étanchéité	Dichtung OR	Junta OR		1
	9	247.1.002.1BC	Coperchio	Cover	Couvercle	Deckel	Tapa		1
	10	777.5.049.2C	Vite	Screw	Vis	Schraube	Tornillo		2
	11	93783.1524	Anello di tenuta	Seal ring	Bague d'étanchéité	Dichtring	Anillo de retén		1
	12	552.4.020.1A	Sensore	Sensor	Capteur	Sensor	Sensor		1
	13	60N102509	Vite	Screw	Vis	Schraube	Tornillo		1
	14	771.4.006.1A	Vite	Screw	Vis	Schraube	Tornillo		8
	15	94247.0014	Guarnizione liquida	Fluid sealant	Colle liquide pour joint	Flüssige Dichtung	Sellador junta líquida		1
	16	771.5.073.2B	Vite	Screw	Vis	Schraube	Tornillo		3
	17	60N102511	Vite	Screw	Vis	Schraube	Tornillo		3
	18	0400.49.240	Boccola di riferimento	Locating bush	Douille de référence	Bezugsbuchse	Centrador		2
	19	242.2.045.1A	Coperchio alternatore	Generator cover	Couvercle alternateur	Deckel des Drehstromgenerators	Tapa alternador		1
	20	830.1.144.1A	Staffa	Bracket	Bride	Bügel	Soporte		1
	21	771.5.040.2B	Vite	Screw	Vis	Schraube	Tornillo		2
	22	788.1.066.1AA	Guarnizione sp. 0,6	Gasket th.0,6	Garniture ép. 0,6	Dichtung Stärke 0,6	Junta esp. 0,6		2
	22	788.1.066.1AB	Guarnizione sp. 0,8	Gasket th.0,8	Garniture ép. 0,8	Dichtung Stärke 0,8	Junta esp. 0,8		1
	22	788.1.066.1AC	Guarnizione sp. 1,0	Gasket th.1,0	Garniture ép. 1,0	Dichtung Stärke 1,0	Junta esp. 1,0		1
	23	886.4.003.1A	Guarnizione OR	O-ring	Joint d'étanchéité	Dichtung OR	Junta OR		1
	24	60N107335	Vite	Screw	Vis	Schraube	Tornillo		1
	25	734306N01	Rosetta	Washer	Rosette	Unterlegscheibe	Arandela		2

TAVOLA
DRAWING
TABLE
BILD
TABLA

011

COPERCHIO ALTERNATORE ALTERNATOR COVER COUVERCLE ALTERNATEUR ALTERNATORDECKEL TAPA ALTERNADOR

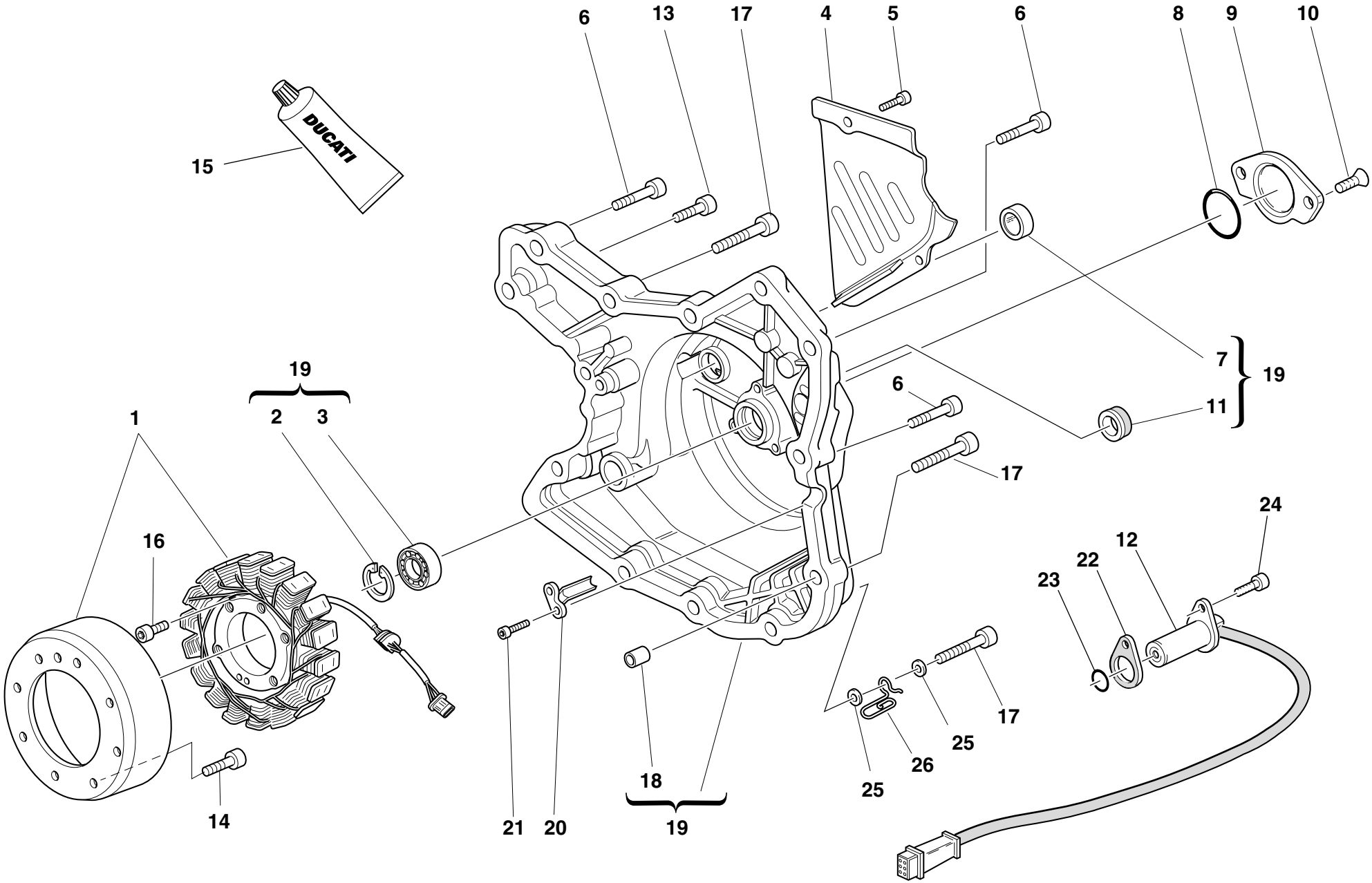

TAVOLA DRAWING TABLE BILD TABLA **011**

COPERCHIO ALTERNATORE ALTERNATOR COVER COUVERCLE ALTERNATEUR ALTERNATORDECKEL TAPA ALTERNADOR

NOTE NOTES NOTES MARKE NOTAS	POS. NO. N. INDEX POS.	N.CODICE CODE NO. Nr. CODE CODE Nr. N. CODICE	DENOMINAZIONE	DESCRIPTION	DESIGNATION	BEZEICHNUNG	DENOMINACION	VALIDITA' VALIDITY VALIDITE GÜLTIG VALIDEZ	Q.TA' Q.TY Q.TE M.GE C.AD
	26	881.1.030.1A	Supporto	Holder	Support	Halterung	Soporte		1

TAVOLA
DRAWING
TABLE
BILD
TABLA

012

AVVIAMENTO ELETTRICO E ACCENSIONE

ELECTRIC STARTER AND IGNITION

DEMARRAGE ELECTRONIQUE ET ALLUMAGE

ELEKTROSTARTER ANLASSER UND ZÜNDUNG

PUESTA EN MARCHA ELECTRICA Y ENCENDIDO

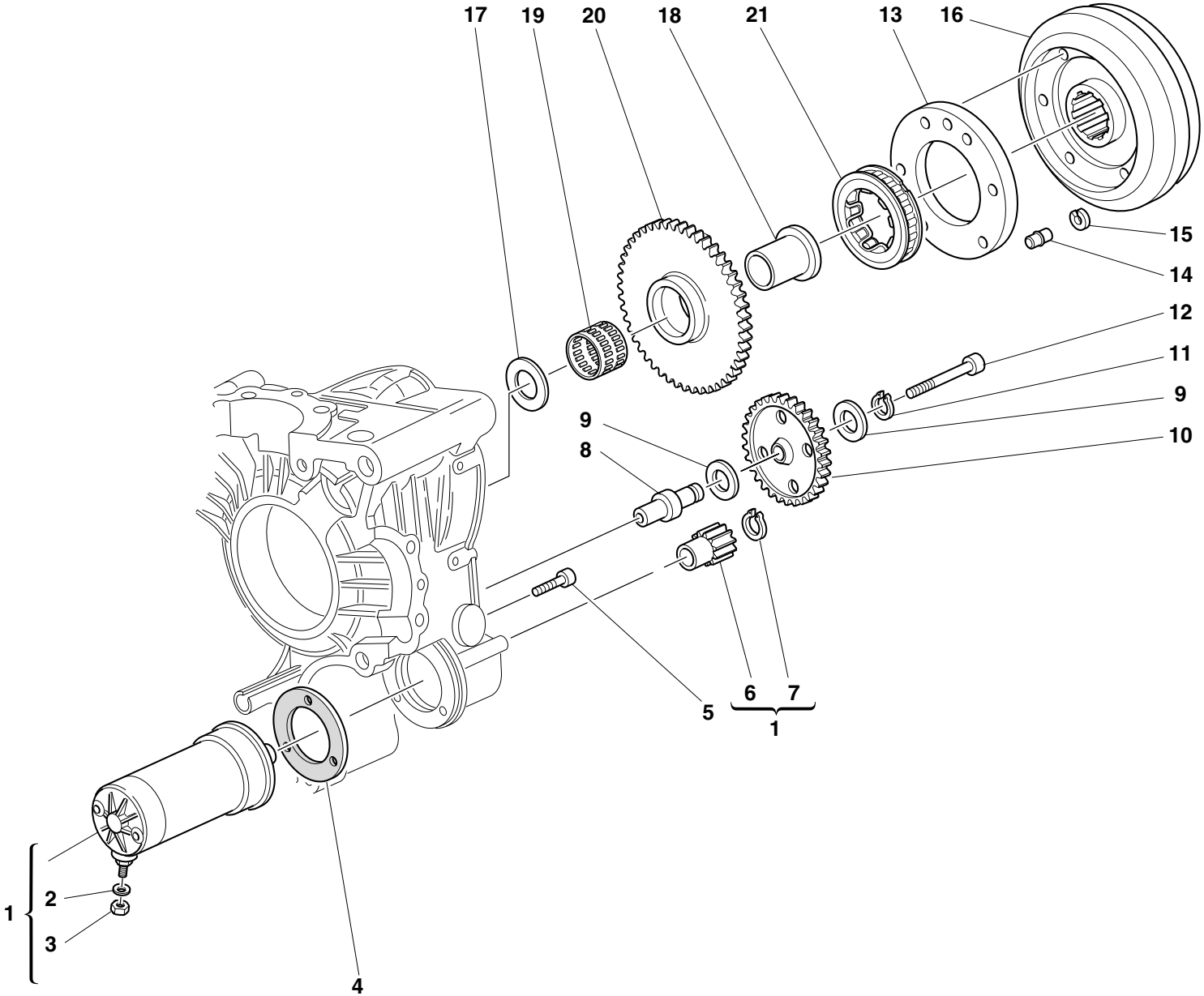

TAVOLA DRAWING TABLE BILD TABLA **012**

AVVIAMENTO ELETTRICO E ACCENSIONE | **ELECTRIC STARTER AND IGNITION** | **DEMARRAGE ELECTRONIQUE ET ALLUMAGE** | **ELEKTROSTARTER ANLASSER UND ZÜNDUNG** | **PUESTA EN MARCHA ELECTRICA Y ENCENDIDO**

NOTE NOTES NOTES MARKE NOTAS	POS. NO. N. INDEX POS.	N.CODICE CODE NO. Nr. CODE CODE Nr. N. CODICE	DENOMINAZIONE	DESCRIPTION	DESIGNATION	BEZEICHNUNG	DENOMINACION	VALIDITA' VALIDITY VALIDITE GÜLTIG VALIDEZ	Q.TA' Q.TY Q.TE M.GE C.AD
	1	270.4.001.1A	Motorino avviamento completo (comprende 8-9)	Complete starter motor (8-9 included)	Démarreur complet (8-9 compris)	Elektrischer Anlaßmotor (einschließlich 8-9)	Motor de arranque completo (incluye 8-9)		1
	2	734006N01	Rosetta elastica	Spring washer	Rosette élastique	Federscheibe	Arandela de presión		1
	3	417.9.050.6A	Dado	Nut	Ecrou	Mutter	Tuerca		1
	4	788.1.054.1A	Guarnizione motorino	Starter motor gasket	Garniture démarreur	Anlaßmotordichtung	Junta motor		1
	5	60N102510	Vite	Screw	Vis	Schraube	Tornillo		3
	6	176.1.001.1A	Pignone motorino avviamento	Starter motor sprocket	Pignon démarreur	Ritzel des Anlaßmotors	Piñón motor de arranque		1
	7	73500.1237	Anello Seeger	Circlip	Circlip	Seegerring	Anillo Seeger		1
	8	0660.50.020	Perno ingranaggio intermedio	Intermediate gear pin	Axe engrenage intermédiaire	Zahnradzwischenstift	Perno engranaje intermedio		1
	9	856.1.071.1A	Rosetta	Washer	Rosette	Unterlegscheibe	Arandela		2
	10	176.1.009.1A	Gruppetto ingranaggio intermedio	Intermediate gear assembly	Groupe engrenage intermédiaire	Zwischenzahnrädersatz	Grupo engranaje intermedio		1
	11	73500.1440	Anello Seeger	Circlip	Circlip	Seegerring	Anillo Seeger		1
	12	771.5.078.2B	Vite	Screw	Vis	Schraube	Tornillo		1
	13	160.1.057.1A	Flangia	Flange	Bride	Flansch	Brida		1
	14	863.1.002.1A	Perno di riferimento	Locating pin	Axe de référence	Bezugsbolzen	Perno de referencia		1
	15	0647.29.040	Anello di fermo	Check ring	Bague d'arrêt	Sicherungsring	Anillo de bloqueo		1
	16	276.1.025.1B	Volano per accensione	Ignition flywheel	Volant pour allumage	Zündungsschwungrad	Volante para encendido		1
	17	0619.50.065	Rosetta	Washer	Rosette	Unterlegscheibe	Arandela		1
	18	881.1.010.1C	Anello interno	Inner ring	Bague interne	Innenliegender Ring	Anillo interior		1
	19	701.4.003.1A	Gabbia a rullini	Needle bearing	Boîte à aiguilles	Nadelkäfig	Jaula de rodillos		1
	20	173.1.012.3A	Ingranaggio condotto avviamento elettrico	Electric starter driven gear	Engrenage entraîné démarrage électrique	Angetriebenes Zahnrad für elektrischen Anlaß	Engranaje conducido arranque eléctronico		1
	21	701.4.007.1A	Ruota libera	Starter clutch	Roue libre	Freilauf	Rueda libre		1

TAVOLA
DRAWING
TABLE
BILD
TABLA

013

TESTA : DISTRIBUZIONE | **HEAD : TIMING** | **CULASSE : DISTRIBUTION** | **ZYLINDERKOPF : VENTILSTEUERUNG** | **CULATA : DISTRIBUCION**

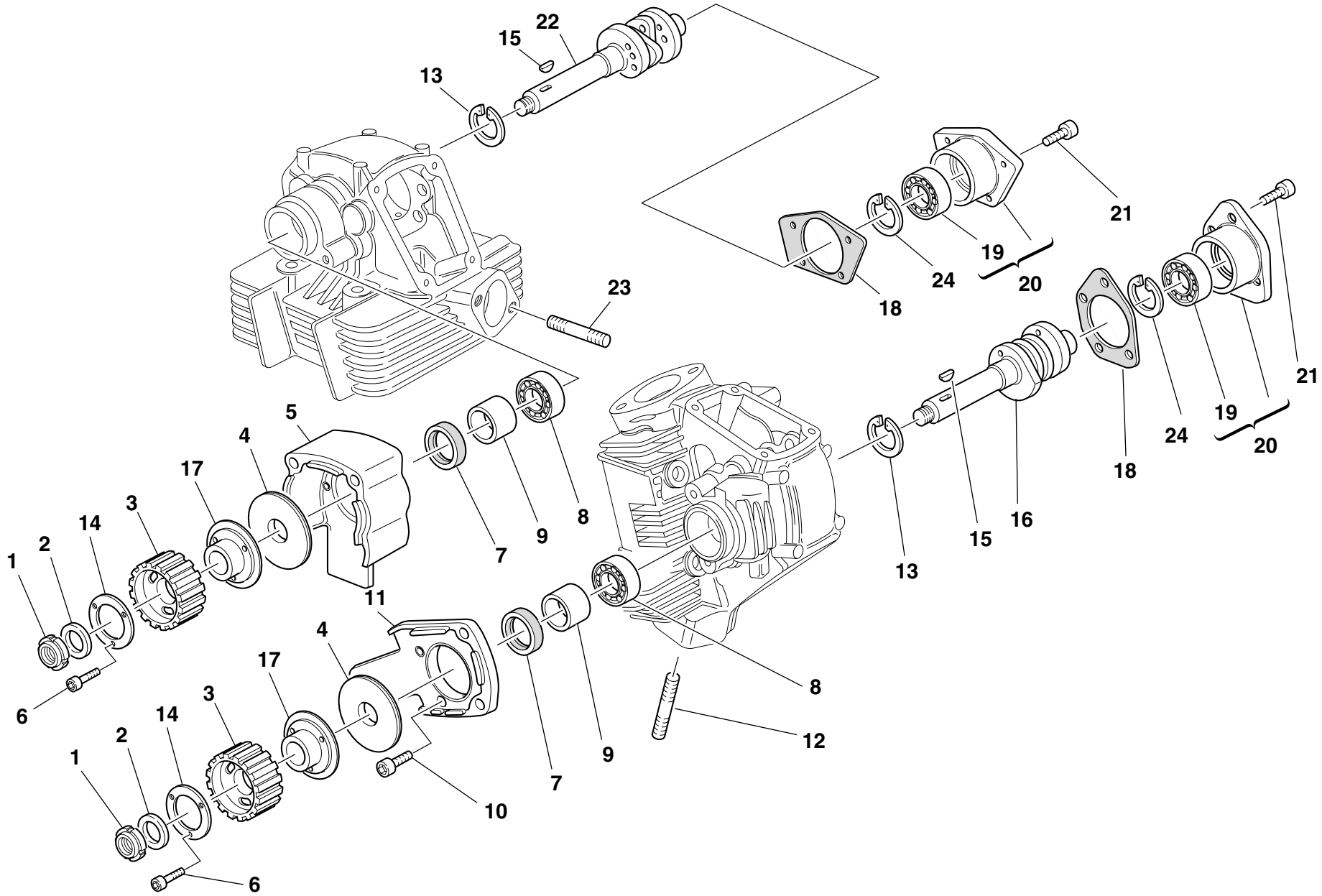

TAVOLA DRAWING TABLE BILD TABLA **013**

TESTA : DISTRIBUZIONE | **HEAD : TIMING** | **CULASSE : DISTRIBUTION** | **ZYLINDERKOPF : VENTILSTEUERUNG** | **CULATA : DISTRIBUCION**

NOTE NOTES NOTES MARKE NOTAS	POS. NO. N. INDEX POS.	N.CODICE CODE NO. Nr. CODE CODE Nr. N. CODICE	DENOMINAZIONE	DESCRIPTION	DESIGNATION	BEZEICHNUNG	DENOMINACION	VALIDITA' VALIDITY VALIDITE GÜLTIG VALIDEZ	Q.TA' Q.TY Q.TE M.GE C.AD
	1	72944.1542	Ghiera elastic-stop	Elastic-stop ring nut	Embout élastique stop	Stop-Elastiknutmutter	Tuerca de seguridad		2
	2	0797.69.040	Rosetta	Washer	Rosette	Unterlegscheibe	Arandela		2
	3	255.1.014.1A	Puleggia distribuzione	Timing belt roller	Poulie de distribution	Steuerriemenscheibe	Polea distribución		2
	4	856.1.002.1A	Rosetta di divisione pulegge sp. 2	Belt roller separating washer sp. 2	Rosette de division poulies sp. 2	Riemenscheibenteilungsscheibe sp. 2	Arandela de separación poleas sp. 2		2
	5	235.1.027.1A	Cappellotto in gomma vert.	Vertical rubber cap	Capuchon vertical en caoutchouc	Senkrechte Abschlußkappe aus Gummi	Sombrerete de goma vertical		1
	6	771.5.040.2B	Vite	Screw	Vis	Schraube	Tornillo		6
	7	0204.70.105	Anello di tenuta	Seal ring	Bague d'étanchéité	Dichtring	Anillo de retén		2
	8	75120.1747	Cuscinetto	Bearing	Roulement	Lager	Cojinete		2
	9	713.1.007.1A	Distanziatore puleggia	Belt roller spacer	Entretoise poulie	Distanzstück für Riemenscheibe	Distanciador polea		2
	10	60N107335	Vite	Screw	Vis	Schraube	Tornillo		4
	11	235.1.026.1A	Cappellotto in gomma orizz.	Horizontal rubber cap	Capuchon horizontal en caoutchouc	Waagrechte Abdeckkappe aus Gummi	Sombrerete de goma horizontal		1
	12	0370.92.050	Prigioniero	Stud bolt	Goujon	Stiftschraube	Tornillo sin fin		4
	13	73503.3683	Anello Seeger	Circlip	Circlip	Seegerring	Anillo Seeger		2
	14	852.1.124.1A	Rondella speciale	Special washer	Rondelle spéciale	Spezial-Unterlegscheibe	Arandela especial		2
	15	74172.1008	Linguetta	Woodruff key	Languette	Federkeil	Chaveta		2
	16	148.1.123.1A	Albero distribuzione testa orizzontale	Horizontal head camshaft	Arbre distribution culasse horizontal	Verteilerwelle waagrechter Zylinderkopf	Arbol distribución culata horizontal		1
	17	160.1.076.1A	Flangia	Flange	Bride	Flansch	Brida		2
	18	0660.92.310	Guarnizione cappellotto	Cap gasket	Garniture capuchon	Abschlußkappendichtung	Junta sombrerete		2
	19	75173.1542	Cuscinetto	Bearing	Roulement	Lager	Cojinete		2
	20	235.2.031.1A	Cappellotto con cuscinetto	Cap with bearing	Capuchon avec roulement	Abdeckkappe mit Lager	Apoyo árbol de levas con cojinete		2
	21	771.5.066.2B	Vite	Screw	Vis	Schraube	Tornillo		7
	22	148.1.122.1A	Albero distribuzione testa verticale	Vertical head camshaft	Arbre distribution culasse vertical	Verteilerwelle senkrechter Zylinderkopf	Arbol distribución culata vertical		1

TAVOLA
DRAWING
TABLE
BILD
TABLA

013

TESTA : DISTRIBUZIONE | **HEAD : TIMING** | **CULASSE : DISTRIBUTION** | **ZYLINDERKOPF : VENTILSTEUERUNG** | **CULATA : DISTRIBUCION**

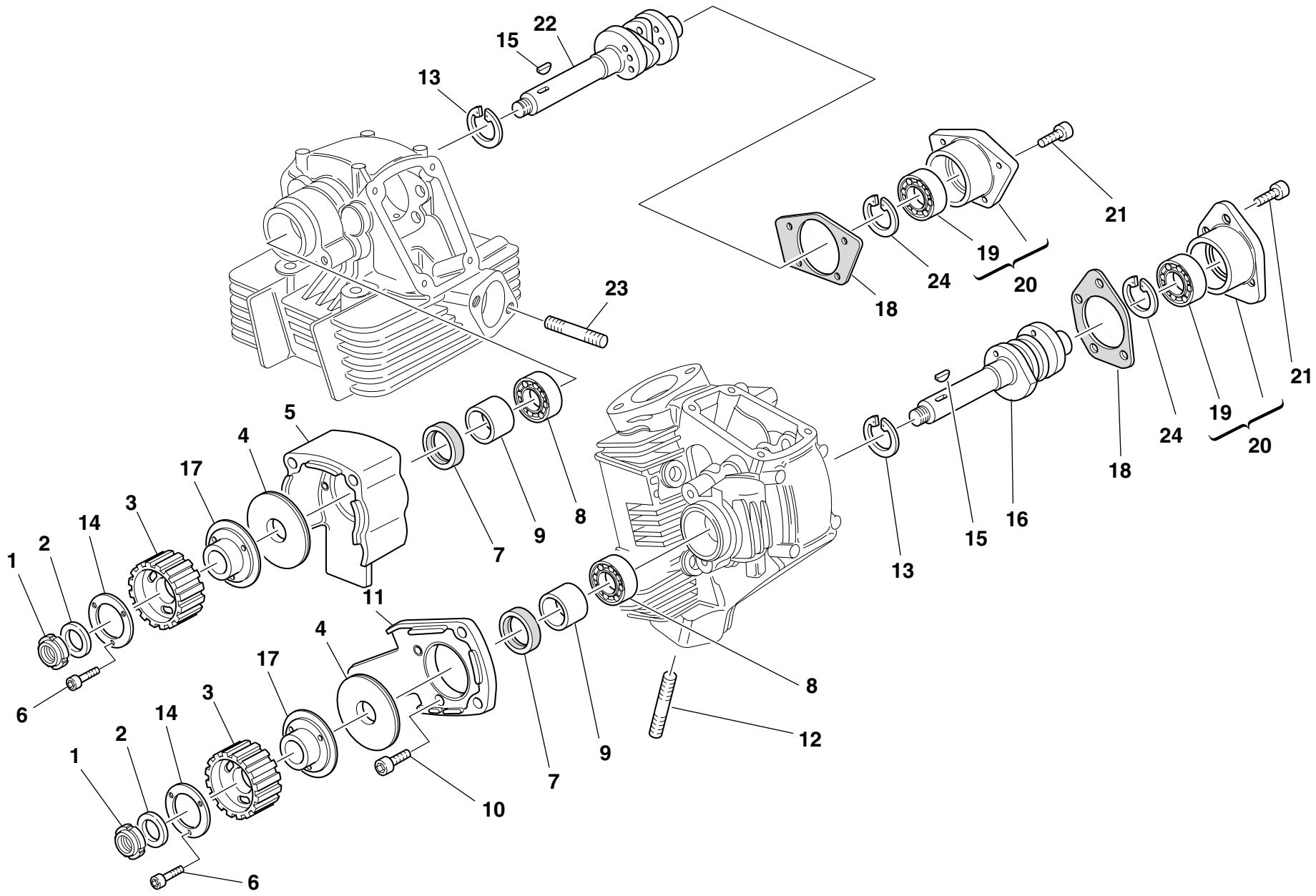

TAVOLA DRAWING TABLE BILD TABLA **013**

TESTA : DISTRIBUZIONE | **HEAD : TIMING** | **CULASSE : DISTRIBUTION** | **ZYLINDERKOPF : VENTILSTEUERUNG** | **CULATA : DISTRIBUCION**

NOTE NOTES NOTES MARKE NOTAS	POS. NO. N. INDEX POS.	N.CODICE CODE NO. Nr. CODE CODE Nr. N. CODICE	DENOMINAZIONE	DESCRIPTION	DESIGNATION	BEZEICHNUNG	DENOMINACION	VALIDITA' VALIDITY VALIDITE GÜLTIG VALIDEZ	Q.TA' Q.TY Q.TE M.GE C.AD
	23	417.5.033.7A	Prigioniero	Stud bolt	Goujon	Stiftschraube	Tornillo sin fin		4
	24	73503.3380	Anello Seeger	Circlip	Circlip	Seegerring	Anillo Seeger		2

TAVOLA
DRAWING
TABLE
BILD
TABLA

014

TESTA VERTICALE | **VERTICAL HEAD** | **CULASSE VERTICALE** | **STEHENDER ZYLINDERKOPF** | **TAPA DE CULATA VERTICAL**

17 * **Scodellino ritorno**
Return cap
Coupelle retour
Einstellhülse

0727.92.050		0727.92.171	7,15
0727.92.150	5,05	0727.92.072	7,2
0727.92.051	5,10	0727.92.172	7,25
0727.92.151	5,15	0727.92.073	7,30
0727.92.052	5,2	0727.92.173	7,35
0727.92.152	5,25	0727.92.074	7,4
0727.92.053	5,30	0727.92.174	7,45
0727.92.153	5,35	0727.92.075	7,50
0727.92.054	5,4	0727.92.175	7,55
0727.92.154	5,45	0727.92.076	7,6
0727.92.055	5,50	0727.92.176	7,65
0727.92.155	5,55	0727.92.077	7,70
0727.92.056	5,6	0727.92.177	7,75
0727.92.156	5,65	0727.92.078	7,8
0727.92.057	5,70	0727.92.178	7,85
0727.92.157	5,75	0727.92.079	7,90
0727.92.058	5,8	0727.92.179	7,95
0727.92.158	5,85	0727.92.080	
0727.92.059	5,90	0727.92.180	8,05
0727.92.159	5,95	0727.92.081	8,10
0727.92.060		0727.92.181	8,15
0727.92.160	6,05	0727.92.082	8,2
0727.92.061	6,10	0727.92.182	8,25
0727.92.161	6,15	0727.92.083	8,3
0727.92.062	6,2	0727.92.183	8,35
0727.92.162	6,25	0727.92.084	8,4
0727.92.063	6,30	0727.92.184	8,45
0727.92.163	6,35	0727.92.085	8,5
0727.92.064	6,4	0727.92.185	8,55
0727.92.164	6,45	0727.92.086	8,6
0727.92.065	6,50	0727.92.186	8,65
0727.92.165	6,55	0727.92.087	8,7
0727.92.066	6,6	0727.92.187	8,75
0727.92.166	6,65	0727.92.088	8,8
0727.92.067	6,70	0727.92.188	8,85
0727.92.167	6,75	0727.92.089	8,9
0727.92.068	6,8	0727.92.189	8,95
0727.92.168	6,85	0727.92.090	
0727.92.069	6,90	0727.92.092	9,2
0727.92.169	6,95	0727.92.094	9,4
0727.92.070		0727.92.096	9,6
0727.92.170	7,05		
0727.92.071	7,10		

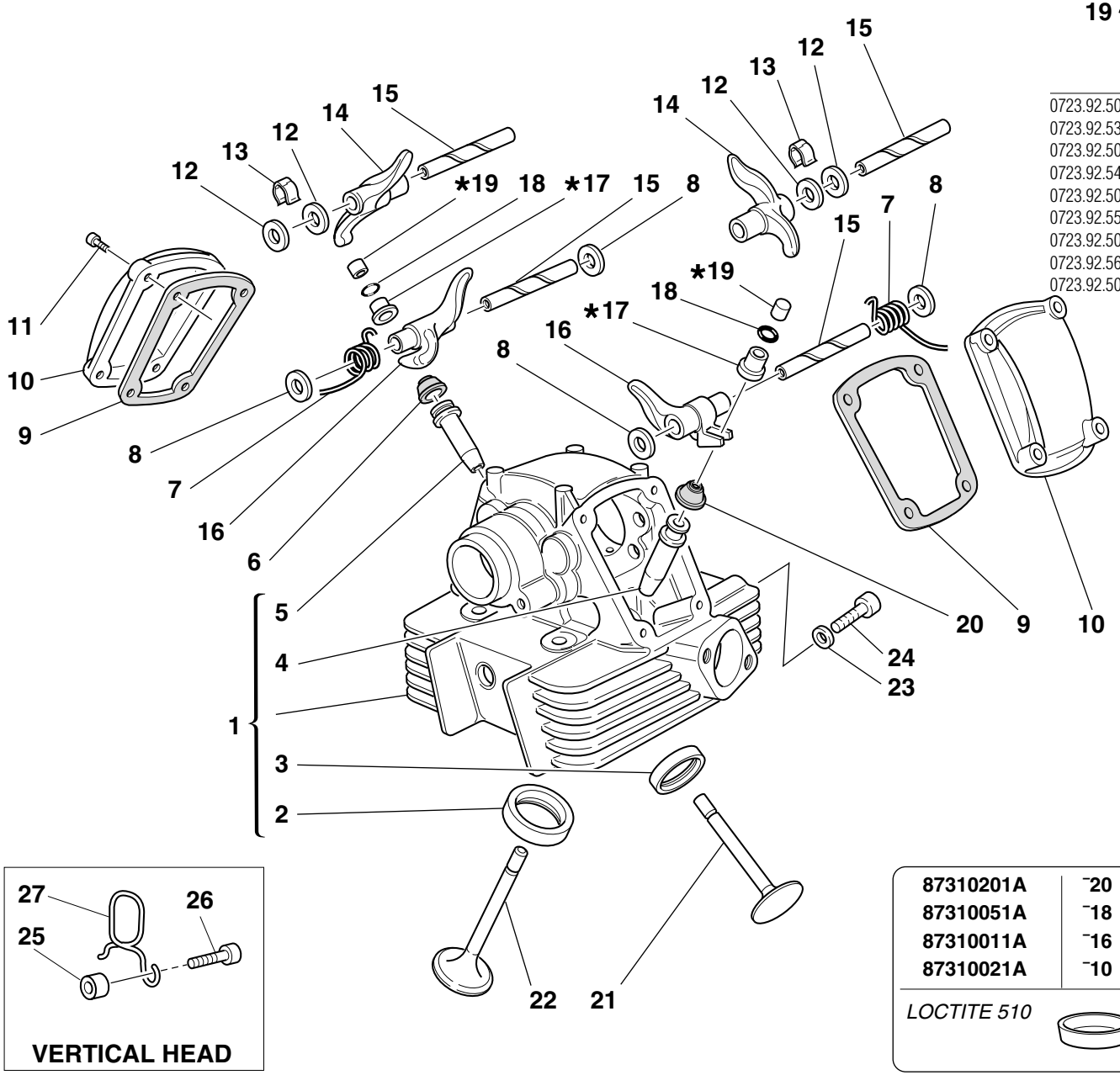

87310201A	**¯20**
87310051A	**¯18**
87310011A	**¯16**
87310021A	**¯10**

LOCTITE 510

19 * **Registro bilanciere**
Adjustment

Ventilkäppchen

0723.92.500		0723.92.575	2,45
0723.92.535	2,05	0723.92.505	2,5
0723.92.501	2,1	0723.92.585	2,55
0723.92.545	2,15	0723.92.506	2,6
0723.92.502	2,2	0723.92.595	2,65
0723.92.555	2,25	0723.92.507	2,7
0723.92.503	2,3	0723.92.605	2,75
0723.92.565	2,35	0723.92.508	2,8
0723.92.504	2,4	0723.92.615	2,85
		0723.92.509	2,9
		0723.92.625	2,95
		0723.92.510	
		0723.92.635	3,05
		0723.92.511	3,1
		0723.92.645	3,15
		0723.92.512	3,2
		0723.92.655	3,25
		0723.92.513	3,3
		0723.92.675	3,35
		0723.92.514	3,4
		0723.92.685	3,45
		0723.92.515	3,5
		0723.92.695	3,55
		0723.92.516	3,6
		0723.92.705	3,65
		0723.92.517	3,7
		0723.92.715	3,75
		0723.92.518	3,8
		0723.92.725	3,85
		0723.92.519	3,9
		0723.92.735	3,95
		0723.92.520	
		0723.92.745	4,05
		0723.92.521	4,1
		0723.92.522	4,2
		0723.92.523	4,3
		0723.92.524	4,4
		0723.92.525	4,5
		0723.92.526	4,6
		0723.92.527	4,7
		0723.92.528	4,8
		0723.92.529	4,9
		0723.92.530	

TAVOLA DRAWING TABLE BILD TABLA **014**

TESTA VERTICALE | **VERTICAL HEAD** | **CULASSE VERTICALE** | **STEHENDER ZYLINDERKOPF** | **TAPA DE CULATA VERTICAL**

NOTE NOTES NOTES MARKE NOTAS	POS. NO. N. INDEX POS.	N.CODICE CODE NO. Nr. CODE CODE Nr. N. CODICE	DENOMINAZIONE	DESCRIPTION	DESIGNATION	BEZEICHNUNG	DENOMINACION	VALIDITA' VALIDITY VALIDITE GÜLTIG VALIDEZ	Q.TA' Q.TY Q.TE M.GE C.AD
	1	301.2.105.1A	Testa verticale completa	Complete vertical head	Culasse verticale complète	Senkrechter Zylinderkopf komplett	Culata vertical completa		1
	2	304.1.021.1A	Sede valvola aspirazione	Intake valve seat	Siège soupape admission	Sitz des Einlaßventils	Asiento válvula aspiración		1
	2	304.1.021.1AB	Sede valvola asp. magg. 0,03	Oversize intake valve seat 0.03	Siège soupape admission majorée 0,03	Um 0,03 überdimensionierter Sitz des Einlaßventils	Asiento válvula aspiración may. 0,03		1
	2	304.1.021.1AC	Sede valvola asp. magg. 0,06	Oversize intake valve seat 0.06	Siège soupape admission majoré 0,06	Um 0,06 überdimensionierter Sitz des Einlaßventils	Asiento válvula aspiración may. 0,06		1
	3	304.1.022.1A	Sede valvola scarico	Exhaust valve seat	Siège soupape d'échappement	Sitz des Auslaßventils	Asiento válvula escape		1
	3	304.1.022.1AB	Sede valvola scar. magg. 0,03	Oversize exhaust valve seat 0.03	Siège soupape échappement majoré 0,03	Um 0,03 überdimensionierter Sitz des Auslaßventils	Asiento válvula escape may. 0,03		1
	3	304.1.022.1AC	Sede valvola scar. magg. 0,06	Oversize exhaust valve seat 0.06	Siège soupape échappement majoré 0,06	Um 0,06 überdimensionierter Sitz des Auslaßventils	Asiento válvula escape may. 0,06		1
	4	303.1.003.1A	Guidavalvola aspirazione in ghisa	Intake valve cast iron guide	Guide-soupape d'aspiration en fonte	Einlaßventilführung aus Gusseisen	Guía-válvula aspiración en hierro fundido		1
	4	303.1.003.1AB	Guidavalvola magg. 0,03	Oversize valve guide 0.03	Guide-soupape majoré 0,03	Um 0,03 überdimensionierte Ventilführung	Guía-válvula may. 0,03		1
	4	303.1.003.1AC	Guidavalvola magg. 0,06	Oversize valve guide 0.06	Guide-soupape majoré 0,06	Um 0,06 überdimensionierte Ventilführung	Guía-válvula may. 0,06		1
	4	303.1.003.1AD	Guidavalvola magg. 0,09	Oversize valve guide 0.09	Guide-soupape majoré 0,09	Um 0,09 überdimensionierte Ventilführung	Guía-válvula may. 0,09		1
	5	303.2.004.1C	Guidavalvola scarico in bronzo	Exhaust valve bronze guide	Guide-soupape de décharge en bronze	Auslaßventilführung aus Bronze	Guía-válvula de escape en bronce		1
	5	303.2.004.1CB	Guidavalvola magg. 0,03	Oversize valve guide 0.03	Guide-soupape majoré 0,03	Um 0,03 überdimensionierte Ventilführung	Guía-válvula may. 0,03		1
	5	303.2.004.1CC	Guidavalvola magg. 0,06	Oversize valve guide 0.06	Guide-soupape majoré 0,06	Um 0,06 überdimensionierte Ventilführung	Guía-válvula may. 0,06		1
	5	303.2.004.1CD	Guidavalvola magg. 0,09	Oversize valve guide 0.09	Guide-soupape majoré 0,09	Um 0,09 überdimensionierte Ventilführung	Guía-válvula may. 0,09		1
	6	764.1.013.1A	Gommino per valvola	Valve seal	Joint en caoutchouc pour soupape	Gummistück für Ventil	Reten de válvula		1
	7	799.1.061.1A	Molla bilanciere chiusura	Closing rocker spring	Ressort culbuteur fermeture	Feder für Schließschlepphebel	Muelle balancín cierre		2

TAVOLA
DRAWING
TABLE
BILD
TABLA

014

TESTA VERTICALE | **VERTICAL HEAD** | **CULASSE VERTICALE** | **STEHENDER ZYLINDERKOPF** | **TAPA DE CULATA VERTICAL**

17 * **Scodellino ritorno**
Return cap
Coupelle retour
Einstellhülse

0727.92.050		0727.92.171	7,15
0727.92.150	5,05	0727.92.072	7,2
0727.92.051	5,10	0727.92.172	7,25
0727.92.151	5,15	0727.92.073	7,30
0727.92.052	5,2	0727.92.173	7,35
0727.92.152	5,25	0727.92.074	7,4
0727.92.053	5,30	0727.92.174	7,45
0727.92.153	5,35	0727.92.075	7,50
0727.92.054	5,4	0727.92.175	7,55
0727.92.154	5,45	0727.92.076	7,6
0727.92.055	5,50	0727.92.176	7,65
0727.92.155	5,55	0727.92.077	7,70
0727.92.056	5,6	0727.92.177	7,75
0727.92.156	5,65	0727.92.078	7,8
0727.92.057	5,70	0727.92.178	7,85
0727.92.157	5,75	0727.92.079	7,90
0727.92.058	5,8	0727.92.179	7,95
0727.92.158	5,85	0727.92.080	
0727.92.059	5,90	0727.92.180	8,05
0727.92.159	5,95	0727.92.081	8,10
0727.92.060		0727.92.181	8,15
0727.92.160	6,05	0727.92.082	8,2
0727.92.061	6,10	0727.92.182	8,25
0727.92.161	6,15	0727.92.083	8,3
0727.92.062	6,2	0727.92.183	8,35
0727.92.162	6,25	0727.92.084	8,4
0727.92.063	6,30	0727.92.184	8,45
0727.92.163	6,35	0727.92.085	8,5
0727.92.064	6,4	0727.92.185	8,55
0727.92.164	6,45	0727.92.086	8,6
0727.92.065	6,50	0727.92.186	8,65
0727.92.165	6,55	0727.92.087	8,7
0727.92.066	6,6	0727.92.187	8,75
0727.92.166	6,65	0727.92.088	8,8
0727.92.067	6,70	0727.92.188	8,85
0727.92.167	6,75	0727.92.089	8,9
0727.92.068	6,8	0727.92.189	8,95
0727.92.168	6,85	0727.92.090	
0727.92.069	6,90	0727.92.092	9,2
0727.92.169	6,95	0727.92.094	9,4
0727.92.070		0727.92.096	9,6
0727.92.170	7,05		
0727.92.071	7,10		

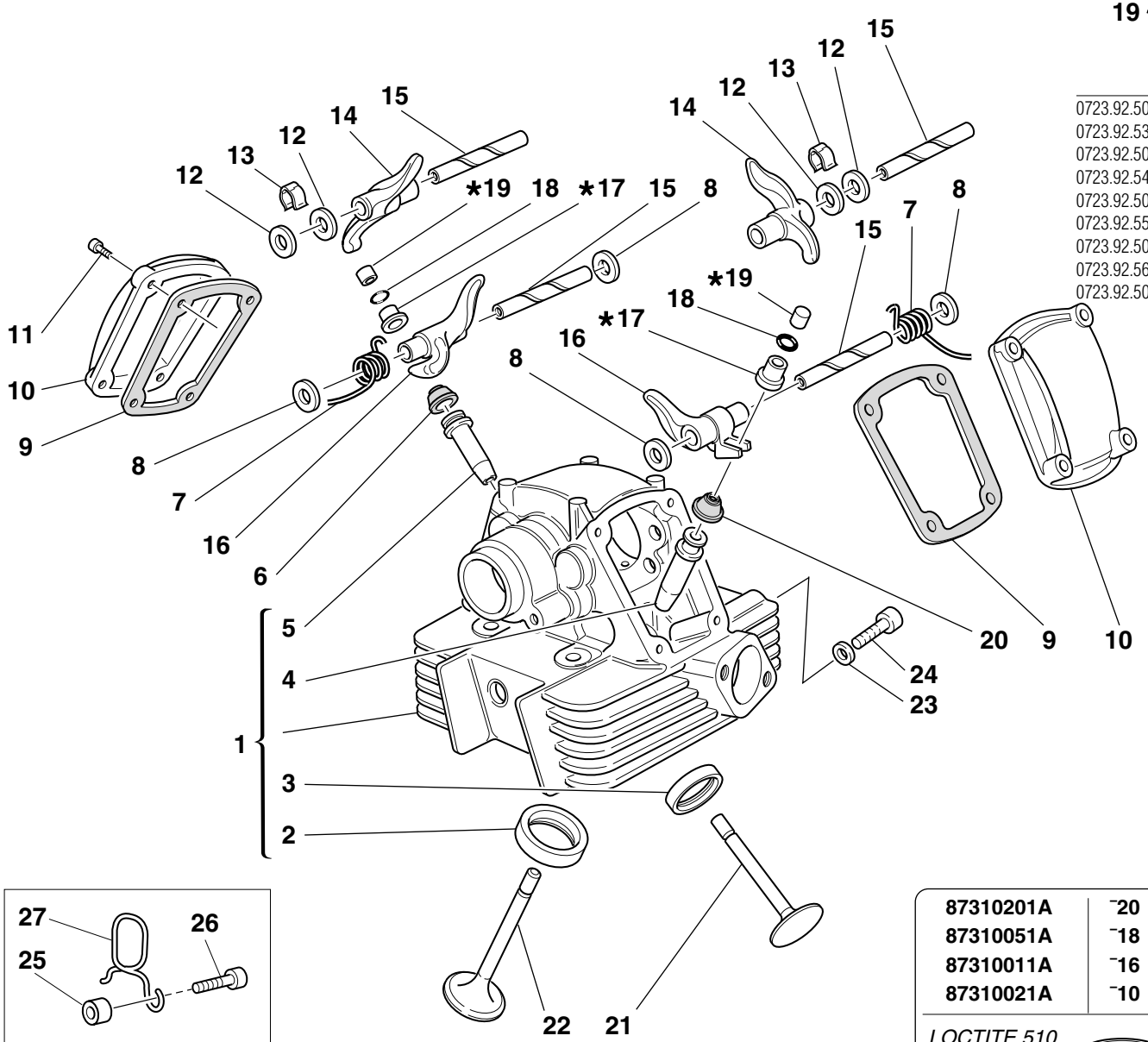

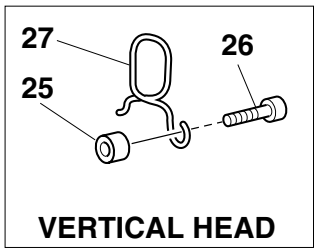

87310201A	**¯20**
87310051A	**¯18**
87310011A	**¯16**
87310021A	**¯10**

LOCTITE 510

19 * **Registro bilanciere**
Adjustment
Ventilkäppchen

0723.92.500		0723.92.575	2,45
0723.92.535	2,05	0723.92.505	2,5
0723.92.501	2,1	0723.92.585	2,55
0723.92.545	2,15	0723.92.506	2,6
0723.92.502	2,2	0723.92.595	2,65
0723.92.555	2,25	0723.92.507	2,7
0723.92.503	2,3	0723.92.605	2,75
0723.92.565	2,35	0723.92.508	2,8
0723.92.504	2,4	0723.92.615	2,85
		0723.92.509	2,9
		0723.92.625	2,95
		0723.92.510	
		0723.92.635	3,05
		0723.92.511	3,1
		0723.92.645	3,15
		0723.92.512	3,2
		0723.92.655	3,25
		0723.92.513	3,3
		0723.92.675	3,35
		0723.92.514	3,4
		0723.92.685	3,45
		0723.92.515	3,5
		0723.92.695	3,55
		0723.92.516	3,6
		0723.92.705	3,65
		0723.92.517	3,7
		0723.92.715	3,75
		0723.92.518	3,8
		0723.92.725	3,85
		0723.92.519	3,9
		0723.92.735	3,95
		0723.92.520	
		0723.92.745	4,05
		0723.92.521	4,1
		0723.92.522	4,2
		0723.92.523	4,3
		0723.92.524	4,4
		0723.92.525	4,5
		0723.92.526	4,6
		0723.92.527	4,7
		0723.92.528	4,8
		0723.92.529	4,9
		0723.92.530	

TAVOLA DRAWING TABLE BILD TABLA **014**

TESTA VERTICALE | **VERTICAL HEAD** | **CULASSE VERTICALE** | **STEHENDER ZYLINDERKOPF** | **TAPA DE CULATA VERTICAL**

NOTE NOTES NOTES MARKE NOTAS	POS. NO. N. INDEX POS.	N.CODICE CODE NO. Nr. CODE CODE Nr. N. CODICE	DENOMINAZIONE	DESCRIPTION	DESIGNATION	BEZEICHNUNG	DENOMINACION	VALIDITA' VALIDITY VALIDITE GÜLTIG VALIDEZ	Q.TA' Q.TY Q.TE M.GE C.AD
	8	0619.92.180	Rosetta rasamento sp. 0,3	Shim th. 0.3	Rosette de butée épaisseur 0,3	Distanzscheibe Stärke 0,3	Arandela de espesoración 0,3		6
	8	0670.92.190	Rosetta rasamento sp. 2	Shim th. 2	Rosette de butée épaisseur 2	Distanzscheibe Stärke 2	Arandela de espesoración 2		4
	8	0765.92.185	Rosetta rasamento sp. 1	Shim th. 1	Rosette de butée épaisseur 1	Distanzscheibe Stärke 1	Arandela de espesoración 1		2
	8	0765.92.190	Rosetta rasamento sp. 0,5	Shim th. 0.5	Rosette de butée épaisseur 0,5	Distanzscheibe Stärke 0,5	Arandela de espesoración 0,5		4
	8	0765.92.195	Rosetta rasamento sp. 0,1	Shim th. 0.1	Rosette de butée épaisseur 0,1	Distanzscheibe Stärke 0,1	Arandela de espesoración 0,1		1
	8	0765.92.205	Rosetta rasamento sp. 0,2	Shim th. 0.2	Rosette de butée épaisseur 0,2	Distanzscheibe Stärke 0,2	Arandela de espesoración 0,2		8
	9	788.1.032.2A	Guarnizione coperchio valvole	Valve cover gasket	Garniture couvercle soupapes	Ventildeckeldichtung	Junta tapa válvulas		2
	10	240.1.010.1AB	Coperchio valvole	Valve cover	Couvercle soupapes	Ventildeckel	Tapa válvulas		2
	11	60N102509	Vite	Screw	Vis	Schraube	Tornillo		7
	12	0647.70.010	Rosetta rasamento	Shim	Rosette de butée	Distanzscheibe	Arandela de espesoración		4
	13	0375.92.210	Molletta	Spring	Ressort	Feder	Pasador		2
	14	208.1.012.4A	Bilanciere apertura	Opening rocker	Culbuteur ouverture	Öffnungsschlepphebel	Balancín abertura		2
	15	821.1.115.1A	Perno bilanciere	Rocker shaft	Axe culbuteur	Kipphebel-Federwelle	Eje balancín		4
	16	209.1.012.4A	Bilanciere chiusura	Closing rocker	Culbuteur fermeture	Schliesskipphebel	Balancín de cierre		2
	17	0727.92.239	Vedi tavola	See table	Voir planche	Siehe Tafel	Ver tabla		2
	18	669.1.003.1A	Semianelli	Split rings	Demi-bagues	Halbringe	Semianillos		4
	19	0723.92.239	Vedi tavola	See table	Voir planche	Siehe Tafel	Ver tabla		2
	20	764.1.009.1A	Gommino per valvola	Valve seal	Joint en caoutchouc pour soupape	Gummistück für Ventil	Reten de válvula		1
	21	211.1.015.2A	Valvola scarico	Exhaust valve	Soupape d'échappement	Auslaßventil	Válvula de escape		1
	22	210.1.015.2A	Valvola aspirazione	Intake valve	Soupape d'aspiration	Einlaßventil	Válvula de aspiración		1
	23	420.2.000.7A	Guarnizione in rame	Copper gasket	Garniture en cuivre	Kupferdichtung	Junta de cobre		1
	24	779.1.133.1A	Vite	Screw	Vis	Schraube	Tornillo		1
	25	0675.49.540	Distanziale	Spacer	Entretoise	Distanzstück	Distancial		1
	26	60N102511	Vite	Screw	Vis	Schraube	Tornillo		1
	27	829.1.358.1A	Supporto	Holder	Support	Halterung	Soporte		1

TAVOLA
DRAWING
TABLE
BILD
TABLA

015

TESTA ORIZZONTALE — HORIZONTAL HEAD — CULASSE HORIZONTALE — HORIZONTAL ZYLINDERKOPF — TAPA DE CULATA HORIZONTAL

14 ✶ Scodellino ritorno
Return cap
Coupelle retour
Einstellhülse

0727.92.050		0727.92.171	7,15
0727.92.150	5,05	0727.92.072	7,2
0727.92.051	5,10	0727.92.172	7,25
0727.92.151	5,15	0727.92.073	7,30
0727.92.052	5,2	0727.92.173	7,35
0727.92.152	5,25	0727.92.074	7,4
0727.92.053	5,30	0727.92.174	7,45
0727.92.153	5,35	0727.92.075	7,50
0727.92.054	5,4	0727.92.175	7,55
0727.92.154	5,45	0727.92.076	7,6
0727.92.055	5,50	0727.92.176	7,65
0727.92.155	5,55	0727.92.077	7,70
0727.92.056	5,6	0727.92.177	7,75
0727.92.156	5,65	0727.92.078	7,8
0727.92.057	5,70	0727.92.178	7,85
0727.92.157	5,75	0727.92.079	7,90
0727.92.058	5,8	0727.92.179	7,95
0727.92.158	5,85	0727.92.080	
0727.92.059	5,90	0727.92.180	8,05
0727.92.159	5,95	0727.92.081	8,10
0727.92.060		0727.92.181	8,15
0727.92.160	6,05	0727.92.082	8,2
0727.92.061	6,10	0727.92.182	8,25
0727.92.161	6,15	0727.92.083	8,3
0727.92.062	6,2	0727.92.183	8,35
0727.92.162	6,25	0727.92.084	8,4
0727.92.063	6,30	0727.92.184	8,45
0727.92.163	6,35	0727.92.085	8,5
0727.92.064	6,4	0727.92.185	8,55
0727.92.164	6,45	0727.92.086	8,6
0727.92.065	6,50	0727.92.186	8,65
0727.92.165	6,55	0727.92.087	8,7
0727.92.066	6,6	0727.92.187	8,75
0727.92.166	6,65	0727.92.088	8,8
0727.92.067	6,70	0727.92.188	8,85
0727.92.167	6,75	0727.92.089	8,9
0727.92.068	6,8	0727.92.189	8,95
0727.92.168	6,85	0727.92.090	
0727.92.069	6,90	0727.92.092	9,2
0727.92.169	6,95	0727.92.094	9,4
0727.92.070		0727.92.096	9,6
0727.92.170	7,05		
0727.92.071	7,10		

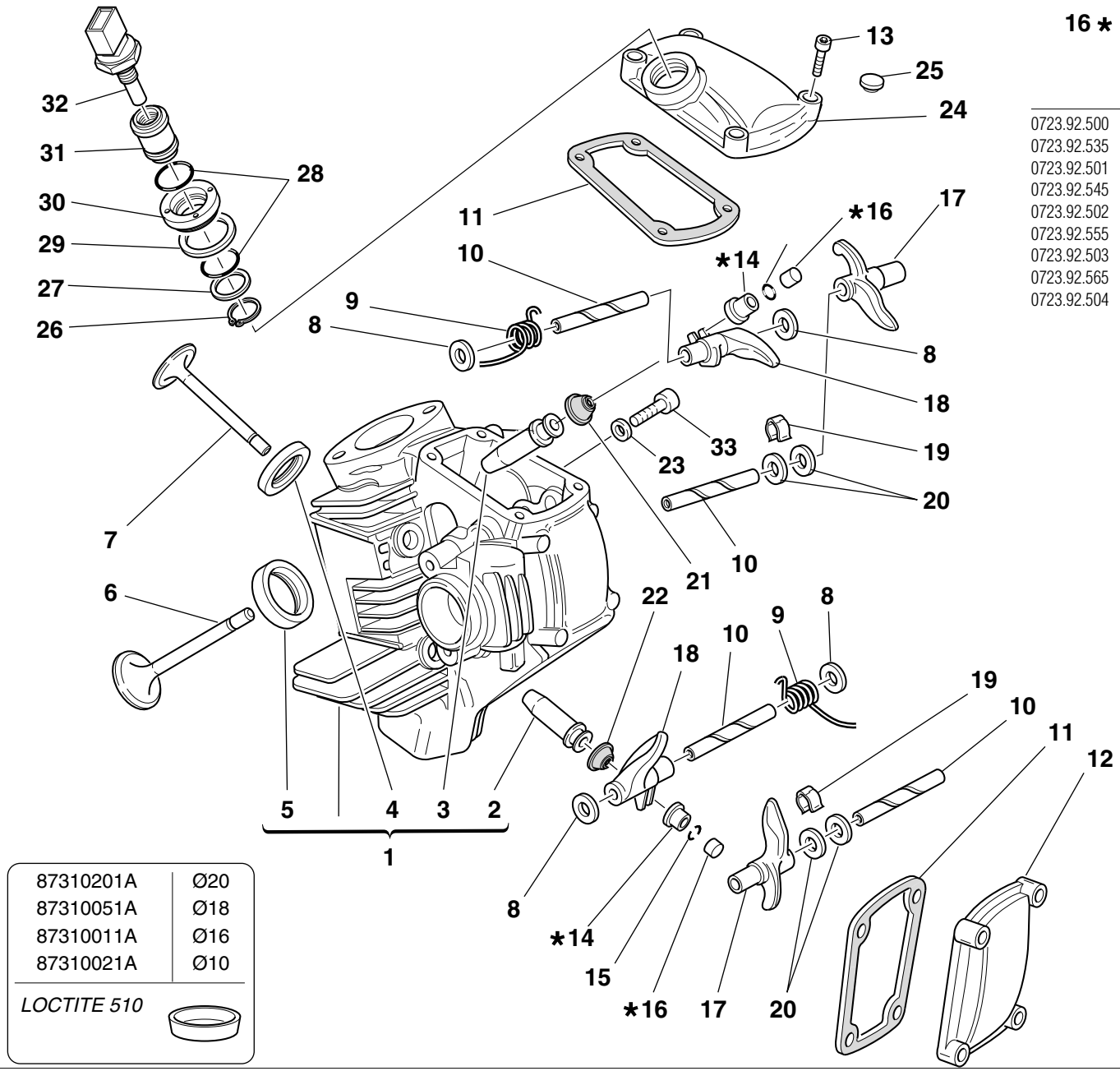

16 ✶ Registro bilanciere
Adjustment

Ventilkäppchen

0723.92.500		0723.92.575	2,45
0723.92.535	2,05	0723.92.505	2,5
0723.92.501	2,1	0723.92.585	2,55
0723.92.545	2,15	0723.92.506	2,6
0723.92.502	2,2	0723.92.595	2,65
0723.92.555	2,25	0723.92.507	2,7
0723.92.503	2,3	0723.92.605	2,75
0723.92.565	2,35	0723.92.508	2,8
0723.92.504	2,4	0723.92.615	2,85
		0723.92.509	2,9
		0723.92.625	2,95
		0723.92.510	
		0723.92.635	3,05
		0723.92.511	3,1
		0723.92.645	3,15
		0723.92.512	3,2
		0723.92.655	3,25
		0723.92.513	3,3
		0723.92.675	3,35
		0723.92.514	3,4
		0723.92.685	3,45
		0723.92.515	3,5
		0723.92.695	3,55
		0723.92.516	3,6
		0723.92.705	3,65
		0723.92.517	3,7
		0723.92.715	3,75
		0723.92.518	3,8
		0723.92.725	3,85
		0723.92.519	3,9
		0723.92.735	3,95
		0723.92.520	
		0723.92.745	4,05
		0723.92.521	4,1
		0723.92.522	4,2
		0723.92.523	4,3
		0723.92.524	4,4
		0723.92.525	4,5
		0723.92.526	4,6
		0723.92.527	4,7
		0723.92.528	4,8
		0723.92.529	4,9
		0723.92.530	

TAVOLA DRAWING TABLE BILD TABLA **015**

TESTA ORIZZONTALE | **HORIZONTAL HEAD** | **CULASSE HORIZONTALE** | **HORIZONTAL ZYLINDERKOPF** | **TAPA DE CULATA HORIZONTAL**

NOTE NOTES NOTES MARKE NOTAS	POS. NO. N. INDEX POS.	N.CODICE CODE NO. Nr. CODE CODE Nr. N. CODICE	DENOMINAZIONE	DESCRIPTION	DESIGNATION	BEZEICHNUNG	DENOMINACION	VALIDITA' VALIDITY VALIDITE GÜLTIG VALIDEZ	Q.TA' Q.TY Q.TE M.GE C.AD
	1	301.2.104.1A	Testa orizzontale completa	Complete horizontal head	Culasse horizontale complète	Waagrechter Zylinderkopf komplett	Culata horizontal completa		1
	2	303.2.004.1C	Guidavalvola scarico in bronzo	Exhaust valve bronze guide	Guide-soupape de décharge en bronze	Auslaßventilführung aus Bronze	Guía-válvula de escape en bronce		1
	2	303.2.004.1CB	Guidavalvola magg. 0,03	Oversize valve guide 0.03	Guide-soupape majoré 0,03	Um 0,03 überdimensionierte Ventilführung	Guía-válvula may. 0,03		1
	2	303.2.004.1CC	Guidavalvola magg. 0,06	Oversize valve guide 0.06	Guide-soupape majoré 0,06	Um 0,06 überdimensionierte Ventilführung	Guía-válvula may. 0,06		1
	2	303.2.004.1CD	Guidavalvola magg. 0,09	Oversize valve guide 0.09	Guide-soupape majoré 0,09	Um 0,09 überdimensionierte Ventilführung	Guía-válvula may. 0,09		1
	3	303.1.003.1A	Guidavalvola aspirazione in ghisa	Intake valve cast iron guide	Guide-soupape d'aspiration en fonte	Einlaßventilführung aus Gusseisen	Guía-válvula aspiración en hierro fundido		1
	3	303.1.003.1AB	Guidavalvola magg. 0,03	Oversize valve guide 0.03	Guide-soupape majoré 0,03	Um 0,03 überdimensionierte Ventilführung	Guía-válvula may. 0,03		1
	3	303.1.003.1AC	Guidavalvola magg. 0,06	Oversize valve guide 0.06	Guide-soupape majoré 0,06	Um 0,06 überdimensionierte Ventilführung	Guía-válvula may. 0,06		1
	3	303.1.003.1AD	Guidavalvola magg. 0,09	Oversize valve guide 0.09	Guide-soupape majoré 0,09	Um 0,09 überdimensionierte Ventilführung	Guía-válvula may. 0,09		1
	4	304.1.022.1A	Sede valvola scarico	Exhaust valve seat	Siège soupape d'échappement	Sitz des Auslaßventils	Asiento válvula escape		1
	4	304.1.022.1AB	Sede valvola scar. magg. 0,03	Oversize exhaust valve seat 0.03	Siège soupape échappement majoré 0,03	Um 0,03 überdimensionierter Sitz des Auslaßventils	Asiento válvula escape may. 0,03		1
	4	304.1.022.1AC	Sede valvola scar. magg. 0,06	Oversize exhaust valve seat 0.06	Siège soupape échappement majoré 0,06	Um 0,06 überdimensionierter Sitz des Auslaßventils	Asiento válvula escape may. 0,06		1
	5	304.1.021.1A	Sede valvola aspirazione	Intake valve seat	Siège soupape admission	Sitz des Einlaßventils	Asiento válvula aspiración		1
	5	304.1.021.1AB	Sede valvola asp. magg. 0,03	Oversize intake valve seat 0.03	Siège soupape admission majorée 0,03	Um 0,03 überdimensionierter Sitz des Einlaßventils	Asiento válvula aspiración may. 0,03		1
	5	304.1.021.1AC	Sede valvola asp. magg. 0,06	Oversize intake valve seat 0.06	Siège soupape admission majoré 0,06	Um 0,06 überdimensionierter Sitz des Einlaßventils	Asiento válvula aspiración may. 0,06		1
	6	210.1.015.2A	Valvola aspirazione	Intake valve	Soupape d'aspiration	Einlaßventil	Válvula de aspiración		1
	7	211.1.015.2A	Valvola scarico	Exhaust valve	Soupape d'échappement	Auslaßventil	Válvula de escape		1
	8	0619.92.180	Rosetta rasamento sp. 0,3	Shim th. 0.3	Rosette de butée épaisseur 0,3	Distanzscheibe Stärke 0,3	Arandela de espesoración 0,3		6

TAVOLA
DRAWING
TABLE
BILD
TABLA

015

TESTA ORIZZONTALE — HORIZONTAL HEAD — CULASSE HORIZONTALE — HORIZONTAL ZYLINDERKOPF — TAPA DE CULATA HORIZONTAL

14 * Scodellino ritorno / Return cap / Coupelle retour / Einstellhülse

0727.92.050		0727.92.171	7,15
0727.92.150	5,05	0727.92.072	7,2
0727.92.051	5,10	0727.92.172	7,25
0727.92.151	5,15	0727.92.073	7,30
0727.92.052	5,2	0727.92.173	7,35
0727.92.152	5,25	0727.92.074	7,4
0727.92.053	5,30	0727.92.174	7,45
0727.92.153	5,35	0727.92.075	7,50
0727.92.054	5,4	0727.92.175	7,55
0727.92.154	5,45	0727.92.076	7,6
0727.92.055	5,50	0727.92.176	7,65
0727.92.155	5,55	0727.92.077	7,70
0727.92.056	5,6	0727.92.177	7,75
0727.92.156	5,65	0727.92.078	7,8
0727.92.057	5,70	0727.92.178	7,85
0727.92.157	5,75	0727.92.079	7,90
0727.92.058	5,8	0727.92.179	7,95
0727.92.158	5,85	0727.92.080	
0727.92.059	5,90	0727.92.180	8,05
0727.92.159	5,95	0727.92.081	8,10
0727.92.060		0727.92.181	8,15
0727.92.160	6,05	0727.92.082	8,2
0727.92.061	6,10	0727.92.182	8,25
0727.92.161	6,15	0727.92.083	8,3
0727.92.062	6,2	0727.92.183	8,35
0727.92.162	6,25	0727.92.084	8,4
0727.92.063	6,30	0727.92.184	8,45
0727.92.163	6,35	0727.92.085	8,5
0727.92.064	6,4	0727.92.185	8,55
0727.92.164	6,45	0727.92.086	8,6
0727.92.065	6,50	0727.92.186	8,65
0727.92.165	6,55	0727.92.087	8,7
0727.92.066	6,6	0727.92.187	8,75
0727.92.166	6,65	0727.92.088	8,8
0727.92.067	6,70	0727.92.188	8,85
0727.92.167	6,75	0727.92.089	8,9
0727.92.068	6,8	0727.92.189	8,95
0727.92.168	6,85	0727.92.090	
0727.92.069	6,90	0727.92.092	9,2
0727.92.169	6,95	0727.92.094	9,4
0727.92.070		0727.92.096	9,6
0727.92.170	7,05		
0727.92.071	7,10		

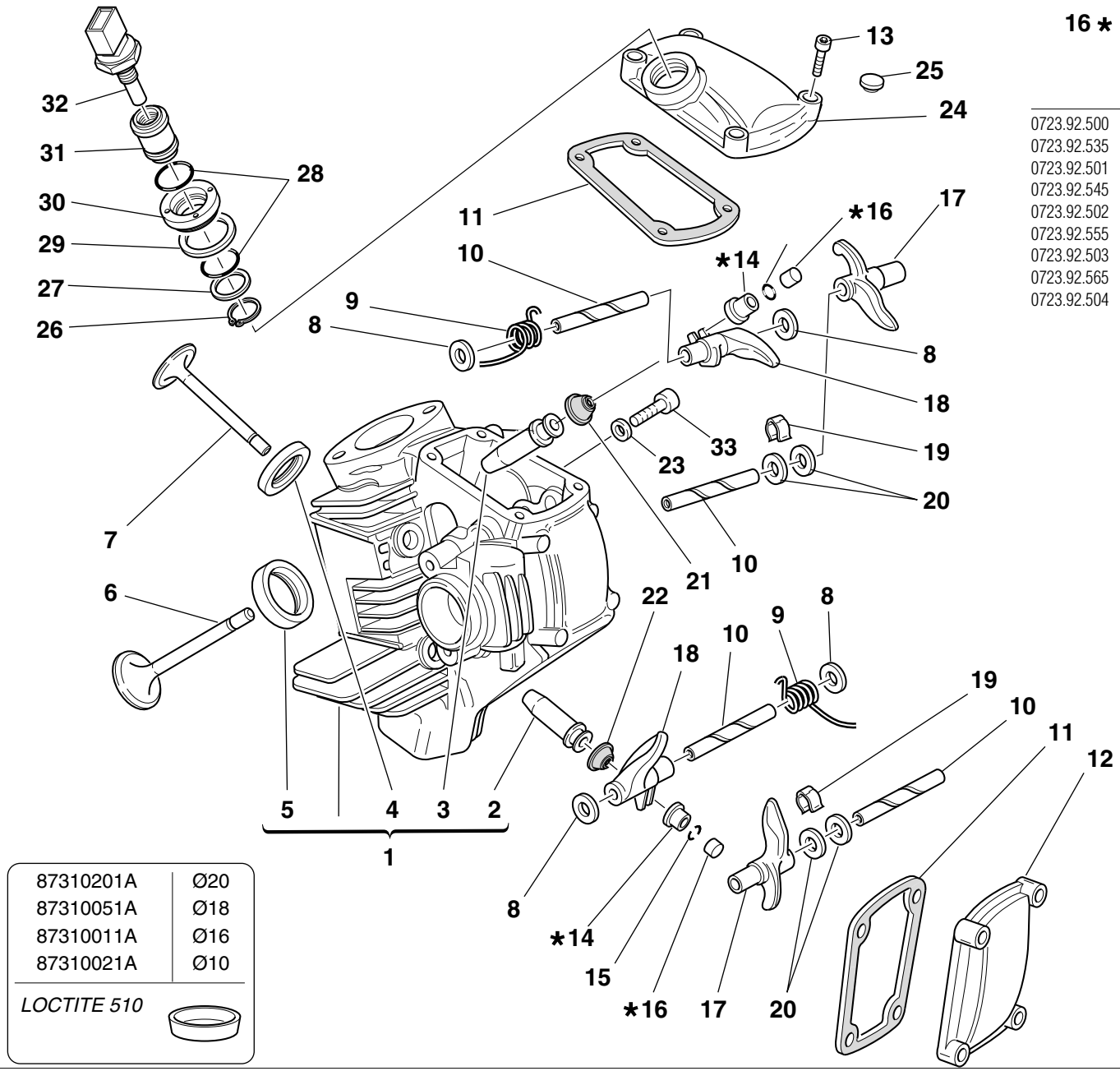

16 * Registro bilanciere / Adjustment / Ventilkäppchen

0723.92.500		0723.92.575	2,45
0723.92.535	2,05	0723.92.505	2,5
0723.92.501	2,1	0723.92.585	2,55
0723.92.545	2,15	0723.92.506	2,6
0723.92.502	2,2	0723.92.595	2,65
0723.92.555	2,25	0723.92.507	2,7
0723.92.503	2,3	0723.92.605	2,75
0723.92.565	2,35	0723.92.508	2,8
0723.92.504	2,4	0723.92.615	2,85
		0723.92.509	2,9
		0723.92.625	2,95
		0723.92.510	
		0723.92.635	3,05
		0723.92.511	3,1
		0723.92.645	3,15
		0723.92.512	3,2
		0723.92.655	3,25
		0723.92.513	3,3
		0723.92.675	3,35
		0723.92.514	3,4
		0723.92.685	3,45
		0723.92.515	3,5
		0723.92.695	3,55
		0723.92.516	3,6
		0723.92.705	3,65
		0723.92.517	3,7
		0723.92.715	3,75
		0723.92.518	3,8
		0723.92.725	3,85
		0723.92.519	3,9
		0723.92.735	3,95
		0723.92.520	
		0723.92.745	4,05
		0723.92.521	4,1
		0723.92.522	4,2
		0723.92.523	4,3
		0723.92.524	4,4
		0723.92.525	4,5
		0723.92.526	4,6
		0723.92.527	4,7
		0723.92.528	4,8
		0723.92.529	4,9
		0723.92.530	

TAVOLA DRAWING TABLE BILD TABLA **015**

TESTA ORIZZONTALE | **HORIZONTAL HEAD** | **CULASSE HORIZONTALE** | **HORIZONTAL ZYLINDERKOPF** | **TAPA DE CULATA HORIZONTAL**

NOTE NOTES NOTES MARKE NOTAS	POS. NO. N. INDEX POS.	N.CODICE CODE NO. Nr. CODE CODE Nr. N. CODICE	DENOMINAZIONE	DESCRIPTION	DESIGNATION	BEZEICHNUNG	DENOMINACION	VALIDITA' VALIDITY VALIDITE GÜLTIG VALIDEZ	Q.TA' Q.TY Q.TE M.GE C.AD
	8	0670.92.190	Rosetta rasamento sp. 2	Shim th. 2	Rosette de butée épaisseur 2	Distanzscheibe Stärke 2	Arandela de espesoración 2		4
	8	0765.92.185	Rosetta rasamento sp. 1	Shim th. 1	Rosette de butée épaisseur 1	Distanzscheibe Stärke 1	Arandela de espesoración 1		2
	8	0765.92.190	Rosetta rasamento sp. 0,5	Shim th. 0.5	Rosette de butée épaisseur 0,5	Distanzscheibe Stärke 0,5	Arandela de espesoración 0,5		4
	8	0765.92.195	Rosetta rasamento sp. 0,1	Shim th. 0.1	Rosette de butée épaisseur 0,1	Distanzscheibe Stärke 0,1	Arandela de espesoración 0,1		1
	8	0765.92.205	Rosetta rasamento sp. 0,2	Shim th. 0.2	Rosette de butée épaisseur 0,2	Distanzscheibe Stärke 0,2	Arandela de espesoración 0,2		8
	9	799.1.061.1A	Molla bilanciere chiusura	Closing rocker spring	Ressort culbuteur fermeture	Feder für Schließschlepphebel	Muelle balancín cierre		2
	10	821.1.115.1A	Perno bilanciere	Rocker shaft	Axe culbuteur	Kipphebel-Federwelle	Eje balancín		4
	11	788.1.032.2A	Guarnizione coperchio valvole	Valve cover gasket	Garniture couvercle soupapes	Ventildeckeldichtung	Junta tapa válvulas		2
	12	240.1.010.1AB	Coperchio valvole	Valve cover	Couvercle soupapes	Ventildeckel	Tapa válvulas		1
	13	60N102509	Vite	Screw	Vis	Schraube	Tornillo		8
	14	0727.92.239	Vedi tavola	See table	Voir planche	Siehe Tafel	Ver tabla		2
	15	669.1.003.1A	Semianelli	Split rings	Demi-bagues	Halbringe	Semianillos		4
	16	0723.92.239	Vedi tavola	See table	Voir planche	Siehe Tafel	Ver tabla		2
	17	208.1.012.4A	Bilanciere apertura	Opening rocker	Culbuteur ouverture	Öffnungsschlepphebel	Balancín abertura		2
	18	209.1.012.4A	Bilanciere chiusura	Closing rocker	Culbuteur fermeture	Schliesskipphebel	Balancín de cierre		2
	19	0375.92.210	Molletta	Spring	Ressort	Feder	Pasador		2
	20	0647.70.010	Rosetta rasamento	Shim	Rosette de butée	Distanzscheibe	Arandela de espesoración		4
	21	764.1.009.1A	Gommino per valvola	Valve seal	Joint en caoutchouc pour soupape	Gummistück für Ventil	Reten de válvula		1
	22	764.1.013.1A	Gommino per valvola	Valve seal	Joint en caoutchouc pour soupape	Gummistück für Ventil	Reten de válvula		1
	23	420.2.000.7A	Guarnizione in rame	Copper gasket	Garniture en cuivre	Kupferdichtung	Junta de cobre		1
	24	240.1.028.1A	Coperchio valvole aspirazione	Intake valve cover	Couvercle soupapes d'aspiration	Einlaßventildeckel	Tapa válvulas de aspiración		1
	25	300160	Tappo in gomma	Rubber cap	Bouchon en caoutchouc	Gummiverschluß	Tapón de goma		2
	26	73500.1747	Anello elastico	Snap ring	Bague élastique	Sprengring	Seager		1
	27	713.1.137.1A	Distanziale	Spacer	Entretoise	Distanzstück	Distancial		1
	28	886.4.028.1A	Anello OR	O-Ring	Bague d'étanchéité	O-Ring	Anillo OR		2

TAVOLA
DRAWING
TABLE
BILD
TABLA

015

TESTA ORIZZONTALE — HORIZONTAL HEAD — CULASSE HORIZONTALE — HORIZONTAL ZYLINDERKOPF — TAPA DE CULATA HORIZONTAL

14 * Scodellino ritorno / Return cap / Coupelle retour / Einstellhülse

0727.92.050		0727.92.171	7,15
0727.92.150	5,05	0727.92.072	7,2
0727.92.051	5,10	0727.92.172	7,25
0727.92.151	5,15	0727.92.073	7,30
0727.92.052	5,2	0727.92.173	7,35
0727.92.152	5,25	0727.92.074	7,4
0727.92.053	5,30	0727.92.174	7,45
0727.92.153	5,35	0727.92.075	7,50
0727.92.054	5,4	0727.92.175	7,55
0727.92.154	5,45	0727.92.076	7,6
0727.92.055	5,50	0727.92.176	7,65
0727.92.155	5,55	0727.92.077	7,70
0727.92.056	5,6	0727.92.177	7,75
0727.92.156	5,65	0727.92.078	7,8
0727.92.057	5,70	0727.92.178	7,85
0727.92.157	5,75	0727.92.079	7,90
0727.92.058	5,8	0727.92.179	7,95
0727.92.158	5,85	0727.92.080	
0727.92.059	5,90	0727.92.180	8,05
0727.92.159	5,95	0727.92.081	8,10
0727.92.060		0727.92.181	8,15
0727.92.160	6,05	0727.92.082	8,2
0727.92.061	6,10	0727.92.182	8,25
0727.92.161	6,15	0727.92.083	8,3
0727.92.062	6,2	0727.92.183	8,35
0727.92.162	6,25	0727.92.084	8,4
0727.92.063	6,30	0727.92.184	8,45
0727.92.163	6,35	0727.92.085	8,5
0727.92.064	6,4	0727.92.185	8,55
0727.92.164	6,45	0727.92.086	8,6
0727.92.065	6,50	0727.92.186	8,65
0727.92.165	6,55	0727.92.087	8,7
0727.92.066	6,6	0727.92.187	8,75
0727.92.166	6,65	0727.92.088	8,8
0727.92.067	6,70	0727.92.188	8,85
0727.92.167	6,75	0727.92.089	8,9
0727.92.068	6,8	0727.92.189	8,95
0727.92.168	6,85	0727.92.090	
0727.92.069	6,90	0727.92.092	9,2
0727.92.169	6,95	0727.92.094	9,4
0727.92.070		0727.92.096	9,6
0727.92.170	7,05		
0727.92.071	7,10		

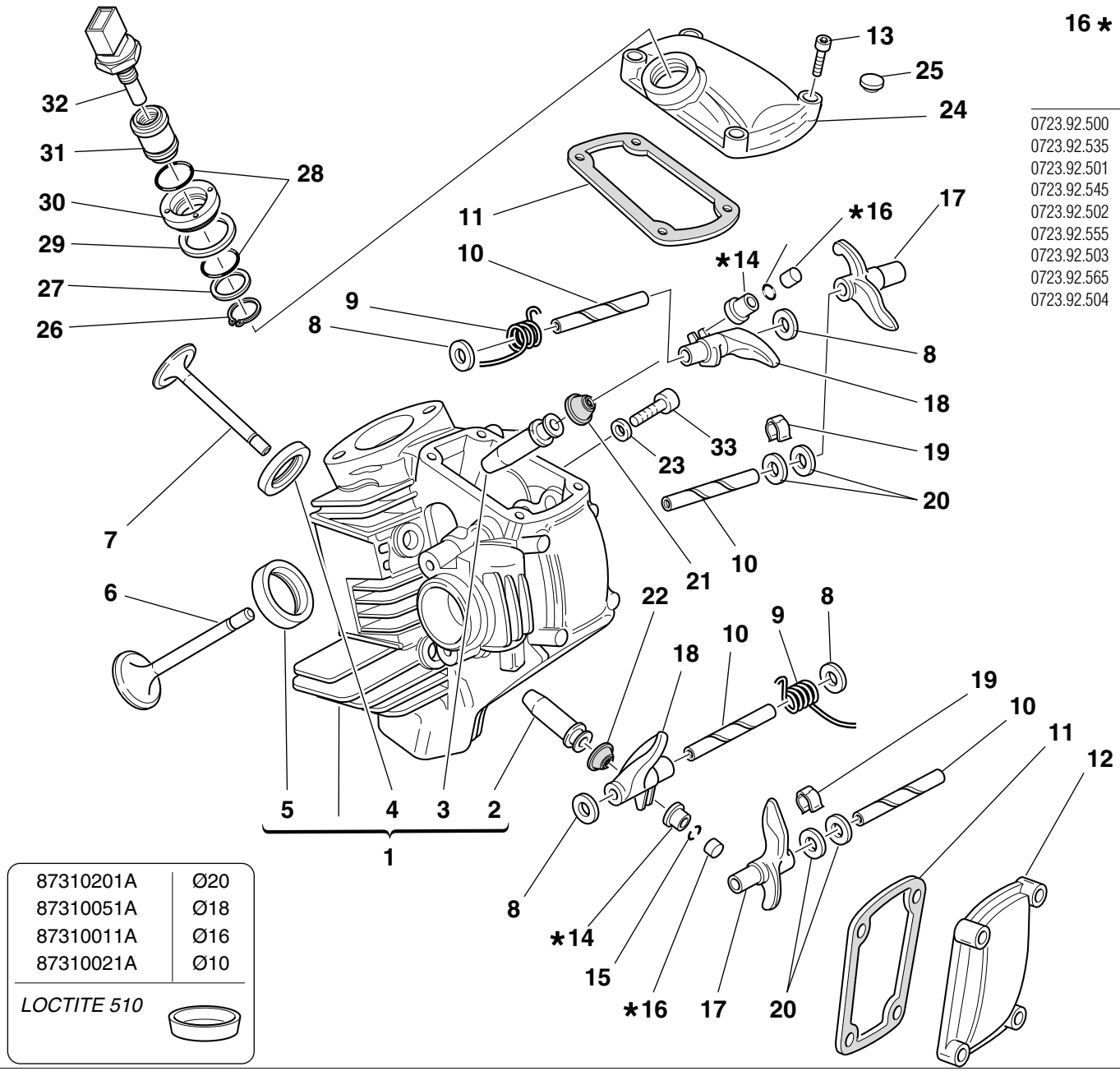

87310201A	Ø20
87310051A	Ø18
87310011A	Ø16
87310021A	Ø10

LOCTITE 510

16 * Registro bilanciere / Adjustment / Ventilkäppchen

0723.92.500		0723.92.575	2,45
0723.92.535	2,05	0723.92.505	2,5
0723.92.501	2,1	0723.92.585	2,55
0723.92.545	2,15	0723.92.506	2,6
0723.92.502	2,2	0723.92.595	2,65
0723.92.555	2,25	0723.92.507	2,7
0723.92.503	2,3	0723.92.605	2,75
0723.92.565	2,35	0723.92.508	2,8
0723.92.504	2,4	0723.92.615	2,85
		0723.92.509	2,9
		0723.92.625	2,95
		0723.92.510	
		0723.92.635	3,05
		0723.92.511	3,1
		0723.92.645	3,15
		0723.92.512	3,2
		0723.92.655	3,25
		0723.92.513	3,3
		0723.92.675	3,35
		0723.92.514	3,4
		0723.92.685	3,45
		0723.92.515	3,5
		0723.92.695	3,55
		0723.92.516	3,6
		0723.92.705	3,65
		0723.92.517	3,7
		0723.92.715	3,75
		0723.92.518	3,8
		0723.92.725	3,85
		0723.92.519	3,9
		0723.92.735	3,95
		0723.92.520	
		0723.92.745	4,05
		0723.92.521	4,1
		0723.92.522	4,2
		0723.92.523	4,3
		0723.92.524	4,4
		0723.92.525	4,5
		0723.92.526	4,6
		0723.92.527	4,7
		0723.92.528	4,8
		0723.92.529	4,9
		0723.92.530	

TAVOLA DRAWING TABLE BILD TABLA **015**

TESTA ORIZZONTALE | **HORIZONTAL HEAD** | **CULASSE HORIZONTALE** | **HORIZONTAL ZYLINDERKOPF** | **TAPA DE CULATA HORIZONTAL**

NOTE NOTES NOTES MARKE NOTAS	POS. NO. N. INDEX POS.	N.CODICE CODE NO. Nr. CODE CODE Nr. N. CODICE	DENOMINAZIONE	DESCRIPTION	DESIGNATION	BEZEICHNUNG	DENOMINACION	VALIDITA' VALIDITY VALIDITE GÜLTIG VALIDEZ	Q.TA' Q.TY Q.TE M.GE C.AD
	29	787.1.008.1A	Guarnizione alluminio	Aluminium gasket	Garniture aluminium	Aluminium-Dichtung	Junta aluminio		1
	30	703.1.019.1A	Ghiera	Ring nut	Embout	Nutmutter	Tuerca		1
	31	829.1.235.1A	Supporto sensore	Holder sensor	Support capteur	Sensorhalterung	Soporte sensor		1
	32	552.4.013.1A	Sensore	Sensor	Capteur	Sensor	Sensor		1
	33	779.1.133.1A	Vite	Screw	Vis	Schraube	Tornillo		1

TAVOLA
DRAWING
TABLE
BILD
TABLA

016

COLLETTORI ASPIRAZIONE INLET DICT CONDUIT ADMISSION ANSAUGSTUTZEN COLECTOR ADMISION

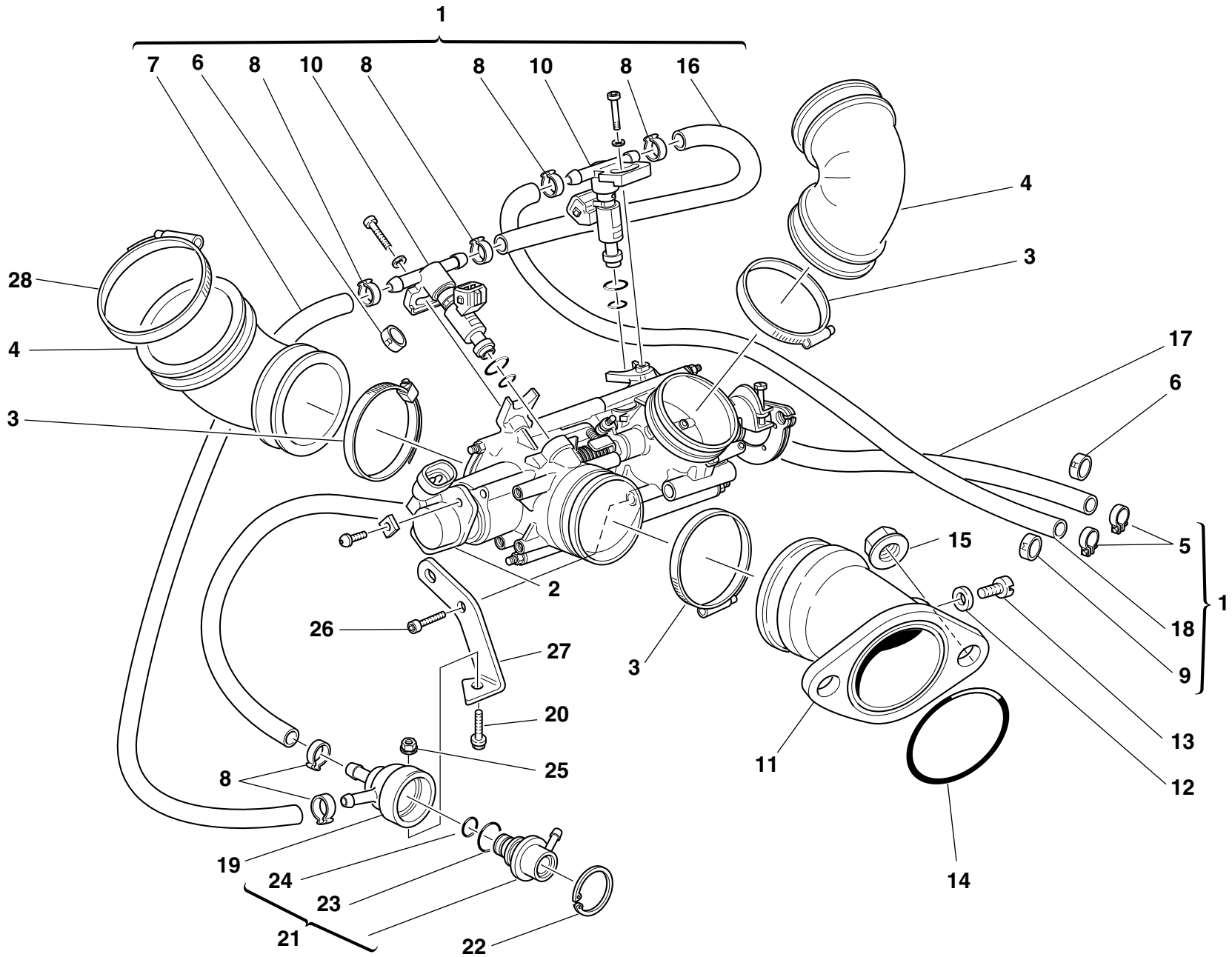

TAVOLA DRAWING TABLE BILD TABLA **016**

COLLETTORI ASPIRAZIONE INLET DICT CONDUIT ADMISSION ANSAUGSTUTZEN COLECTOR ADMISION

NOTE NOTES NOTES MARKE NOTAS	POS. NO. N. INDEX POS.	N.CODICE CODE NO. Nr. CODE CODE Nr. N. CODICE	DENOMINAZIONE	DESCRIPTION	DESIGNATION	BEZEICHNUNG	DENOMINACION	VALIDITA' VALIDITY VALIDITE GÜLTIG VALIDEZ	Q.TA' Q.TY Q.TE M.GE C.AD
	1	282.4.033.1A	Assieme gruppo alimentazione	Feed unit assembly	Ensemble groupe alimentation	Versorgungsaggregat	Conjunto grupo alimentación		1
	2	284.4.002.1A	Potenziometro	Potentiometer	Potentiomètre	Potentiometer	Potenciómetro		1
	3	741.4.042.1A	Fascetta	Clamp	Collier	Schelle	Abrazadera		4
	4	801.1.027.1A	Manicotto	Hose	Manchon	Muffe	Mangueta		2
	5	741.4.004.1A	Fascetta	Clamp	Collier	Schelle	Abrazadera		2
	6	741.4.041.1A	Fascetta "R"	Clamp "R"	Collier "R"	Schelle "R"	Abrazadera "R"		1
	7	590.1.154.1A	Tubo	Tube	Tube	Rohr	Tubo		1
	8	287.4.024.1B	Fascetta	Clamp	Collier	Schelle	Abrazadera		6
	9	741.4.040.1A	Fascetta "M"	Clamp "M"	Collier "M"	Schelle "M"	Abrazadera "M"		1
	10	280.4.007.1A	Iniettore	Injector	Injecteur	Einspritzdüse	Inyector		2
	11	140.2.014.1A	Condotto aspirazione	Intake duct	Conduit aspiration	Ansaugleitung	Tubo aspiración		2
	12	0250.70.223	Guarnizione alluminio	Aluminium gasket	Garniture aluminium	Aluminium-Dichtung	Junta aluminio		2
	13	776.5.032.2A	Vite	Screw	Vis	Schraube	Tornillo		2
	14	463.2.022.1A	Guarnizione OR	O-ring	Joint d'étanchéité	Dichtung OR	Junta OR		2
	15	748.4.034.1A	Dado	Nut	Ecrou	Mutter	Tuerca		4
	16	590.1.104.1A	Tubo	Tube	Tube	Rohr	Tubo		1
	17	590.1.162.1A	Tubo	Tube	Tube	Rohr	Tubo		1
	18	590.1.084.1A	Tubo	Tube	Tube	Rohr	Tubo		1
	19	830.1.091.2A	Supporto	Holder	Support	Halterung	Soporte		1
	20	8000.62729	Vite	Screw	Vis	Schraube	Tornillo		1
	21	283.4.003.1A	Regolatore di pressione	Pressure regulator	Régulateur de pression	Druckregler	Regulador de presión		1
	22	73503.3449	Anello Seeger	Circlip	Circlip	Seegerring	Anillo Seeger		1
	23	886.4.022.1A	Guarnizione OR	O-ring	Joint d'étanchéité	Dichtung OR	Junta OR		1
	24	886.4.021.1A	Guarnizione OR	O-ring	Joint d'étanchéité	Dichtung OR	Junta OR		1
	25	0335.03.465	Dado el-stop	El-stop nut	Ecrou el-stop	Mutter El-Stop	Tuerca el-stop		1
	26	70620.5212	Vite	Screw	Vis	Schraube	Tornillo		2
	27	827.1.241.1A	Staffa regolatore	Regulator bracket	Bride régleur	Reglerbügel	Soporte regulador		1

TAVOLA
DRAWING
TABLE
BILD
TABLA

016

COLLETTORI ASPIRAZIONE INLET DICT CONDUIT ADMISSION ANSAUGSTUTZEN COLECTOR ADMISION

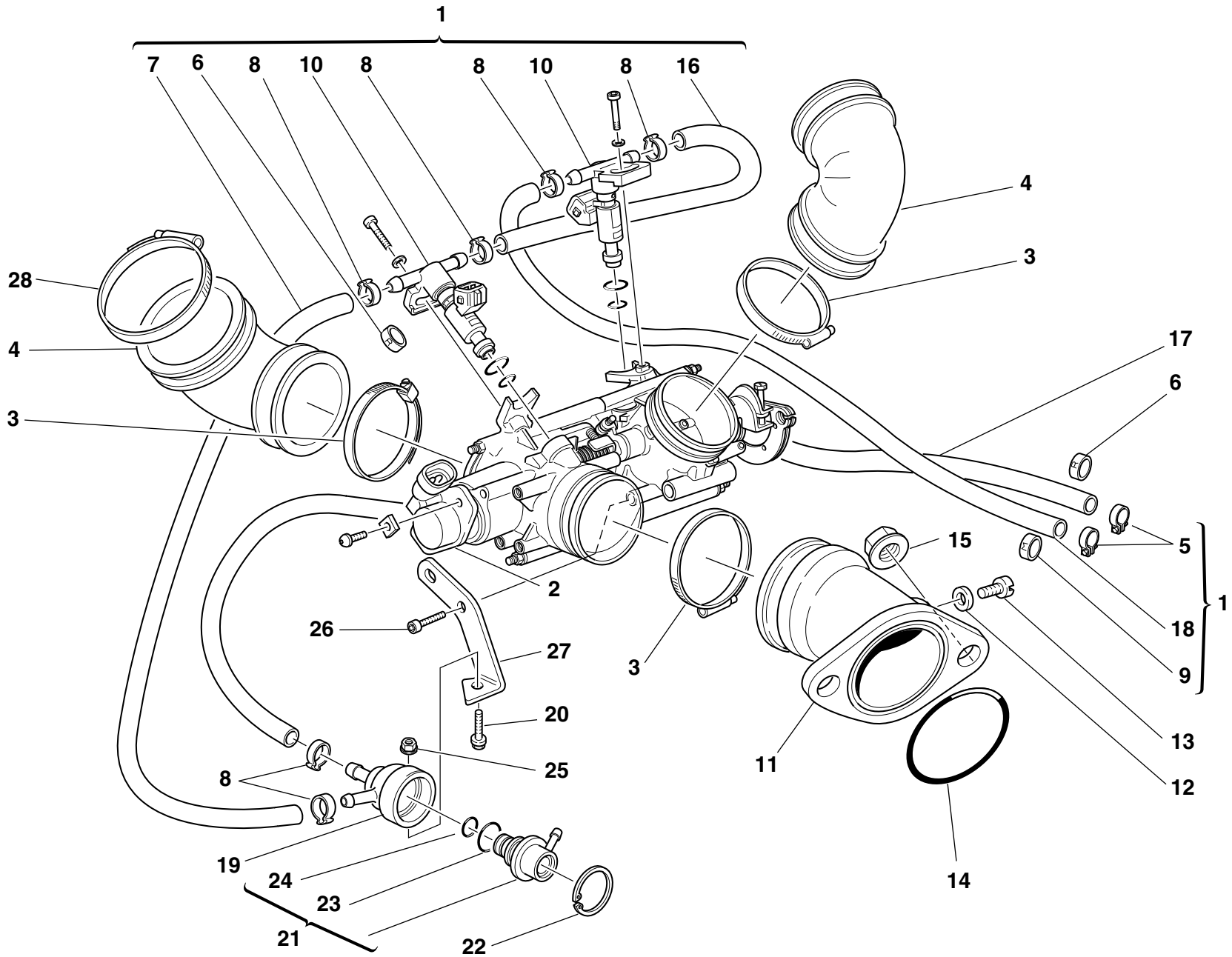

TAVOLA DRAWING TABLE BILD TABLA **016**

COLLETTORI ASPIRAZIONE INLET DICT CONDUIT ADMISSION ANSAUGSTUTZEN COLECTOR ADMISION

NOTE NOTES NOTES MARKE NOTAS	POS. NO. N. INDEX POS.	N.CODICE CODE NO. Nr. CODE CODE Nr. N. CODICE	DENOMINAZIONE	DESCRIPTION	DESIGNATION	BEZEICHNUNG	DENOMINACION	VALIDITA' VALIDITY VALIDITE GÜLTIG VALIDEZ	Q.TA' Q.TY Q.TE M.GE C.AD
	28	741.4.067.1A	Fascetta	Clamp	Collier	Schelle	Abrazadera		2

TAVOLA
DRAWING
TABLE
BILD
TABLA

017

CAVALLETTI **STANDS** **BEQUILLES** **STANDER** **CABALLETES**

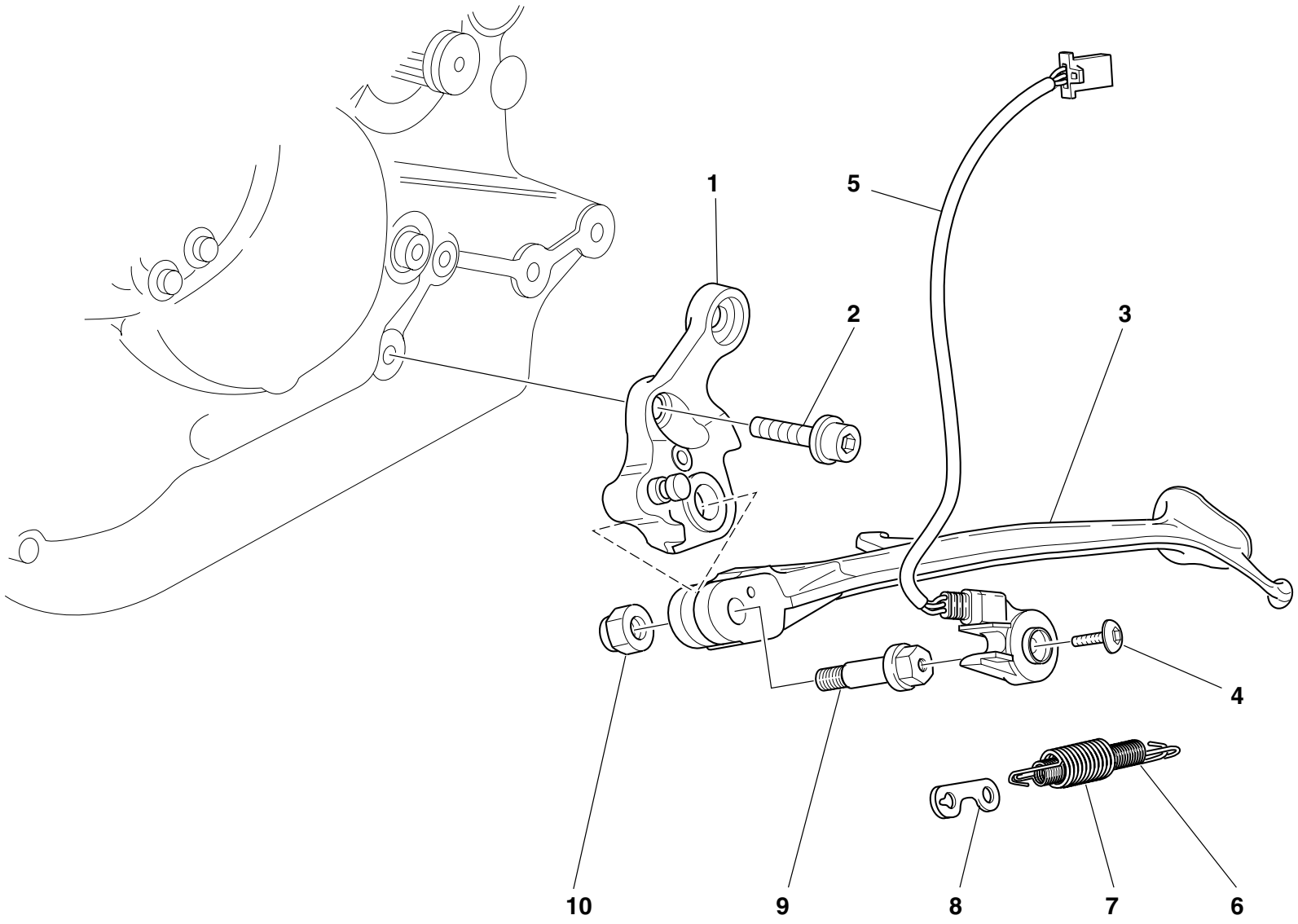

TAVOLA DRAWING TABLE BILD TABLA **017**

CAVALLETTI **STANDS** **BEQUILLES** **STANDER** **CABALLETES**

NOTE NOTES NOTES MARKE NOTAS	POS. NO. N. INDEX POS.	N.CODICE CODE NO. Nr. CODE CODE Nr. N. CODICE	DENOMINAZIONE	DESCRIPTION	DESIGNATION	BEZEICHNUNG	DENOMINACION	VALIDITA' VALIDITY VALIDITE GÜLTIG VALIDEZ	Q.TA' Q.TY Q.TE M.GE C.AD
	1	556.2.027.1A	Cavalletto laterale	Side stand	Béquille laterale	Seitenständer	Caballete lateral		1
	2	771.5.754.2B	Vite	Screw	Vis	Schraube	Tornillo		1
	3	556.1.024.1A	Cavalletto laterale	Side stand	Béquille laterale	Seitenständer	Caballete lateral		1
	4	779.4.005.1A	Vite	Screw	Vis	Schraube	Tornillo		1
	5	539.1.023.1A	Interruttore	Switch	Interrupteur	Schalter	Interruptor		1
	6	799.1.089.1A	Molla	Spring	Ressort	Feder	Muelle		1
	7	799.1.088.1A	Molla esterna	Outer spring	Ressort externe	Äußere Feder	Muelle exterior		1
	8	827.1.139.2B	Piastrina	Plate	Plaquette	Plättchen	Placa		1
	9	556.1.018.1C	Perno di rotazione	Pivot	Pivot de rotation	Drehbolzen	Perno de rotación		1
	10	749.4.045.2G	Dado	Nut	Ecrou	Mutter	Tuerca		1

TAVOLA
DRAWING
TABLE
BILD
TABLA

018

IMPIANTO ELETTRICO **ELECTRIC SYSTEM** **INSTALLATION ELECTRIQUE** **ELKTRISCH ANLAGE** **SISTEMA ELECTRICO**

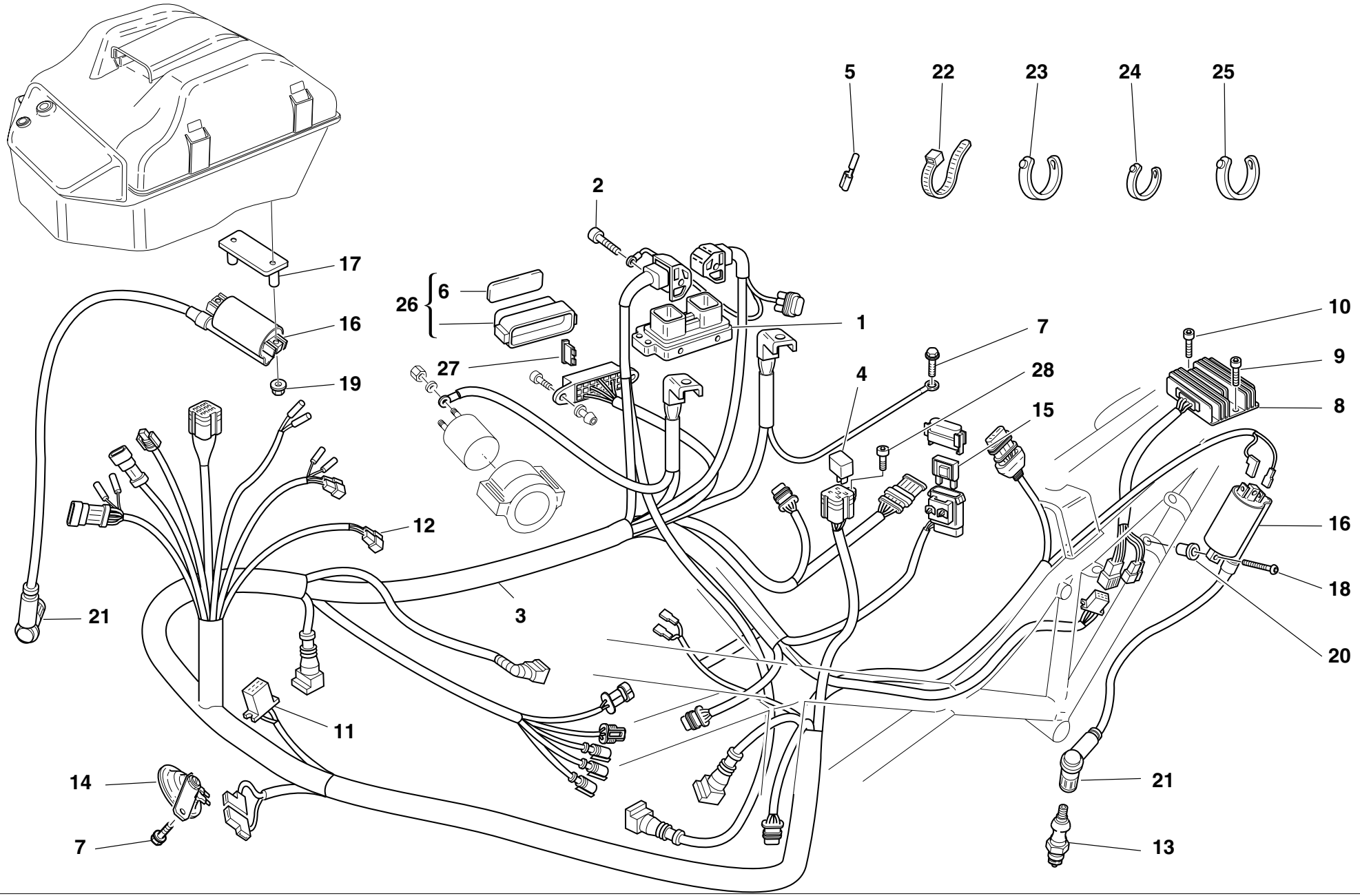

TAVOLA DRAWING TABLE BILD TABLA **018**

IMPIANTO ELETTRICO **ELECTRIC SYSTEM** **INSTALLATION ELECTRIQUE** **ELKTRISCH ANLAGE** **SISTEMA ELECTRICO**

NOTE NOTES NOTES MARKE NOTAS	POS. NO. N. INDEX POS.	N.CODICE CODE NO. Nr. CODE CODE Nr. N. CODICE	DENOMINAZIONE	DESCRIPTION	DESIGNATION	BEZEICHNUNG	DENOMINACION	VALIDITA' VALIDITY VALIDITE GÜLTIG VALIDEZ	Q.TA' Q.TY Q.TE M.GE C.AD
	1	286.4.051.1A	Centralina iniezione	Injection control unit	Centrale injection	Steuergehäuse der Einspritzung	Centralita inyección		1
	2	771.5.072.2B	Vite	Screw	Vis	Schraube	Tornillo		2
	3	510.1.180.1A	Cablaggio elettrico	Electric wiring	Câblage électrique	Elektroverkabelung	Cableado eléctrico		1
	4	541.4.003.1A	Relais	Relay	Relais	Relais	Relé		2
	5	0000.66527	Terminale	End section	Partie terminale	Endteil	Terminal		4
	6	433.1.252.1D	Decalcomania schema fusibili	Sticker schema fusibili	Décalcomanie schema fusibili	Aufkleber schema fusibili	Adhesivo schema fusibili		1
	7	772.5.008.1A	Vite	Screw	Vis	Schraube	Tornillo		2
	8	540.4.011.1C	Regolatore	Regulator	Régulateur	Regler	Regulador		1
	9	60N102509	Vite	Screw	Vis	Schraube	Tornillo		1
	10	771.5.073.2B	Vite	Screw	Vis	Schraube	Tornillo		1
	11	0000.56803	Connettore	Connector	Connecteur	Verbinder	Conector		1
	12	8000.66526	Connettore	Connector	Connecteur	Verbinder	Conector		1
	13	670.4.007.1A	Candela	Spark plug	Bougie	Zündkerze	Bujia		2
	14	516.4.003.1A	Claxon (NERO)	Horn (BLACK)	Klaxon (NOIR)	Hupe (SCHWARZ)	Claxon (NEGRO)		1
	15	389.4.014.1A	Fusibile 40A	Fuse 40A	Fusible 40A	Sicherung 40A	Fusible 40A		1
	16	380.4.004.1B	Bobina	Coil	Bobine	Zündspule	Bobina		2
	17	827.1.236.1A	Piastrino	Plate	Plaquette	Plättchen	Lámina		1
	18	775.1.013.1A	Vite	Screw	Vis	Schraube	Tornillo		2
	19	8000.56443	Dado	Nut	Ecrou	Mutter	Tuerca		2
	20	0000.63150	Inserto	Insert	Insert	Einsatz	Inserto		2
	21	672.1.013.1A	Ricambio cappuccio	Spare cap	Kit capuchon	Ersatzteil Abschlußkappe	Recambio protección		2
	22	741.1.012.1A	Fascetta	Clamp	Collier	Schelle	Abrazadera		14
	23	0691.91.030	Fascetta	Clamp	Collier	Schelle	Abrazadera		10
	24	741.4.038.1A	Fascetta	Clamp	Collier	Schelle	Abrazadera		7
	25	741.1.013.1A	Fascetta	Clamp	Collier	Schelle	Abrazadera		11
	26	246.1.061.1A	Coperchio scatola	Case cover	Couvercle boîte	Gehäusedeckel	Tapa caja		1
	27	389.4.006.1A	Fusibile 3A	Fuse 3A	Fusible 3A	Sicherung 3A	Fusible 3A		1

TAVOLA
DRAWING
TABLE
BILD
TABLA

018

IMPIANTO ELETTRICO **ELECTRIC SYSTEM** **INSTALLATION ELECTRIQUE** **ELKTRISCH ANLAGE** **SISTEMA ELECTRICO**

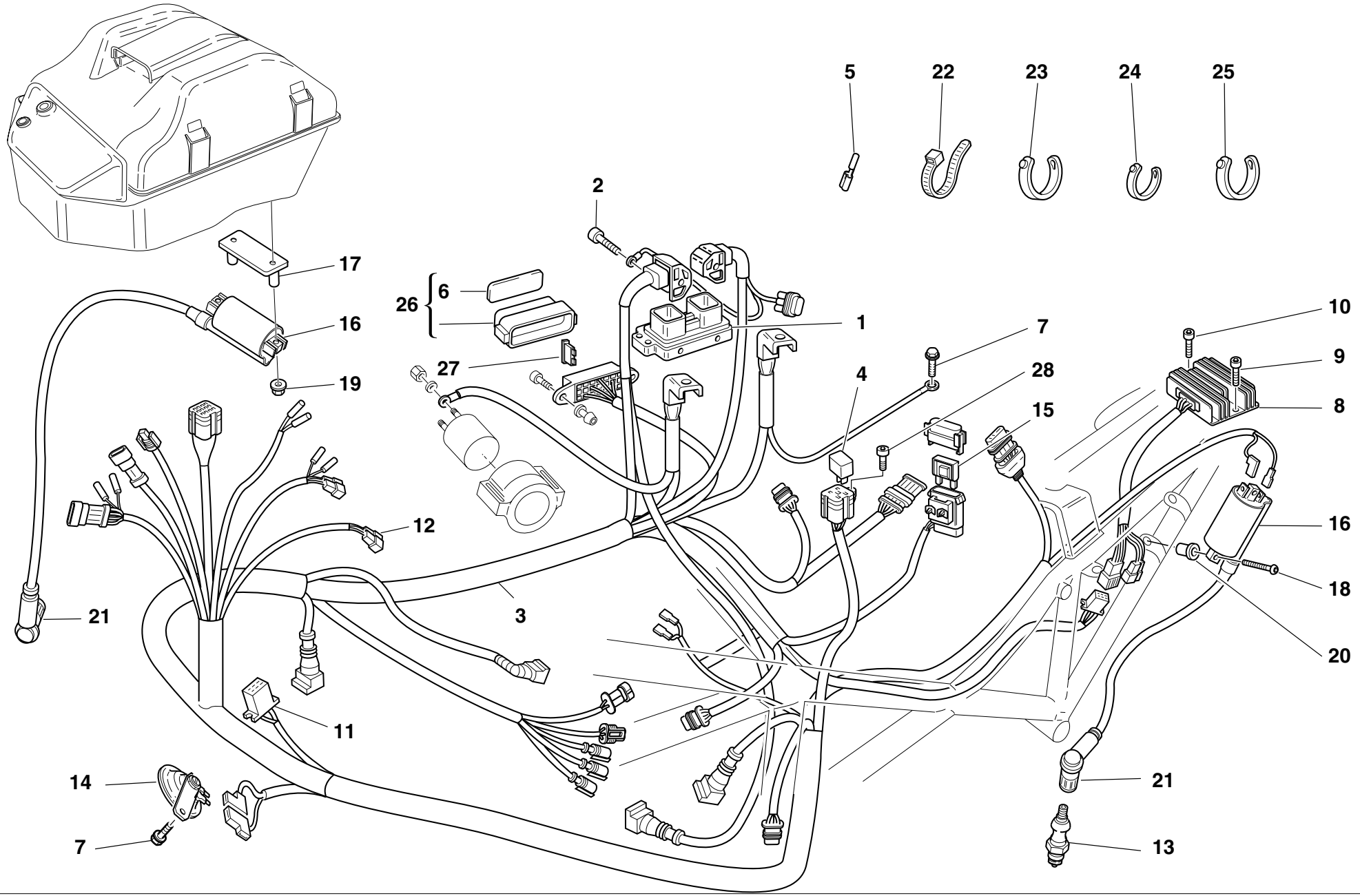

TAVOLA DRAWING TABLE BILD TABLA **018**

IMPIANTO ELETTRICO **ELECTRIC SYSTEM** **INSTALLATION ELECTRIQUE** **ELKTRISCH ANLAGE** **SISTEMA ELECTRICO**

NOTE NOTES NOTES MARKE NOTAS	POS. NO. N. INDEX POS.	N.CODICE CODE NO. Nr. CODE CODE Nr. N. CODICE	DENOMINAZIONE	DESCRIPTION	DESIGNATION	BEZEICHNUNG	DENOMINACION	VALIDITA' VALIDITY VALIDITE GÜLTIG VALIDEZ	Q.TA' Q.TY Q.TE M.GE C.AD
	27	389.4.007.1A	Fusibile 7,5A	Fuse 7.5A	Fusible 7,5A	Sicherung 7,5A	Fusible 7,5A		1
	27	389.4.008.1A	Fusibile 15A	Fuse 15A	Fusible 15A	Sicherung 15A	Fusible 15A		1
	27	389.4.010.1A	Fusibile 30A	Fuse 30A	Fusible 30A	Sicherung 30A	Fusible 30A		1
	27	389.4.013.1A	Fusibile 20A	Fuse 20A	Fusible 20A	Sicherung 20A	Fusible 20A		1
	27	389.4.015.1A	Fusibile 5A	Fuse 5A	Fusible 5A	Sicherung 5A	Fusible 5A		1
	27	389.4.016.1A	Fusibile 10A	Fuse 10A	Fusible 10A	Sicherung 10A	Fusible 10A		2
	28	771.5.040.2B	Vite	Screw	Vis	Schraube	Tornillo		1

TAVOLA
DRAWING
TABLE
BILD
TABLA

019

SUPPORTO BATTERIA **BATTERY BOX MOUNT** **SUPPORT BATTERIE** **BATTERIEHALETERUNG** **SOPORTE BATERIA**

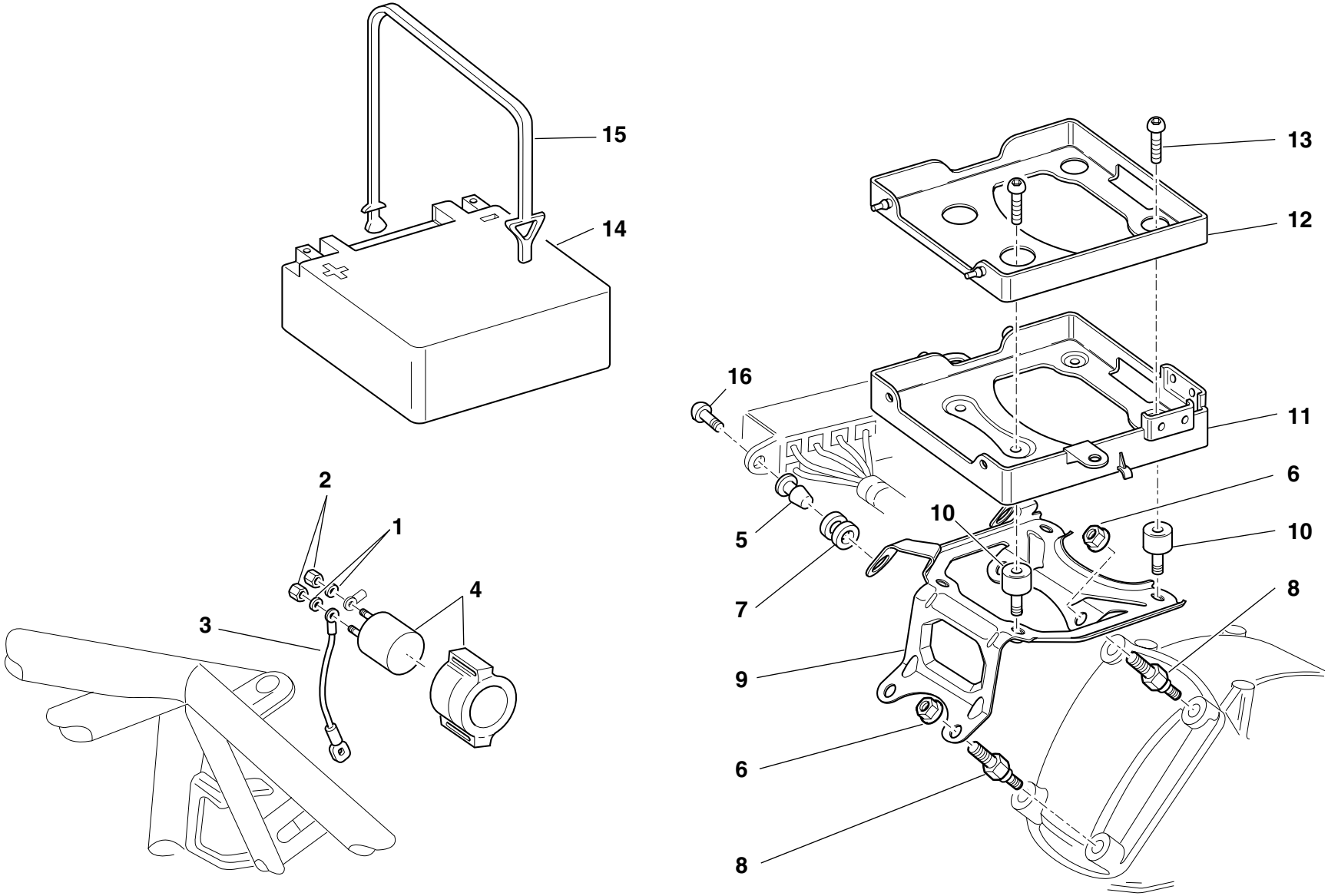

TAVOLA DRAWING TABLE BILD TABLA **019**

SUPPORTO BATTERIA | BATTERY BOX MOUNT | SUPPORT BATTERIE | BATTERIEHALETERUNG | SOPORTE BATERIA

NOTE NOTES NOTES MARKE NOTAS	POS. NO. N. INDEX POS.	N.CODICE CODE NO. Nr. CODE CODE Nr. N. CODICE	DENOMINAZIONE	DESCRIPTION	DESIGNATION	BEZEICHNUNG	DENOMINACION	VALIDITA' VALIDITY VALIDITE GÜLTIG VALIDEZ	Q.TA' Q.TY Q.TE M.GE C.AD
	1	462.4.037.6A	Rosetta elastica	Spring washer	Rosette élastique	Federscheibe	Arandela de presión		2
	2	417.9.050.6A	Dado	Nut	Ecrou	Mutter	Tuerca		2
	3	514.1.031.1A	Cavo teleruttore-motorino avviamento	Solenoid starter-starter motor cable	Câble télérupteur-démarreur	Kabel für Fernschalter-Anlaßmotor	Cable teleruptor-motor de accionamiento		1
	4	397.4.001.1B	Teleruttore	Remote switch	Télérupteur	Fernschalter	Telerruptor		1
	5	821.1.054.1A	Piolo	Pin	Pivot	Stift	Espina		2
	6	748.4.034.1A	Dado	Nut	Ecrou	Mutter	Tuerca		4
	7	764.1.029.1A	Gommino	Rubber pad	Joint en caoutchouc	Gummistück	Junta de goma		2
	8	779.1.239.1A	Vite speciale	Special screw	Vis spéciale	Spezialschraube	Tornillo especial		4
	9	830.1.228.1A	Staffa	Bracket	Bride	Bügel	Soporte		1
	10	700.1.031.1A	Antivibrante	Vibration damper	Antivibration	Schwingungsdämpfer	Anti-vibración		4
	11	829.1.283.1B	Supporto batteria	Battery box mount	Support batterie	Batteriehalterung	Soporte bateria		1
	12	829.1.285.1A	Tappeto batteria	Battery carpet	Moquette batterie	Batterie teppich	Alfombra baterìa		1
	13	0000.56525	Vite	Screw	Vis	Schraube	Tornillo		4
	14	395.4.013.1A	Batteria	Battery	Batterie	Batterie	Batería		1
	15	759.1.006.1A	Gancio elastico	Spring hook	Collier elastique	Elastikhaken	Gancho elástico		1
	16	779.1.088.1A	Vite	Screw	Vis	Schraube	Tornillo		2

TAVOLA
DRAWING
TABLE
BILD
TABLA

020

GRUPPO SCARICO **EXHAUST SYSTEM** **ECHAPPEMENT** **AUSPUFFANLAGE** **GRUPO ESCAPE**

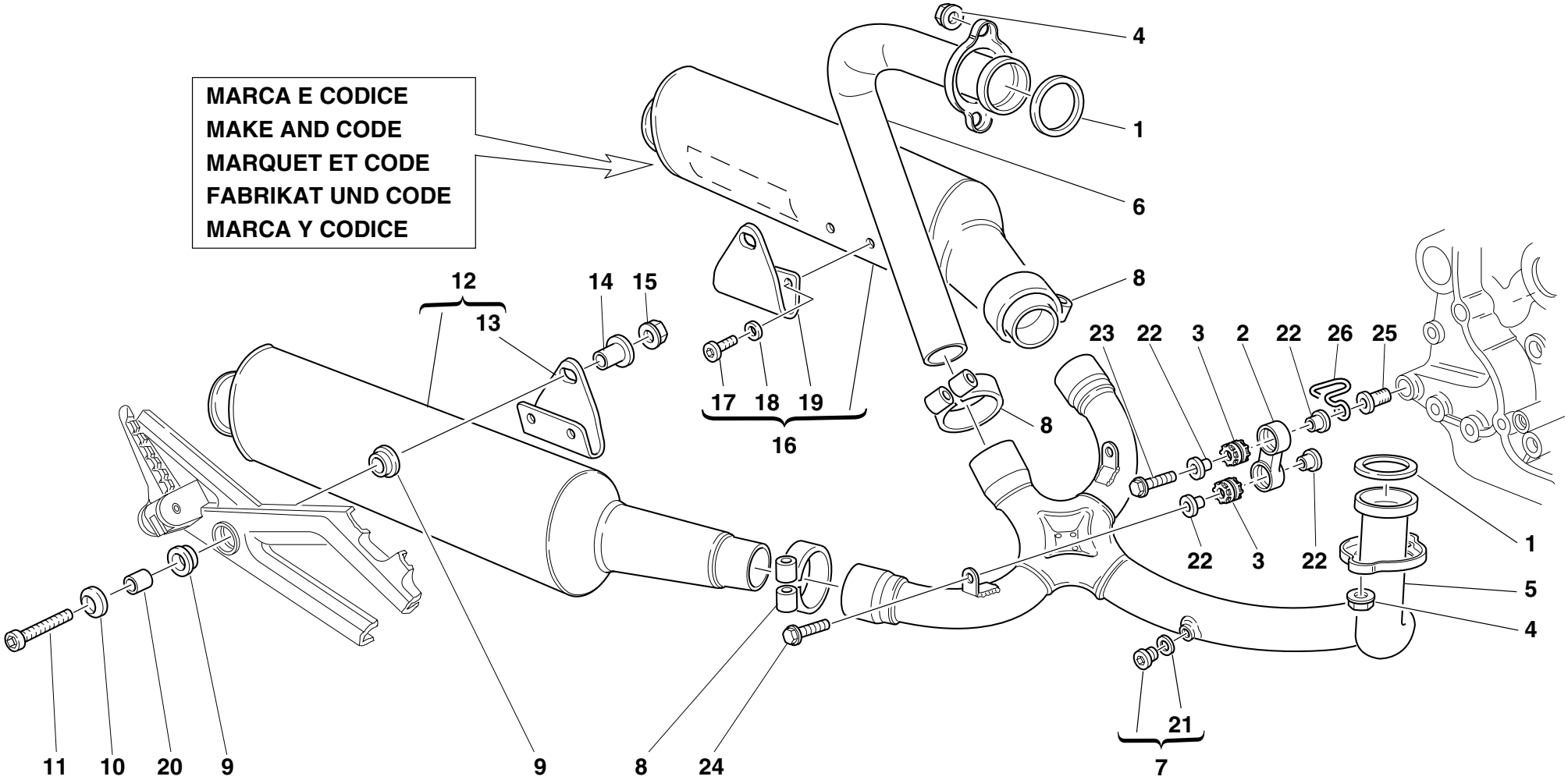

TAVOLA DRAWING TABLE BILD TABLA **020**

GRUPPO SCARICO **EXHAUST SYSTEM** **ECHAPPEMENT** **AUSPUFFANLAGE** **GRUPO ESCAPE**

NOTE NOTES NOTES MARKE NOTAS	POS. NO. N. INDEX POS.	N.CODICE CODE NO. Nr. CODE CODE Nr. N. CODICE	DENOMINAZIONE	DESCRIPTION	DESIGNATION	BEZEICHNUNG	DENOMINACION	VALIDITA' VALIDITY VALIDITE GÜLTIG VALIDEZ	Q.TA' Q.TY Q.TE M.GE C.AD
	1	0370.84.005	Guarnizione scarico	Exhaust gasket	Joint de décharge	Auspuffdichtung	Junta escape		2
	2	80A0.62649	Supporto	Holder	Support	Halterung	Soporte		2
	3	764.1.024.1A	Gommino antivibrante	Vibration damper pad	Joint en caoutchouc anti-vibration	Schwingungsdämpfergummi	Junta de goma anti-vibración		4
	4	748.4.033.1A	Dado	Nut	Ecrou	Mutter	Tuerca		4
	5	570.1.065.1A	Tubo scarico testa orizzontale	Horizontal head exhaust pipe	Tube de décharge tête horizontal	Auspuffrohr des waagrechten Zylinderkopfes	Tubo de escape culata horiz.		1
	6	571.1.065.1A	Tubo scarico testa verticale	Vertical head exhaust pipe	Tube de décharge tête vertical	Auspuffrohr des senkrechten Zylinderkopfes	Tubo de escape culata vertical		1
	7	780.1.007.1A	Tappo	Cap	Bouchon	Verschluß	Tapón		2
	8	741.1.028.1A	Fascetta	Clamp	Collier	Schelle	Abrazadera		3
	9	764.1.001.1A	Gommino	Rubber pad	Joint en caoutchouc	Gummistück	Junta de goma		4
	10	0000.30326	Rosetta	Washer	Rosette	Unterlegscheibe	Arandela		2
	11	779.5.003.1A	Vite	Screw	Vis	Schraube	Tornillo		2
	12	573.1.050.2E	Silenziatore Dx.	R.H. silencer	Silencieux droit	Schalldämpfer rechts	Silenciador Der.		1
	13	576.1.039.1A	Staffa dx.	R.H. bracket	Bride droite	Rechter Bügel	Soporte Der.		1
	14	716.1.055.1A	Distanziale	Spacer	Entretoise	Distanzstück	Distancial		2
	15	729906FN1	Dado	Nut	Ecrou	Mutter	Tuerca		2
	16	574.1.050.2E	Silenziatore Sx.	L.H. silencer	Silencieux gauche	Schalldämpfer links	Silenciador Izq.		1
	17	770.5.121.9E	Vite	Screw	Vis	Schraube	Tornillo		4
	18	852.5.004.1C	Rosetta	Washer	Rosette	Unterlegscheibe	Arandela		4
	19	576.1.038.1A	Staffa sx.	L.H. bracket	Bride gauche	Linker Bügel	Soporte Izq.		1
	20	711.1.090.1A	Boccola	Bush	Douille	Buchse	Casquillo		2
	21	420.2.001.0A	Guarnizione sp.1	Gasket th.1	Garniture èp.1	Dichtung stàrke 1	Junta esp.1		2
	22	713.1.082.1A	Distanziale	Spacer	Entretoise	Distanzstück	Distancial		8
	23	0000.62729	Vite	Screw	Vis	Schraube	Tornillo		2
	24	0000.62730	Vite	Screw	Vis	Schraube	Tornillo		2
	25	779.1.247.1A	Vite	Screw	Vis	Schraube	Tornillo		2

TAVOLA
DRAWING
TABLE
BILD
TABLA

020

GRUPPO SCARICO **EXHAUST SYSTEM** **ECHAPPEMENT** **AUSPUFFANLAGE** **GRUPO ESCAPE**

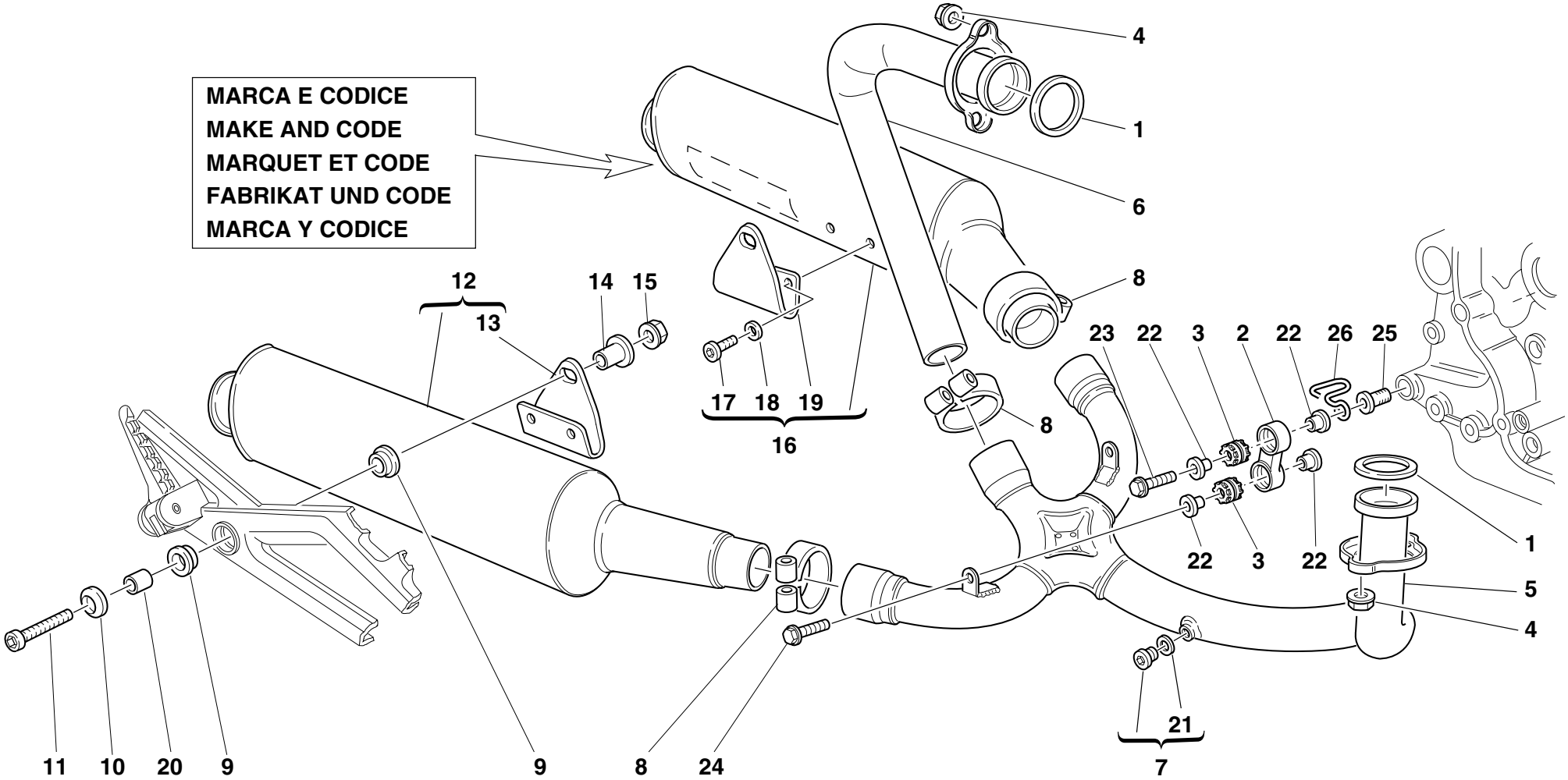

TAVOLA DRAWING TABLE BILD TABLA **020**

GRUPPO SCARICO **EXHAUST SYSTEM** **ECHAPPEMENT** **AUSPUFFANLAGE** **GRUPO ESCAPE**

NOTE NOTES NOTES MARKE NOTAS	POS. NO. N. INDEX POS.	N.CODICE CODE NO. Nr. CODE CODE Nr. N. CODICE	DENOMINAZIONE	DESCRIPTION	DESIGNATION	BEZEICHNUNG	DENOMINACION	VALIDITA' VALIDITY VALIDITE GÜLTIG VALIDEZ	Q.TA' Q.TY Q.TE M.GE C.AD
	26	829.1.124.2A	Anello	Ring	Bague	Ring	Anillo		1

TAVOLA
DRAWING
TABLE
BILD
TABLA

021

CRUSCOTTO **INSTRUMENT PANEL** **TABLEAU DE BORD** **INTRUMENTENBRETT** **TABLERO DE INSTRUMENTOS**

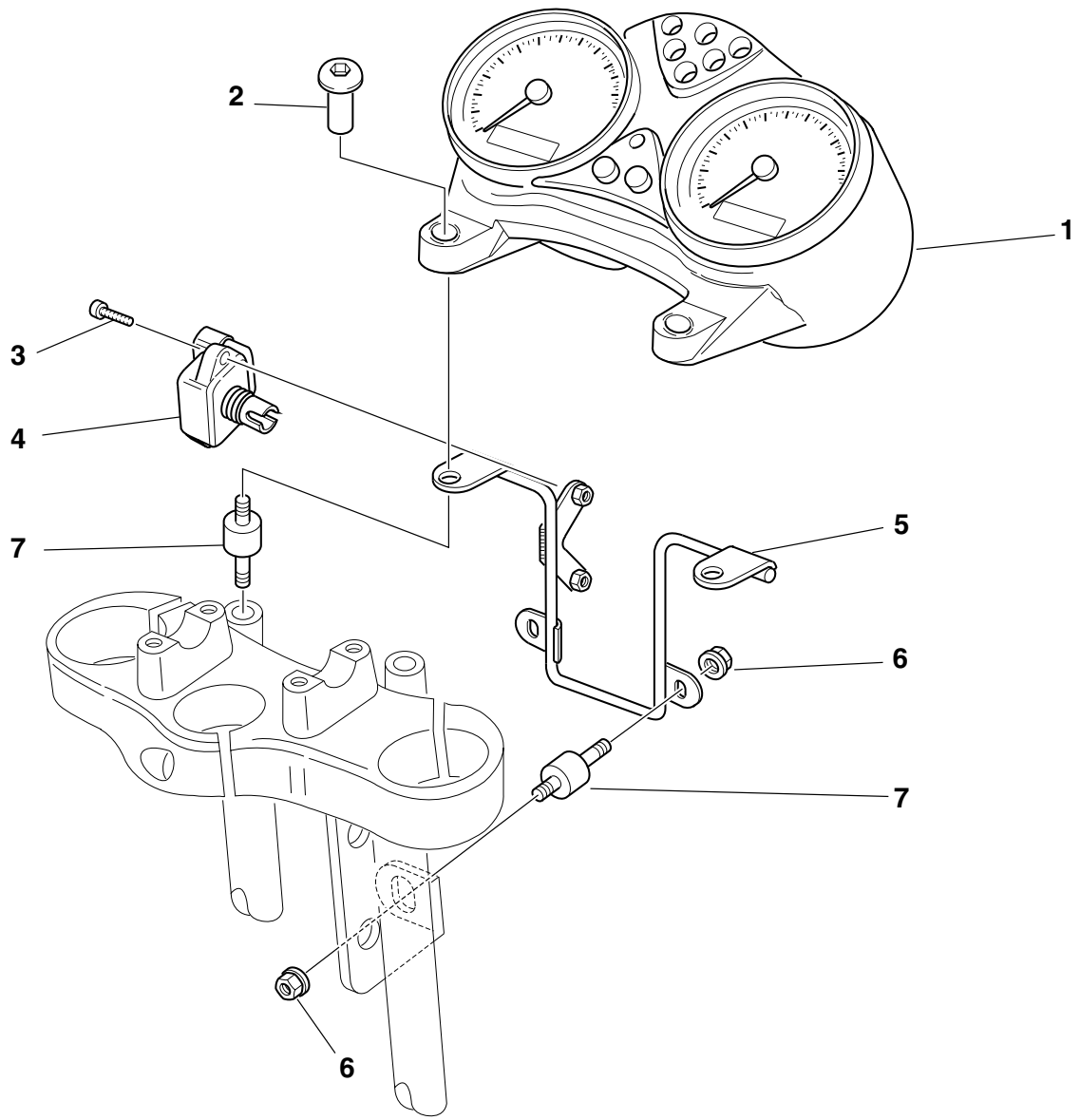

TAVOLA DRAWING TABLE BILD TABLA **021**

CRUSCOTTO | **INSTRUMENT PANEL** | **TABLEAU DE BORD** | **INTRUMENTENBRETT** | **TABLERO DE INSTRUMENTOS**

NOTE NOTES NOTES MARKE NOTAS	POS. NO. N. INDEX POS.	N.CODICE CODE NO. Nr. CODE CODE Nr. N. CODICE	DENOMINAZIONE	DESCRIPTION	DESIGNATION	BEZEICHNUNG	DENOMINACION	VALIDITA' VALIDITY VALIDITE GÜLTIG VALIDEZ	Q.TA' Q.TY Q.TE M.GE C.AD
	1	406.1.016.1A	Cruscotto completo	Complete instrument panel	Tableau de bord complet	Komplettes Instrumentenbrett	Tablero de instrumentos completo		1
	2	779.1.214.1B	Vite speciale	Special screw	Vis spéciale	Spezialschraube	Tornillo especial		2
	3	72276.1035	Vite	Screw	Vis	Schraube	Tornillo		2
	4	552.4.031.1A	Sensore	Sensor	Capteur	Sensor	Sensor		1
	5	470.1.062.1A	Telaio	Frame	Cadre	Rahmen	Chasis		1
	6	748.4.026.1B	Dado	Nut	Ecrou	Mutter	Tuerca		4
	7	700.1.038.1A	Gommino antivibrante	Vibration damper pad	Joint en caoutchouc anti-vibration	Schwingungsdämpfergummi	Junta de goma anti-vibración		4

TAVOLA
DRAWING
TABLE
BILD
TABLA

022

FANALE ANTERIORE **FRONT HEAD-LIGHT** **PHARE AVANT** **VORDERSCHEINWERFER** **FARO DELANTERO**

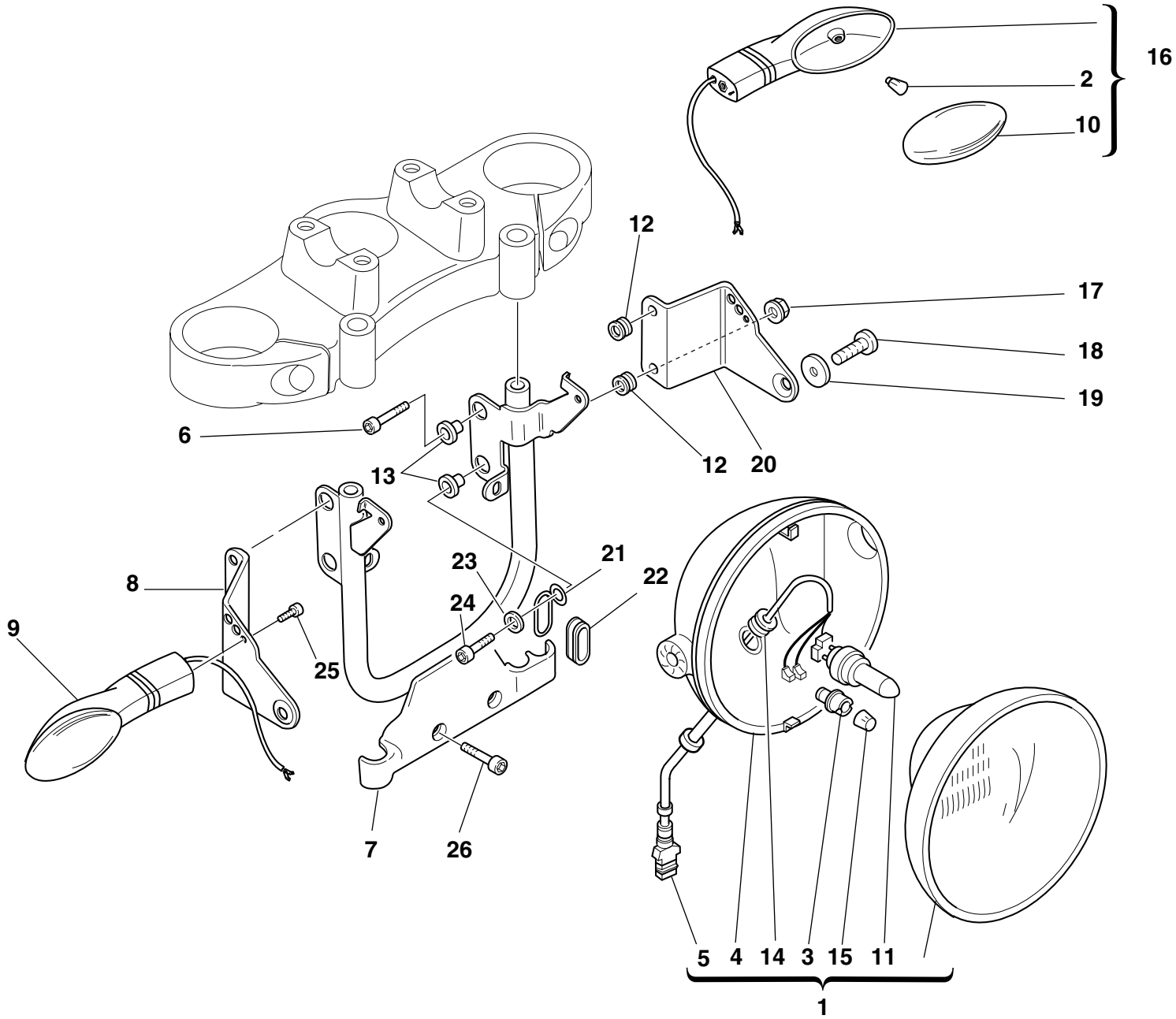

TAVOLA DRAWING TABLE BILD TABLA **022**

FANALE ANTERIORE | **FRONT HEAD-LIGHT** | **PHARE AVANT** | **VORDERSCHEINWERFER** | **FARO DELANTERO**

NOTE NOTES NOTES MARKE NOTAS	POS. NO. N. INDEX POS.	N.CODICE CODE NO. Nr. CODE CODE Nr. N. CODICE	DENOMINAZIONE	DESCRIPTION	DESIGNATION	BEZEICHNUNG	DENOMINACION	VALIDITA' VALIDITY VALIDITE GÜLTIG VALIDEZ	Q.TA' Q.TY Q.TE M.GE C.AD
	1	520.4.006.1C	Fanale completo	Complete headlight	Phare complet	Scheinwerfer komplett	Faro completo		1
AUS	1	520.4.007.1C	Fanale completo guida sinistra	Complete headlight L.H. drive	Phare complet conduite à gauche	Kompletter Scheinwerfer für Linkslenkung	Faro completo manejo a mano izquierda		1
	2	0000.36726	Lampada	Bulb	Lampe	Birne	Lámpara		2
	3	521.4.005.1A	Portalampada	Lamp holder	Douille	Birnenfassung	Porta-lámpara		1
	4	723.1.003.1A	Calotta	Cap	Calotte	Kappe	Casquete		1
	5	510.1.075.1A	Cablaggio elettrico	Electric wiring	Câblage électrique	Elektroverkabelung	Cableado eléctrico		1
	6	60N102509	Vite	Screw	Vis	Schraube	Tornillo		3
	7	829.1.099.1D	Supporto fanale	Headlight holder	Support phare	Scheinwerferhalterung	Soporte faro		1
	8	830.1.194.2A	Staffa dx.	R.H. bracket	Bride droite	Rechter Bügel	Soporte Der.		1
	9	530.4.007.2A	Indicatore di direzione	Turn indicator	Clignotant	Fahrtrichtungsanzeige	Indicador de dirección		1
	10	532.4.004.1A	Coppetta	Cup	Cuvette	Wanne	Tulipa		2
	11	0796.38.305	Lampada 55/60W	Bulb 55/60W	Lampe 55/60W	Lampe 55/60W	Lámpara 55/60W		1
	12	8000.18048	Gommino	Rubber pad	Joint en caoutchouc	Gummistück	Junta de goma		6
	13	716.1.022.1A	Distanziale	Spacer	Entretoise	Distanzstück	Distancial		6
	14	758.1.014.1A	Passacavo	Fairlead	Passe-câble	Kabeldurchführung	Pasa-cable		1
	15	0659.38.226	Lampada 4W	Bulb 4W	Lampe 4W	Birne 4W	Lámpara 4W		1
	16	530.4.008.2A	Indicatore di direzione	Turn indicator	Clignotant	Fahrtrichtungsanzeige	Indicador de dirección		1
	17	750.5.001.1A	Dado	Nut	Ecrou	Mutter	Tuerca		4
	18	707008N01	Vite	Screw	Vis	Schraube	Tornillo		2
	19	841.1.017.1A	Scodellino	Retainer	Cuvette	Teller	Platillo		2
	20	830.1.195.2A	Staffa sx.	L.H. bracket	Bride gauche	Linker Bügel	Soporte Izq.		1
	21	881.1.023.1A	Anello	Ring	Bague	Ring	Anillo		1
	22	0797.41.090	Gommino passacavo	Fairlead rubber ring	Joint en caoutchouc passe-câble	Kabeldurchgangsgummi	Junta de goma pasa-cable		1
	23	734306N01	Rosetta	Washer	Rosette	Unterlegscheibe	Arandela		1
	24	60N102510	Vite	Screw	Vis	Schraube	Tornillo		1
	25	60N107335	Vite	Screw	Vis	Schraube	Tornillo		2

TAVOLA
DRAWING
TABLE
BILD
TABLA

022

FANALE ANTERIORE **FRONT HEAD-LIGHT** **PHARE AVANT** **VORDERSCHEINWERFER** **FARO DELANTERO**

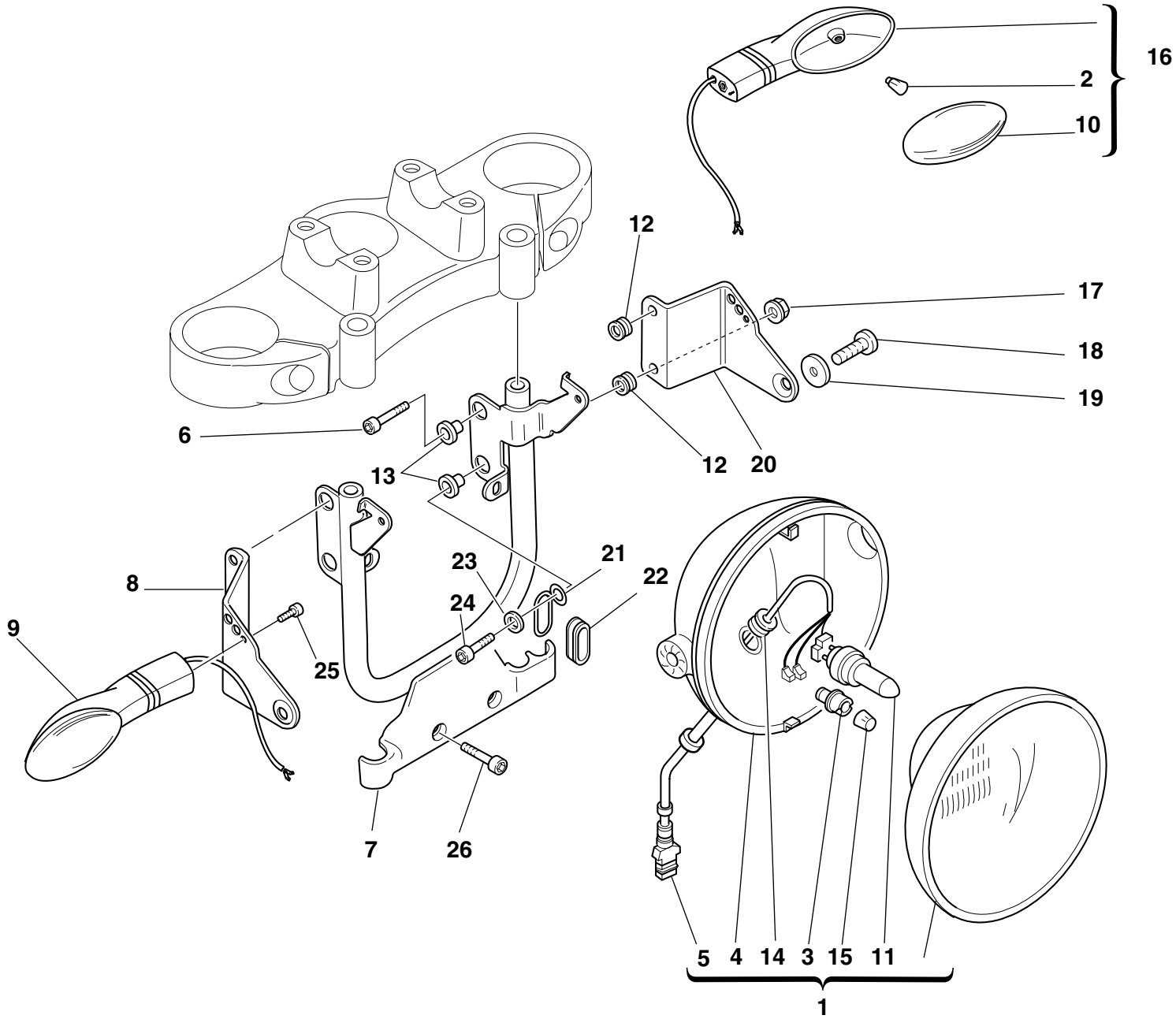

TAVOLA DRAWING TABLE BILD TABLA **022**

FANALE ANTERIORE | **FRONT HEAD-LIGHT** | **PHARE AVANT** | **VORDERSCHEINWERFER** | **FARO DELANTERO**

NOTE NOTES NOTES MARKE NOTAS	POS. NO. N. INDEX POS.	N.CODICE CODE NO. Nr. CODE CODE Nr. N. CODICE	DENOMINAZIONE	DESCRIPTION	DESIGNATION	BEZEICHNUNG	DENOMINACION	VALIDITA' VALIDITY VALIDITE GÜLTIG VALIDEZ	Q.TA' Q.TY Q.TE M.GE C.AD
	26	771.5.068.2B	Vite	Screw	Vis	Schraube	Tornillo		2

TAVOLA
DRAWING
TABLE
BILD
TABLA

023

PORTATARGA - FANALE POSTERIORE

PLATE HOLDER - REAR LIGHT

PORTE BALAI - FEU ARRIERE

SCHIDTRAEGER - HINTERLICK

PORTA MATRICULA - GRUPO OTICO TRASERO

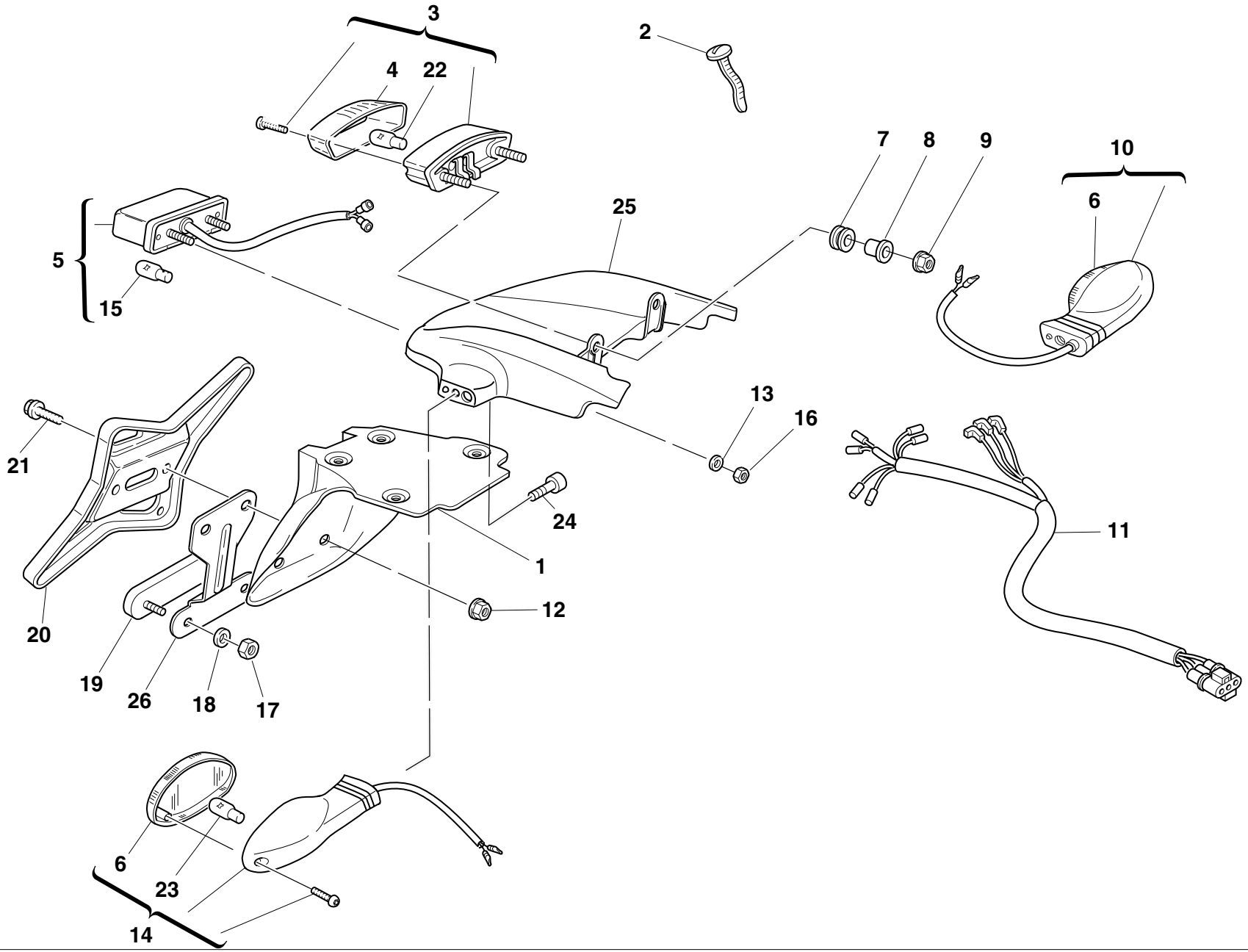

TAVOLA DRAWING TABLE BILD TABLA **023**

PORTATARGA - FANALE POSTERIORE | **PLATE HOLDER - REAR LIGHT** | **PORTE BALAI - FEU ARRIERE** | **SCHIDTRAEGER - HINTERLICK** | **PORTA MATRICULA - GRUPO OTICO TRASERO**

NOTE NOTES NOTES MARKE NOTAS	POS. NO. N. INDEX POS.	N.CODICE CODE NO. Nr. CODE CODE Nr. N. CODICE	DENOMINAZIONE	DESCRIPTION	DESIGNATION	BEZEICHNUNG	DENOMINACION	VALIDITA' VALIDITY VALIDITE GÜLTIG VALIDEZ	Q.TA' Q.TY Q.TE M.GE C.AD
	1	561.1.018.1A	Portatarga	Number plate holder	Porte-plaque	Nummerschildtafel	Porta-matrícula		1
	2	0691.91.030	Fascetta	Clamp	Collier	Schelle	Abrazadera		1
	3	525.4.007.2A	Fanalino posteriore	Tail lamp	Feu AR.	Rücklicht	Luz trasera		1
	4	526.4.003.1A	Coppetta	Cup	Cuvette	Wanne	Tulipa		1
	5	525.1.004.2A	Fanalino posteriore	Tail lamp	Feu AR.	Rücklicht	Luz trasera		1
	6	532.4.004.1A	Coppetta	Cup	Cuvette	Wanne	Tulipa		2
	7	0797.72.068	Gommino antivibrante	Vibration damper pad	Joint en caoutchouc anti-vibration	Schwingungsdämpfergummi	Junta de goma anti-vibración		2
	8	0000.44099	Distanziale	Spacer	Entretoise	Distanzstück	Distancial		2
	9	750.5.001.1A	Dado	Nut	Ecrou	Mutter	Tuerca		2
	10	530.4.010.2A	Indicatore di direzione	Turn indicator	Clignotant	Fahrtrichtungsanzeige	Indicador de dirección		1
	11	510.1.076.1B	Cablaggio elettrico	Electric wiring	Câblage électrique	Elektroverkabelung	Cableado eléctrico		1
	12	0000.44240	Dado	Nut	Ecrou	Mutter	Tuerca		2
	13	60N115548	Rondella	Washer	Rondelle	Unterlegscheibe	Arandela		2
	14	530.4.009.2A	Indicatore di direzione	Turn indicator	Clignotant	Fahrtrichtungsanzeige	Indicador de dirección		1
	15	0000.36230	Lampada	Bulb	Lampe	Birne	Lámpara		1
	16	8000.56443	Dado	Nut	Ecrou	Mutter	Tuerca		2
	17	749.5.001.1A	Dado	Nut	Ecrou	Mutter	Tuerca		2
	18	852.5.001.1A	Rosetta	Washer	Rosette	Unterlegscheibe	Arandela		2
	19	529.1.009.1A	Catadiottro	Cat's eye	Catadioptre	Rückstrahler	Catadióptrico		1
	20	561.1.017.1B	Piastra	Plate	Plaque	Platte	Soporte		1
	21	772.5.012.1A	Vite	Screw	Vis	Schraube	Tornillo		2
	22	390.4.003.1A	Lampada biluce 12V 5/21W	Two-light bulb 12V 5/21W	Lampe à deux feux 12V 5/21W	Doppelleuchtenbirne 12V 5/21W	Lámpara de dos luces 12V 5/21W		1
	23	0000.36726	Lampada	Bulb	Lampe	Birne	Lámpara		2
	24	60N107335	Vite	Screw	Vis	Schraube	Tornillo		2
	25	565.1.026.1A	Tegolo protezione	Protection	Protection	Schutz	Protección		1

TAVOLA
DRAWING
TABLE
BILD
TABLA

023

PORTATARGA - FANALE POSTERIORE

PLATE HOLDER - REAR LIGHT

PORTE BALAI - FEU ARRIERE

SCHIDTRAEGER - HINTERLICK

PORTA MATRICULA - GRUPO OTICO TRASERO

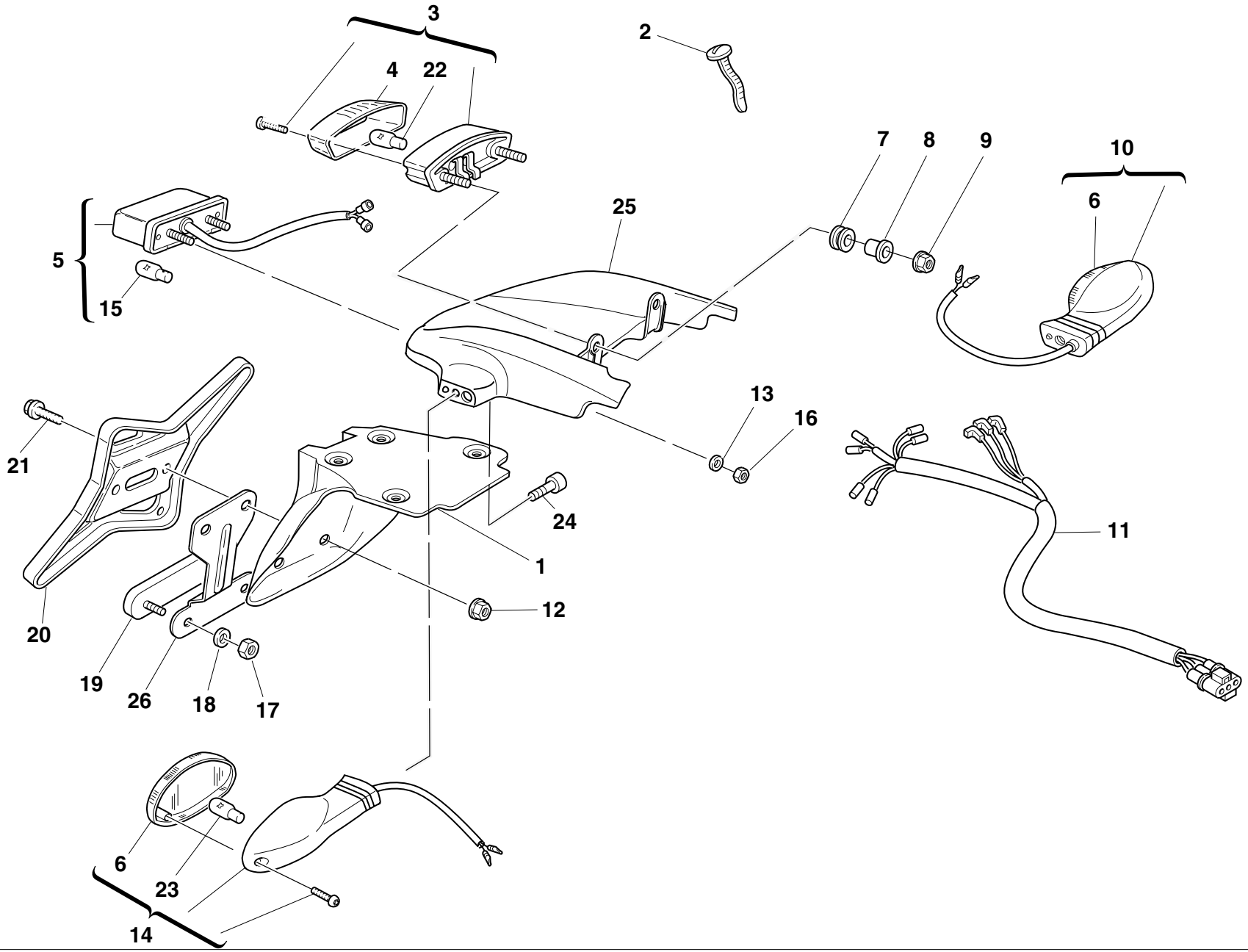

TAVOLA DRAWING TABLE BILD TABLA **023**

PORTATARGA - FANALE POSTERIORE | **PLATE HOLDER - REAR LIGHT** | **PORTE BALAI - FEU ARRIERE** | **SCHIDTRAEGER - HINTERLICK** | **PORTA MATRICULA - GRUPO OTICO TRASERO**

NOTE NOTES NOTES MARKE NOTAS	POS. NO. N. INDEX POS.	N.CODICE CODE NO. Nr. CODE CODE Nr. N. CODICE	DENOMINAZIONE	DESCRIPTION	DESIGNATION	BEZEICHNUNG	DENOMINACION	VALIDITA' VALIDITY VALIDITE GÜLTIG VALIDEZ	Q.TA' Q.TY Q.TE M.GE C.AD
	26	827.1.191.2A	Piastra	Plate	Plaque	Platte	Soporte		1

TAVOLA
DRAWING
TABLE
BILD
TABLA

024

FORCELLA ANTERIORE **FRONT FORK** **FOURCHE AVANT** **TELEGABEL** **HORQUILLA DELANTERA**

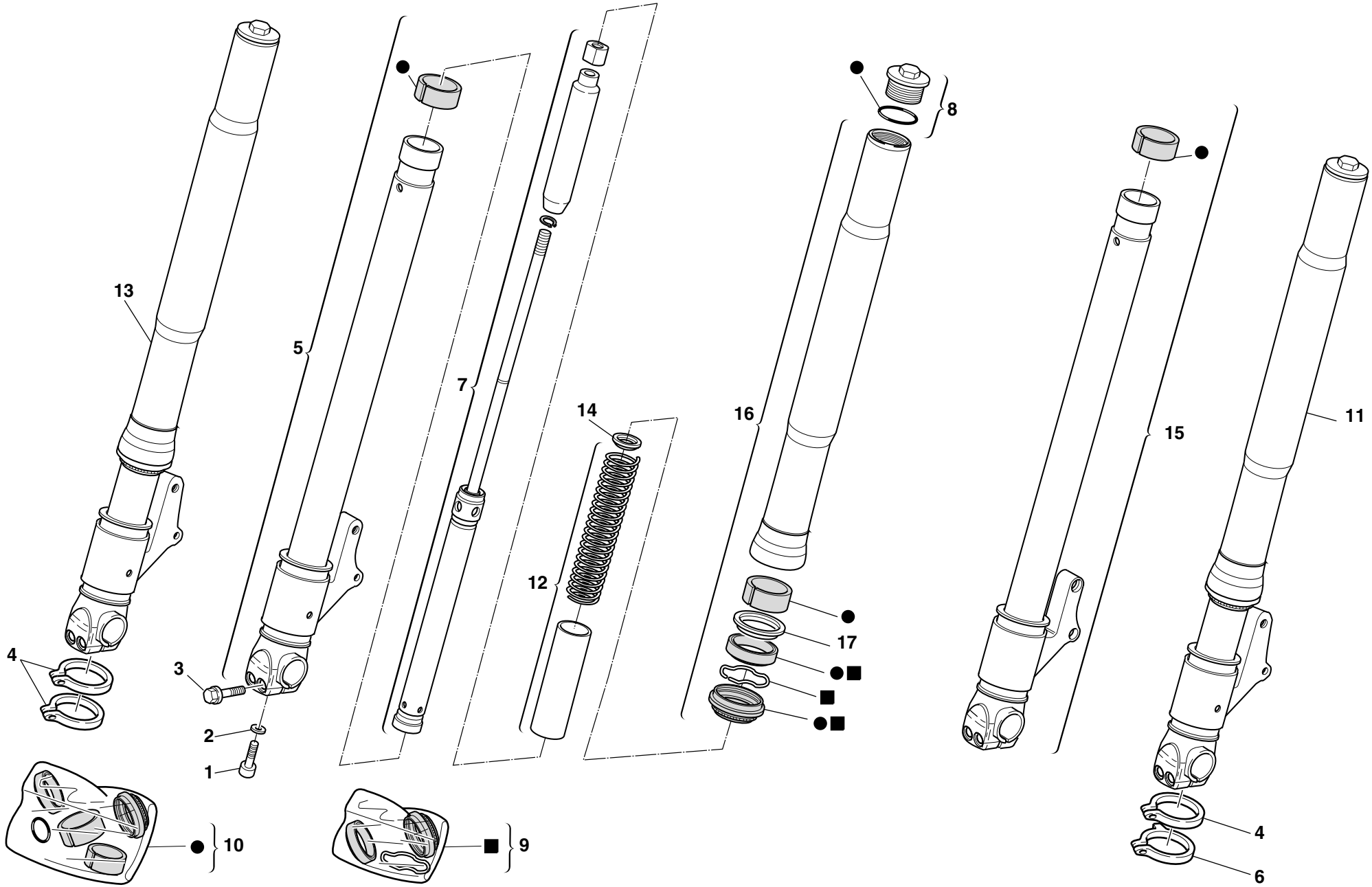

TAVOLA DRAWING TABLE BILD TABLA **024**

FORCELLA ANTERIORE **FRONT FORK** **FOURCHE AVANT** **TELEGABEL** **HORQUILLA DELANTERA**

NOTE NOTES NOTES MARKE NOTAS	POS. NO. N. INDEX POS.	N.CODICE CODE NO. Nr. CODE CODE Nr. N. CODICE	DENOMINAZIONE	DESCRIPTION	DESIGNATION	BEZEICHNUNG	DENOMINACION	VALIDITA' VALIDITY VALIDITE GÜLTIG VALIDEZ	Q.TA' Q.TY Q.TE M.GE C.AD
	1	7150.22.594	Vite	Screw	Vis	Schraube	Tornillo		2
	2	349.1.143.1A	Rondella	Washer	Rondelle	Unterlegscheibe	Arandela		2
	3	8A00.69056	Vite	Screw	Vis	Schraube	Tornillo		4
	4	8000.70127	Fascetta	Clamp	Collier	Schelle	Abrazadera		3
	5	350.1.015.1A	Scorrevole Dx. compl.	Complete R.H. slider	Coulisse droite complète	Kompletter Läufer rechts	Deslizable Der. compl.		1
	6	8000.70133	Fascetta	Clamp	Collier	Schelle	Abrazadera		1
	7	348.2.012.1A	Pompante completo	Complete pumping element	Variateur complet	Komplettes Pumpenelement	Bombeador completo		2
	8	349.2.019.1A	Tappo completo	Complete cap	Bouchon complet	Verschluß komplett	Tapón completo		2
	9	349.2.026.1A	Kit tenuta	Seat kit	Kit joints d'etanchèitè	Dichtungskit	Kit estanqeidad		1
	10	349.2.025.1A	Kit revisione	Overhaul kit	Collection reparation	Reparaturkit	Kit revision		1
	11	345.2.010.1A	Assieme gamba sinistra	L.H. fork leg assembly	Ensemble fourche gauche	Linkes Federbein komplett	Grupo tubo horquilla izquierda		1
	12	347.2.004.1A	Kit molle	Spring kit	Kit ressort	Kit feder	Kit muelle		2
	13	344.2.010.1A	Assieme gamba destra	R.H. fork leg assembly	Ensemble fourche droite	Rechtes Federbein komplett	Grupo tubo horquilla derecha		1
	14	349.1.149.1A	Anello di fermo	Check ring	Bague d'arrêt	Sicherungsring	Anillo de bloqueo		2
	15	350.1.014.1A	Scorrevole Sx. compl.	Complete L.H. slider	Coulisse gauche complète	Kompletter Läufer links	Deslizable Izq.compl.		1
	16	349.1.157.1A	Tubo portante	Stanchion tube	Tube porteur	Tauchrohr	Tubo portador		2
	17	349.1.152.1A	Scodellino	Retainer	Cuvette	Teller	Platillo		2

TAVOLA
DRAWING
TABLE
BILD
TABLA

025

RUOTA POSTERIORE E ANTERIORE | **FRONT AND REAR WHEELS** | **ROUES AVANT ET ARRIERE** | **VORDERRAD UND HINTERRAD** | **RUEDAS DELANTERA Y TRASERA**

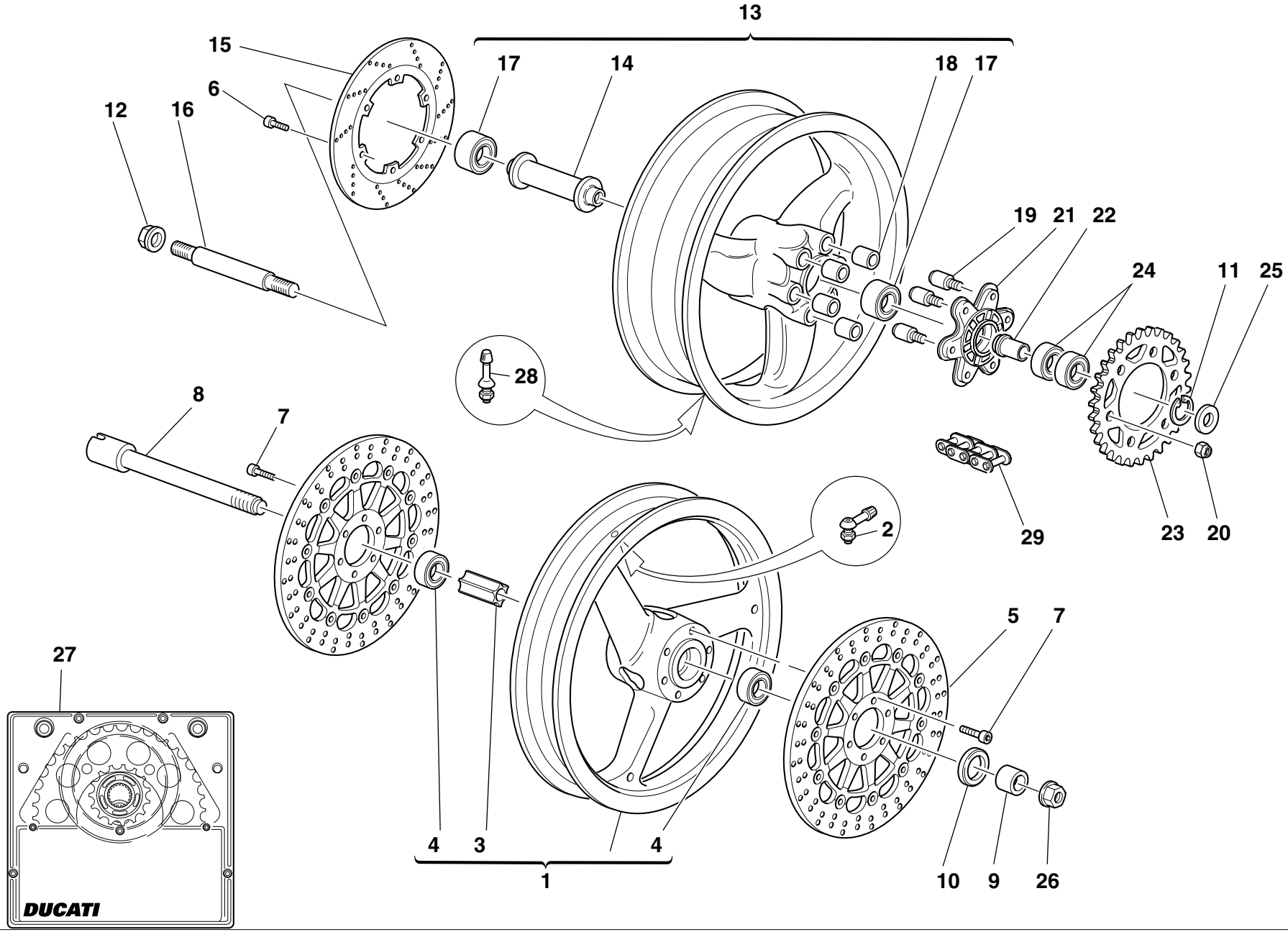

TAVOLA DRAWING TABLE BILD TABLA **025**

RUOTA POSTERIORE E ANTERIORE | **FRONT AND REAR WHEELS** | **ROUES AVANT ET ARRIERE** | **VORDERRAD UND HINTERRAD** | **RUEDAS DELANTERA Y TRASERA**

NOTE NOTES NOTES MARKE NOTAS	POS. NO. N. INDEX POS.	N.CODICE CODE NO. Nr. CODE CODE Nr. N. CODICE	DENOMINAZIONE	DESCRIPTION	DESIGNATION	BEZEICHNUNG	DENOMINACION	VALIDITA' VALIDITY VALIDITE GÜLTIG VALIDEZ	Q.TA' Q.TY Q.TE M.GE C.AD
	1	501.2.069.1AB	Cerchio ruota anteriore	Front wheel rim	Jante roue AV.	Vorderradfelge	Llanta rueda delantera		1
	2	497.2.001.2A	Valvola	Valve	Soupape	Ventil	Válvula		1
	3	714.1.028.1A	Distanziale interno	Inner spacer	Entretoise interne	Inneres Distanzstück	Distanciador interior		1
	4	75162.2566	Cuscinetto	Bearing	Roulement	Lager	Cojinete		2
	5	492.4.024.1A	Disco freno	Brake disc	Disque frein	Bremsscheibe	Disco freno		2
	6	770.5.123.2B	Vite	Screw	Vis	Schraube	Tornillo		6
	7	771.5.721.2B	Vite	Screw	Vis	Schraube	Tornillo		12
	8	819.1.017.1A	Perno ruota anteriore	Front wheel spindle	Pivot roue AV.	Vorderradzapfen	Perno rueda delantera		1
	9	714.1.045.1A	Distanziale	Spacer	Entretoise	Distanzstück	Distancial		1
	10	0000.64471	Anello di tenuta	Seal ring	Bague d'étanchéité	Dichtring	Anillo de retén		1
	11	884.5.008.1A	Anello Seeger	Circlip	Circlip	Seegerring	Anillo Seeger		1
	12	748.1.023.1A	Dado	Nut	Ecrou	Mutter	Tuerca		2
	13	502.2.049.1A	Cerchio ruota posteriore	Rear wheel rim	Jante roue AR.	Hinterradfelge	Llanta rueda trasera		1
	14	714.1.046.1A	Distanziale interno	Inner spacer	Entretoise interne	Inneres Distanzstück	Distanciador interior		1
	15	492.4.003.2A	Disco freno	Brake disc	Disque frein	Bremsscheibe	Disco freno		1
	16	819.1.030.1A	Perno ruota posteriore	Rear wheel spindle	Pivot roue AR.	Hinterradzapfen	Perno rueda trasera		1
	17	75162.3075	Cuscinetto	Bearing	Roulement	Lager	Cojinete		2
	18	700.1.005.1A	Antivibrante	Vibration damper	Antivibration	Schwingungsdämpfer	Anti-vibración		6
	19	821.1.039.1B	Perno	Pin	Pivot	Zapfen	Perno		6
	20	748.4.024.1A	Dado	Nut	Ecrou	Mutter	Tuerca		6
	21	160.1.049.1B	Flangia portacorona	Rear sprocket flange	Bride porte-couronne	Kranzhalteflansch	Brida porta-corona		1
	22	710.1.041.1C	Bussola	Bush	Douille	Buchse	Casquillo		1
	23	494.1.050.3A	Corona z=46	Ring gear z=46	Couronne z=46	Kranz Z=46	Corona z=46		1
	24	75162.2566	Cuscinetto	Bearing	Roulement	Lager	Cojinete		2
	25	713.1.097.1C	Distanziale	Spacer	Entretoise	Distanzstück	Distancial		1
	26	748.1.014.1B	Dado forcella	Fork nut	Ecrou fourche	Gabelmutter	Tuerca horquilla		1
	27	676.2.040.1A	Kit trasmissione posteriore	Final drive kit	Kit transmission secondaire	Kit Sekundärantriebs	Kit transmisión secundaria		1

TAVOLA
DRAWING
TABLE
BILD
TABLA

025

RUOTA POSTERIORE E ANTERIORE | **FRONT AND REAR WHEELS** | **ROUES AVANT ET ARRIERE** | **VORDERRAD UND HINTERRAD** | **RUEDAS DELANTERA Y TRASERA**

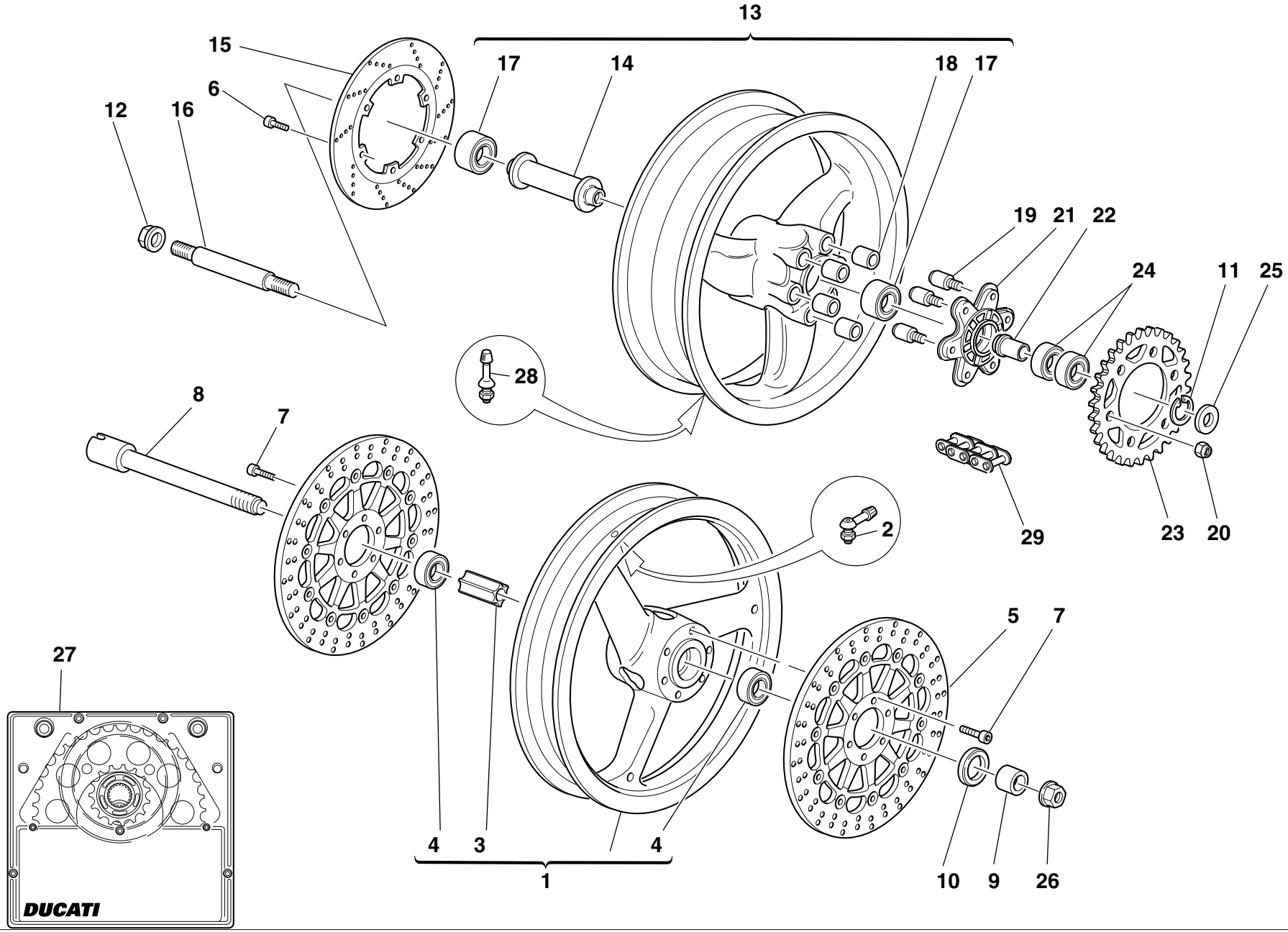

TAVOLA DRAWING TABLE BILD TABLA **025**

RUOTA POSTERIORE E ANTERIORE | **FRONT AND REAR WHEELS** | **ROUES AVANT ET ARRIERE** | **VORDERRAD UND HINTERRAD** | **RUEDAS DELANTERA Y TRASERA**

NOTE NOTES NOTES MARKE NOTAS	POS. NO. N. INDEX POS.	N.CODICE CODE NO. Nr. CODE CODE Nr. N. CODICE	DENOMINAZIONE	DESCRIPTION	DESIGNATION	BEZEICHNUNG	DENOMINACION	VALIDITA' VALIDITY VALIDITE GÜLTIG VALIDEZ	Q.TA' Q.TY Q.TE M.GE C.AD
	28	0803.77.010	Valvola	Valve	Soupape	Ventil	Válvula		1
	29	676.4.032.1A	Catena	Chain	Chaîne	Kette	Cadena		1

TAVOLA
DRAWING
TABLE
BILD
TABLA

026

MANUBRIO E COMANDI | **HANDLEBAR AND CONTROLS** | **GUIDON ET COMANDES** | **LENKER UND STEUERORGANE** | **MANILLAR Y MANDOS**

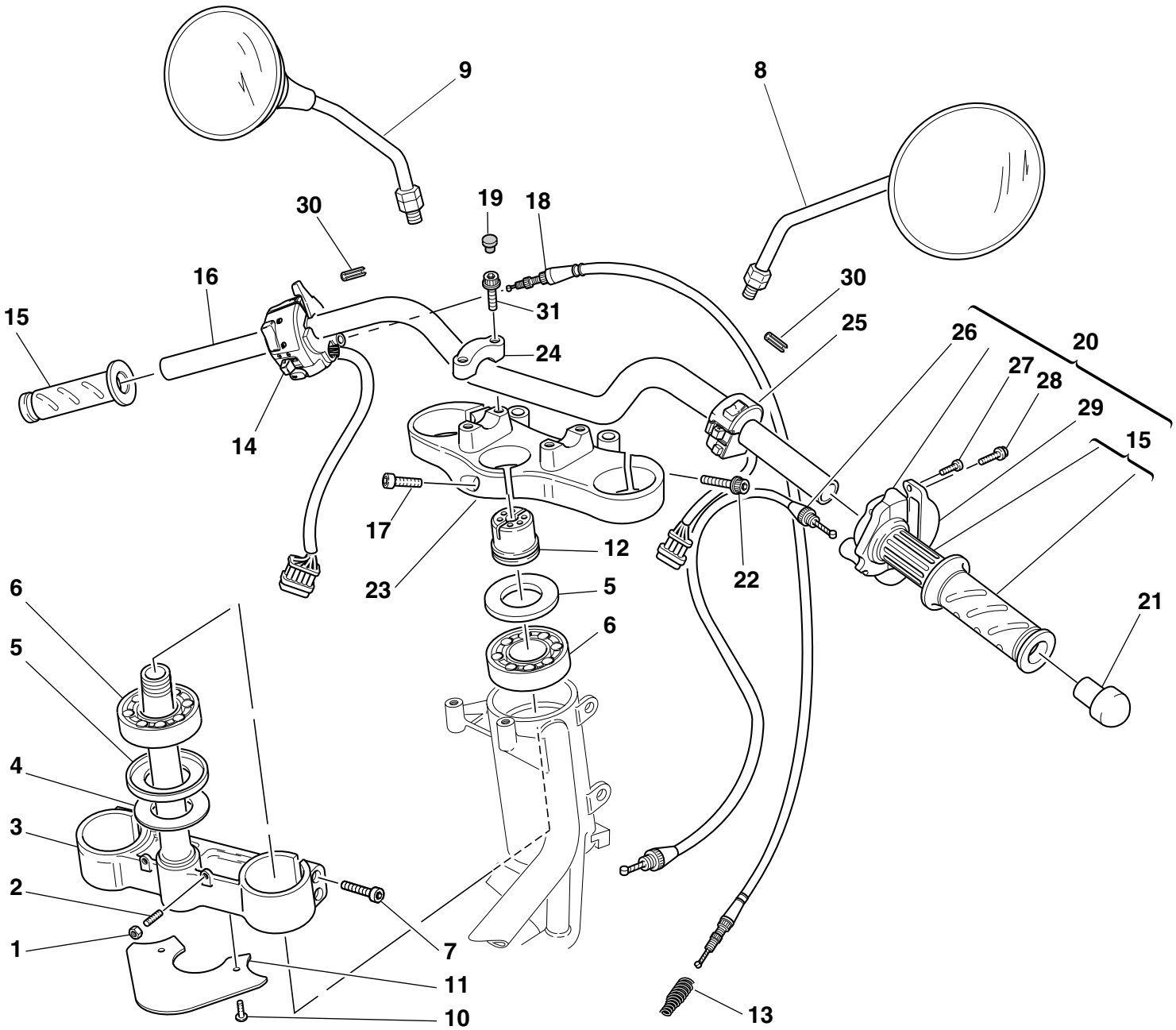

TAVOLA DRAWING TABLE BILD TABLA **026**

MANUBRIO E COMANDI | **HANDLEBAR AND CONTROLS** | **GUIDON ET COMANDES** | **LENKER UND STEUERORGANE** | **MANILLAR Y MANDOS**

NOTE NOTES NOTES MARKE NOTAS	POS. NO. N. INDEX POS.	N.CODICE CODE NO. Nr. CODE CODE Nr. N. CODICE	DENOMINAZIONE	DESCRIPTION	DESIGNATION	BEZEICHNUNG	DENOMINACION	VALIDITA' VALIDITY VALIDITE GÜLTIG VALIDEZ	Q.TA' Q.TY Q.TE M.GE C.AD
	1	417.9.030.8A	Dado	Nut	Ecrou	Mutter	Tuerca		2
	2	779.1.099.1A	Vite speciale	Special screw	Vis spéciale	Spezialschraube	Tornillo especial		2
	3	342.2.015.1C	Base di sterzo	Steering head base	Socle de direction	Gabelkopf	Tija inferior		1
	4	852.1.103.1A	Rosetta	Washer	Rosette	Unterlegscheibe	Arandela		1
	5	930.1.004.1A	Anello di tenuta	Seal ring	Bague d'étanchéité	Dichtring	Anillo de retén		2
	6	702.4.004.1A	Cuscinetto	Bearing	Roulement	Lager	Cojinete		2
	7	60N102557	Vite	Screw	Vis	Schraube	Tornillo		4
	8	523.4.012.1A	Specchio retrovisore Sx.	L.H. rear-view mirror	Rétroviseur gauche	Linker Rückspiegel	Espejo retrovisor Izq.		1
	9	523.4.013.1A	Specchio retrovisore Dx.	R.H. rear-view mirror	Rétroviseur droit	Rechter Rückspiegel	Espejo retrovisor Der.		1
	10	772.5.004.1A	Vite	Screw	Vis	Schraube	Tornillo		2
	11	460.1.076.2A	Paraspruzzi	Mudflap	Bavette garde-boue	Spritzerschutz	Parasalpicaduras		1
	12	703.1.013.1A	Ghiera	Ring nut	Embout	Nutmutter	Tuerca		1
	13	799.1.058.1A	Molla ritorno trasmissione comando starter	Starter control transmission return spring	Ressort de retour transmission commande starter	Feder für Übertragungsrücklauf der Startersteuerung	Muelle retorno transmisión mando starter		1
	14	651.4.011.1A	Commutatore Sx.	L.H. switch	Commutateur gauche	Linker Lenkerschalter	Conmutador Izq.		1
	15	8000.78345	Coppia manopole	Grips pair	Jeu de poignées	Griffpaar	Par puños		1
	16	360.1.035.1A	Manubrio	Handlebar	Guidon	Lenker	Manillar		1
	17	70700.8N01	Vite	Screw	Vis	Schraube	Tornillo		1
	18	657.1.015.1A	Cavo flessibile	Flexible cable	Câble flexible	Schlauch	Cable flexible		1
	19	0659.37.040	Tappo	Cap	Bouchon	Verschluß	Tapón		2
	20	654.2.003.1A	Comando gas	Throttle control	Contrôle gaz	Gassteuerung	Mando acelerador		1
	21	872.1.028.1A	Tappo	Cap	Bouchon	Verschluß	Tapón		2
	22	771.5.725.2B	Vite	Screw	Vis	Schraube	Tornillo		4
	23	341.1.030.1C	Testa di sterzo	Steering head	Tête de direction	Gabelkopf	Tija superior		1
	24	360.1.033.1B	Cavallotto	Bracket	Cavalier	Bügelbolzen	Perno de U		2
	25	650.4.008.1A	Commutatore Dx.	R.H. switch	Commutateur droit	Rechter Lenkerschalter	Conmutador Der.		1
	26	656.1.036.1A	Trasmissione comando gas	Throttle control transmission	Câble commande gaz	Gassteuerungsantrieb	Cable mando acelerador		1

TAVOLA
DRAWING
TABLE
BILD
TABLA

026

MANUBRIO E COMANDI | **HANDLEBAR AND CONTROLS** | **GUIDON ET COMANDES** | **LENKER UND STEUERORGANE** | **MANILLAR Y MANDOS**

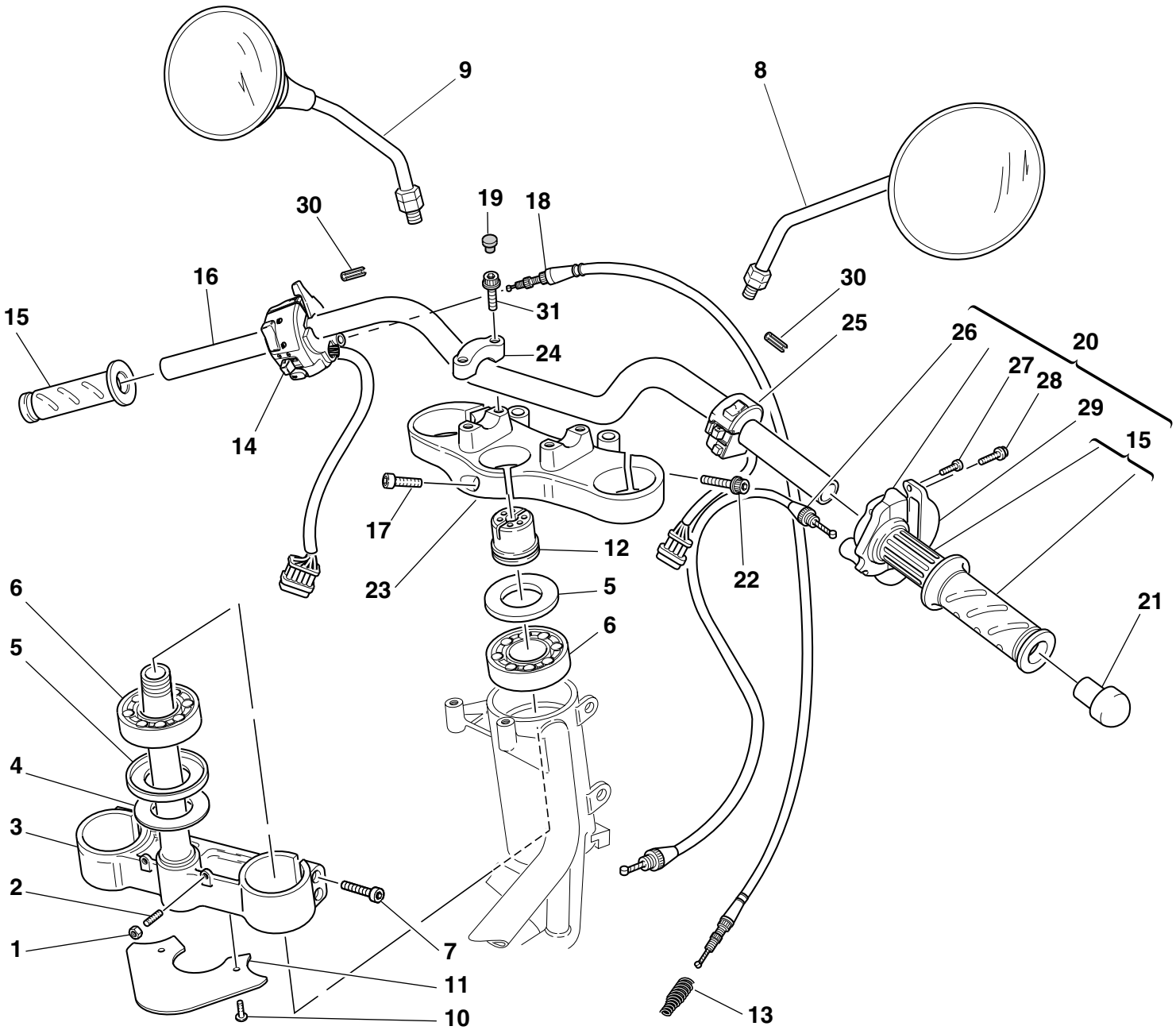

TAVOLA DRAWING TABLE BILD TABLA **026**

MANUBRIO E COMANDI | **HANDLEBAR AND CONTROLS** | **GUIDON ET COMANDES** | **LENKER UND STEUERORGANE** | **MANILLAR Y MANDOS**

NOTE NOTES NOTES MARKE NOTAS	POS. NO. N. INDEX POS.	N.CODICE CODE NO. Nr. CODE CODE Nr. N. CODICE	DENOMINAZIONE	DESCRIPTION	DESIGNATION	BEZEICHNUNG	DENOMINACION	VALIDITA' VALIDITY VALIDITE GÜLTIG VALIDEZ	Q.TA' Q.TY Q.TE M.GE C.AD
	27	8000.66774	Vite	Screw	Vis	Schraube	Tornillo		2
	28	772.5.023.1A	Vite	Screw	Vis	Schraube	Tornillo		2
	29	658.4.002.1B	Coperchio	Cover	Couvercle	Deckel	Tapa		1
	30	861.5.003.1A	Spina elastica	Spring pin	Goupille élastique	Spannstift	Pasador elástico		2
	31	779.5.012.1A	Vite	Screw	Vis	Schraube	Tornillo		4

TAVOLA
DRAWING
TABLE
BILD
TABLA

027

COMANDO FRIZIONE **CLUTCH CONTROL** **COMMANDE EMBRAYAGE** **KUPPLUNGSSTEUERUNG** **ACCINAMENTO EMBRAGUE**

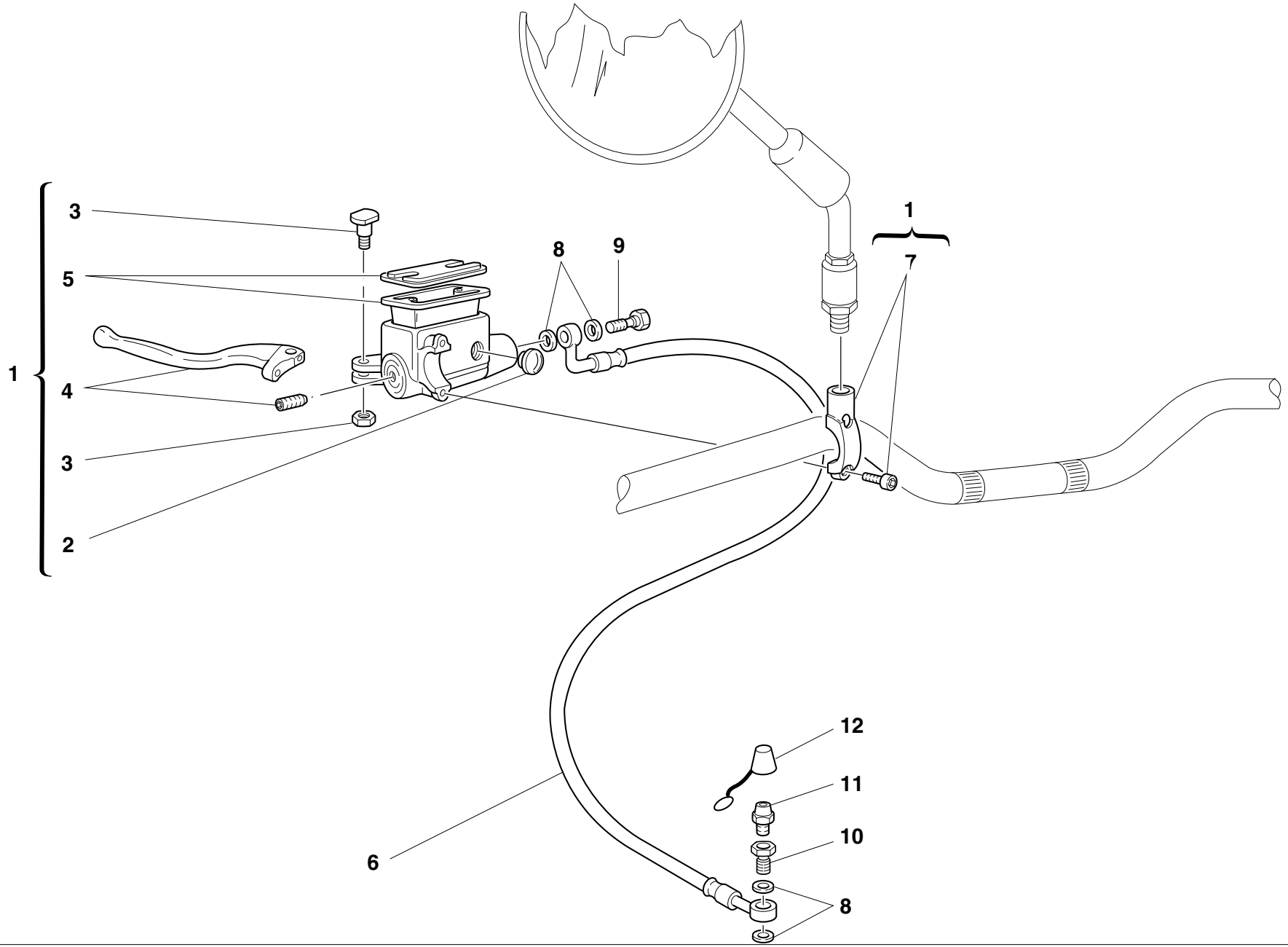

TAVOLA DRAWING TABLE BILD TABLA **027**

COMANDO FRIZIONE — CLUTCH CONTROL — COMMANDE EMBRAYAGE — KUPPLUNGSSTEUERUNG — ACCINAMENTO EMBRAGUE

NOTE NOTES NOTES MARKE NOTAS	POS. NO. N. INDEX POS.	N.CODICE CODE NO. Nr. CODE CODE Nr. N. CODICE	DENOMINAZIONE	DESCRIPTION	DESIGNATION	BEZEICHNUNG	DENOMINACION	VALIDITA' VALIDITY VALIDITE GÜLTIG VALIDEZ	Q.TA' Q.TY Q.TE M.GE C.AD
	1	630.4.003.1A	Pompa comando frizione	Clutch drive pump	Pompe commande embrayage	Kupplungssteuerungspumpe	Bomba mando embrague		1
	2	626.4.003.1A	Ricambio oblò	Spare inspection window	Kit hublot	Ersatzteil Schauauge	Recambio portilla		1
	3	0000.46664	Ricambio perno leva	Spare lever pin	Kit pour pivot levier	Ersatzteil Hebelbolzen	Recambio perno leva		1
	4	626.1.002.1A	Leva con grano	Lever with dowel	Levier avec vis sans tête	Hebel mit Stift	Leva con clavija		1
	5	0000.46665	Ricambio tappo	Spare cap	Kit bouchon	Ersatzteil Verschluß	Recambio tapón		1
	6	632.1.009.2L	Tubo comando frizione (TRECCIA METALLICA)	Clutch control pipe (METAL PLAITED)	Tube commande embrayage (TRESSE METALLIQUE)	Kupplungssteuerungsleitung (DRAHTGEFLECHT)	Tubo mando embrague (TREZA METALICA)		1
	7	8000.47420	Ricambio cavallotto	Spare bracket	Kit cavalier	Ersatzteil Bock	Recambio fijación		1
	8	420.2.001.0A	Guarnizione sp.1	Gasket th.1	Garniture èp.1	Dichtung stàrke 1	Junta esp.1		4
	9	779.1.058.2A	Vite speciale	Special screw	Vis spéciale	Spezialschraube	Tornillo especial		1
	10	779.1.082.2A	Bocchettone	Filler	Goulotte	Stutzen	Boca		1
	11	0000.33552	Spurgo	Bleed	Vidange	Ablaß	Purga		1
	12	612.4.005.1A	Parapolvere	Dust seal	Protection anti-poussières	Staubschutz	Guardapolvo		1

TAVOLA
DRAWING
TABLE
BILD
TABLA

028

FRENO ANTERIORE **FRONT BRAKE** **FREIN AVANT** **VORD BREMSE** **FRENO DELANTERO**

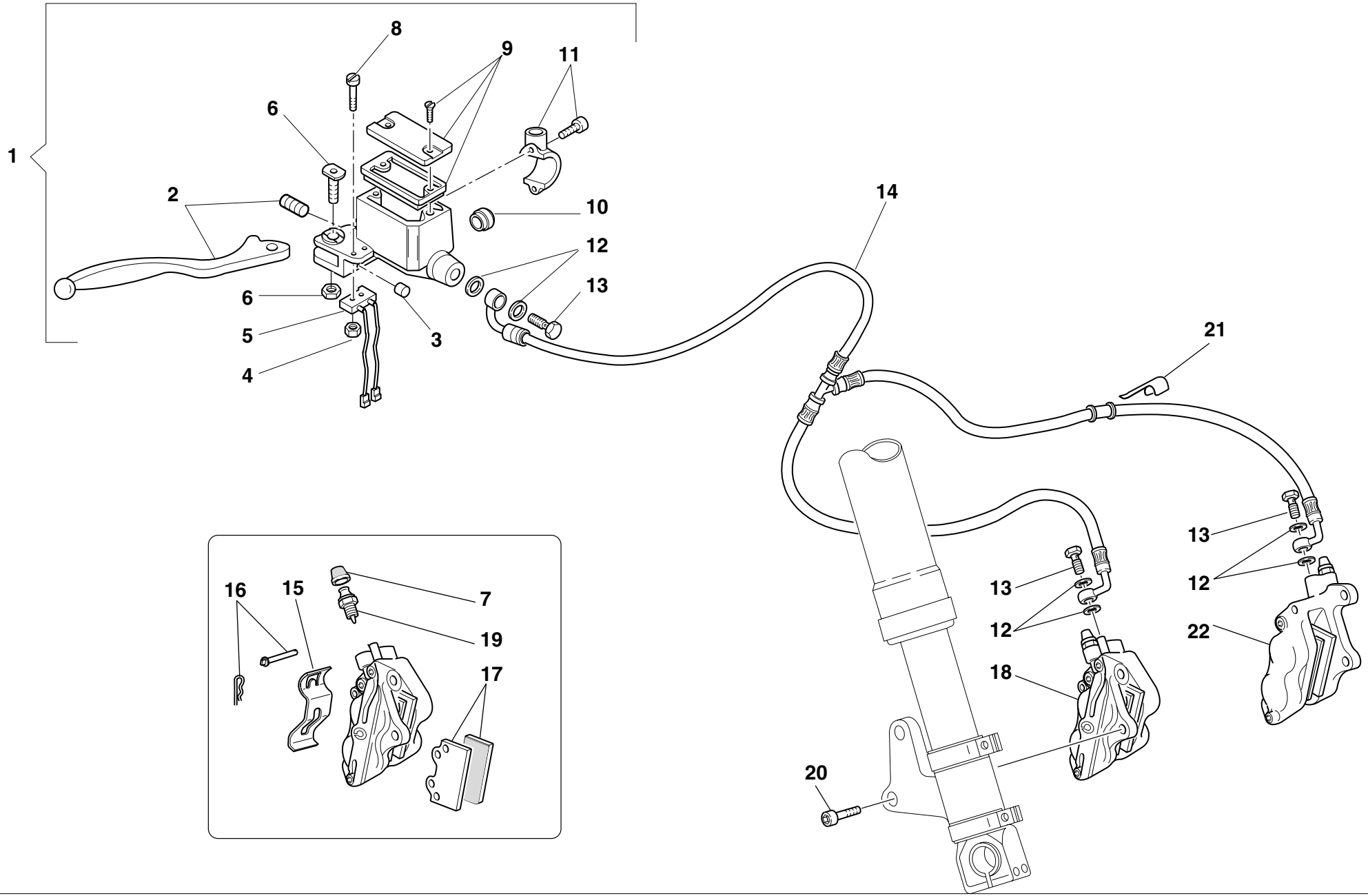

TAVOLA DRAWING TABLE BILD TABLA **028**

FRENO ANTERIORE **FRONT BRAKE** **FREIN AVANT** **VORD BREMSE** **FRENO DELANTERO**

NOTE NOTES NOTES MARKE NOTAS	POS. NO. N. INDEX POS.	N.CODICE CODE NO. Nr. CODE CODE Nr. N. CODICE	DENOMINAZIONE	DESCRIPTION	DESIGNATION	BEZEICHNUNG	DENOMINACION	VALIDITA' VALIDITY VALIDITE GÜLTIG VALIDEZ	Q.TA' Q.TY Q.TE M.GE C.AD
	1	624.4.005.1A	Pompa freno anteriore	Front brake pump	Pompe frein AV.	Pumpe für Vorderradbremse	Bomba freno delantero		1
	2	626.1.002.1A	Leva con grano	Lever with dowel	Levier avec vis sans tête	Hebel mit Stift	Leva con clavija		1
	3	195.4.002.1A	Tampone in gomma	Rubber pad	Tampon en caoutchouc	Gummistopfen	Apoyo de goma		1
	4	72465.0214	Dado	Nut	Ecrou	Mutter	Tuerca		2
	5	539.4.004.1B	Microinterruttore	Microswitch	Micro-interrupteur	Mikroschalter	Microinterruptor		1
	6	0000.46664	Ricambio perno leva	Spare lever pin	Kit pour pivot levier	Ersatzteil Hebelbolzen	Recambio perno leva		1
	7	612.4.005.1A	Parapolvere	Dust seal	Protection anti-poussières	Staubschutz	Guardapolvo		1
	8	776.5.307.2A	Vite	Screw	Vis	Schraube	Tornillo		2
	9	0000.46665	Ricambio tappo	Spare cap	Kit bouchon	Ersatzteil Verschluß	Recambio tapón		1
	10	626.4.003.1A	Ricambio oblò	Spare inspection window	Kit hublot	Ersatzteil Schauauge	Recambio portilla		1
	11	8000.47420	Ricambio cavallotto	Spare bracket	Kit cavalier	Ersatzteil Bock	Recambio fijación		1
	12	420.2.001.0A	Guarnizione sp.1	Gasket th.1	Garniture èp.1	Dichtung stàrke 1	Junta esp.1		6
	13	779.1.058.2A	Vite speciale	Special screw	Vis spéciale	Spezialschraube	Tornillo especial		3
	14	618.4.039.1A	Tubo pompa pinze (TRECCIA METALLICA)	Caliper pump pipe (METAL PLAITED)	Tube pompe pinces (TRESSE METALLIQUE)	Bremspumpenleitung (DRAHTGEFLECHT)	Tubo bomba pinzas (TRENZA METALICA)		1
	15	612.4.017.1A	Molla	Spring	Ressort	Feder	Muelle		1
	16	612.4.014.1A	Ricambio perni e molletta	Spare pins and spring	Kit goujons et ressort	Ersatzteile Bolzen mit Feder	Recambios pernos y resorte		2
	17	613.4.020.1A	Coppia pastiglie	Pads pair	Paire de plaquettes	Paar Bremsbeläge	Par pastillas		1
	18	610.4.012.2B	Pinza freno destra	R.H. brake caliper	Pince frein droit	Rechte Bremszange	Pinza freno derecha		1
	19	631.4.004.1A	Ricambio spurgo	Spare bleed union	Kit vidange	Ersatzteil Ablaß	Recambio purga		1
	20	771.5.431.2B	Vite	Screw	Vis	Schraube	Tornillo		4
	21	829.1.141.1B	Passacavo	Fairlead	Passe-câble	Kabeldurchführung	Pasa-cable		2
	22	610.4.011.2B	Pinza freno sinistra	L.H. brake caliper	Pince frein gauche	Linke Bremszange	Pinza freno izquierda		1

TAVOLA
DRAWING
TABLE
BILD
TABLA

029

FRENO POSTERIORE **REAR BRAKE** **FREIN ARRIERE** **HINTERBREMSE** **FRENO TRASERO**

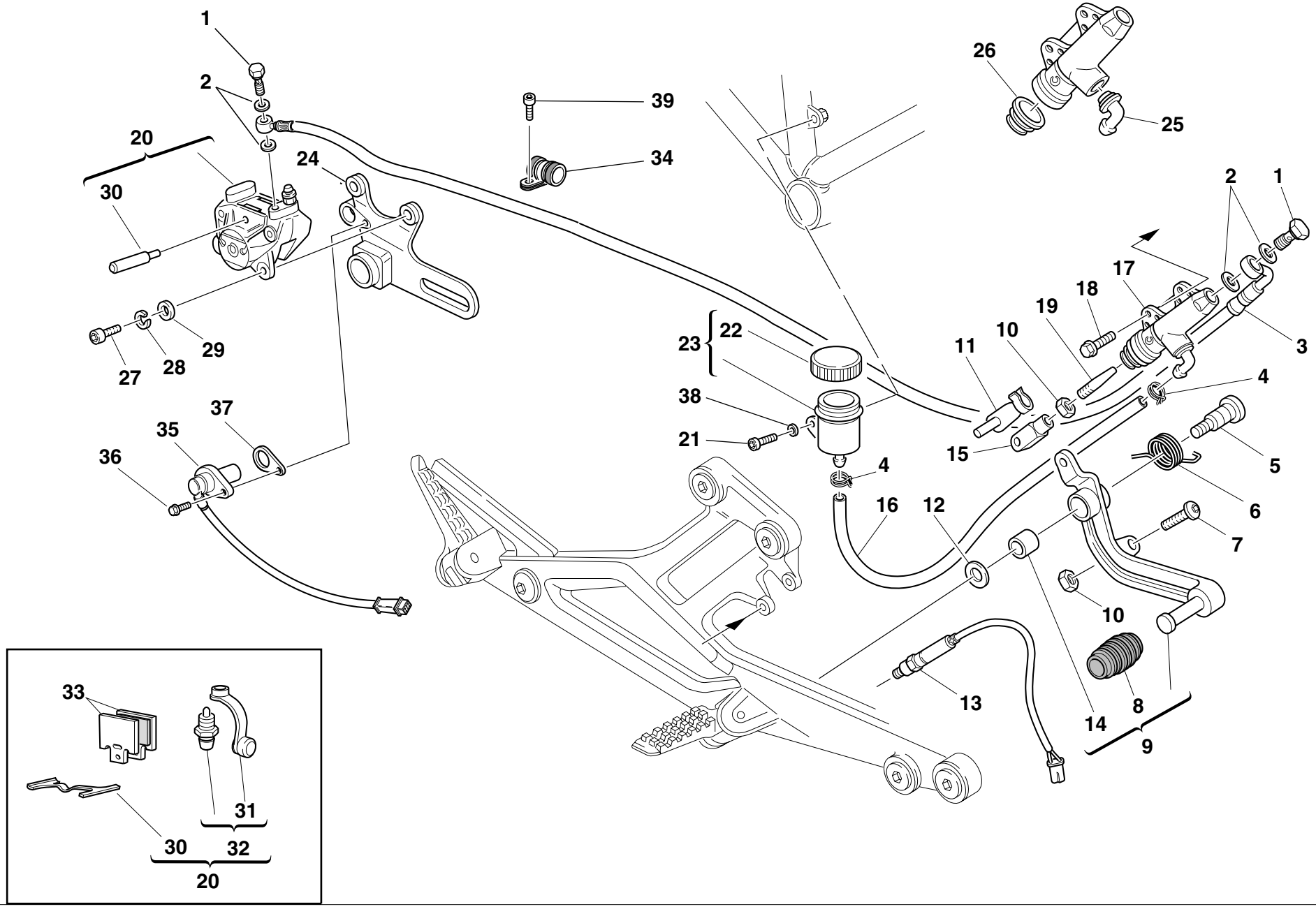

TAVOLA DRAWING TABLE BILD TABLA **029**

FRENO POSTERIORE **REAR BRAKE** **FREIN ARRIERE** **HINTERBREMSE** **FRENO TRASERO**

NOTE NOTES NOTES MARKE NOTAS	POS. NO. N. INDEX POS.	N.CODICE CODE NO. Nr. CODE CODE Nr. N. CODICE	DENOMINAZIONE	DESCRIPTION	DESIGNATION	BEZEICHNUNG	DENOMINACION	VALIDITA' VALIDITY VALIDITE GÜLTIG VALIDEZ	Q.TA' Q.TY Q.TE M.GE C.AD
	1	779.1.058.1A	Vite speciale	Special screw	Vis spéciale	Spezialschraube	Tornillo especial		2
	2	420.2.001.0A	Guarnizione sp.1	Gasket th.1	Garniture èp.1	Dichtung stàrke 1	Junta esp.1		4
	3	619.4.018.1A	Tubo freno posteriore	Rear brake line	Tube frein AR.	Hintere Bremsleitung	Tubo freno trasero		1
	4	741.4.043.1A	Fascetta	Clamp	Collier	Schelle	Abrazadera		2
	5	80A0.53548	Perno	Pin	Pivot	Zapfen	Perno		1
	6	799.1.044.1A	Molla	Spring	Ressort	Feder	Muelle		1
	7	779.1.054.1AA	Vite speciale	Special screw	Vis spéciale	Spezialschraube	Tornillo especial		1
	8	765.1.001.1A	Gommino	Rubber pad	Joint en caoutchouc	Gummistück	Junta de goma		1
	9	457.2.007.1A	Leva comando freno	Brake control lever	Levier de commande frein	Bremshebel	Leva mando freno		1
	10	417.9.030.6A	Dado	Nut	Ecrou	Mutter	Tuerca		2
	11	850.1.005.1A	Molletta	Spring	Ressort	Feder	Pasador		1
	12	0000.59485	Rosetta	Washer	Rosette	Unterlegscheibe	Arandela		1
	13	539.4.003.1B	Interruttore	Switch	Interrupteur	Schalter	Interruptor		1
	14	8000.59056	Boccola	Bush	Douille	Buchse	Casquillo		1
	15	184.1.001.1A	Forcella	Fork	Fourche	Gabel	Horquilla		1
	16	877.1.071.1A	Tubo	Tube	Tube	Rohr	Tubo		1
	17	625.4.005.1AB	Pompa freno posteriore	Rear brake pump	Pompe frein AR.	Pumpe für Hinterradbremse	Bomba freno trasero		1
	18	772.5.023.1A	Vite	Screw	Vis	Schraube	Tornillo		2
	19	8000.62586	Astina di registro	Adjuster rod	Tige de réglage	Einstellstift	Varilla de regulación		1
	20	611.4.002.4A	Pinza freno posteriore	Rear brake caliper	Pince frein AR.	Hintere Bremszange	Pinza freno trasero		1
	21	779.5.031.1A	Vite	Screw	Vis	Schraube	Tornillo		1
	22	893.4.005.1A	Tappo	Cap	Bouchon	Verschluß	Tapón		1
	23	585.4.001.1A	Serbatoio olio completo	Complete oil tank	Réservoir d'huile complet	Kompletter Öltank	Depósito aceite completo		1
	24	825.1.030.1A	Piastra portapinza	Caliper holder plate	Plaque porte-pince	Bremszangenplatte	Lámina porta-pinza		1
	25	631.4.008.1A	Ricambio raccordo	Spare union	Raccord de rechange	Ersatzteil Anschluß	Recambio empalme		1
	26	612.4.008.1A	Parapolvere	Dust seal	Protection anti-poussières	Staubschutz	Guardapolvo		1
	27	771.5.124.2B	Vite	Screw	Vis	Schraube	Tornillo		2

TAVOLA
DRAWING
TABLE
BILD
TABLA

029

FRENO POSTERIORE **REAR BRAKE** **FREIN ARRIERE** **HINTERBREMSE** **FRENO TRASERO**

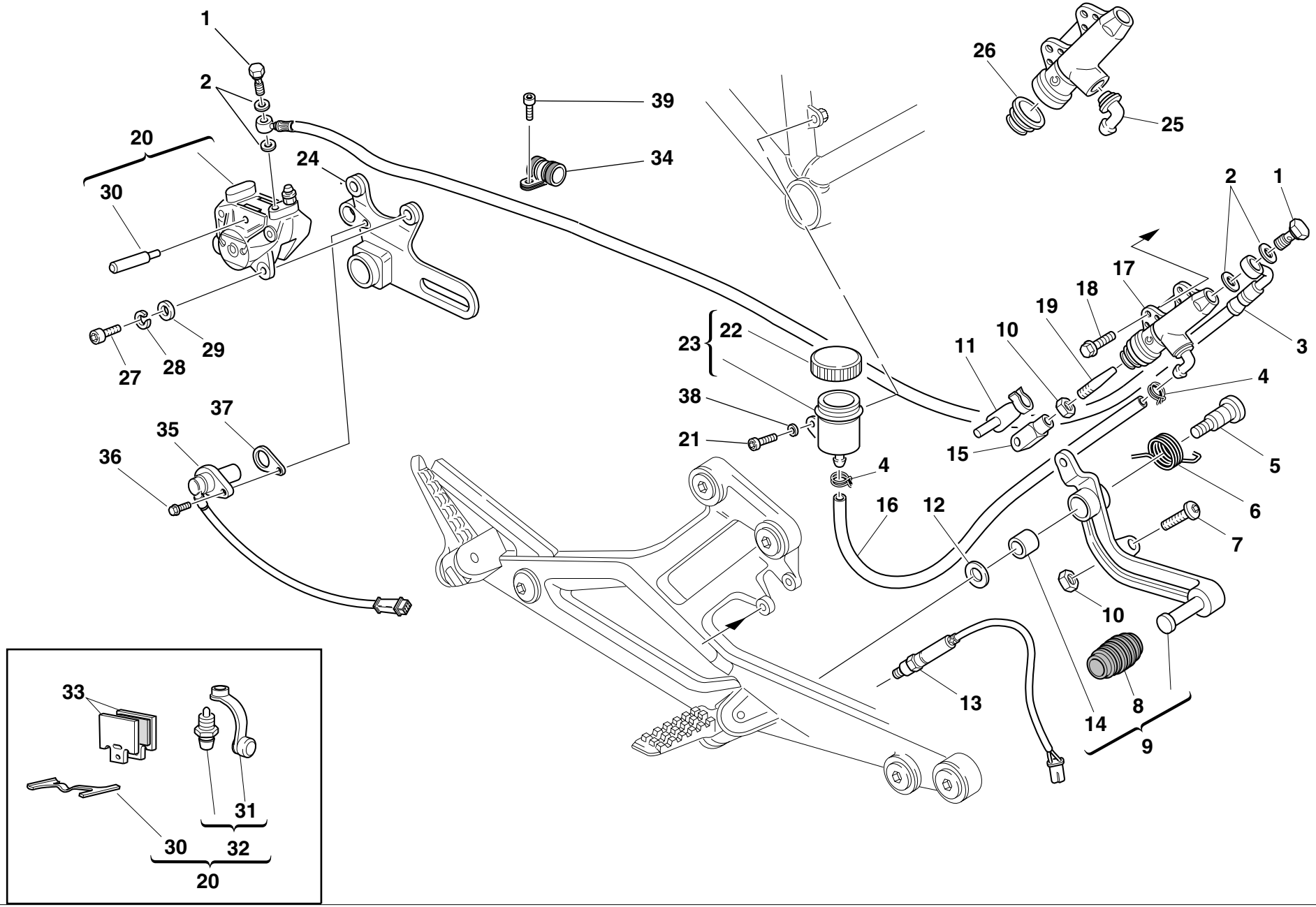

TAVOLA DRAWING TABLE BILD TABLA **029**

FRENO POSTERIORE **REAR BRAKE** **FREIN ARRIERE** **HINTERBREMSE** **FRENO TRASERO**

NOTE NOTES NOTES MARKE NOTAS	POS. NO. N. INDEX POS.	N.CODICE CODE NO. Nr. CODE CODE Nr. N. CODICE	DENOMINAZIONE	DESCRIPTION	DESIGNATION	BEZEICHNUNG	DENOMINACION	VALIDITA' VALIDITY VALIDITE GÜLTIG VALIDEZ	Q.TA' Q.TY Q.TE M.GE C.AD
	28	734008N01	Rosetta elastica	Spring washer	Rosette élastique	Federscheibe	Arandela de presión		2
	29	0670.80.010	Rosetta	Washer	Rosette	Unterlegscheibe	Arandela		2
	30	0000.48744	Ricambio perni e molletta	Spare pins and spring	Kit goujons et ressort	Ersatzteile Bolzen mit Feder	Recambios pernos y resorte		1
	31	612.4.008.1A	Parapolvere	Dust seal	Protection anti-poussières	Staubschutz	Guardapolvo		1
	32	0000.39727	Ricambio spurgo	Spare bleed union	Kit vidange	Ersatzteil Ablaß	Recambio purga		1
	33	613.4.031.1A	Coppia pastiglie	Pads pair	Paire de plaquettes	Paar Bremsbeläge	Par pastillas		1
	34	741.4.062.1A	Graffetta	Clip	Agrafe	Kralle	Grapa		1
	35	552.4.037.1A	Sensore	Sensor	Capteur	Sensor	Sensor		1
	36	771.5.066.2B	Vite	Screw	Vis	Schraube	Tornillo		1
	37	713.1.192.1A	Distanziale	Spacer	Entretoise	Distanzstück	Distancial		1
	38	734406N01	Rosetta	Washer	Rosette	Unterlegscheibe	Arandela		1
	39	8A00.67997	Vite	Screw	Vis	Schraube	Tornillo		1

TAVOLA
DRAWING
TABLE
BILD
TABLA

030

TELAIO **FRAME** **CADRE** **RAHMEN** **CHASIS**

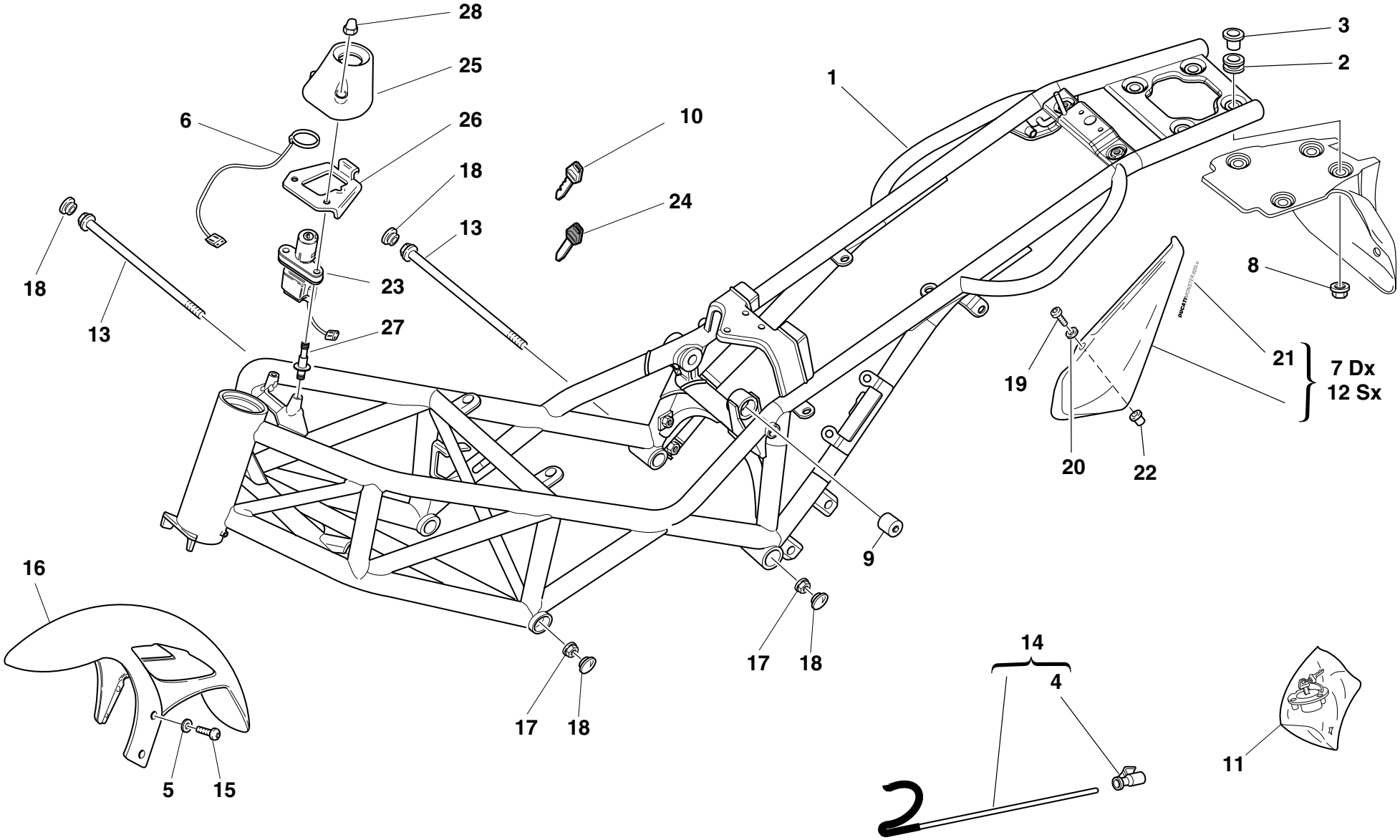

TAVOLA DRAWING TABLE BILD TABLA **030**

TELAIO **FRAME** **CADRE** **RAHMEN** **CHASIS**

NOTE NOTES NOTES MARKE NOTAS	POS. NO. N. INDEX POS.	N.CODICE CODE NO. Nr. CODE CODE Nr. N. CODICE	DENOMINAZIONE	DESCRIPTION	DESIGNATION	BEZEICHNUNG	DENOMINACION	VALIDITA' VALIDITY VALIDITE GÜLTIG VALIDEZ	Q.TA' Q.TY Q.TE M.GE C.AD
	1	470.1.056.1AA	Telaio	Frame	Cadre	Rahmen	Chasis		1
	2	764.1.029.1A	Gommino	Rubber pad	Joint en caoutchouc	Gummistück	Junta de goma		4
	3	0000.44099	Distanziale	Spacer	Entretoise	Distanzstück	Distancial		4
	4	764.1.015.1B	Gommino	Rubber pad	Joint en caoutchouc	Gummistück	Junta de goma		1
	5	856.1.042.1A	Rosetta nylon	Nylon washer	Rosette en nylon	Nylon-Unterlegscheibe	Arandela nylon		4
	6	518.4.004.1B	Antenna	Antenna	Antenne	Antenne	Antena		1
	7	482.1.042.1AA	Fianchetto Dx.	R.H. body panel	Panneau latéral droit	Rechte Seitenabdeckung	Lateral Der.		1
	8	729906FN1	Dado	Nut	Ecrou	Mutter	Tuerca		4
	9	750.1.060.1A	Dado	Nut	Ecrou	Mutter	Tuerca		1
	10	598.4.018.1A	Chiave senza Transponder	Wrench without Transponder	Clè sans Transponder	Schlussel ohne Transponder	Llave sin Transponder		1
	11	598.2.030.1A	Kit serrature	Locks kit	Gr. serrure	Schloßset	Kit cerraduras		1
	12	482.1.043.1AA	Fianchetto Sx.	L.H. body panel	Panneau latéral gauche	Linkes Seitenabdeckung	Lateral Izq.		1
	13	779.1.213.1A	Vite	Screw	Vis	Schraube	Tornillo		2
	14	117.2.049.1A	Astina	Rod	Tige	Stab	Varilla		1
	15	772.5.023.1A	Vite	Screw	Vis	Schraube	Tornillo		4
	16	564.1.029.1BA	Parafango anteriore (ROSSO)	Front mudguard (RED)	Garde-boue AV. (ROUGE)	Vorderes Schutzblech (ROT)	Guardabarros delantero (ROJO)		1
	16	564.1.029.1BB	Parafango anteriore (NERO)	Front mudguard (BLACK)	Garde-boue AV. (NOIR)	Vorderes Schutzblech (SCHWARZ)	Guardabarros delantero (NEGRO)		1
	16	564.1.029.1BC	Parafango anteriore (GIALLO)	Front mudguard (YELLOW)	Garde-boue AV. (JAUNE)	Vorderes Schutzblech (GELB)	Guardabarros delantero (AMARILLO)		1
	16	564.1.029.1BD	Parafango anteriore (ARGENTO)	Front mudguard (SILVER)	Garde-boue AV. (ARGENT)	Vorderes Schutzblech (SILBER)	Guardabarros delantero (PLATA)		1
	16	564.1.029.1BE	Parafango anteriore (BLU)	Front mudguard (BLUE)	Garde-boue AV. (BLEU)	Vorderes Schutzblech (BLAU)	Guardabarros delantero (AZUL)		1
	16	564.1.029.1BH	Parafango anteriore (NERO METALLIC)	Front mudguard (BLACK METALLIC)	Garde-boue AV. (NOIR METALLIC)	Vorderes Schutzblech (SCHWARZ METALLIC)	Guardabarros delantero (NEGRO METALLIC)		1
	16	564.1.029.1BL	Parafango anteriore (BLU NOTTE METALLIC)	Front mudguard (NIGHT METALLIC BLUE)	Garde-boue AV. (BLEU NUIT METALLIC)	Vorderes Schutzblech (NACHT METALLIC BLAU)	Guardabarros delantero (AZUL NOCHE METALLIC)		1
	17	748.4.002.1A	Dado	Nut	Ecrou	Mutter	Tuerca		1
	18	872.1.026.1A	Tappo	Cap	Bouchon	Verschluß	Tapón		4

TAVOLA
DRAWING
TABLE
BILD
TABLA

030

TELAIO **FRAME** **CADRE** **RAHMEN** **CHASIS**

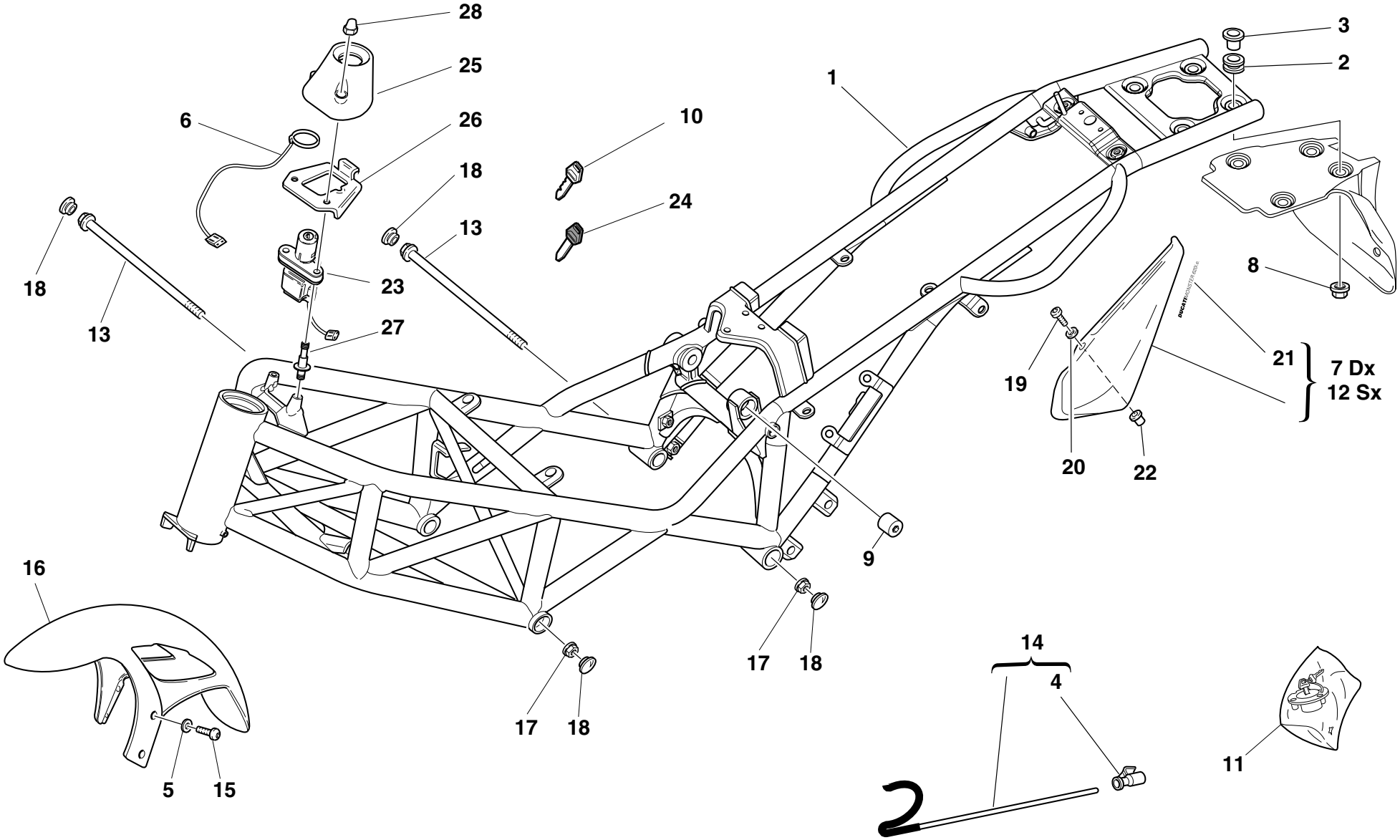

TAVOLA DRAWING TABLE BILD TABLA **030**

TELAIO **FRAME** **CADRE** **RAHMEN** **CHASIS**

NOTE NOTES NOTES MARKE NOTAS	POS. NO. N. INDEX POS.	N.CODICE CODE NO. Nr. CODE CODE Nr. N. CODICE	DENOMINAZIONE	DESCRIPTION	DESIGNATION	BEZEICHNUNG	DENOMINACION	VALIDITA' VALIDITY VALIDITE GÜLTIG VALIDEZ	Q.TA' Q.TY Q.TE M.GE C.AD
	19	775.1.002.1A	Vite	Screw	Vis	Schraube	Tornillo		4
	20	0000.63161	Rosetta	Washer	Rosette	Unterlegscheibe	Arandela		4
	21	436.1.114.1A	Decalcomania "DUCATI MONSTER 620i.e."	Sticker "DUCATI MONSTER 620i.e."	Dècalcomanie "DUCATI MONSTER 620i.e."	Aufkleber "DUCATI MONSTER 620i.e."	Adhesivo "DUCATI MONSTER 620i.e."		2
	22	0000.63150	Inserto	Insert	Insert	Einsatz	Inserto		4
	23	652.4.006.1A	Interruttore a chiave	Key-operated switch	Commutateur à clé	Schlüsselschalter	Interruptor de llave		1
	24	598.4.016.1A	Chiave con Transponder	Wrench with Transponder	Clè avec Transponder	Schlussel mit Transponder	Llave con Transponder		1
	25	246.1.060.2A	Coperchio	Cover	Couvercle	Deckel	Tapa		1
	26	827.1.211.1A	Piastra	Plate	Plaque	Platte	Soporte		1
	27	779.1.221.1A	Vite speciale	Special screw	Vis spéciale	Spezialschraube	Tornillo especial		2
	28	749.4.002.1A	Dado	Nut	Ecrou	Mutter	Tuerca		2

TAVOLA
DRAWING
TABLE
BILD
TABLA

031

LEVA CAMBIO - PEDANE

GEARCHANGE LEVER - FOOT REST

COMMANDE DE VITESSE - REPOSE PIEDS

GANGSHALTUNG - FUSSBRETT

PALANCA DEL CAMBIO - PEDALES

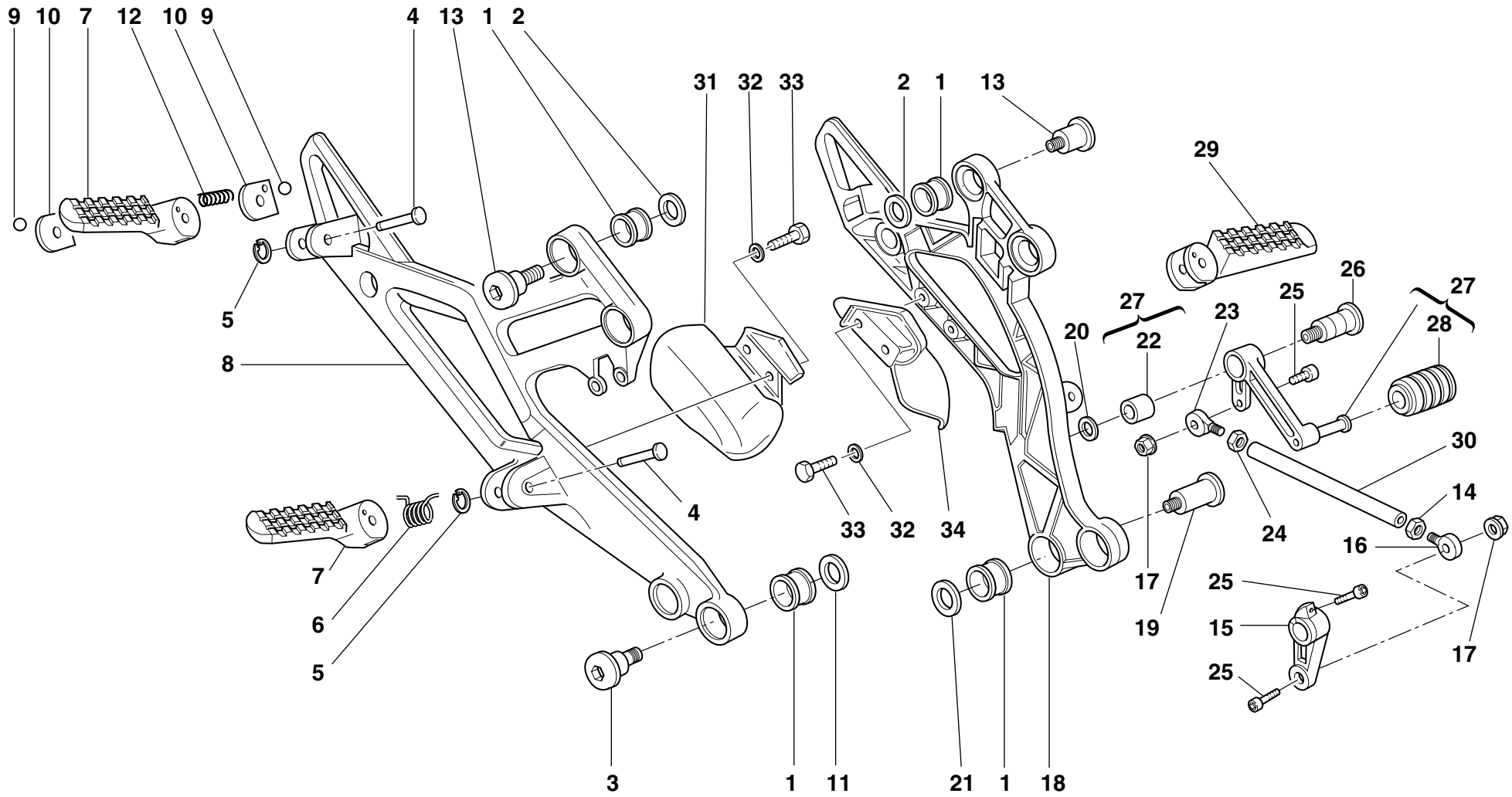

TAVOLA DRAWING TABLE BILD TABLA **031**

LEVA CAMBIO - PEDANE | **GEARCHANGE LEVER - FOOT REST** | **COMMANDE DE VITESSE - REPOSE PIEDS** | **GANGSHALTUNG - FUSSBRETT** | **PALANCA DEL CAMBIO - PEDALES**

NOTE NOTES NOTES MARKE NOTAS	POS. NO. N. INDEX POS.	N.CODICE CODE NO. Nr. CODE CODE Nr. N. CODICE	DENOMINAZIONE	DESCRIPTION	DESIGNATION	BEZEICHNUNG	DENOMINACION	VALIDITA' VALIDITY VALIDITE GÜLTIG VALIDEZ	Q.TA' Q.TY Q.TE M.GE C.AD
	1	8000.60683	Antivibrante	Vibration damper	Antivibration	Schwingungsdämpfer	Anti-vibración		8
	2	852.1.065.1A	Rosetta	Washer	Rosette	Unterlegscheibe	Arandela		4
	3	779.1.206.1A	Vite	Screw	Vis	Schraube	Tornillo		2
	4	821.1.090.1A	Perno	Pin	Pivot	Zapfen	Perno		4
	5	0170.91.730	Anello	Ring	Bague	Ring	Anillo		4
	6	8000.60700	Molla	Spring	Ressort	Feder	Muelle		2
	7	8000.62562	Pedana Dx. completa	R.H. foot-rest	Repose-pieds D.	R. Fussraste	Estribera derecha compl.		2
	8	824.1.024.1AB	Piastra portapedana Dx.	R.H. foot peg holder plate	Plaque porte-repose-pied droite	Platte für Fußrastenhalter rechts	Soporte estribera Der.		1
	9	847.4.002.1A	Sfera	Ball	Bille	Kugel	Esfera		2
	10	827.1.161.1A	Piastrino	Plate	Plaquette	Plättchen	Lámina		2
	11	852.1.099.1A	Rosetta	Washer	Rosette	Unterlegscheibe	Arandela		3
	12	8000.62655	Molla	Spring	Ressort	Feder	Muelle		2
	13	779.1.204.1A	Vite	Screw	Vis	Schraube	Tornillo		4
	14	417.9.030.6A	Dado	Nut	Ecrou	Mutter	Tuerca		1
	15	0370.69.020	Levetta comando cambio	Gearchange control lever	Levier de commande vitesses	Schalthebelchen	Leva mando cambio		1
	16	76401.0002	Snodo sferico	Ball joint	Joint à rotule	Kugelgelenk	Articulación esférica		1
	17	763106N01	Dado el-stop	El-stop nut	Ecrou el-stop	Mutter El-Stop	Tuerca el-stop		2
	18	824.1.023.1AB	Piastra portapedana Sx.	L.H. foot peg holder plate	Plaque porte-repose-pied G.	Platte für Fußrastenhalter links	Soporte estribera Izq.		1
	19	779.1.205.1A	Vite	Screw	Vis	Schraube	Tornillo		2
	20	0000.59485	Rosetta	Washer	Rosette	Unterlegscheibe	Arandela		1
	21	716.1.056.1A	Distanziale	Spacer	Entretoise	Distanzstück	Distancial		1
	22	8000.59056	Boccola	Bush	Douille	Buchse	Casquillo		1
	23	76401.0003	Snodo sferico	Ball joint	Joint à rotule	Kugelgelenk	Articulación esférica		1
	24	747.5.001.1A	Dado Sx.	L.H. nut	Ecrou gauche	Linke Mutter	Tuerca Izq.		1
	25	779.5.011.1A	Vite	Screw	Vis	Schraube	Tornillo		1
	26	80A0.53548	Perno	Pin	Pivot	Zapfen	Perno		1
	27	456.2.009.1A	Leva comando cambio	Gearchange lever	Levier de commande vitesses	Schalthebel	Leva mando cambio		1

TAVOLA
DRAWING
TABLE
BILD
TABLA

031

LEVA CAMBIO - PEDANE

GEARCHANGE LEVER - FOOT REST

COMMANDE DE VITESSE - REPOSE PIEDS

GANGSHALTUNG - FUSSBRETT

PALANCA DEL CAMBIO - PEDALES

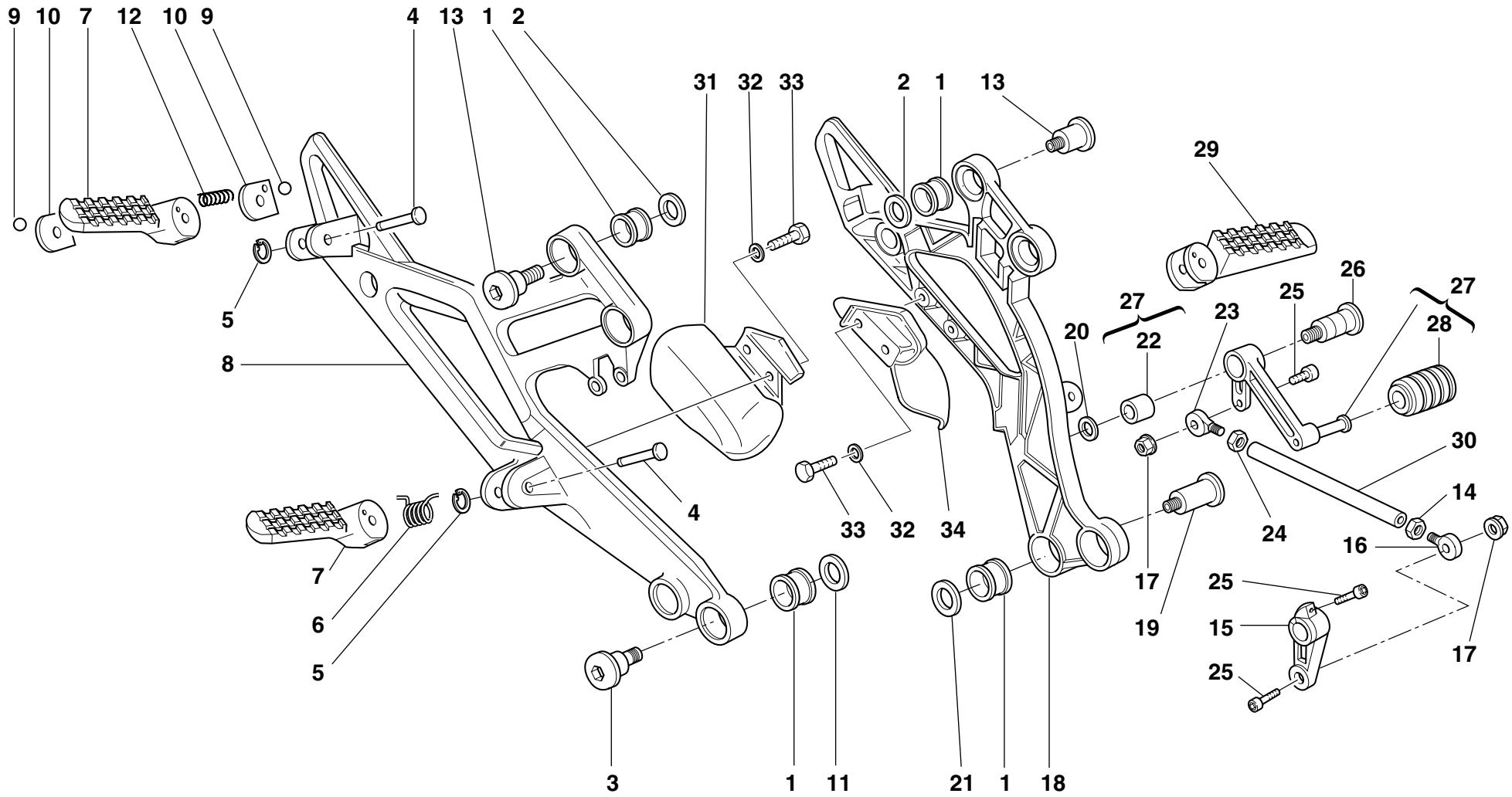

TAVOLA DRAWING TABLE BILD TABLA **031**

LEVA CAMBIO - PEDANE | **GEARCHANGE LEVER - FOOT REST** | **COMMANDE DE VITESSE - REPOSE PIEDS** | **GANGSHALTUNG - FUSSBRETT** | **PALANCA DEL CAMBIO - PEDALES**

NOTE NOTES NOTES MARKE NOTAS	POS. NO. N. INDEX POS.	N.CODICE CODE NO. Nr. CODE CODE Nr. N. CODICE	DENOMINAZIONE	DESCRIPTION	DESIGNATION	BEZEICHNUNG	DENOMINACION	VALIDITA' VALIDITY VALIDITE GÜLTIG VALIDEZ	Q.TA' Q.TY Q.TE M.GE C.AD
	28	765.1.001.1A	Gommino	Rubber pad	Joint en caoutchouc	Gummistück	Junta de goma		1
	29	8000.62563	Pedana Sx. completa	L.H. foot-rest	Repose-pieds G.	L. Fussraste	Estribera izquierda compl.		2
	30	117.1.028.1A	Astina rinvio cambio	Gearbox transmission rod	Tige renvoi boîte de vitesses	Stab für Wechselgetriebevorgelege	Varilla reenvío cambio		1
	31	460.1.038.2B	Protezione Dx	R.H. protection	Protection droite	Rechter Schutr	Protection der		1
	32	0670.72.010	Rosetta	Washer	Rosette	Unterlegscheibe	Arandela		4
	33	60N101077	Vite	Screw	Vis	Schraube	Tornillo		4
	34	460.1.039.2B	Protezione Sx.	L.H. protection	Protection gauche	Link Schutz	Protection izq.		1

TAVOLA
DRAWING
TABLE
BILD
TABLA

032

FORCELLONE POSTERIORE E CATENA **SWINGARM AND CHAIN** **FOURCHE ARRIERE ET CHAINE** **HINTERE SCHWINGE UND KETTE** **BASCULANTE Y CADENA**

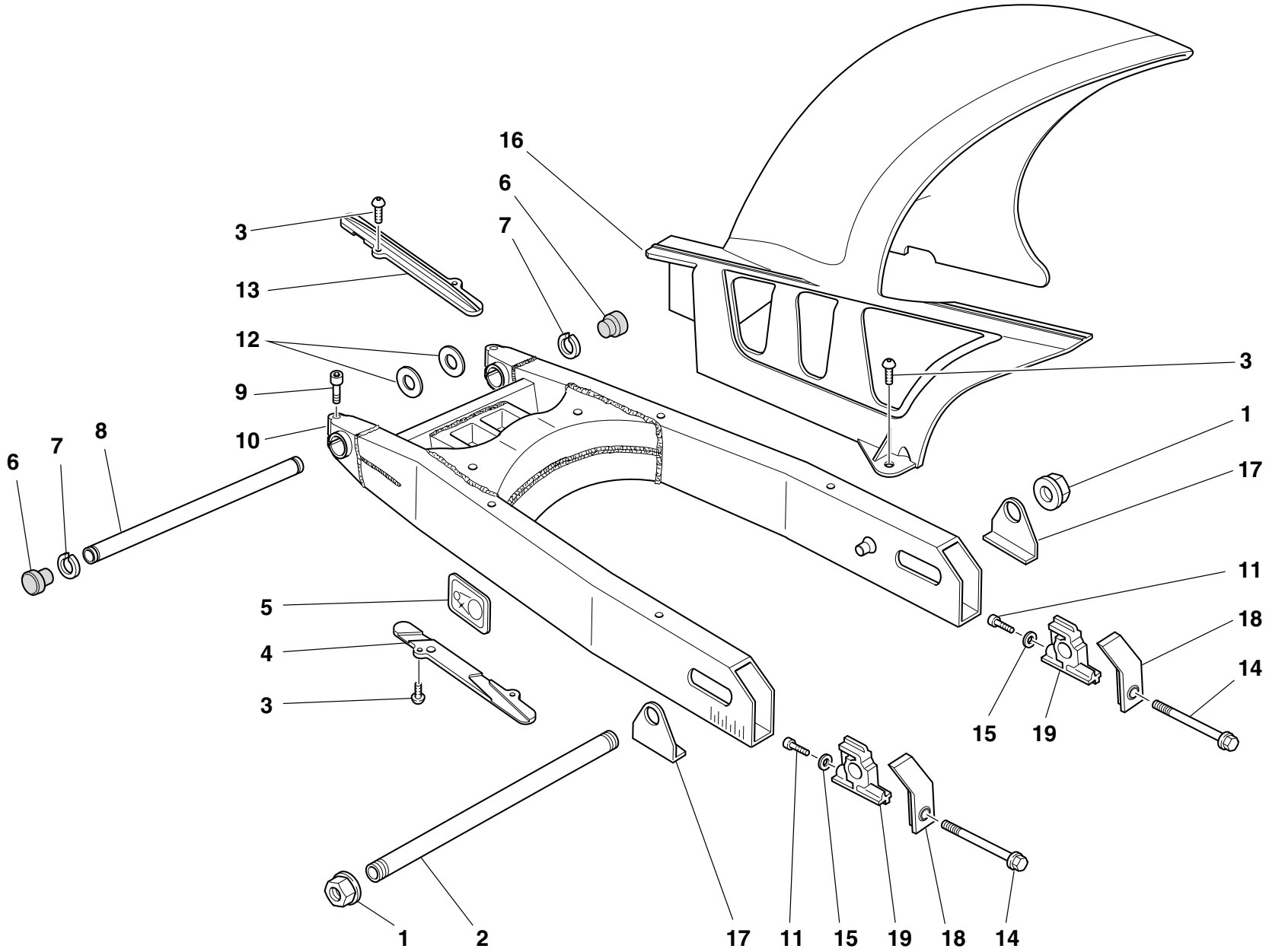

TAVOLA DRAWING TABLE BILD TABLA **032**

FORCELLONE POSTERIORE E CATENA | **SWINGARM AND CHAIN** | **FOURCHE ARRIERE ET CHAINE** | **HINTERE SCHWINGE UND KETTE** | **BASCULANTE Y CADENA**

NOTE NOTES NOTES MARKE NOTAS	POS. NO. N. INDEX POS.	N.CODICE CODE NO. Nr. CODE CODE Nr. N. CODICE	DENOMINAZIONE	DESCRIPTION	DESIGNATION	BEZEICHNUNG	DENOMINACION	VALIDITA' VALIDITY VALIDITE GÜLTIG VALIDEZ	Q.TA' Q.TY Q.TE M.GE C.AD
	1	748.1.023.1A	Dado	Nut	Ecrou	Mutter	Tuerca		2
	2	819.1.030.1A	Perno ruota posteriore	Rear wheel spindle	Pivot roue AR.	Hinterradzapfen	Perno rueda trasera		1
	3	779.1.119.2A	Vite	Screw	Vis	Schraube	Tornillo		8
	4	447.1.038.1A	Pattino catena inferiore	Lower chain sliding shoe	Patin chaîne inférieure	Unterer Kettengleitschuh	Patín cadena inferior		1
	5	433.1.290.1A	Targhetta	Plate	Plaquette	Schild	Ficha		1
J	5	433.1.290.1B	Targhetta	Plate	Plaquette	Schild	Ficha		1
	6	872.1.019.1A	Tappo	Cap	Bouchon	Verschluß	Tapón		2
	7	884.4.007.1A	Anello elastico	Snap ring	Bague élastique	Sprengring	Seager		2
	8	369.1.004.1A	Perno forcellone	Swingarm pivot	Axe fourche AR.	Schwingenbolzen	Eje basculante		1
	9	60N102584	Vite	Screw	Vis	Schraube	Tornillo		2
	10	370.1.021.1C	Forcellone posteriore	Swingarm	Fourche AR.	Hintere Schwinge	Basculante		1
	11	771.5.004.2B	Vite	Screw	Vis	Schraube	Tornillo		2
	12	852.1.001.1A	Rosetta rasamento sp. 1,8	Shim th. 1.8	Rosette de butée épaisseur 1,8	Distanzscheibe Stärke 1,8	Arandela de espesoración 1,8		2
	12	852.1.002.1A	Rosetta rasamento sp. 0,2	Shim th. 0.2	Rosette de butée épaisseur 0,2	Distanzscheibe Stärke 0,2	Arandela de espesoración 0,2		3
	12	852.1.003.1A	Rosetta rasamento sp. 0,1	Shim th. 0.1	Rosette de butée épaisseur 0,1	Distanzscheibe Stärke 0,1	Arandela de espesoración 0,1		1
	13	447.1.037.1A	Pattino catena superiore	Upper chain sliding shoer	Patin chaîne supérieure	Oberer Kettengleitschuh	Patín cadena superior		1
	14	779.1.037.1A	Vite	Screw	Vis	Schraube	Tornillo		2
	15	852.1.079.1A	Rosetta	Washer	Rosette	Unterlegscheibe	Arandela		2
	16	565.1.030.1A	Parafango posteriore	Rear mudguard	Garde-boue AR.	Hinterers Schutzblech	Guardabarros trasero		1
	17	373.1.029.1B	Piastrina	Plate	Plaquette	Plättchen	Placa		2
	18	373.1.023.1B	Coperchio	Cover	Couvercle	Deckel	Tapa		2
	19	373.1.028.1B	Cursore	Sliding shoe	Patin de glissement	Gleitschuh	Patín de desplazamiento		2

TAVOLA
DRAWING
TABLE
BILD
TABLA

033

SOSPENSIONE POSTERIORE | **REAR SUSPENSION** | **SUSPENSION ARRIERE** | **HINTERFEDERUNG** | **SUSPENSION TRASERA**

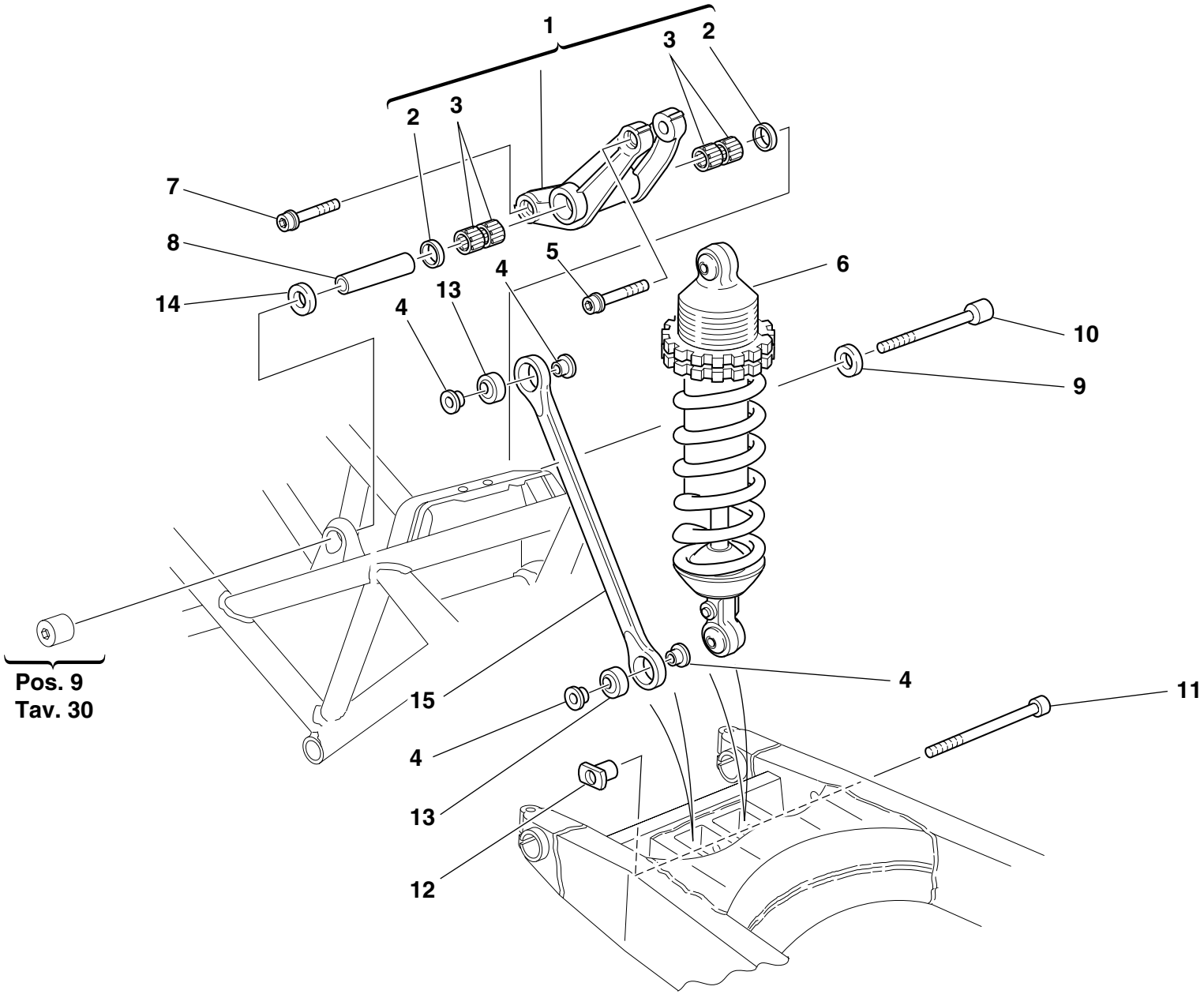

TAVOLA DRAWING TABLE BILD TABLA **033**

SOSPENSIONE POSTERIORE | **REAR SUSPENSION** | **SUSPENSION ARRIERE** | **HINTERFEDERUNG** | **SUSPENSION TRASERA**

NOTE NOTES NOTES MARKE NOTAS	POS. NO. N. INDEX POS.	N.CODICE CODE NO. Nr. CODE CODE Nr. N. CODICE	DENOMINAZIONE	DESCRIPTION	DESIGNATION	BEZEICHNUNG	DENOMINACION	VALIDITA' VALIDITY VALIDITE GÜLTIG VALIDEZ	Q.TA' Q.TY Q.TE M.GE C.AD
	1	372.2.008.1A	Assieme bilanciere	Rocker assembly	Ensemble culbuteur	Kipphebelgruppe	Grupo balancín		1
	2	93781.1824	Anello di tenuta	Seal ring	Bague d'étanchéité	Dichtring	Anillo de retén		2
	3	701.4.006.1A	Astuccio a rullini	Needle bearing	Roulement à rouleaux	Nadellager	Cojinete de agujas		4
	4	710.1.025.1A	Bussola	Bush	Douille	Buchse	Casquillo		4
	5	771.5.938.2B	Vite	Screw	Vis	Schraube	Tornillo		1
	6	365.2.045.1A	Ammortizzatore	Shock absorber	Amortisseur	Stoßdämpfer	Amortiguador		1
	7	771.5.937.2B	Vite	Screw	Vis	Schraube	Tornillo		1
	8	715.1.004.1A	Distanziale	Spacer	Entretoise	Distanzstück	Distancial		1
	9	710.1.085.1A	Distanziale	Spacer	Entretoise	Distanzstück	Distancial		1
	10	771.1.015.1A	Vite	Screw	Vis	Schraube	Tornillo		1
	11	771.1.008.1A	Vite	Screw	Vis	Schraube	Tornillo		1
	12	710.1.046.1A	Bussola	Bush	Douille	Buchse	Casquillo		1
	13	848.4.011.1A	Snodo sferico	Ball joint	Joint à rotule	Kugelgelenk	Articulación esférica		2
	14	710.1.088.1A	Distanziale	Spacer	Entretoise	Distanzstück	Distancial		1
	15	875.1.063.1A	Tirante	Tie rod	Tirant	Spannstange	Renvío		1

TAVOLA
DRAWING
TABLE
BILD
TABLA

034

ASPIRAZIONE ARIA E SFIATO OLIO | **AIR INDUCTIO AND OIL VENT** | **ASPIRATION AIR ET EVENT HUILE** | **LUFTANSAUGUNG UND ÖLENTLÜFTER** | **AIR-BOX Y GASES SE ACEITE**

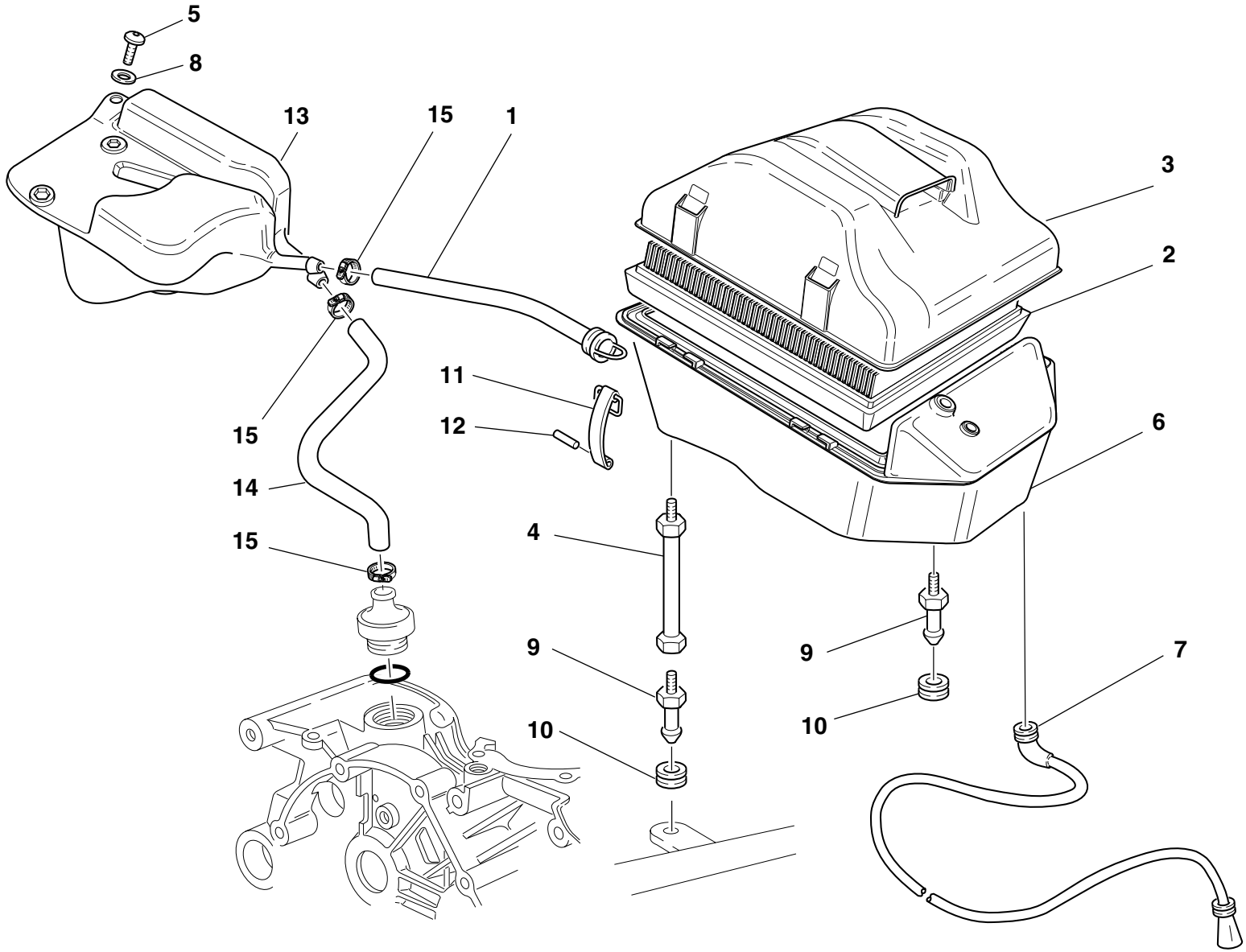

TAVOLA DRAWING TABLE BILD TABLA **034**

ASPIRAZIONE ARIA E SFIATO OLIO | **AIR INDUCTIO AND OIL VENT** | **ASPIRATION AIR ET EVENT HUILE** | **LUFTANSAUGUNG UND ÖLENTLÜFTER** | **AIR-BOX Y GASES SE ACEITE**

NOTE NOTES NOTES MARKE NOTAS	POS. NO. N. INDEX POS.	N.CODICE CODE NO. Nr. CODE CODE Nr. N. CODICE	DENOMINAZIONE	DESCRIPTION	DESIGNATION	BEZEICHNUNG	DENOMINACION	VALIDITA' VALIDITY VALIDITE GÜLTIG VALIDEZ	Q.TA' Q.TY Q.TE M.GE C.AD
	1	876.1.082.1A	Tubo filtro/uscita serbatoio	Filter/fuel tank outlet pipe	Tube filtre/sortie réservoir	Filter-/Tankauslaufschlauch	Tubo filtro/salida depósito		1
	2	426.1.010.1A	Elemento filtrante	Filter element	Elément filtrant	Filterelement	Elemento filtrante		1
	3	246.2.011.1B	Coperchio scatola filtro	Filter case cover	Couvercle boîte filtre	Filtergehäusedeckel	Tapa caja filtro		1
	4	684.1.026.1A	Colonnetta	Stud bolt	Goujon	Stiftschraube	Espárrago		2
	5	60N102510	Vite	Screw	Vis	Schraube	Tornillo		1
	6	442.2.068.1A	Scatola filtro aria	Air filter box	Boîte filtre à air	Luftfilterkasten	Caja filtro aire		1
	7	877.2.002.1A	Tubo	Tube	Tube	Rohr	Tubo		1
	8	852.5.003.1A	Rosetta	Washer	Rosette	Unterlegscheibe	Arandela		1
	9	821.1.075.1A	Piolo	Pin	Pivot	Stift	Espina		3
	10	8000.18048	Gommino	Rubber pad	Joint en caoutchouc	Gummistück	Junta de goma		3
	11	760.1.003.1A	Gancio	Hook	Crochet	Haken	Gancho		4
	12	74223.1045	Spina elastica	Spring pin	Goupille élastique	Spannstift	Pasador elástico		4
	13	585.1.031.1A	Serbatoio sfiato olio	Oil breather tank	Réservoir de purge huile	Ölentlüftungsbehälter	Depósito vapores aceite		1
	14	876.1.066.1A	Tubo sfiato	Breather pipe	Tube d'évent	Entlüfterrohr	Tubo respiradero		1
	15	741.4.002.1A	Fascetta	Clamp	Collier	Schelle	Abrazadera		3

TAVOLA
DRAWING
TABLE
BILD
TABLA

035

SERBATOIO **FUEL TANK** **RÉSEVOIR CARBURANT** **KRAFTSTOFFTANK** **DEPOSITO GASOLINA**

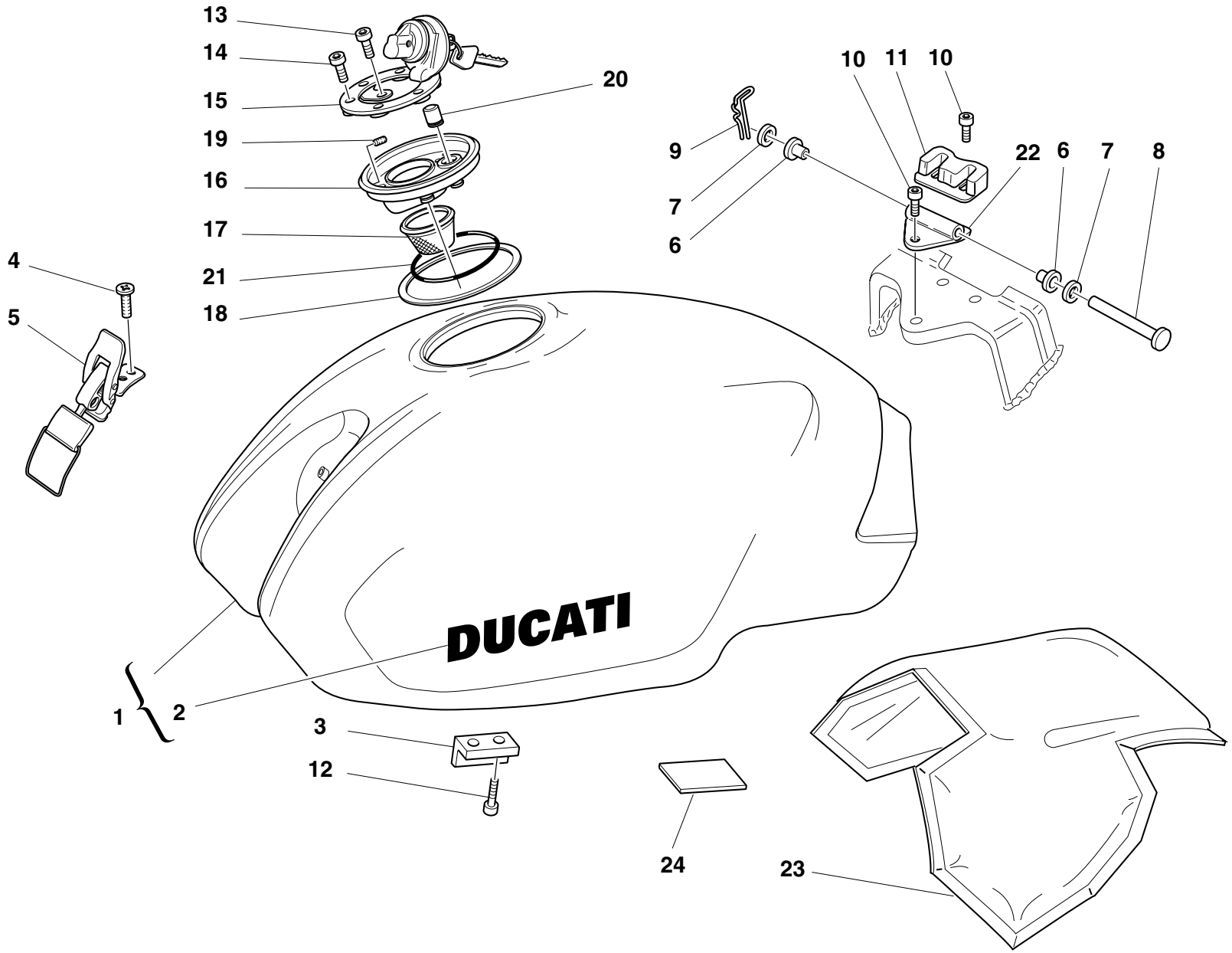

TAVOLA DRAWING TABLE BILD TABLA **035**

SERBATOIO **FUEL TANK** **RÉSEVOIR CARBURANT** **KRAFTSTOFFTANK** **DEPOSITO GASOLINA**

NOTE NOTES NOTES MARKE NOTAS	POS. NO. N. INDEX POS.	N.CODICE CODE NO. Nr. CODE CODE Nr. N. CODICE	DENOMINAZIONE	DESCRIPTION	DESIGNATION	BEZEICHNUNG	DENOMINACION	VALIDITA' VALIDITY VALIDITE GÜLTIG VALIDEZ	Q.TA' Q.TY Q.TE M.GE C.AD
	1	586.1.037.1AE	Serbatoio (BLU)	Fuel tank (BLUE)	Réservoir (BLEU)	Kraftstofftank (BLAU)	Depósito (AZUL)		1
	1	586.1.037.1AH	Serbatoio (NERO METALLIC)	Fuel tank (BLACK METALLIC)	Réservoir (NOIRE METALLIC)	Kraftstofftank (SCHWARZ METALLIC)	Depósito (NEGRO METALLIC)		1
	1	586.1.037.1AI	Serbatoio (ARGENTO)	Fuel tank (SILVER)	Réservoir (ARGENT)	Kraftstofftank (SILBER)	Depósito (PLATA)		1
	1	586.1.037.1AL	Serbatoio (BLU NOTTE METALLIC)	Tank (NIGHT METALLIC BLUE)	Rèservoir (BLEU NUIT METALLIC)	Kraftsofftank (NACHT METALLIC BLAU)	Dèposito (AZUL NOCHE METALLIC)		1
	1	586.1.037.2AA	Serbatoio (ROSSO)	Fuel tank (RED)	Réservoir (ROUGE)	Kraftstofftank (ROT)	Depósito (ROJO)		1
	1	586.1.037.2AB	Serbatoio (NERO)	Fuel tank (BLACK)	Réservoir (NOIRE)	Kraftstofftank (SCHWARZ)	Depósito (NEGRO)		1
	1	586.1.037.2AC	Serbatoio (GIALLO)	Fuel tank (YELLOW)	Réservoir (JAUNE)	Kraftstofftank (GELB)	Depósito (AMARILLO)		1
	2	435.1.095.1AA	Decalcomania "DUCATI" (chiara)	Sticker "DUCATI" (light)	Dècalcomanie "DUCATI" (clair)	Aufkleber "DUCATI" (Hell)	Adhesivo "DUCATI" (claro)		2
	2	435.1.097.1AA	Decalcomania "DUCATI" (chiara)	Sticker "DUCATI" (light)	Dècalcomanie "DUCATI" (clair)	Aufkleber "DUCATI" (Hell)	Adhesivo "DUCATI" (claro)		2
	2	435.1.097.1AB	Decalcomania "DUCATI" (scura)	Sticker "DUCATI" (dark)	Dècalcomanie "DUCATI" (sombre)	Aufkleber "DUCATI" (Dunkel)	Adhesivo "DUCATI" (obscuro)		2
	3	866.1.040.1A	Tampone	Pad	Tampon	Stopfen	Apoyo		2
	4	777.5.019.7E	Vite	Screw	Vis	Schraube	Tornillo		2
	5	760.4.006.1B	Gancio	Hook	Crochet	Haken	Gancho		1
	6	712.1.013.3A	Boccola	Bush	Douille	Buchse	Casquillo		2
	7	80C0.05893	Rosetta rasamento	Shim	Rosette de butée	Distanzscheibe	Arandela de espesoración		2
	8	821.1.028.2B	Perno	Pin	Pivot	Zapfen	Perno		1
	9	8000.62705	Copiglia	Split pin	Goupille	Splint	Clavija		1
	10	60N102504	Vite	Screw	Vis	Schraube	Tornillo		3
	11	866.1.037.1A	Tampone	Pad	Tampon	Stopfen	Apoyo		1
	12	779.5.004.1A	Vite	Screw	Vis	Schraube	Tornillo		2
	13	771.5.040.2B	Vite	Screw	Vis	Schraube	Tornillo		1
	14	771.5.045.7E	Vite	Screw	Vis	Schraube	Tornillo		3
	15	895.4.001.2A	Tappo serbatoio	Tank cap	Bouchon de réservoir	Tankverschluß	Tapón depósito		1
	16	160.1.013.1B	Flangia	Flange	Bride	Flansch	Brida		1
	17	802.1.005.1A	Manicotto	Hose	Manchon	Muffe	Mangueta		1

TAVOLA
DRAWING
TABLE
BILD
TABLA

035

SERBATOIO **FUEL TANK** **RÉSEVOIR CARBURANT** **KRAFTSTOFFTANK** **DEPOSITO GASOLINA**

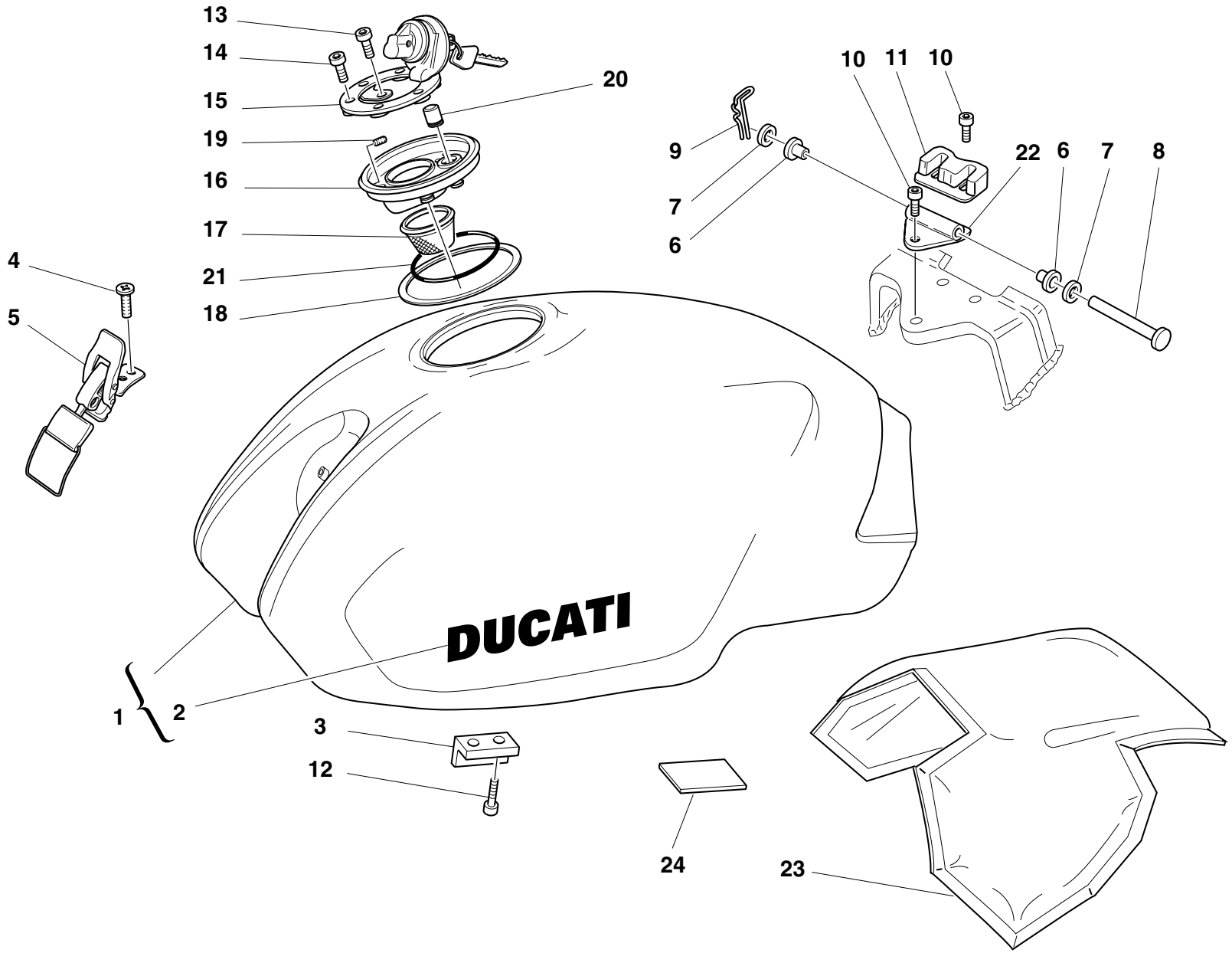

TAVOLA DRAWING TABLE BILD TABLA **035**

SERBATOIO **FUEL TANK** **RÉSEVOIR CARBURANT** **KRAFTSTOFFTANK** **DEPOSITO GASOLINA**

NOTE NOTES NOTES MARKE NOTAS	POS. NO. N. INDEX POS.	N.CODICE CODE NO. Nr. CODE CODE Nr. N. CODICE	DENOMINAZIONE	DESCRIPTION	DESIGNATION	BEZEICHNUNG	DENOMINACION	VALIDITA' VALIDITY VALIDITE GÜLTIG VALIDEZ	Q.TA' Q.TY Q.TE M.GE C.AD
	18	791.1.015.1A	Guarnizione	Gasket	Garniture	Dichtung	Junta		1
	19	779.5.007.1A	Vite	Screw	Vis	Schraube	Tornillo		8
	20	791.1.039.1A	Guarnizione	Gasket	Garniture	Dichtung	Junta		1
	21	886.4.011.1A	Anello OR	O-Ring	Bague d'étanchéité	O-Ring	Anillo OR		1
	22	80B0.62672	Staffa	Bracket	Bride	Bügel	Soporte		1
	23	486.1.056.1A	Pannello (NERO)	Panel (BLACK)	Panneau (NOIRE)	Tafel (SCHWARZ)	Panel (NEGRA)		1
	24	433.1.251.1A	Targhetta autoadesiva	Plate sticker	Auto-collant	Aufklebeschild	Ficha autoadhesiva		1

TAVOLA
DRAWING
TABLE
BILD
TABLA

036

IMPIANTO ALIMENTAZIONE **FUEL SYSTEM** **SYSTEME D'ALIMENTACION** **VERSOSRGUNGS - ANLAGE** **SISTEMA DE ALIMENTACION**

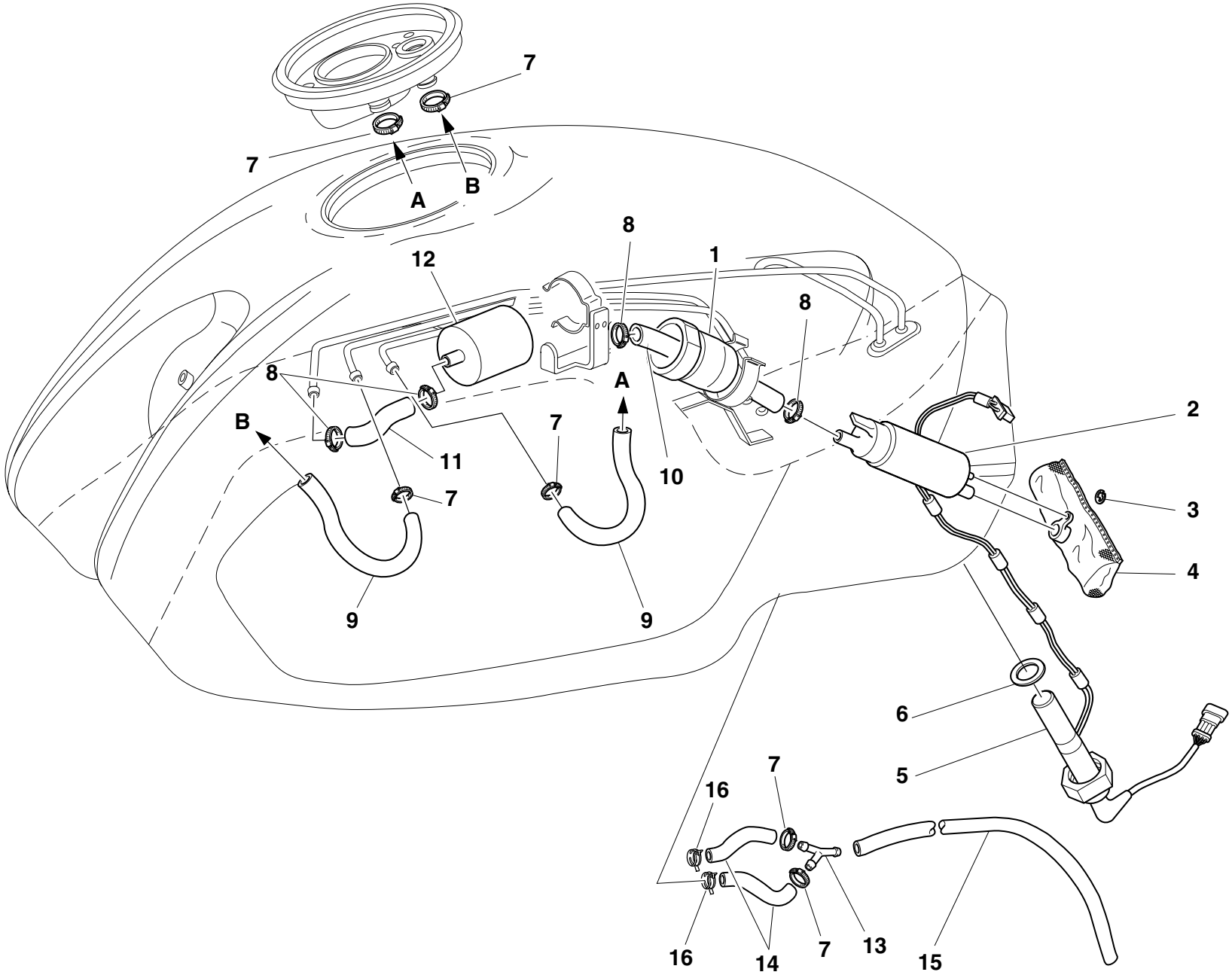

TAVOLA DRAWING TABLE BILD TABLA **036**

IMPIANTO ALIMENTAZIONE **FUEL SYSTEM** **SYSTEME D'ALIMENTACION** **VERSOSRGUNGS - ANLAGE** **SISTEMA DE ALIMENTACION**

NOTE NOTES NOTES MARKE NOTAS	POS. NO. N. INDEX POS.	N.CODICE CODE NO. Nr. CODE CODE Nr. N. CODICE	DENOMINAZIONE	DESCRIPTION	DESIGNATION	BEZEICHNUNG	DENOMINACION	VALIDITA' VALIDITY VALIDITE GÜLTIG VALIDEZ	Q.TA' Q.TY Q.TE M.GE C.AD
	1	829.1.021.2A	Supporto	Holder	Support	Halterung	Soporte		1
	2	430.4.004.1A	Pompa benzina	Fuel pump	Pompe carburant	Benzinpumpe	Bomba gasolina		1
	3	884.4.012.1A	Anello Seeger	Circlip	Circlip	Seegerring	Anillo Seeger		1
	4	425.4.008.1A	Filtro benzina	Fuel filter	Filtre à essence	Benzinfilter	Filtro gasolina		1
	5	592.1.010.1A	Sonda segnalazione riserva	Low fuel sensor	Sonde niveau réserve	Sonde zur Reserveanzeige	Sonda señalación reserva		1
	6	789.1.001.1A	Guarnizione	Gasket	Garniture	Dichtung	Junta		1
	7	741.4.008.2A	Fascetta	Clamp	Collier	Schelle	Abrazadera		6
	8	741.4.004.1A	Fascetta	Clamp	Collier	Schelle	Abrazadera		4
	9	590.1.158.1A	Tubo	Tube	Tube	Rohr	Tubo		2
	10	590.1.125.1A	Tubo	Tube	Tube	Rohr	Tubo		1
	11	590.1.157.1A	Tubo	Tube	Tube	Rohr	Tubo		1
	12	425.4.004.1B	Filtro benzina	Fuel filter	Filtre à essence	Benzinfilter	Filtro gasolina		1
	13	616.1.002.1A	Raccordo	Union	Raccord	Anschluß	Empalme		1
	14	590.1.159.1A	Tubo	Tube	Tube	Rohr	Tubo		2
	15	590.1.160.1A	Tubo	Tube	Tube	Rohr	Tubo		1
	16	741.4.066.1A	Fascetta	Clamp	Collier	Schelle	Abrazadera		2

TAVOLA
DRAWING
TABLE
BILD
TABLA

037

SELLA **SEAT** **SIEGE** **SATTEL** **SILLIN**

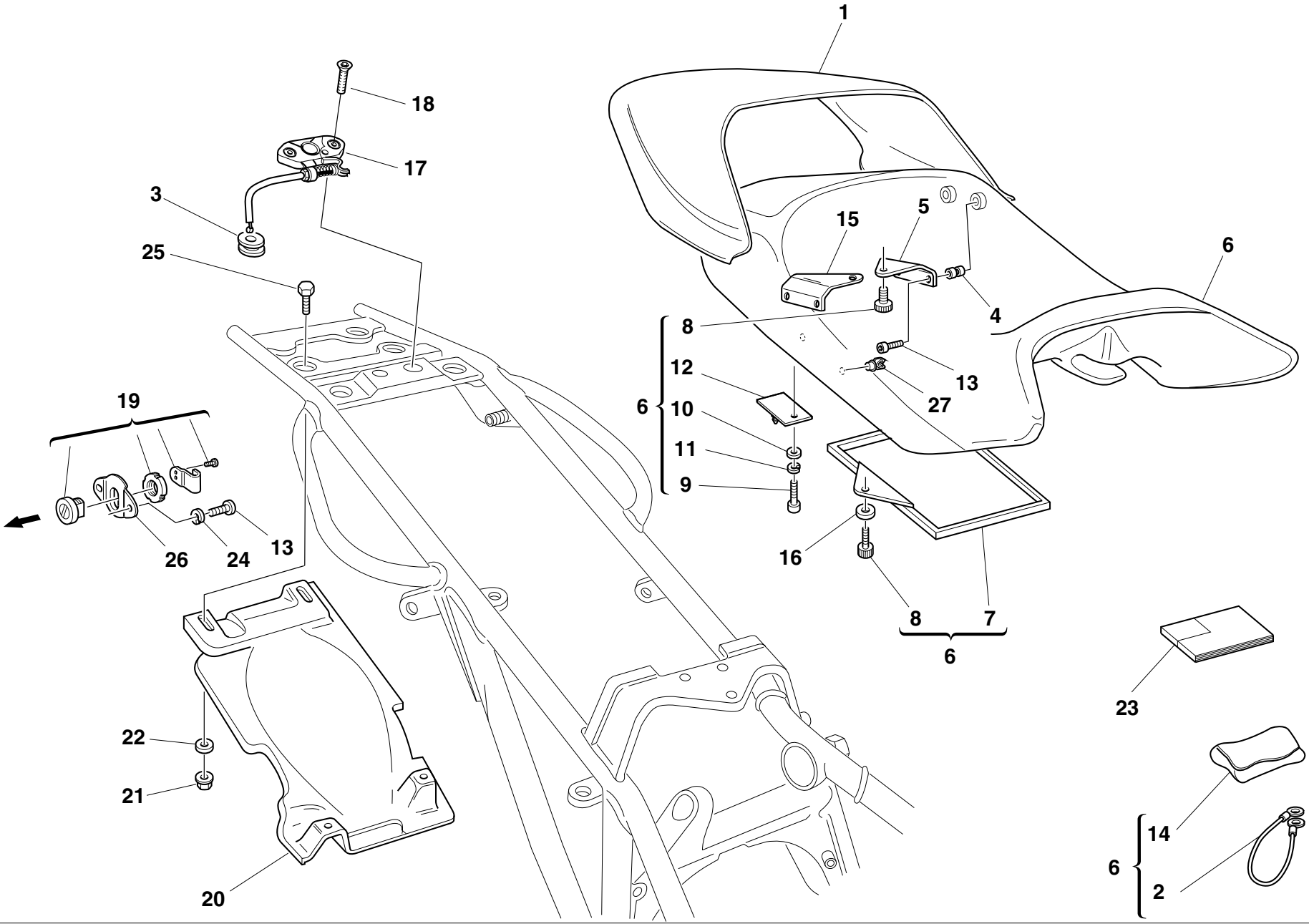

TAVOLA DRAWING TABLE BILD TABLA **037**

SELLA **SEAT** **SIEGE** **SATTEL** **SILLIN**

NOTE NOTES NOTES MARKE NOTAS	POS. NO. N. INDEX POS.	N.CODICE CODE NO. Nr. CODE CODE Nr. N. CODICE	DENOMINAZIONE	DESCRIPTION	DESIGNATION	BEZEICHNUNG	DENOMINACION	VALIDITA' VALIDITY VALIDITE GÜLTIG VALIDEZ	Q.TA' Q.TY Q.TE M.GE C.AD
	1	595.1.025.1BA	Coperchio rosso	Red cover	Couvercle rouge	Deckel rot	Tapa roja		1
	1	595.1.025.1BB	Coperchio nero	Black cover	Couvercle noir	Schwarzer Deckel	Tapa negra		1
	1	595.1.025.1BC	Coperchio giallo	Yellow cover	Couvercle jaune	Gelber Deckel	Tapa amarilla		1
	1	595.1.025.1BD	Coperchio argento	Silver cover	Couvercle argent	Silber Deckel	Tapa plata		1
	1	595.1.025.1BG	Coperchio blu	blue cover	Couvercle bleu	Blau Deckel	Tapa azul		1
	1	595.1.025.1BI	Coperchio nero metallic	Black metallic cover	Couvercle noir metallic	Schwarzer metallic Deckel	Tapa negra metallic		1
	1	595.1.025.1BL	Coperchio blu notte metallic	night blue metallic cover	Couvercle bleu nuit metallic	Nacht blau metallic Deckel	Tapa azul noche metallic		1
	2	732.1.007.1A	Cavo antifurto casco	Helmet anti-theft wire	Câble antivol casque	Helmsicherungskabel	Cable antirrobo casco		1
	3	764.1.029.1A	Gommino	Rubber pad	Joint en caoutchouc	Gummistück	Junta de goma		1
	4	850.4.016.1A	Inserto filettato	Threaded insert	Insert fileté	Gewindeeinsatz	Inserto fileteado		6
	5	827.1.097.1A	Piastrina Sx.	L.H. plate	Plaquette gauche	Plättchen links	Placa Izq.		1
	6	595.2.020.3C	Sella	Seat	Selle	Sattel	Sillín		1
	7	247.1.086.1A	Coperchio	Cover	Couvercle	Deckel	Tapa		1
	8	779.1.104.1A	Vite speciale	Special screw	Vis spéciale	Spezialschraube	Tornillo especial		3
	9	779.5.010.1A	Vite	Screw	Vis	Schraube	Tornillo		2
	10	734306N01	Rosetta	Washer	Rosette	Unterlegscheibe	Arandela		2
	11	734006N01	Rosetta elastica	Spring washer	Rosette élastique	Federscheibe	Arandela de presión		2
	12	829.2.237.1A	Perno	Pin	Pivot	Zapfen	Perno		1
	13	60N102482	Vite	Screw	Vis	Schraube	Tornillo		9
	14	697.2.006.2B	Borsa attrezzi	Tool bag	Trousse à outils	Werkzeugtasche	Bolsa herramientas		1
	15	827.1.096.1A	Piastrina Dx.	R.H. plate	Plaquette à droite	Plättchen rechts	Placa Der.		1
	16	8000.56391	Rosetta nylon	Nylon washer	Rosette en nylon	Nylon-Unterlegscheibe	Arandela nylon		1
	17	732.2.010.2A	Cavo flessibile	Flexible cable	Câble flexible	Schlauch	Cable flexible		1
	18	777.5.036.2B	Vite	Screw	Vis	Schraube	Tornillo		2
	19	598.4.019.1A	Serratura sella	Seat lock	Serrure selle	Sattelschloß	Cerradura sillín		1
	20	565.1.017.2A	Paraspruzzi	Mudflap	Bavette garde-boue	Spritzerschutz	Parasalpicaduras		1
	21	729906FN1	Dado	Nut	Ecrou	Mutter	Tuerca		2

TAVOLA
DRAWING
TABLE
BILD
TABLA

037

SELLA **SEAT** **SIEGE** **SATTEL** **SILLIN**

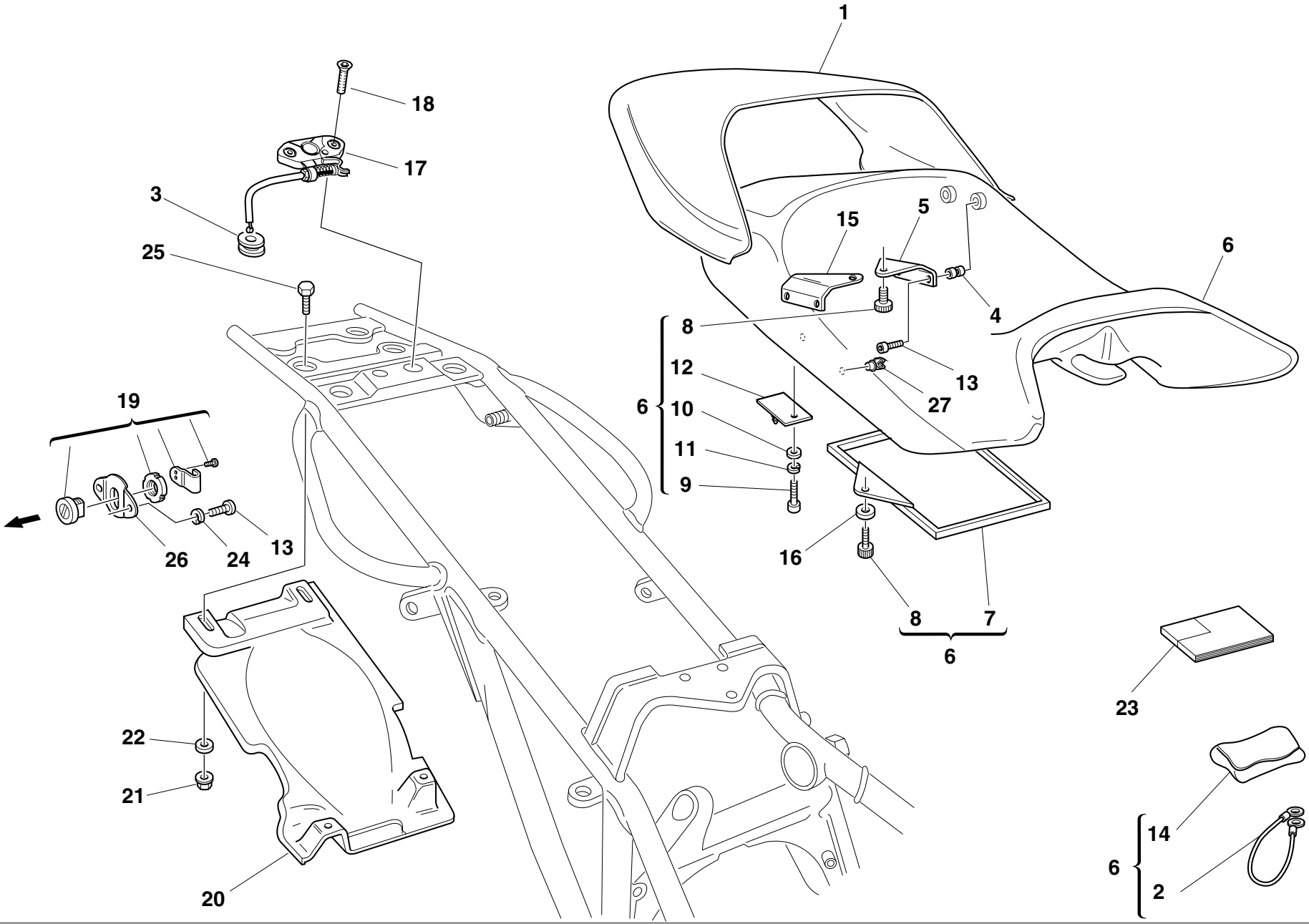

TAVOLA DRAWING TABLE BILD TABLA **037**

SELLA **SEAT** **SIEGE** **SATTEL** **SILLIN**

NOTE NOTES NOTES MARKE NOTAS	POS. NO. N. INDEX POS.	N.CODICE CODE NO. Nr. CODE CODE Nr. N. CODICE	DENOMINAZIONE	DESCRIPTION	DESIGNATION	BEZEICHNUNG	DENOMINACION	VALIDITA' VALIDITY VALIDITE GÜLTIG VALIDEZ	Q.TA' Q.TY Q.TE M.GE C.AD
	22	0670.72.010	Rosetta	Washer	Rosette	Unterlegscheibe	Arandela		4
	23	913.7.060.1M	Libretto uso e manutenzione	Owner's manual	Manuel d'utilisation et entretien	Anleitungs- und Wartungsheft	Manual de uso y entretenimiento		1
E	23	913.7.067.1E	Libretto uso e manutenzione	Owner's manual	Manuel d'utilisation et entretien	Anleitungs- und Wartungsheft	Manual de uso y entretenimiento		1
J	23	913.7.067.1F	Libretto uso e manutenzione	Owner's manual	Manuel d'utilisation et entretien	Anleitungs- und Wartungsheft	Manual de uso y entretenimiento		1
	24	734005N01	Rosetta elastica	Spring washer	Rosette élastique	Federscheibe	Arandela de presión		2
	25	60N101077	Vite	Screw	Vis	Schraube	Tornillo		2
	26	829.1.236.1A	Piastrino	Plate	Plaquette	Plättchen	Lámina		1
	27	696.1.008.1A	Molletta	Spring	Ressort	Feder	Pasador		2

VERNICI **PAINTS** **VERNIS** **SLACKEN** **LACAS**

Colore	Codice	
Paint	Code	
Vernis	Code	**PPG**
Slacken	Code	
Lacas	Codice	

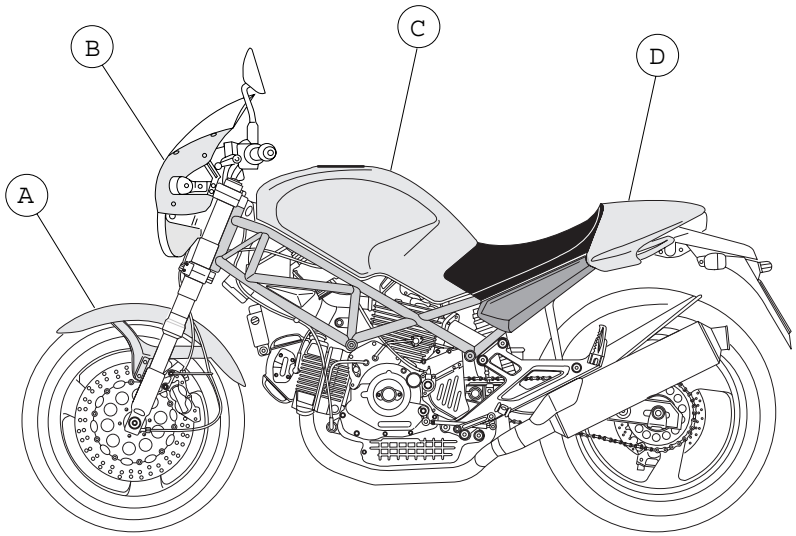

"Rosso Anniversary DUCATI"	473.101
"Grigio metallizzato DUCATI"	291.601
"Nero metallizzato DUCATI"	291.500
"Giallo DUCATI"	473.201
"Blu metallizzato DUCATI"	291.800
"Blu Notte metallic DUCATI"	*0013
"Nero metallic DUCATI"	*0009

A Parafango
B Cupolino
C Serbatoio
D Codolino coprisella

A Front fender
B Headlight fairing
C Fuel tank
D Tail seat cover

A Garde-boue avant
B Carénage
C Réservoir carburant
D Couvercle

A Vorderes Schutzblech
B Fahrtwindshutz
C Kraftstofftank
D Deckel

A Guardabarros delantero
B Cupula
C Deposito gasolina
D Tapa

INDICE GENERALE

N. CODICE CODE No. Nr. CODE CODE Nr. N. CODICE	TAV. Drwg. Table Bild Tabla	POS. N.
0000.30326	20	10
0000.33552	27	11
0000.36230	23	15
0000.36726	22	2
0000.36726	23	23
0000.39727	29	32
0000.44099	23	8
0000.44099	30	3
0000.44240	23	12
0000.46664	27	3
0000.46664	28	6
0000.46665	27	5
0000.46665	28	9
0000.48744	29	30
0000.56525	19	13
0000.56803	18	11
0000.59485	29	12
0000.59485	31	20
0000.62729	20	23
0000.62730	20	24
0000.63150	18	20
0000.63150	30	22
0000.63161	30	20
0000.64471	25	10
0000.66527	18	5
0011.52.010	10	23
0124.40.060	8	7

INDEX

N. CODICE CODE No. Nr. CODE CODE Nr. N. CODICE	TAV. Drwg. Table Bild Tabla	POS. N.
0150.70.120	5	20
0150.70.120	9	28
0150.92.280	2	5
0170.91.730	31	5
0204.70.105	13	7
0214.07.350	2	22
0214.07.350	8	18
0250.70.223	16	12
0251.47.050	3	18
0251.47.054	3	18
0272.91.090	2	8
0335.03.465	16	25
0367.49.275	10	11
0370.69.020	31	15
0370.84.005	20	1
0370.92.050	13	12
0375.92.210	14	13
0375.92.210	15	19
0377.49.270	10	6
0400.09.050	2	21
0400.17.030	7	1
0400.29.040	8	6
0400.29.126	2	34
0400.49.240	11	18
0400.49.240	5	13
0504.03.085	2	5
051.2.001.1A	1	35

CONTENTS

N. CODICE CODE No. Nr. CODE CODE Nr. N. CODICE	TAV. Drwg. Table Bild Tabla	POS. N.
0619.47.030	6	12
0619.50.065	12	17
0619.92.180	14	8
0619.92.180	15	8
0647.29.040	12	15
0647.70.010	14	12
0647.70.010	15	20
0659.37.040	26	19
0659.38.226	22	15
0660.13.060	2	19
0660.13.070	2	13
0660.13.143	2	9
0660.13.165	2	25
0660.47.040	6	13
0660.47.230	6	8
0660.47.235	6	8
0660.47.236	6	8
0660.47.290	6	6
0660.49.053	9	17
0660.49.268	10	13
0660.50.020	12	8
0660.92.310	13	18
0665.49.365	10	35
0665.49.680	5	8
0670.13.075	2	11
0670.13.080	2	12
0670.16.023	3	19

VERZEICHNIS

N. CODICE CODE No. Nr. CODE CODE Nr. N. CODICE	TAV. Drwg. Table Bild Tabla	POS. N.
0670.16.145	3	6
0670.16.150	3	12
0670.16.155	3	4
0670.16.163	3	24
0670.16.164	3	24
0670.16.170	3	25
0670.16.171	3	25
0670.16.184	3	1
0670.16.184	3	24
0670.16.185	3	1
0670.49.310	9	26
0670.49.910	9	21
0670.72.010	31	32
0670.72.010	37	22
0670.80.010	29	29
0670.92.010	10	8
0670.92.190	14	8
0670.92.190	15	8
0675.49.540	14	25
0675.49.540	5	18
0691.91.030	18	23
0691.91.030	23	2
0723.92.239	14	19
0723.92.239	15	16
0723.92.500	013	17
0723.92.500	014	17
0723.92.501	013	17

INDICE

N. CODICE CODE No. Nr. CODE CODE Nr. N. CODICE	TAV. Drwg. Table Bild Tabla	POS. N.
0723.92.501	014	17
0723.92.502	013	17
0723.92.502	014	17
0723.92.503	013	17
0723.92.503	014	17
0723.92.504	013	17
0723.92.504	014	17
0723.92.505	013	17
0723.92.505	014	17
0723.92.506	013	17
0723.92.506	014	17
0723.92.507	013	17
0723.92.507	014	17
0723.92.508	013	17
0723.92.508	014	17
0723.92.509	013	17
0723.92.509	014	17
0723.92.510	013	17
0723.92.510	014	17
0723.92.511	013	17
0723.92.511	014	17
0723.92.512	013	17
0723.92.512	014	17
0723.92.513	013	17
0723.92.513	014	17
0723.92.514	013	17
0723.92.514	014	17

INDICE GENERALE

N. CODICE CODE No. Nr. CODE CODE Nr. N. CODICE	TAV. Drwg. Table Bild Tabla	POS. N.
0723.92.515	013	17
0723.92.515	014	17
0723.92.516	013	17
0723.92.516	014	17
0723.92.517	013	17
0723.92.517	014	17
0723.92.518	013	17
0723.92.518	014	17
0723.92.519	013	17
0723.92.519	014	17
0723.92.520	013	17
0723.92.520	014	17
0723.92.521	013	17
0723.92.521	014	17
0723.92.522	013	17
0723.92.522	014	17
0723.92.523	013	17
0723.92.523	014	17
0723.92.524	013	17
0723.92.524	014	17
0723.92.525	013	17
0723.92.525	014	17
0723.92.526	013	17
0723.92.526	014	17
0723.92.527	013	17
0723.92.527	014	17
0723.92.528	013	17

INDEX

N. CODICE CODE No. Nr. CODE CODE Nr. N. CODICE	TAV. Drwg. Table Bild Tabla	POS. N.
0723.92.528	014	17
0723.92.529	013	17
0723.92.529	014	17
0723.92.530	013	17
0723.92.530	014	17
0723.92.535	013	17
0723.92.535	014	17
0723.92.545	013	17
0723.92.545	014	17
0723.92.555	013	17
0723.92.555	014	17
0723.92.565	013	17
0723.92.565	014	17
0723.92.575	013	17
0723.92.575	014	17
0723.92.585	013	17
0723.92.585	014	17
0723.92.595	013	17
0723.92.595	014	17
0723.92.605	013	17
0723.92.605	014	17
0723.92.615	013	17
0723.92.615	014	17
0723.92.625	013	17
0723.92.625	014	17
0723.92.635	013	17
0723.92.635	014	17

CONTENTS

N. CODICE CODE No. Nr. CODE CODE Nr. N. CODICE	TAV. Drwg. Table Bild Tabla	POS. N.
0723.92.645	013	17
0723.92.645	014	17
0723.92.655	013	17
0723.92.655	014	17
0723.92.675	013	17
0723.92.675	014	17
0723.92.685	013	17
0723.92.685	014	17
0723.92.695	013	17
0723.92.695	014	17
0723.92.705	013	17
0723.92.705	014	17
0723.92.715	013	17
0723.92.715	014	17
0723.92.725	013	17
0723.92.725	014	17
0723.92.735	013	17
0723.92.735	014	17
0723.92.745	013	17
0723.92.745	014	17
0727.92.050	013	15
0727.92.050	014	15
0727.92.051	013	15
0727.92.051	014	15
0727.92.052	013	15
0727.92.052	014	15
0727.92.053	013	15

VERZEICHNIS

N. CODICE CODE No. Nr. CODE CODE Nr. N. CODICE	TAV. Drwg. Table Bild Tabla	POS. N.
0727.92.053	014	15
0727.92.054	013	15
0727.92.054	014	15
0727.92.055	013	15
0727.92.055	014	15
0727.92.056	013	15
0727.92.056	014	15
0727.92.057	013	15
0727.92.057	014	15
0727.92.058	013	15
0727.92.058	014	15
0727.92.059	013	15
0727.92.059	014	15
0727.92.060	013	15
0727.92.060	014	15
0727.92.061	013	15
0727.92.061	014	15
0727.92.062	013	15
0727.92.062	014	15
0727.92.063	013	15
0727.92.063	014	15
0727.92.064	013	15
0727.92.064	014	15
0727.92.065	013	15
0727.92.065	014	15
0727.92.066	013	15
0727.92.066	014	15

INDICE

N. CODICE CODE No. Nr. CODE CODE Nr. N. CODICE	TAV. Drwg. Table Bild Tabla	POS. N.
0727.92.067	013	15
0727.92.067	014	15
0727.92.068	013	15
0727.92.068	014	15
0727.92.069	013	15
0727.92.069	014	15
0727.92.070	013	15
0727.92.070	014	15
0727.92.071	013	15
0727.92.071	014	15
0727.92.072	013	15
0727.92.072	014	15
0727.92.073	013	15
0727.92.073	014	15
0727.92.074	013	15
0727.92.074	014	15
0727.92.075	013	15
0727.92.075	014	15
0727.92.076	013	15
0727.92.076	014	15
0727.92.077	013	15
0727.92.077	014	15
0727.92.078	013	15
0727.92.078	014	15
0727.92.079	013	15
0727.92.079	014	15
0727.92.080	013	15

INDICE GENERALE

N. CODICE CODE No. Nr. CODE CODE Nr. N. CODICE	TAV. Drwg. Table Bild Tabla	POS. N.
0727.92.080	014	15
0727.92.081	013	15
0727.92.081	014	15
0727.92.082	013	15
0727.92.082	014	15
0727.92.083	013	15
0727.92.083	014	15
0727.92.084	013	15
0727.92.084	014	15
0727.92.085	013	15
0727.92.085	014	15
0727.92.086	013	15
0727.92.086	014	15
0727.92.087	013	15
0727.92.087	014	15
0727.92.088	013	15
0727.92.088	014	15
0727.92.089	013	15
0727.92.089	014	15
0727.92.090	013	15
0727.92.090	014	15
0727.92.092	013	15
0727.92.092	014	15
0727.92.094	013	15
0727.92.094	014	15
0727.92.096	013	15
0727.92.096	014	15

INDEX

N. CODICE CODE No. Nr. CODE CODE Nr. N. CODICE	TAV. Drwg. Table Bild Tabla	POS. N.
0727.92.150	013	15
0727.92.150	014	15
0727.92.151	013	15
0727.92.151	014	15
0727.92.152	013	15
0727.92.152	014	15
0727.92.153	013	15
0727.92.153	014	15
0727.92.154	013	15
0727.92.154	014	15
0727.92.155	013	15
0727.92.155	014	15
0727.92.156	013	15
0727.92.156	014	15
0727.92.157	013	15
0727.92.157	014	15
0727.92.158	013	15
0727.92.158	014	15
0727.92.159	013	15
0727.92.159	014	15
0727.92.160	013	15
0727.92.160	014	15
0727.92.161	013	15
0727.92.161	014	15
0727.92.162	013	15
0727.92.162	014	15
0727.92.163	013	15

CONTENTS

N. CODICE CODE No. Nr. CODE CODE Nr. N. CODICE	TAV. Drwg. Table Bild Tabla	POS. N.
0727.92.163	014	15
0727.92.164	013	15
0727.92.164	014	15
0727.92.165	013	15
0727.92.165	014	15
0727.92.166	013	15
0727.92.166	014	15
0727.92.167	013	15
0727.92.167	014	15
0727.92.168	013	15
0727.92.168	014	15
0727.92.169	013	15
0727.92.169	014	15
0727.92.170	013	15
0727.92.170	014	15
0727.92.171	013	15
0727.92.171	014	15
0727.92.172	013	15
0727.92.172	014	15
0727.92.173	013	15
0727.92.173	014	15
0727.92.174	013	15
0727.92.174	014	15
0727.92.175	013	15
0727.92.175	014	15
0727.92.176	013	15
0727.92.176	014	15

VERZEICHNIS

N. CODICE CODE No. Nr. CODE CODE Nr. N. CODICE	TAV. Drwg. Table Bild Tabla	POS. N.
0727.92.177	013	15
0727.92.177	014	15
0727.92.178	013	15
0727.92.178	014	15
0727.92.179	013	15
0727.92.179	014	15
0727.92.180	013	15
0727.92.180	014	15
0727.92.181	013	15
0727.92.181	014	15
0727.92.182	013	15
0727.92.182	014	15
0727.92.183	013	15
0727.92.183	014	15
0727.92.184	013	15
0727.92.184	014	15
0727.92.185	013	15
0727.92.185	014	15
0727.92.186	013	15
0727.92.186	014	15
0727.92.187	013	15
0727.92.187	014	15
0727.92.188	013	15
0727.92.188	014	15
0727.92.189	013	15
0727.92.189	014	15
0727.92.239	14	17

INDICE

N. CODICE CODE No. Nr. CODE CODE Nr. N. CODICE	TAV. Drwg. Table Bild Tabla	POS. N.
0727.92.239	15	14
0755.29.025	6	14
0755.29.025	8	23
0755.49.265	10	2
0759.49.280	9	15
0765.92.185	14	8
0765.92.185	15	8
0765.92.190	14	8
0765.92.190	15	8
0765.92.195	14	8
0765.92.195	15	8
0765.92.205	14	8
0765.92.205	15	8
0765.92.205	2	21
0796.38.305	22	11
0797.41.090	22	22
0797.69.040	13	2
0797.69.040	8	12
0797.72.068	23	7
0799.13.110	2	27
0803.77.010	25	28
0805.17.125	7	7
0905.49.960	9	20
117.1.028.1A	31	30
117.2.007.1A	4	16
117.2.049.1A	30	14
120.2.075.1A	7	8

INDICE GENERALE / INDEX / CONTENTS / VERZEICHNIS / INDICE

N. CODICE CODE No. Nr. CODE CODE Nr. N. CODICE	TAV. Drwg. Table Bild Tabla	POS. N.	N. CODICE CODE No. Nr. CODE CODE Nr. N. CODICE	TAV. Drwg. Table Bild Tabla	POS. N.	N. CODICE CODE No. Nr. CODE CODE Nr. N. CODICE	TAV. Drwg. Table Bild Tabla	POS. N.	N. CODICE CODE No. Nr. CODE CODE Nr. N. CODICE	TAV. Drwg. Table Bild Tabla	POS. N.	N. CODICE CODE No. Nr. CODE CODE Nr. N. CODICE	TAV. Drwg. Table Bild Tabla	POS. N.
120.2.076.1A	7	4	172.1.019.1A	3	10	235.2.031.1A	13	20	284.4.002.1A	16	2	304.1.021.1AC	15	5
121.1.027.1A	7	3	173.1.012.3A	12	20	240.1.010.1AB	14	10	286.4.051.1A	18	1	304.1.022.1A	14	3
121.2.023.2A	7	11	174.1.002.1A	9	3	240.1.010.1AB	15	12	287.4.024.1B	16	8	304.1.022.1A	15	4
122.2.073.1A	7	9	174.1.025.1A	9	12	240.1.028.1A	15	24	300160	15	25	304.1.022.1AB	14	3
140.2.014.1A	16	11	174.2.025.3A	9	1	242.2.045.1A	11	19	301.2.104.1A	15	1	304.1.022.1AB	15	4
146.2.073.1A	6	1	176.1.001.1A	12	6	243.1.029.1A	5	23	301.2.105.1A	14	1	304.1.022.1AC	14	3
147.1.015.1A	8	4	176.1.009.1A	12	10	243.2.028.1AC	5	1	303.1.003.1A	14	4	304.1.022.1AC	15	4
148.1.122.1A	13	22	180.1.008.1A	2	24	245.1.047.1A	8	8	303.1.003.1A	15	3	341.1.030.1C	26	23
148.1.123.1A	13	16	182.2.012.1A	2	18	245.1.048.1A	8	2	303.1.003.1AB	14	4	342.2.015.1C	26	3
149.1.028.1B	3	23	184.1.001.1A	29	15	246.1.060.2A	30	25	303.1.003.1AB	15	3	344.2.010.1A	24	13
149.1.029.1A	3	13	190.2.009.2B	4	7	246.1.061.1A	18	26	303.1.003.1AC	14	4	345.2.010.1A	24	11
150.2.051.1B	3	27	194.2.003.1A	4	5	246.2.011.1B	34	3	303.1.003.1AC	15	3	347.2.004.1A	24	12
150.2.052.1A	3	26	195.4.002.1A	28	3	247.1.002.1BC	11	9	303.1.003.1AD	14	4	348.2.012.1A	24	7
158.2.007.1A	6	5	195.4.003.1A	4	19	247.1.083.1AE	11	4	303.1.003.1AD	15	3	349.1.143.1A	24	2
160.1.013.1B	35	16	196.1.016.2A	4	10	247.1.086.1A	37	7	303.2.004.1C	14	5	349.1.149.1A	24	14
160.1.049.1B	25	21	208.1.012.4A	14	14	247.1.104.1A	9	2	303.2.004.1C	15	2	349.1.152.1A	24	17
160.1.057.1A	12	13	208.1.012.4A	15	17	250.2.030.3A	9	5	303.2.004.1CB	14	5	349.1.157.1A	24	16
160.1.076.1A	13	17	209.1.012.4A	14	16	254.1.001.1A	11	7	303.2.004.1CB	15	2	349.2.019.1A	24	8
170.2.031.2A	4	12	209.1.012.4A	15	18	254.4.001.1A	5	4	303.2.004.1CC	14	5	349.2.025.1A	24	10
171.2.020.2B	8	10	210.1.015.2A	14	22	255.1.001.1B	8	13	303.2.004.1CC	15	2	349.2.026.1A	24	9
172.1.012.1A	3	21	210.1.015.2A	15	6	255.1.014.1A	13	3	303.2.004.1CD	14	5	350.1.014.1A	24	15
172.1.013.1A	3	22	211.1.015.2A	14	21	264.4.014.3B	11	1	303.2.004.1CD	15	2	350.1.015.1A	24	5
172.1.014.1A	3	20	211.1.015.2A	15	7	270.4.001.1A	12	1	304.1.021.1A	14	2	360.1.033.1B	26	24
172.1.015.1A	3	3	220.3.208.3A	9	16	276.1.025.1B	12	16	304.1.021.1A	15	5	360.1.035.1A	26	16
172.1.016.1A	3	11	225.2.046.1B	10	1	280.4.007.1A	16	10	304.1.021.1AB	14	2	365.2.045.1A	33	6
172.1.017.1A	3	8	235.1.026.1A	13	11	282.4.033.1A	16	1	304.1.021.1AB	15	5	369.1.004.1A	32	8
172.1.018.1A	3	5	235.1.027.1A	13	5	283.4.003.1A	16	21	304.1.021.1AC	14	2	370.1.021.1C	32	10

INDICE GENERALE / INDEX / CONTENTS / VERZEICHNIS / INDICE

N. CODICE / CODE No. / Nr. CODE / CODE Nr. / N. CODICE	TAV. / Drwg. / Table / Bild / Tabla	POS. N.
372.2.008.1A	33	1
373.1.023.1B	32	18
373.1.028.1B	32	19
373.1.029.1B	32	17
380.4.004.1B	18	16
389.4.006.1A	18	27
389.4.007.1A	18	27
389.4.008.1A	18	27
389.4.010.1A	18	27
389.4.013.1A	18	27
389.4.014.1A	18	15
389.4.015.1A	18	27
389.4.016.1A	18	27
390.4.003.1A	23	22
395.4.013.1A	19	14
397.4.001.1B	19	4
406.1.016.1A	21	1
417.5.033.7A	13	23
417.9.030.6A	29	10
417.9.030.6A	31	14
417.9.030.8A	26	1
417.9.050.6A	12	3
417.9.050.6A	19	2
420.2.000.7A	14	23
420.2.000.7A	15	23
420.2.001.0A	20	21
420.2.001.0A	27	8

N. CODICE / CODE No. / Nr. CODE / CODE Nr. / N. CODICE	TAV. / Drwg. / Table / Bild / Tabla	POS. N.
420.2.001.0A	28	12
420.2.001.0A	29	2
420.2.001.0A	9	34
420.2.006.2A	10	37
420.2.006.4A	10	19
425.4.004.1B	36	12
425.4.008.1A	36	4
426.1.010.1A	34	2
430.4.004.1A	36	2
433.1.251.1A	35	24
433.1.252.1D	18	6
433.1.290.1A	32	5
433.1.290.1B	32	5
435.1.095.1AA	35	2
435.1.097.1AA	35	2
435.1.097.1AB	35	2
436.1.114.1A	30	21
442.2.068.1A	34	6
447.1.037.1A	32	13
447.1.038.1A	32	4
449.1.003.3A	3	15
451.1.025.1A	8	16
451.2.006.1A	8	17
455.2.003.1A	2	4
456.2.009.1A	31	27
457.2.007.1A	29	9
460.1.038.2B	31	31

N. CODICE / CODE No. / Nr. CODE / CODE Nr. / N. CODICE	TAV. / Drwg. / Table / Bild / Tabla	POS. N.
460.1.039.2B	31	34
460.1.076.2A	26	11
462.3.003.7A	2	31
462.3.003.7A	8	21
462.3.003.8A	2	29
462.4.037.6A	19	1
462.4.037.6A	9	11
462.4.037.8A	9	9
463.2.019.6A	7	2
463.2.022.1A	16	14
463.4.001.1A	10	22
470.1.056.1AA	30	1
470.1.062.1A	21	5
482.1.042.1AA	30	7
482.1.043.1AA	30	12
486.1.051.1A	5	6
486.1.056.1A	35	23
492.4.003.2A	25	15
492.4.024.1A	25	5
494.1.050.3A	25	23
497.2.001.2A	25	2
501.2.069.1AB	25	1
502.2.049.1A	25	13
510.1.075.1A	22	5
510.1.076.1B	23	11
510.1.180.1A	18	3
514.1.031.1A	19	3

N. CODICE / CODE No. / Nr. CODE / CODE Nr. / N. CODICE	TAV. / Drwg. / Table / Bild / Tabla	POS. N.
514.1.032.1A	1.3	9
514.1.033.1A	1.3	13
514.1.034.1A	1.3	12
514.1.035.1A	1.3	10
514.1.036.1A	1.3	10
514.1.037.1A	1.3	6
514.1.038.1A	1.3	14
516.4.003.1A	18	14
518.4.004.1B	30	6
520.4.006.1C	22	1
520.4.007.1C	22	1
521.4.005.1A	22	3
523.4.012.1A	26	8
523.4.013.1A	26	9
525.1.004.2A	23	5
525.4.007.2A	23	3
526.4.003.1A	23	4
529.1.009.1A	23	19
530.4.007.2A	22	9
530.4.008.2A	22	16
530.4.009.2A	23	14
530.4.010.2A	23	10
532.4.004.1A	22	10
532.4.004.1A	23	6
539.1.021.1A	2	6
539.1.023.1A	17	5
539.4.003.1B	29	13

N. CODICE / CODE No. / Nr. CODE / CODE Nr. / N. CODICE	TAV. / Drwg. / Table / Bild / Tabla	POS. N.
539.4.004.1B	28	5
539.4.030.1A	5	21
540.4.011.1C	18	8
541.4.003.1A	18	4
552.1.037.1A	1.3	4
552.1.038.1A	1.3	5
552.1.039.1A	1.3	7
552.1.040.1A	1.3	11
552.4.004.2A	9	35
552.4.013.1A	15	32
552.4.020.1A	11	12
552.4.028.1A	1.2	15
552.4.031.1A	21	4
552.4.037.1A	29	35
556.1.018.1C	17	9
556.1.024.1A	17	3
556.2.027.1A	17	1
561.1.017.1B	23	20
561.1.018.1A	23	1
564.1.029.1BA	30	16
564.1.029.1BB	30	16
564.1.029.1BC	30	16
564.1.029.1BD	30	16
564.1.029.1BE	30	16
564.1.029.1BH	30	16
564.1.029.1BL	30	16
565.1.017.2A	37	20

INDICE GENERALE

N. CODICE CODE No. Nr. CODE CODE Nr. N. CODICE	TAV. Drwg. Table Bild Tabla	POS. N.
565.1.026.1A	23	25
565.1.030.1A	32	16
570.1.065.1A	20	5
571.1.065.1A	20	6
573.1.050.2E	20	12
574.1.050.2E	20	16
576.1.038.1A	20	19
576.1.039.1A	20	13
585.1.031.1A	34	13
585.4.001.1A	29	23
586.1.037.1AE	35	1
586.1.037.1AH	35	1
586.1.037.1AI	35	1
586.1.037.1AL	35	1
586.1.037.2AA	35	1
586.1.037.2AB	35	1
586.1.037.2AC	35	1
590.1.084.1A	16	18
590.1.104.1A	16	16
590.1.125.1A	36	10
590.1.154.1A	16	7
590.1.157.1A	36	11
590.1.158.1A	36	9
590.1.159.1A	36	14
590.1.160.1A	36	15
590.1.162.1A	16	17
590.1.189.1A	1.3	1

INDEX

N. CODICE CODE No. Nr. CODE CODE Nr. N. CODICE	TAV. Drwg. Table Bild Tabla	POS. N.
590.1.190.1A	1.3	2
592.1.010.1A	36	5
593.1.003.1B	10	33
593.1.018.1A	9	29
595.1.025.1BA	37	1
595.1.025.1BB	37	1
595.1.025.1BC	37	1
595.1.025.1BD	37	1
595.1.025.1BG	37	1
595.1.025.1BI	37	1
595.1.025.1BL	37	1
595.2.020.3C	37	6
598.2.030.1A	30	11
598.4.016.1A	30	24
598.4.018.1A	30	10
598.4.019.1A	37	19
60N101077	31	33
60N101077	37	25
60N101079	10	15
60N102482	37	13
60N102504	35	10
60N102509	11	13
60N102509	14	11
60N102509	15	13
60N102509	18	9
60N102509	2	28
60N102509	22	6

CONTENTS

N. CODICE CODE No. Nr. CODE CODE Nr. N. CODICE	TAV. Drwg. Table Bild Tabla	POS. N.
60N102509	8	1
60N102510	11	6
60N102510	12	5
60N102510	22	24
60N102510	34	5
60N102510	5	5
60N102510	8	5
60N102510	9	10
60N102511	11	17
60N102511	14	26
60N102555	2	30
60N102555	8	20
60N102557	26	7
60N102584	32	9
60N107335	11	24
60N107335	13	10
60N107335	22	25
60N107335	23	24
60N107335	4	20
60N115548	23	13
610.4.011.2B	28	22
610.4.012.2B	28	18
611.4.002.4A	29	20
612.4.005.1A	27	12
612.4.005.1A	28	7
612.4.008.1A	29	26
612.4.008.1A	29	31

VERZEICHNIS

N. CODICE CODE No. Nr. CODE CODE Nr. N. CODICE	TAV. Drwg. Table Bild Tabla	POS. N.
612.4.014.1A	28	16
612.4.017.1A	28	15
613.4.020.1A	28	17
613.4.031.1A	29	33
616.1.002.1A	36	13
618.4.039.1A	28	14
619.4.018.1A	29	3
624.4.005.1A	28	1
625.4.005.1AB	29	17
626.1.002.1A	27	4
626.1.002.1A	28	2
626.4.003.1A	27	2
626.4.003.1A	28	10
630.4.003.1A	27	1
631.4.004.1A	28	19
631.4.008.1A	29	25
632.1.009.2L	27	6
650.4.008.1A	26	25
651.4.011.1A	26	14
652.4.006.1A	30	23
654.2.003.1A	26	20
656.1.036.1A	26	26
657.1.015.1A	26	18
658.4.002.1B	26	29
669.1.003.1A	14	18
669.1.003.1A	15	15
670.4.007.1A	18	13

INDICE

N. CODICE CODE No. Nr. CODE CODE Nr. N. CODICE	TAV. Drwg. Table Bild Tabla	POS. N.
672.1.013.1A	18	21
676.2.040.1A	25	27
676.4.032.1A	25	29
677.4.003.1A	1.1	4
680.1.001.1B	9	7
684.1.026.1A	34	4
696.1.008.1A	37	27
697.2.006.2B	37	14
698.1.033.1A	1.3	15
700.1.005.1A	25	18
700.1.031.1A	19	10
700.1.038.1A	21	7
701.4.003.1A	12	19
701.4.005.1A	3	9
701.4.006.1A	33	3
701.4.007.1A	12	21
702.4.004.1A	26	6
702.5.008.1A	10	20
702.5.008.1A	11	3
702.5.008.1A	4	6
702.5.015.1A	4	14
703.1.013.1A	26	12
703.1.019.1A	15	30
70620.5212	16	26
70700.8N01	26	17
707008N01	22	18
710.1.001.1A	9	13

INDICE GENERALE

N. CODICE CODE No. Nr. CODE CODE Nr. N. CODICE	TAV. Drwg. Table Bild Tabla	POS. N.
710.1.025.1A	33	4
710.1.041.1C	25	22
710.1.046.1A	33	12
710.1.069.1A	10	21
710.1.070.1A	10	30
710.1.085.1A	33	9
710.1.088.1A	33	14
711.1.090.1A	20	20
711.1.095.1A	10	32
712.1.013.3A	35	6
713.1.007.1A	13	9
713.1.014.1A	3	1
713.1.014.1A	3	14
713.1.014.1B	3	1
713.1.014.1B	3	24
713.1.014.1D	3	24
713.1.014.1E	3	1
713.1.014.1F	3	24
713.1.082.1A	20	22
713.1.097.1C	25	25
713.1.119.1A	4	15
713.1.137.1A	15	27
713.1.140.1A	10	14
713.1.192.1A	29	37
714.1.028.1A	25	3
714.1.045.1A	25	9
714.1.046.1A	25	14

INDEX

N. CODICE CODE No. Nr. CODE CODE Nr. N. CODICE	TAV. Drwg. Table Bild Tabla	POS. N.
715.1.004.1A	33	8
7150.22.594	24	1
716.1.022.1A	22	13
716.1.055.1A	20	14
716.1.056.1A	31	21
72094.1616	10	10
72121.2106	6	4
72276.1035	21	3
723.1.003.1A	22	4
72465.0214	28	4
72944.1542	13	1
72944.1542	8	11
729906FN1	20	15
729906FN1	30	8
729906FN1	37	21
732.1.007.1A	37	2
732.2.010.2A	37	17
734005N01	37	24
734006N01	12	2
734006N01	37	11
734008N01	29	28
734306N01	11	25
734306N01	22	23
734306N01	37	10
734306N01	5	16
734406N01	29	38
73500.1237	12	7

CONTENTS

N. CODICE CODE No. Nr. CODE CODE Nr. N. CODICE	TAV. Drwg. Table Bild Tabla	POS. N.
73500.1237	9	25
73500.1440	12	11
73500.1542	2	15
73500.1747	15	26
73503.3075	5	11
73503.3380	10	18
73503.3380	11	2
73503.3380	13	24
73503.3449	16	22
73503.3683	13	13
737.4.007.2A	8	14
741.1.012.1A	18	22
741.1.013.1A	18	25
741.1.028.1A	20	8
741.4.002.1A	34	15
741.4.004.1A	16	5
741.4.004.1A	36	8
741.4.008.2A	36	7
741.4.038.1A	18	24
741.4.040.1A	16	9
741.4.041.1A	16	6
741.4.042.1A	16	3
741.4.043.1A	29	4
741.4.062.1A	29	34
741.4.066.1A	36	16
741.4.067.1A	16	28
74172.1008	13	15

VERZEICHNIS

N. CODICE CODE No. Nr. CODE CODE Nr. N. CODICE	TAV. Drwg. Table Bild Tabla	POS. N.
74172.1008	6	10
74172.1008	8	3
74223.1045	34	12
74224.0570	6	7
747.5.001.1A	31	24
748.1.014.1B	25	26
748.1.023.1A	25	12
748.1.023.1A	32	1
748.4.002.1A	30	17
748.4.024.1A	25	20
748.4.026.1B	21	6
748.4.033.1A	20	4
748.4.034.1A	16	15
748.4.034.1A	19	6
749.4.002.1A	30	28
749.4.045.2G	17	10
749.5.001.1A	23	17
750.1.007.1A	4	8
750.1.012.2A	6	16
750.1.060.1A	30	9
750.5.001.1A	2	23
750.5.001.1A	22	17
750.5.001.1A	23	9
75120.1747	13	8
75120.2567	10	12
75143.3380	10	25
75162.2566	25	4

INDICE

N. CODICE CODE No. Nr. CODE CODE Nr. N. CODICE	TAV. Drwg. Table Bild Tabla	POS. N.
75162.2566	25	24
75162.3075	25	17
75166.1238	8	19
75173.1542	13	19
75191.3380	10	29
75791.1747	10	9
75794.1542	10	17
758.1.014.1A	22	14
759.1.006.1A	19	15
760.1.003.1A	34	11
760.4.006.1B	35	5
76266.2668	10	4
76267.0012	9	24
763106N01	31	17
764.1.001.1A	20	9
764.1.009.1A	14	20
764.1.009.1A	15	21
764.1.013.1A	14	6
764.1.013.1A	15	22
764.1.015.1B	30	4
764.1.024.1A	20	3
764.1.029.1A	19	7
764.1.029.1A	30	2
764.1.029.1A	37	3
76400.0004	10	3
76401.0002	31	16
76401.0003	31	23

INDICE GENERALE

N. CODICE CODE No. Nr. CODE CODE Nr. N. CODICE	TAV. Drwg. Table Bild Tabla	POS. N.
76402.0003	3	2
765.1.001.1A	29	8
765.1.001.1A	31	28
76835.1134	2	10
770.5.121.9E	20	17
770.5.123.2B	25	6
771.1.008.1A	33	11
771.1.015.1A	33	10
771.4.006.1A	11	14
771.5.004.2B	32	11
771.5.040.2B	11	21
771.5.040.2B	13	6
771.5.040.2B	18	28
771.5.040.2B	35	13
771.5.043.2B	4	1
771.5.045.7E	35	14
771.5.064.2B	11	5
771.5.064.2B	8	24
771.5.066.2B	13	21
771.5.066.2B	29	36
771.5.068.2B	22	26
771.5.072.2B	10	31
771.5.072.2B	18	2
771.5.072.2B	5	7
771.5.073.2B	11	16
771.5.073.2B	18	10
771.5.078.2B	12	12

INDEX

N. CODICE CODE No. Nr. CODE CODE Nr. N. CODICE	TAV. Drwg. Table Bild Tabla	POS. N.
771.5.080.2B	10	27
771.5.081.2B	5	3
771.5.083.2B	5	2
771.5.124.2B	29	27
771.5.129.2B	9	8
771.5.136.2B	10	24
771.5.431.2B	28	20
771.5.721.2B	25	7
771.5.725.2B	26	22
771.5.754.2B	17	2
771.5.937.2B	33	7
771.5.938.2B	33	5
772.1.010.2A	8	9
772.5.004.1A	26	10
772.5.008.1A	18	7
772.5.012.1A	23	21
772.5.023.1A	26	28
772.5.023.1A	29	18
772.5.023.1A	30	15
775.1.002.1A	30	19
775.1.013.1A	18	18
776.5.032.2A	16	13
776.5.307.2A	28	8
777.5.019.7E	35	4
777.5.036.2B	37	18
777.5.049.2C	11	10
779.1.007.2A	6	9

CONTENTS

N. CODICE CODE No. Nr. CODE CODE Nr. N. CODICE	TAV. Drwg. Table Bild Tabla	POS. N.
779.1.029.1A	10	26
779.1.037.1A	32	14
779.1.039.1A	2	3
779.1.054.1AA	29	7
779.1.058.1A	29	1
779.1.058.2A	27	9
779.1.058.2A	28	13
779.1.082.2A	27	10
779.1.088.1A	19	16
779.1.099.1A	26	2
779.1.104.1A	37	8
779.1.109.1A	6	2
779.1.119.2A	32	3
779.1.133.1A	14	24
779.1.133.1A	15	33
779.1.162.1A	9	27
779.1.182.1A	10	36
779.1.198.1A	9	23
779.1.203.1A	2	7
779.1.204.1A	31	13
779.1.205.1A	31	19
779.1.206.1A	31	3
779.1.213.1A	30	13
779.1.214.1B	21	2
779.1.221.1A	30	27
779.1.239.1A	19	8
779.1.247.1A	20	25

VERZEICHNIS

N. CODICE CODE No. Nr. CODE CODE Nr. N. CODICE	TAV. Drwg. Table Bild Tabla	POS. N.
779.4.005.1A	17	4
779.5.003.1A	20	11
779.5.004.1A	35	12
779.5.007.1A	35	19
779.5.010.1A	37	9
779.5.011.1A	31	25
779.5.012.1A	26	31
779.5.019.1A	9	33
779.5.020.1A	9	6
779.5.031.1A	29	21
779.5.031.1A	5	19
780.1.007.1A	20	7
780.1.016.1A	6	3
780.1.018.1A	9	31
786.1.069.1A	7	6
787.1.008.1A	15	29
788.1.032.2A	14	9
788.1.032.2A	15	11
788.1.054.1A	12	4
788.1.066.1AA	11	22
788.1.066.1AB	11	22
788.1.066.1AC	11	22
789.1.001.1A	36	6
791.1.015.1A	35	18
791.1.039.1A	35	20
791.2.014.1C	7	5
799.1.025.1A	2	20

INDICE

N. CODICE CODE No. Nr. CODE CODE Nr. N. CODICE	TAV. Drwg. Table Bild Tabla	POS. N.
799.1.044.1A	29	6
799.1.049.1A	2	1
799.1.051.2A	6	15
799.1.055.1A	9	30
799.1.058.1A	26	13
799.1.061.1A	14	7
799.1.061.1A	15	9
799.1.088.1A	17	7
799.1.089.1A	17	6
799.1.099.1A	4	4
8000.18048	22	12
8000.18048	34	10
8000.47420	27	7
8000.47420	28	11
8000.56391	37	16
8000.56443	18	19
8000.56443	23	16
8000.59056	29	14
8000.59056	31	22
8000.60683	31	1
8000.60700	31	6
8000.62562	31	7
8000.62563	31	29
8000.62586	29	19
8000.62655	31	12
8000.62705	35	9
8000.62729	16	20

INDICE GENERALE

N. CODICE CODE No. Nr. CODE CODE Nr. N. CODICE	TAV. Drwg. Table Bild Tabla	POS. N.
8000.66526	18	12
8000.66774	26	27
8000.70127	24	4
8000.70133	24	6
8000.70139	1.1	2
8000.78345	26	15
801.1.027.1A	16	4
802.1.005.1A	35	17
80A0.53548	29	5
80A0.53548	31	26
80A0.62649	20	2
80B0.62672	35	22
80C0.05893	35	7
814.1.114.1A	1.3	8
818.1.010.1B	4	3
819.1.017.1A	25	8
819.1.030.1A	25	16
819.1.030.1A	32	2
821.1.001.1A	2	26
821.1.028.2B	35	8
821.1.039.1B	25	19
821.1.054.1A	19	5
821.1.070.1A	2	17
821.1.075.1A	34	9
821.1.090.1A	31	4
821.1.115.1A	14	15
821.1.115.1A	15	10

INDEX

N. CODICE CODE No. Nr. CODE CODE Nr. N. CODICE	TAV. Drwg. Table Bild Tabla	POS. N.
824.1.023.1AB	31	18
824.1.024.1AB	31	8
825.1.030.1A	29	24
826.1.009.1A	2	33
826.1.011.1A	3	16
827.1.096.1A	37	15
827.1.097.1A	37	5
827.1.139.2B	17	8
827.1.161.1A	31	10
827.1.191.2A	23	26
827.1.211.1A	30	26
827.1.236.1A	18	17
827.1.241.1A	16	27
829.1.021.2A	36	1
829.1.073.3A	5	17
829.1.099.1D	22	7
829.1.124.2A	20	26
829.1.141.1B	28	21
829.1.235.1A	15	31
829.1.236.1A	37	26
829.1.283.1B	19	11
829.1.285.1A	19	12
829.1.358.1A	14	27
829.2.237.1A	37	12
830.1.091.2A	16	19
830.1.144.1A	11	20
830.1.194.2A	22	8

CONTENTS

N. CODICE CODE No. Nr. CODE CODE Nr. N. CODICE	TAV. Drwg. Table Bild Tabla	POS. N.
830.1.195.2A	22	20
830.1.228.1A	19	9
841.1.017.1A	22	19
841.1.031.1A	4	2
847.4.002.1A	31	9
848.4.011.1A	33	13
850.1.005.1A	29	11
850.4.016.1A	37	4
851.1.004.1A	4	9
852.1.001.1A	32	12
852.1.002.1A	32	12
852.1.003.1A	32	12
852.1.005.1A	2	14
852.1.008.1A	5	10
852.1.053.1A	2	2
852.1.065.1A	31	2
852.1.079.1A	32	15
852.1.093.1A	2	14
852.1.094.1A	2	19
852.1.099.1A	31	11
852.1.103.1A	26	4
852.1.104.1A	6	11
852.1.104.1B	6	11
852.1.104.1C	6	11
852.1.104.1D	6	11
852.1.104.1E	6	11
852.1.104.1F	6	11

VERZEICHNIS

N. CODICE CODE No. Nr. CODE CODE Nr. N. CODICE	TAV. Drwg. Table Bild Tabla	POS. N.
852.1.104.1G	6	11
852.1.104.1H	6	11
852.1.104.1I	6	11
852.1.104.1J	6	11
852.1.104.1K	6	11
852.1.104.1L	6	11
852.1.104.1M	6	11
852.1.104.1N	6	11
852.1.105.1AB	3	25
852.1.105.1AD	3	25
852.1.105.1AG	3	25
852.1.108.1AH	3	18
852.1.108.1AL	3	18
852.1.108.1AN	3	18
852.1.111.1A	2	5
852.1.120.1A	9	32
852.1.124.1A	13	14
852.5.001.1A	23	18
852.5.003.1A	34	8
852.5.004.1C	20	18
852.5.005.1A	9	18
856.1.001.1A	3	7
856.1.002.1A	13	4
856.1.002.1A	8	15
856.1.014.1A	4	11
856.1.025.1A	10	7
856.1.042.1A	30	5

INDICE

N. CODICE CODE No. Nr. CODE CODE Nr. N. CODICE	TAV. Drwg. Table Bild Tabla	POS. N.
856.1.071.1A	12	9
861.5.003.1A	26	30
863.1.002.1A	12	14
866.1.037.1A	35	11
866.1.040.1A	35	3
872.1.019.1A	32	6
872.1.026.1A	30	18
872.1.028.1A	26	21
873.1.039.1A	9	14
875.1.063.1A	33	15
875.1.065.1A	1.3	3
876.1.066.1A	34	14
876.1.082.1A	34	1
877.1.071.1A	29	16
877.2.002.1A	34	7
881.1.010.1C	12	18
881.1.012.1A	2	32
881.1.023.1A	22	21
881.1.026.1A	4	13
881.1.030.1A	11	26
881.1.030.1A	5	22
882.1.003.1A	8	22
882.1.006.1A	2	16
884.4.007.1A	32	7
884.4.012.1A	36	3
884.4.017.1A	7	10
884.5.008.1A	25	11

INDICE GENERALE / INDEX / CONTENTS / VERZEICHNIS / INDICE

N. CODICE CODE No. Nr. CODE CODE Nr. N. CODICE	TAV. Drwg. Table Bild Tabla	POS. N.
886.4.003.1A	11	23
886.4.011.1A	35	21
886.4.021.1A	16	24
886.4.022.1A	16	23
886.4.028.1A	15	28
886.4.035.1A	11	8
886.4.037.1A	9	4
886.4.043.1A	4	17
88700.5644	1	34
88700.5665	1	27
88700.5749	1	20
88713.0123	1	5
88713.0137	1	11
88713.0143	1	32
88713.0262	1	29
88713.0844	1	33
88713.0874	1	6
88713.0875	1	8
88713.0879	1	7
88713.1010	1	31
88713.1010	1.1	7
88713.1058	1.1	9
88713.1072	1.1	6
88713.1078	1	12
88713.1079	1	14
88713.1091	1	21
88713.1096	1.1	8

N. CODICE CODE No. Nr. CODE CODE Nr. N. CODICE	TAV. Drwg. Table Bild Tabla	POS. N.
88713.1215	1	9
88713.1344	1.1	3
88713.1515	1.1	5
88713.1749	1	24
88713.1994	1	25
88713.2009	1	30
88713.2011	1	17
88713.2036	1	19
88713.2092	1	28
88713.2096	1	2
88713.2103	1	3
88713.2107	1	1
88713.2133	1	26
88765.0999	1	16
88765.1000	1	15
88765.1005	1	15
88765.1006	1	15
88765.1058	1	13
88765.1073	1.2	21
88765.1074	1.2	21
88765.1075	1.2	21
88765.1076	1.2	21
88765.1077	1.2	21
88765.1086	1	22
88765.1126	1.2	6
88765.1126A	1.2	4
88765.1126B	1.2	12

N. CODICE CODE No. Nr. CODE CODE Nr. N. CODICE	TAV. Drwg. Table Bild Tabla	POS. N.
88765.1126C	1.2	11
88765.1126D	1.2	14
88765.1126E	1.2	9
88765.1126F	1.2	13
88765.1126G	1.2	17
88765.1126H	1.2	16
88765.1126L	1.2	19
88765.1126M	1.2	18
88765.1126N	1.2	7
88765.1126P	1.2	10
88765.1126Q	1.2	5
88765.1126R	1.2	3
88765.1126S	1.2	22
88765.1126T	1.2	23
88765.1126T	1.3	16
88765.1126U	1.2	20
88765.1126V	1.2	8
88765.1126Z	1.2	1
88765.1236	1	10
88765.1236	1.1	1
88765.1237	1	10
88765.1237	1.1	1
88765.1238	1	10
88765.1238	1.1	1
88765.1239	1	10
88765.1239	1.1	1
88765.1240	1	10

N. CODICE CODE No. Nr. CODE CODE Nr. N. CODICE	TAV. Drwg. Table Bild Tabla	POS. N.
88765.1240	1.1	1
88765.1241	1.3	0
88765.1242	1.3	0
88765.1243	1.3	0
88765.1244	1.3	0
88765.1245	1.3	0
88765.1297	1	23
88765.1322	1	18
893.1.005.1A	5	15
893.4.005.1A	29	22
894.2.009.1A	9	19
895.4.001.2A	35	15
8A00.67997	29	39
8A00.67997	3	17
8A00.69056	24	3
913.7.060.1M	37	23
913.7.067.1E	37	23
913.7.067.1F	37	23
914.7.023.1A	1.2	2
914.7.023.1B	1.2	2
914.7.023.1C	1.2	2
914.7.023.1D	1.2	2
914.7.023.1E	1.2	2
930.1.004.1A	26	5
93781.1824	33	2
93783.1524	11	11
93784.2030	5	9

N. CODICE CODE No. Nr. CODE CODE Nr. N. CODICE	TAV. Drwg. Table Bild Tabla	POS. N.
93785.1830	10	16
93823.2018	4	18
93823.2082	5	14
93823.3156	10	34
93827.0114	10	28
93827.0114	5	12
93827.0114	9	22
94247.0014	10	5
94247.0014	11	15
98112.0002	1	4

Catalogo ricambi MONSTER 620 *i.e.*
Spare parts catalogue MONSTER 620 *i.e.*
Catalogue piéces detachees MONSTER 620 *i.e.*
Ersatzteilkatalog MONSTER 620 *i.e.*
Catalogo piezas de repuesto MONSTER 620 *i.e.*

DUCATI*MONSTER*

DUCATI MOTOR HOLDING | **MONSTER 620** i.e. | **M.Y. '02**
Spare Sparts Department | P.N. 91511401A | Luglio - July '01 | Edizione - Edition 00

DUCATI MOTOR HOLDING | **MONSTER 620** i.e. | **M.Y. '02**
Spare Sparts Department | P.N. 91511401A | Luglio - July '01 | Edizione - Edition 00

DUCATI MOTOR HOLDING | **MONSTER 620** i.e. | **M.Y. '02**
Spare Sparts Department | P.N. 91511401A | Luglio - July '01 | Edizione - Edition 00