Catalogo ricambi **1198** Model year 2010
Spare parts catalogue **1198** Model year 2010
Catalogue piéces detachees **1198** Model year 2010
Ersatzteilkatalog **1198** Model year 2010
Catalogo piezas de repuesto **1198** Model year 2010

SUPERBIKE

Revisione n° 00
Revision n°00
Revision n°00
00 . Revision
Revision n°00

Codice catalogo ricambi: 915.1291.1E
Spare parts catalogue part number: 915.1291.1E
Référence catalogue pièces détachées: 915.1291.1E
Art.-Nr. Ersatzteilkatalog: 915.1291.1E
Código catálogo recambios: 915.1291.1E

INFORMAZIONI GENERALI

Questo catalogo serve per richiedere con esattezza le parti di ricambio

Nelle ordinazioni indicare:

1) il numero dei codici dei particolari seguito dalla descrizione;
quantità desiderata;

2) il numero di matricola del motociclo, stampigliato sul cannotto di sterzo.

Le indicazioni di destra e sinistra si riferiscono ai lati del veicolo rispetto al senso di marcia.

I disegni delle parti di ricambio sono solo indicativi e non rappresentano il pezzo in oggetto.

I dati contenuti in questo catalogo sono indicativi e possono essere soggetti a modifiche senza impegno di preavviso.

VALIDITÁ

f.m.	Fino alla matricola
d.m.	Dalla matricola
f.m.m.	Fino al motore matricola
d.m.m.	Dal motore matricola

NOTE

GB	Gran Bretagna
D	Germania
I	Italia
J	Giappone
AUS	Australia
GR	Grecia
F	Francia
E	Spagna
P	Portogallo
NL	Olanda

GENERAL INFORMATION

The present spare parts order exactly the right spare parts

When ordering specify:

1) the part's code number followed by its description;
quantity needed;

2) the motorcycle's serial number, stamped on the steering head.

Reference to right and left apply to the vehicle in terms of its direction of move-ment.

Spare parts drawings are general and do not represent the part.

The contents of this catalogue are general and can undergo changes without prior notice.

VALIDITY

f.m.	Until V.I.N.
d.m.	From V.I.N.
f.m.m.	Up to engine number
d.m.m.	From engine number

LIST

GB	Great Britain
D	Germany
I	Italy
J	Japan
AUS	Australian
GR	Greece
F	France
E	Spain
P	Portugal
NL	Holland

INFORMATIONS GENERALES

Ce catalogue permet de commander correctemente les pièces detachees

Les commandes doivent être passées en indiquant:

1) le numero de code des pièces détachées suivi de leur description;
quantitè dèsirèe;

2) le matricule de la moto, estampillé sur la tige du guidon.

Droite et gauche sont les côtés du véhicule par rapport au sens de la marche.

Les plans des pièces détachées sont fournis seulement à titre indicatif et ne représentent pas la pièce concernée.

Les données de ce catalogue sont citées seulement à titre indicatif et peuvent être l'objet de modifications sans avis préalable.

VALIDITE

f.m.	Jusqu au matricule
d.m.	Du matricule
f.m.m.	Jusqu au moteur matricule
d.m.m.	Du moteur matricule

NOTES

GB	Grand Bretagne
D	Allemagne
I	Italie
J	Japon
AUS	Autralie
GR	Grèce
F	France
E	Espagne
P	Portugal
NL	Hollande

ALLGEMEINE INFORMATIONEN

Dieser Ersatzteilkatalog dient zur genauen Angabe der Teile bei Ersatzteilbestellungen

Bei Ersatzbestellung ist folgendes anzugeben:

1) Die Bestellnummer der Ersatzteile mit der entsprechenden Beschreibung;
genaue Menge;

2) Die Seriennummer des Motorrads, die am Lenkrohr eingeprägt ist.

Die Angaben fur rechts und links beziehen sich auf das Fahrzeug in Fahrrichtung.

Die Zeichnungen der Ersatzteile sind nur als Hinweise gedacht und stellen nicht das betroffene Teil dar.

Bei den im Katalog angeführten Daten handelt es sich um Anhaltsdaten, die jederzeit, ohne Vorankündigung, geändert werden können.

G LTIG

f.m.	Bis zu Matrikel
d.m.	Vom Matrikel
f.m.m.	Bis zum Motor Matrikel
d.m.m.	Vom Motor Matrikel

NOTE

GB	Groos Britan
D	Deutschland
I	Italien
J	Japan
AUS	Australien
GR	Griechenland
F	Frankreich
E	Spanien
P	Portugal
NL	Holland

INFORMACIONES GENERALES

El presente catálogo sirve para pedir con exactitud las partes de repuesto

En los pedidos se debe indicar:

1) el número de código de la parte y a continuación la descripción;
cantidad deseada;

2) el número de matricula de la motocicleta, estampado en el tubo de dirección.

Las indicaciones derecha e izquierda se refieren a los lados del vehículo respecto del sentido de marcha.

Los diseños de las partes de recambio son solo indicativos y no representan la pieza en cuestión.

Los datos contenidos en el presente catálogo son indicativos y pueden modificarse sin aviso previo.

VALIDEZ

f.m.	Hasta la matrícula
d.m.	Desde la matrícula
f.m.m.	Hasta el motor matrícula
d.m.m.	Desde el motor matrícula

NOTAS

GB	Gran Bretaña
D	Alemania
I	Italia
J	Japón
AUS	Australia
GR	Grecia
F	Francia
E	España
P	Portugal
NL	Holanda

Ducati Motor Holding S.p.A.
Uffici Commerciali Amministrativi:
Via A. Cavalieri Ducati n. 3
40132 Bologna, Italy
Telefono 051 6413111
Fax 051 406580
Internet www.ducati.com

N° CATALOGO: 915.1291.1E
EMESSO: 10 - 09

CATALOGUE No: 915.1291.1E
ISSUED: 10 - 09

Nr. CATALOGUE: 915.1291.1E
IMPRIMEE: 10 - 09

KATALOG Nr: 915.1291.1E
HERAUSGEGEBEN: 10 - 09

N° CATALOGO: 915.1291.1E
IMPRIMIDA: 10 - 09

Colore Paint Vernis Slacken Lacas	Codice Code Code Code Codice

"Rosso Anniversary DUCATI"	(PPG) 473.101
"Bianco Perla"	(PPG) 490.019
"Smalto"	(PPG) *0040
"Trasparente"	(PPG) 228.880

Sommario	Contents	Sommaire	Inhaltsangabe	Indice
pag page page seite pag				

4	001	Attrezzi speciali per stazioni di servizio	Workshop service tools	Outils speciaux pour stations-services	Servicewerkzeug Für Tankstellen	Herramientas esp. para estac. de serv.
8	001a	Attrezzi speciali per stazioni di servizio	Workshop service tools	Outils speciaux pour stations-services	Servicewerkzeug Für Tankstellen	Herramientas esp. para estac. de serv.
12	001b	Attrezzi speciali per stazioni di servizio	Workshop service tools	Outils speciaux pour stations-services	Servicewerkzeug Für Tankstellen	Herramientas esp. para estac. de serv.
16	001c	Tester di diagnosi dds	Dds tester	Tester pour diagnostic dds	Diagnosetester Dds	Instrumento de diagnóstico dds
18	001d	Attrezzi speciali per stazioni di servizio	Workshop service tools	Outils speciaux pour stations-services	Servicewerkzeug Für Tankstellen	Herramientas esp. para estac. de serv.
22	002	Comando cambio	Gearchange control	Sélecteur de vitesses	Schaltsteuerung	Mando cambio
26	003	Cambio	Gearbox	Boîte de vitesses	Schaltgetriebe	Cambio
30	004	Frizione	Clutch	Embrayage	Kupplung	Embrague
34	005	Coperchio frizione	Clutch-side crankcase cover	Couvercle d'embrayage	Kupplungsdeckel	Tapa embrague
36	006	Imbiellaggio	Connecting rods	Vilebrequin	Baugruppe Kurbelwelle	Grupo bielas
40	007	Cilindri - pistoni	Cylinders - pistons	Cylindres - pistons	Zylinder - Kolben	Cilindros - pistones
42	008	Distribuzione	Timing system	Distribution	Ventilsteuerung	Distribución
44	009	Filtri e pompa olio	Filters and oil pump	Filtres et pompe a huile	Ölfilter Und -pumpe	Filtros y bomba de aceite
46	010	Coppia semicarters	Crankcase halves	Paire de demi-carters	Paar Gehäusehälften	Par semicárteres
50	010a	Coppia semicarters	Crankcase halves	Paire de demi-carters	Paar Gehäusehälften	Par semicárteres
52	011	Pompa acqua - coperchio alternatore	Water pump-altr-side crnkcse cover	Pompe à eau - couvercle d'alternateur	Wasserpumpe - Lichtmaschinendeckel	Bomba agua - tapa alternador
56	012	Avviamento elettrico e accensione	Electric starting and ignition	Démarrage électrique et allumage	Elektrischer Anlasser Und Zündung	Arranque eléctrico y encendido
58	013	Testa : distribuzione	Cylinder head : timing system	Culasse : distribution	Zylinderkopf: Ventilsteuerung	Culata: distribución
60	014	Testa verticale	Vertical cylinder head	Culasse verticale	Senkrechter Zylinderkopf	Culata vertical
64	015	Testa orizzontale	Horizontal cylinder head	Culasse horizontale	Waagrechter Zylinderkopf	Culata horizontal
68	016	Radiatore olio	Oil cooler	Radiateur d'huile	Ölkühler	Radiador aceite
70	017	Corpo farfallato	Throttle body	Corps de papillon	Drosselklappenkörper	Cuerpo mariposa
72	018	Supporto batteria	Battery support	Support de batterie	Batteriehalter	Soporte batería
76	018a	Impianto elettrico	Electrical system	Circuit électrique	Elektrische Anlage	Sistema eléctrico
80	019	Gruppo scarico	Exhaust system	Échappement	Auspuffsystem	Grupo escape
84	020	Fanale anteriore e cruscotto	Headlight & instr. panel	Phare avant et tableau de bord	Scheinwerfer Und Cockpit	Faro delantero y salpicadero
86	021	Semimanubri - ammortizzatore di sterzo	Handlebars - shock-absorber	Guidon bracelet - ammortisseur	Lenkerstummel - Lenkungsdämpfer	Semimanillares - amortiguador dirección
90	021a	Forcella anteriore	Front forks	Fourche avant	Vorderradgabel	Horquilla delantera
94	022	Telaio	Frame	Cadre	Rahmen	Bastidor
98	022a	Cavalletto	Stand	Béquille	Ständer	Caballete
100	023	Comando frizione	Clutch control	Commande d'embrayage	Kupplungssteuerung	Mando embrague
102	024	Freno anteriore	Front brake	Frein avant	Vorderradbremse	Freno delantero
106	025	Freno posteriore	Rear brake	Frein arrière	Hinterradbremse	Freno trasero
110	026	Ruota anteriore e posteriore	Front and rear wheels	Roues avant et arrière	Vorder- Und Hinterrad	Ruedas delantera y trasera
112	026a	Perno ruota posteriore	Rear wheel axle	Axe de roue arrière	Hinterradachse	Perno rueda trasera
114	027	Telaietto posteriore	Rear subframe	Cadre arrière	Hinterer Rahmenaufsatz	Bastidor trasero
116	027a	Portatarga	Number plate holder	Support plaque immatricul.	Kennzeichenhalter	Portamatrícula
120	027b	Portatarga - (aus)	Number plate holder - (aus)	Support plaque immatricul. - (aus)	Kennzeichenhalter - (aus)	Portamatrícula - (aus)
124	028	Sospensione posteriore	Rear suspension	Suspension arrière	Hinterradaufhängung	Suspensión trasera
126	028a	Forcellone posteriore	Swingarm	Bras oscillant	Hinterradschwinge	Basculante trasero
128	029	Aspirazione aria - sfiato olio	Air intake - oil breather	Aspiration d'air - reniflard	Lufteinlass - Ölentlüftung	Aspiración aire - purga aceite
130	030	Radiatore acqua	Radiator	Radiateur d'eau	Wasserkühler	Radiador agua
132	031	Circuito di raffreddamento	Cooling system	Circuit de refroidissement	Kühlsystem	Circuito refrigerador
134	032	Serbatoio	Fuel tank	Réservoir carburant	Kraftstofftank	Depósito
136	032a	Impianto alimentazione	Fuel system	Systeme d'alimentation	Kraftstoffsystem	Sistema de alimentación
138	033	Sella	Seat	Selle	Sitzbank	Asiento
144	034	Cupolino	Headlight fairing	Bulle	Cockpitverkleidung	Cúpula
148	034a	Carenatura	Fairing	Carénage	Verkleidung	Carenado

N° CATALOGO:	915.1291.1E	CATALOGUE No:	915.1291.1E	Nr. CATALOGUE:	915.1291.1E	KATALOG Nr:	915.1291.1E	N° CATALOGO:	915.1291.1E
EMESSO:	10 - 09	ISSUED:	10 - 09	IMPRIMEE:	10 - 09	HERAUSGEGEBEN:	10 - 09	IMPRIMIDA:	10 - 09

TAVOLA
DRAWING
TABLE
BILD
TABLA

001

Attrezzi speciali per stazioni di servizio

Workshop service tools

Outils speciaux pour stations-services

Servicewerkzeug Für Tankstellen

Herramientas esp. para estac. de serv.

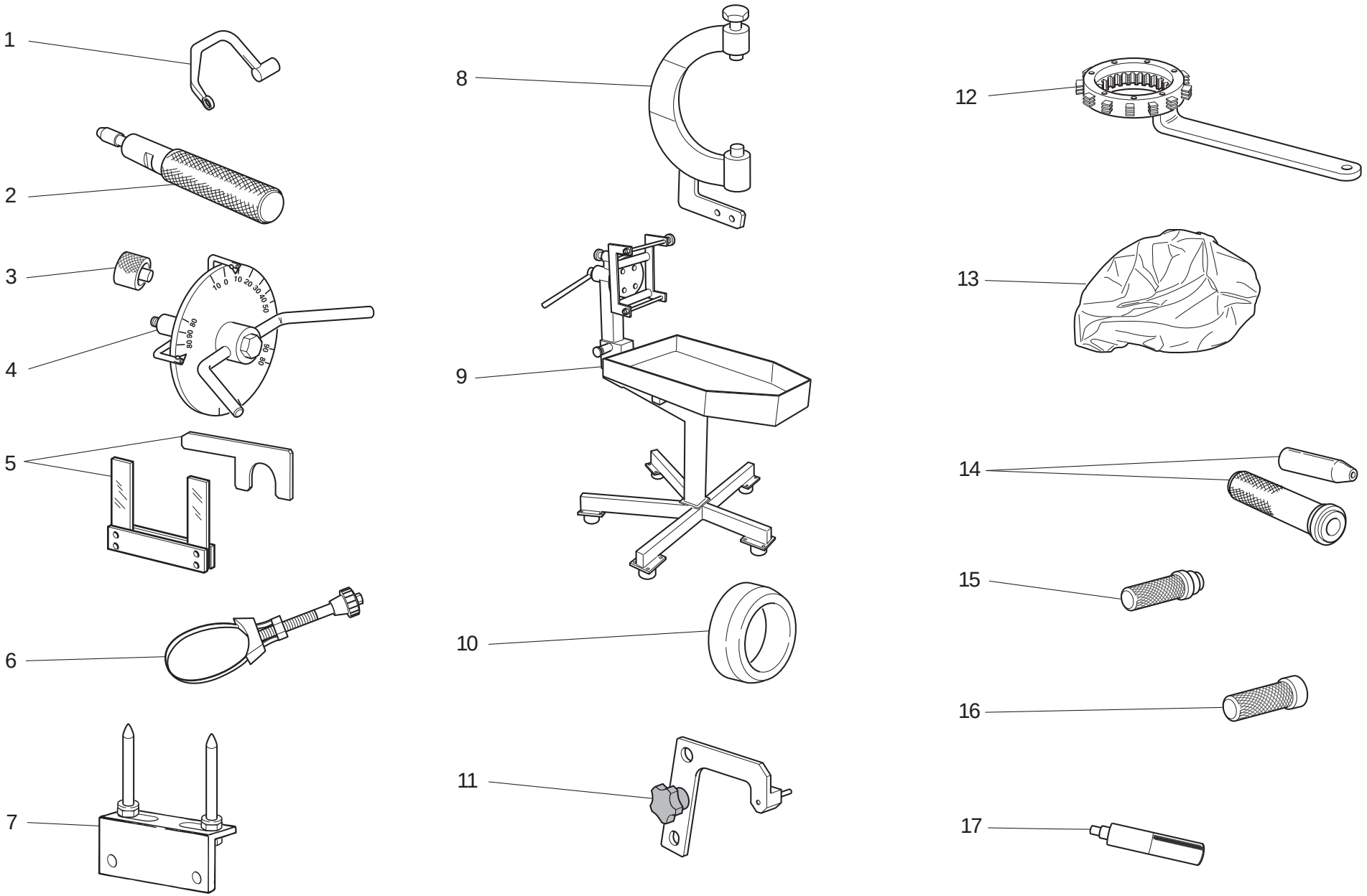

TAVOLA DRAWING TABLE BILD TABLA 001

Attrezzi speciali per stazioni di servizio | Workshop service tools | Outils speciaux pour stations-services | Servicewerkzeug Für Tankstellen | Herramientas esp. para estac. de serv.

NOTE NOTES NOTES MARKE NOTAS	POS. NO. N. INDEX POS.	N.CODICE CODE NO. Nr. CODE ATRIKEL Nr. CODICO Nr.	DENOMINAZIONE	DESCRIPTION	DESIGNATION	BEZEICHNUNG	DENOMINACION	VALIDITA' VALIDITY VALIDITE GÜLTIG VALIDEZ	Q.TA' Q.TY Q.TE M.GE C.AD
	1	88713.2676	Chiave per bloccaggio dadi testa	Head nuts holder wrench	Clé pour blocage écrous culasse	Schlüssel zum Feststellen der Zylinderkopfmuttern	Llave para bloqueo tuercas culata		1
	2	88713.2442	Attrezzo per piantaggio anello tenuta valvole ø7	Tool to drive valve seal ring ø7	Outil d'ajustement sans jeu pour joint de soupape ø7	Werkzeug zum setzen des ventildichtrings ø7	Herramiental para la colocacìon del anillo de astanqueidad vàlvulas ø7		1
	3	88765.1298	Distanziale controllo registro inferiore valvola	Spacer for checking lower valve shim	Entretoise contrôle régleur inférieur soupape	Distanzstück zur Kontrolle der Einstellschraube des unteren Ventils	Distanciador control registro inferior válvula		1
	4	88713.0123	Attrezzo porta disco graduato per controllo anticipo con disco	Degree wheel holder tool for ignition advance check	Outil porte-disque gradué pour contrôle avance avec disque	Haltewerkzeug für Maßscheibe für Verstellungskontrolle mit Scheibe	Herramienta porta-disco graduado para control avance con disco		1
	5	88713.2878	Distanziale e spessimetro a forchetta 0,2/0,3 mm	Spacer and fork feeler gauge 0,2/0,3 mm	Entretoise et jauge d'épaisseur à fourche 0,2/0,3 mm	Distanzstück und stärkemessergabel 0,2/0,3 mm	Distancial y calibre de espesores a horquilla 0,2/0,3 mm		1
	6	88713.2906	Chiave serraggio cartuccia olio	Wrench to tighten oil filter cartridge	Clé de serrage cartouche d'huile	Spannschlüssel für Ölfiltereinsatz	Llave ajuste cartucho aceite		1
	7	88713.2103	Base per montaggio testa	Head mounting base	Base pour le montage de la tête	Unterlage für Kopfzusam-menbau	Base para montaje culata		1
	8	88713.2874	Chiave volano	Flywheel Wrench	Clè Volant	Schwungrad schlüssel	Liave volante		1
	9	88713.1832	Banco lavoro per riparazione motore	Bench for engine repair	Banc de travail pour réparation moteur	Werkbank für motorreparatur	Bancada de trabajo para reparación motor		1
	10	88700.5665	Bussola montaggio ingranaggio campana frizione	Sleeve for installing clutch bell gear	Douilee montage engrenage cloche embrayage	Buchse zur Montage des Kupplungsglockenzahnrads	Bullón montaje engranaje campana embrague		1
	11	88713.3334	Piastrino per posizionamento forcella innesto marce	Plate for positioning gear engagement fork	Plaquette pour le positionnement de la fourche d'embrayage des vitesses	Plättchen zur Positionierung d. Gangeinlegegabel	Lámina para posicionado horquilla inserta marchas		1
	12	88713.2133	Chiave ferma campana tamburo frizione	Wrench to hold cluch housing drum steady	Clé de mantien tambour cloche d'embrayage	Kupplungsglockenschlussel	Llave sujeta-tambor caja embrague		1
	13	88713.1886	Telo coprimotore	Engine canvas	Housse de protection moteur	Abdecktuch für motor	Funda cubremotor		1

N° CATALOGO: 915.12911E EMESSO: 10 - 09 | CATALOGUE No: 915.12911E ISSUED: 10 - 09 | Nr. CATALOGUE: 915.12911E IMPRIMEE: 10 - 09 | KATALOG Nr: 915.12911E HERAUSGEGEBEN: 10 - 09 | N° CATALOGO: 915.12911E IMPRIMIDA: 10 - 09

TAVOLA
DRAWING
TABLE
BILD
TABLA

001

Attrezzi speciali per stazioni di servizio

Workshop service tools

Outils speciaux pour stations-services

Servicewerkzeug Für Tankstellen

Herramientas esp. para estac. de serv.

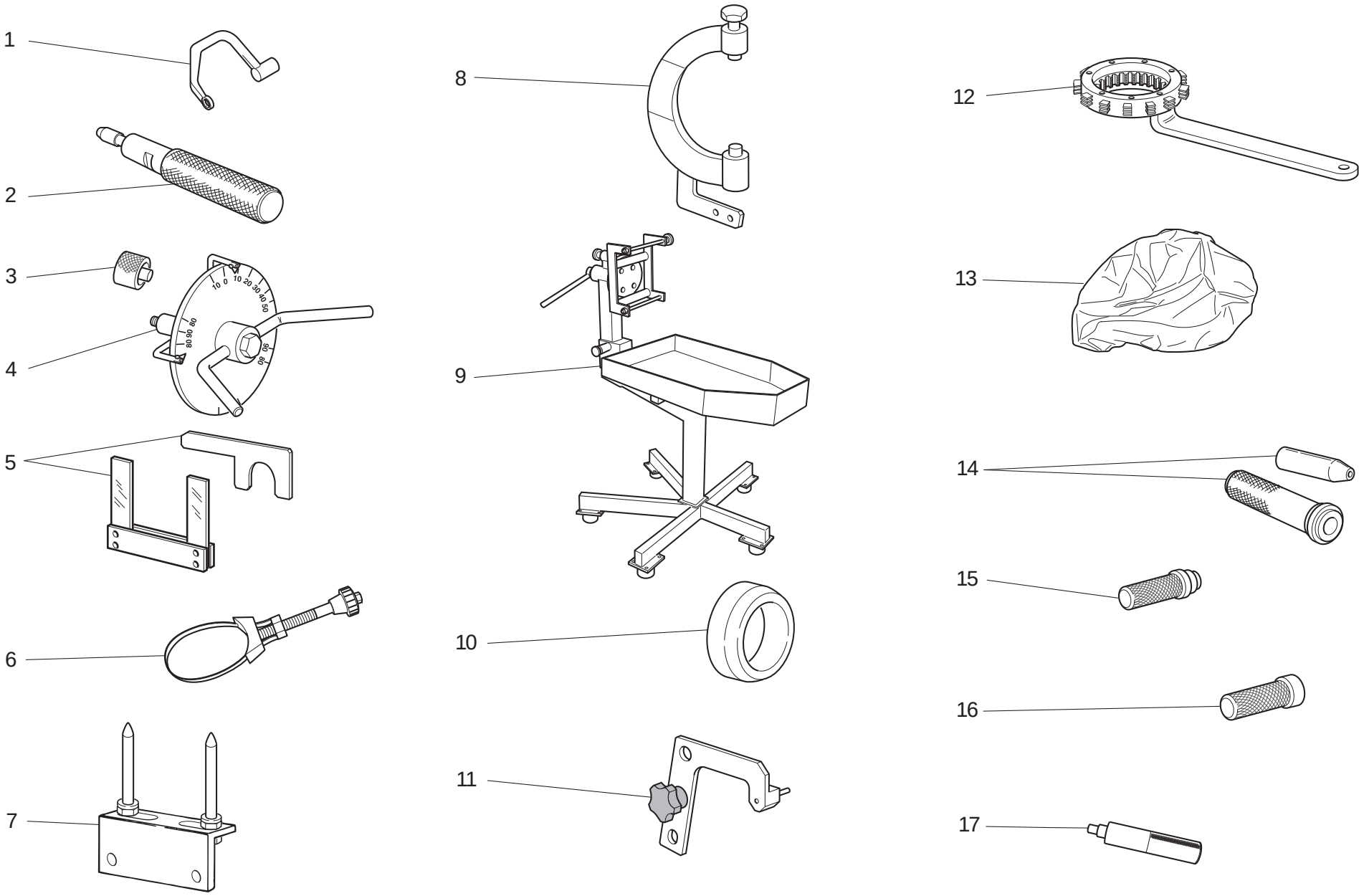

TAVOLA DRAWING TABLE BILD TABLA 001

Attrezzi speciali per stazioni di servizio | Workshop service tools | Outils speciaux pour stations-services | Servicewerkzeug Für Tankstellen | Herramientas esp. para estac. de serv.

NOTE NOTES NOTES MARKE NOTAS	POS. NO. N. INDEX POS.	N.CODICE CODE NO. Nr. CODE ATRIKEL Nr. CODICO Nr.	DENOMINAZIONE	DESCRIPTION	DESIGNATION	BEZEICHNUNG	DENOMINACION	VALIDITA' VALIDITY VALIDITE GÜLTIG VALIDEZ	Q.TA' Q.TY Q.TE M.GE C.AD
	14	88700.5749	Cappuccio assemblaggio semicarter	Crankcases assembling cap	Capuchonassemblage des demi-carters	Stecker für Gehäusehälftezusammenbau	Capucha ensamblaje semicarter		1
	15	88713.0869	Attrezzo montaggio tenuta frontale pompa acqua	Tool for assembling water pump front seal	Outil montage joint d'étanchéité frontale pompe eau	Werkzeug für Montage der vorderen Wasserpumpendichtung	Herramienta montaje estanqueidad frontal bomba de agua		1
	16	88713.0870	Attrezzo montaggio controfaccia per tenuta frontale pompa acqua	Tool for assembling water pump front seal	Outil montage joint d'étanchéité frontale pompe à eau	Werkzeug für Montage der vorderen hydraulischen Dichtung der Wasserpumpe	Herramienta montaje estanqueidad hidráulico para frontal bomba de agua		1
	17	88713.2669	Attrezzo piantaggio gabbia rulli al primario	Roller cage fitting tool on primary shaft	Outil d'ajustage cage à rouleaux à l'arbre primaire	Setzenwerkzeug für Rollenkäfig auf Primärantrieb	Herramienta montaje jaula de rodillos en árbol primario		1

TAVOLA
DRAWING
TABLE
BILD
TABLA

001a

Attrezzi speciali per stazioni di servizio

Workshop service tools

Outils speciaux pour stations-services

Servicewerkzeug Für Tankstellen

Herramientas esp. para estac. de serv.

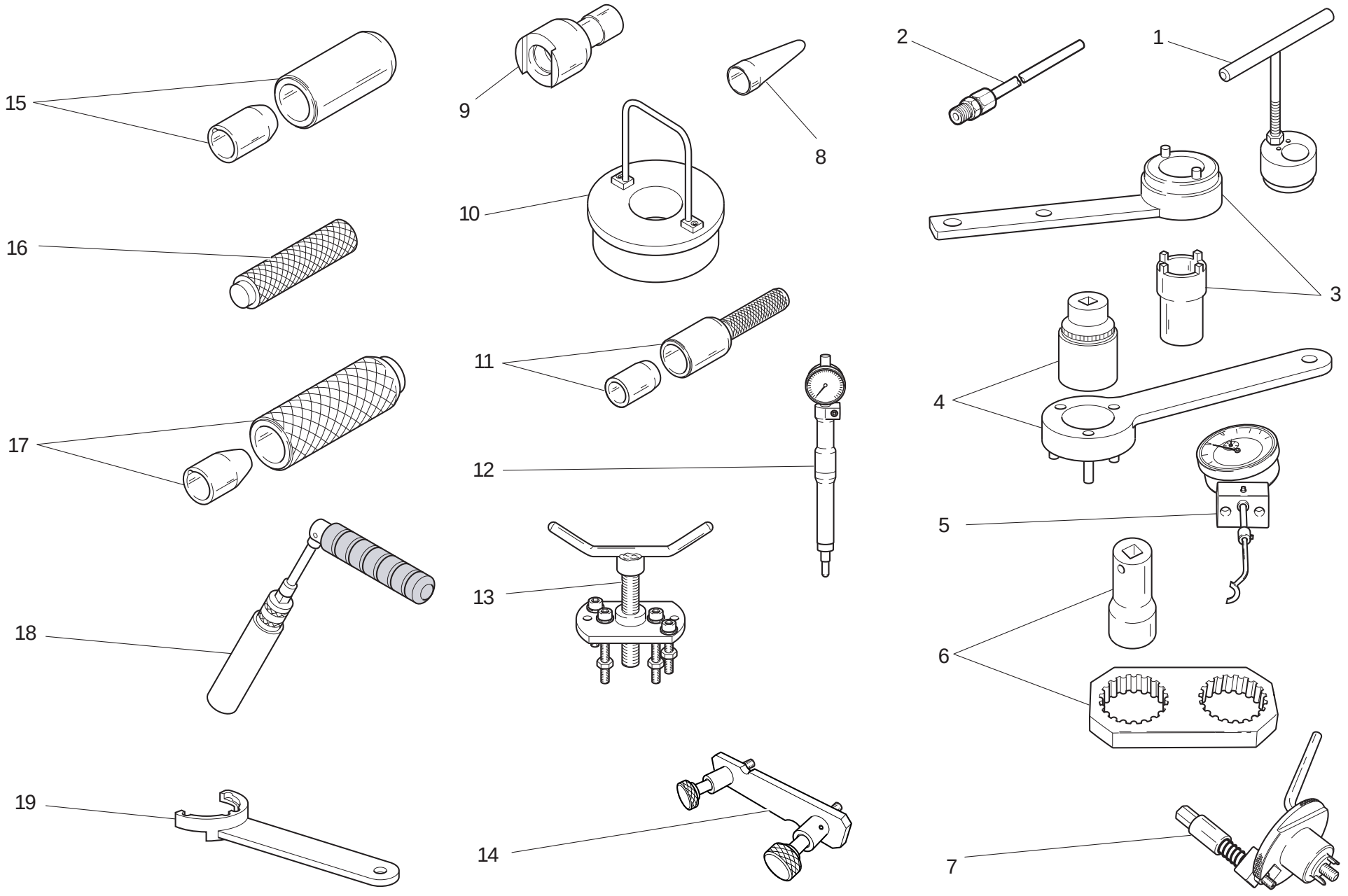

TAVOLA DRAWING TABLE BILD TABLA 001a

Attrezzi speciali per stazioni di servizio | Workshop service tools | Outils speciaux pour stations-services | Servicewerkzeug Für Tankstellen | Herramientas esp. para estac. de serv.

NOTE NOTES NOTES MARKE NOTAS	POS. NO. N. INDEX POS.	N.CODICE CODE NO. Nr. CODE ATRIKEL Nr. CODICO Nr.	DENOMINAZIONE	DESCRIPTION	DESIGNATION	BEZEICHNUNG	DENOMINACION	VALIDITA' VALIDITY VALIDITE GÜLTIG VALIDEZ	Q.TA' Q.TY Q.TE M.GE C.AD
	1	88713.2832	Chiave tensionamento tenditore cinghia mobile	Wrench for tensioning mobile belt tensioner	Clé de mise en tension galet tendeur courroie mobile	Spannschlüssel für beweglichen Riemenspanner	Llave tensado tensor correa móvil		1
	2	88713.1010	Raccordo prelievo gas di scarico	Union for exhaust gas suction	Raccord pour le prèlèvement du gaz d'échappement	Anschluss fur Entnahme des Auspuffgases	Empalme de toma de los gases de escape		1
	3	88713.1805	Attrezzo serraggio puleggia motrice	Driving roller tightening tool	Outil de serrage poulie de transmission	Spannwerkzeug fur Antriebsriemenscheibe	Herramienta ajuste polea motriz		1
	4	88713.2102	Attrezzo per serraggio ingranaggio primaria	Primary drive gear tightening tool	Outil de serrage du pignon de la transmission primaire	Spannwerkzeug für Primärzahnrad	Herramienta para ajuste engranaje primaria		1
	5	88765.1518	Calibro alzata valvola	Valve lift gauge	Calibre levée de soupape	Lehre f. Ventilhubhöhe	Calibre para elevación de la válvula		1
	6	88713.1806	Attrezzo di reazione per serraggio pulegge	Reaction tool for belt roller tightening	Outil de réaction pour le serrage des poulies	Hebelwerkzeug für Riemenscheibenanzug	Herramienta de reacción para apriete poleas		1
	7	88713.2011	Attrezzo per bloccaggio albero motore al PMS	Tool to hold crankshaft in TDC position	Outil d'immobilisation du vilebrequin au PMH	Werkzeug für Kurbelwellenblockierung am OT	Herramienta para bloqueo cigüeñal al PMS		1
	8	88713.1920	Attrezzo inserimento anelli OR su prigionieri	Tool to fit O-rings onto stud bolts	Outil de montage des joints toriques sur les goujons	Werkzeug für Einsetzen der O-Ringe auf Stiftschrauben	Herramienta inserción anillos OR en espárragos		1
	9	88713.1821	Chiave serraggio perni tenditori	Wrench to tighten tensioning bolts	Clé de serrage axes des tendeurs	Spannschlüssel für Spannerstifte	Llave ajuste pernos de tensado		1
	10	88713.2870	Attrezzo guida biella	Con-rod guiding tool	Outil de guidage bielle	Werkzeug für Pleuelführung	Herramienta guía biela		1
	11	88713.2060	Attrezzo per piantaggio anello tenuta	Seal ring driving tool	Outil d'ancrage bague d'étanchéité	Werkzeug zum Setzen des Dichtrings	Herramienta para fijación anillo de retén de válvulas		1
	12	88765.1188	Calibro controllo P.M.S.	T.D.C. control gauge	Calibre contrôle point mort haut	Körner f. Kontrolle des OTS	Calibre de control P.M.S.		1
	13	88713.1749	Estrattore per puleggia motrice	Drive roller puller	Extracteur poulie de transmission	Auszieher für Antriebsriemenscheibe	Extractor para polea motriz		1
	14	88765.1609	Attrezzo fasatura pulegge distribuzione	Belt roller timing tool	Outil de mise en phase poulies de distribution	Werkzeug für Steuerzeiteneinstellung Nockenwellenräder	Herramienta sincronización polea distribución		1

TAVOLA
DRAWING
TABLE
BILD
TABLA

001a

Attrezzi speciali per stazioni di servizio

Workshop service tools

Outils speciaux pour stations-services

Servicewerkzeug Für Tankstellen

Herramientas esp. para estac. de serv.

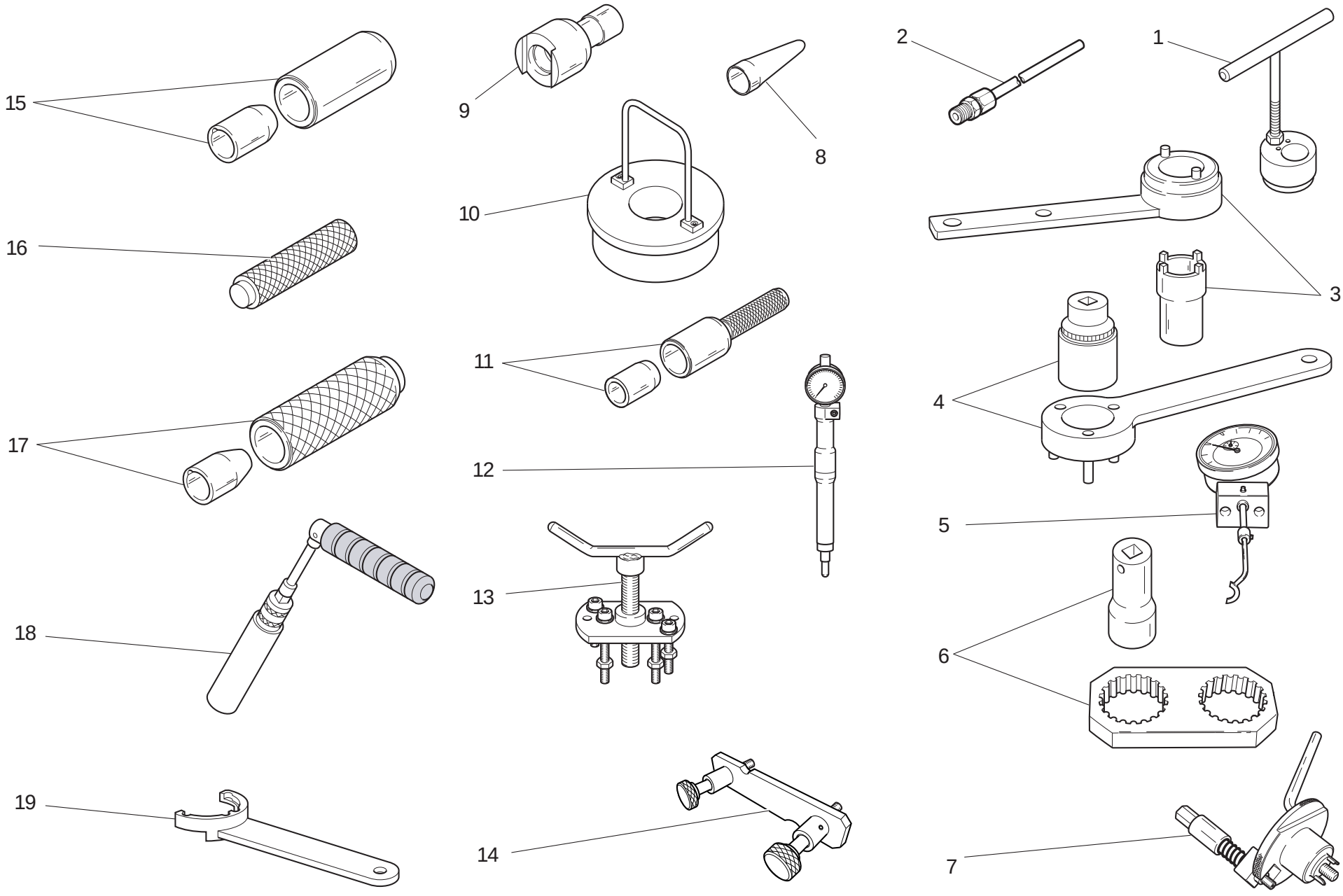

TAVOLA DRAWING TABLE BILD TABLA 001a

Attrezzi speciali per stazioni di servizio | Workshop service tools | Outils speciaux pour stations-services | Servicewerkzeug Für Tankstellen | Herramientas esp. para estac. de serv.

NOTE NOTES NOTES MARKE NOTAS	POS. NO. N. INDEX POS.	N.CODICE CODE NO. Nr. CODE ATRIKEL Nr. CODICO Nr.	DENOMINAZIONE	DESCRIPTION	DESIGNATION	BEZEICHNUNG	DENOMINACION	VALIDITA' VALIDITY VALIDITE GÜLTIG VALIDEZ	Q.TA' Q.TY Q.TE M.GE C.AD
	15	88713.2861	Attrezzo per montare anelli di tenuta su alberi a cammes	Tool to fit seals on camshafts	Outil de montage des bagues d'étanchéité sur les arbres à cames	Werkzeug für Dichtringmontage auf Nockenwellen	Herramienta para montar los anillos de estanqueidad en los árboles de levas		1
	16	88713.1980	Punzone piantaggio scodellini su alberi	Drift to drive retainers onto shafts	Outil de mise en place coupelles sur arbres	Dorn zum Setzen der Tellerscheiben auf Wellen	Punzón para clavar platillos en arboles		1
	17	88713.2834	Punzone montaggio anello elastico	Snap ring installation tool	Poinçon de montage circlip	Dorn für Spannringmontage	Punzón montaje anillo elástico		1
	18	88713.2877	Chiave per candele	Spark plug tool	Clé à bougies	Zündkerzenschlüssel	Llave para bujías		1
	19	88713.3219	Attrezzo di reazione per serraggio pulegge	Reaction tool for belt roller tightening	Outil de réaction pour le serrage des poulies	Hebelwerkzeug für Riemenscheibenanzug	Herramienta de reacción para apriete poleas		1

TAVOLA
DRAWING
TABLE
BILD
TABLA

001b

Attrezzi speciali per stazioni di servizio

Workshop service tools

Outils speciaux pour stations-services

Servicewerkzeug Für Tankstellen

Herramientas esp. para estac. de serv.

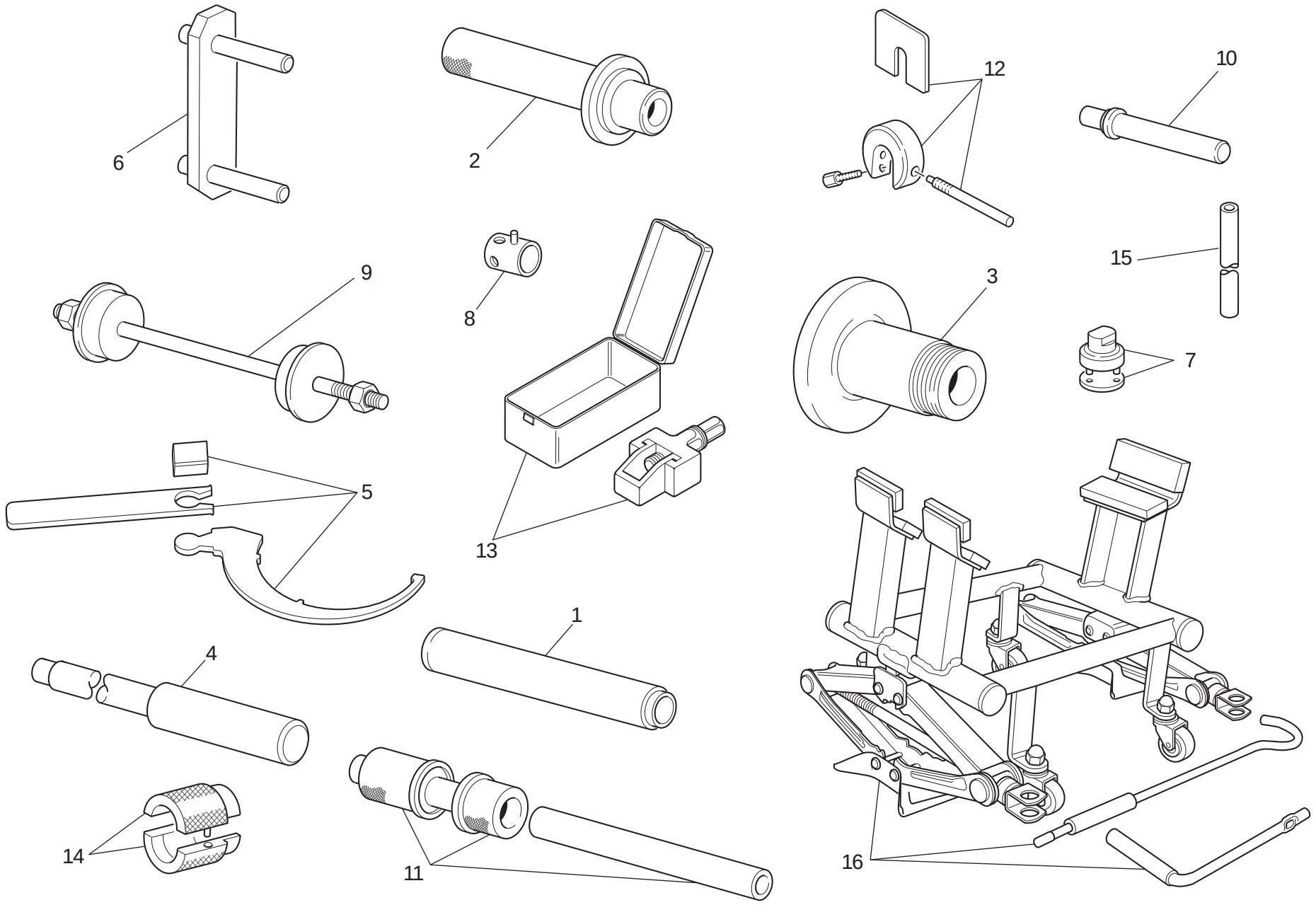

TAVOLA DRAWING TABLE BILD TABLA **001b**

Attrezzi speciali per stazioni di servizio | Workshop service tools | Outils speciaux pour stations-services | Servicewerkzeug Für Tankstellen | Herramientas esp. para estac. de serv.

NOTE / NOTES / NOTES / MARKE / NOTAS	POS. / NO. / N. / INDEX / POS.	N.CODICE / CODE NO. / Nr. CODE / ATRIKEL Nr. / CODICO Nr.	DENOMINAZIONE	DESCRIPTION	DESIGNATION	BEZEICHNUNG	DENOMINACION	VALIDITA' / VALIDITY / VALIDITE / GÜLTIG / VALIDEZ	Q.TA' / Q.TY / Q.TE / M.GE / C.AD
	1	88713.1072	Tampone piantaggio semicuscinetto base di sterzo	Stopper for driving the half bearing of the steering head base	Tampon d'ancrage demi-coussinet base direction	Stopfen zum Setzen des Halblagers des Gabelschafts	Punzón de fijación semi-cojinete tija inferior		1
	2	88713.1068	Tampone montaggio cuscinetti a rullini del forcellone	Stopper for assembling the rear fork roller bearings	Tampon de montage des coussinets à rouleaux de la fourche postérieure	Montage-Stopfen für Hintergabel-Nadellager	Tapón montaje cojinetes de agujas del basculante		1
	3	88713.2951	Attrezzo equilibratura ruota posteriore	Tool for balancing rear wheel	Dispositif d'équilibrage roue AR.	Auswuchtgerät für Hinterrad	Herramienta equilibrado rueda trasera		1
	4	88713.1074	Tampone smontaggio perno forcellone	Stopper for disassembling the swingarm pivot	Tampon démontage pivot fourche AR.	Stopfen für den Ausbau des Schwingenzapfens	Punzón desmontaje eje de basculante		1
	5	88713.3211	Chiave regolazione mozzo eccentrico	Wrench for adjusting the eccentric hub	Clef de réglage du moyeu excentrique	Einstellschlüssel für Exzenternabe	Llave regulación cubo excéntrico		1
	6	88713.1515	Supporto telaio/motore	Frame/engine mount	Support cadre/moteur	Halterung für Rahmen/Motor	Soporte chasis/motor		1
	7	88713.1058	Chiave montaggio tappo cannotto di sterzo	Wrench for assembling the steering head cap	Clef de montage du bouchon du fourreau de direction	Montageschlüssel für Lenkrohrverschluß	Llave montaje tapón tubo de dirección		1
	8	8000.70139	Chiave perno ruota anteriore	Wrench for front wheel spindle	Clé pivot roue AV.	Schlüssel für Vorderradzapfen	Llave eje rueda delantera		1
	9	88713.1062	Attrezzo montaggio cuscinetti del cannotto di sterzo	Tool for assembling the steering head bearings	Dispositif de montage des roulements du fourreau de direction	Montagewerkzeug für Lager des Lenkrohrs	Herramienta montaje cojinetes del tubo de dirección		1
	10	88713.1071	Tampone montaggio cuscinetti a rullini del bilanciere	Stopper for assembling the rocker needle bearings	Tampon de montage des roulements à rouleaux du culbuteur	Montagestopfen für Nadellager des Kipphebels	Empujador montaje cojinetes de rodillos del balancín		1
	11	88713.2409	Attrezzo montaggio cuscinetti a sfere del forcellone	Tool for assembling the swingarm ball bearings	Outil de montage des roulements à billes de la fourche	Montagewerkzeug für Kugellager der Schwinge	Herramienta montaje rodamiento de bolas de la basculante		1
	12	88713.0957	Attrezzo di ritegno distanziale per forcella SHOWA	Tool for holding SHOWA fork spacer	Outil de retenue entretoise pour fourche SHOWA	Haltewerkzeug für Distanzstück der SHOWA-Gabel	Herramienta de retén distanciador para horquilla SHOWA		1
	13	88713.2562	Attrezzo montaggio catena	Tool for assembling chain	Outil montage chaîne	Werkzeug für Montage der Kette	Herramienta montaje cadena		1

N° CATALOGO: 915.1291.1E EMESSO: 10 - 09 | CATALOGUE No: 915.1291.1E ISSUED: 10 - 09 | Nr. CATALOGUE: 915.1291.1E IMPRIMEE: 10 - 09 | KATALOG Nr: 915.1291.1E HERAUSGEGEBEN: 10 - 09 | N° CATALOGO: 915.1291.1E IMPRIMIDA: 10 - 09

TAVOLA
DRAWING
TABLE
BILD
TABLA

001b

Attrezzi speciali per stazioni di servizio

Workshop service tools

Outils speciaux pour stations-services

Servicewerkzeug Für Tankstellen

Herramientas esp. para estac. de serv.

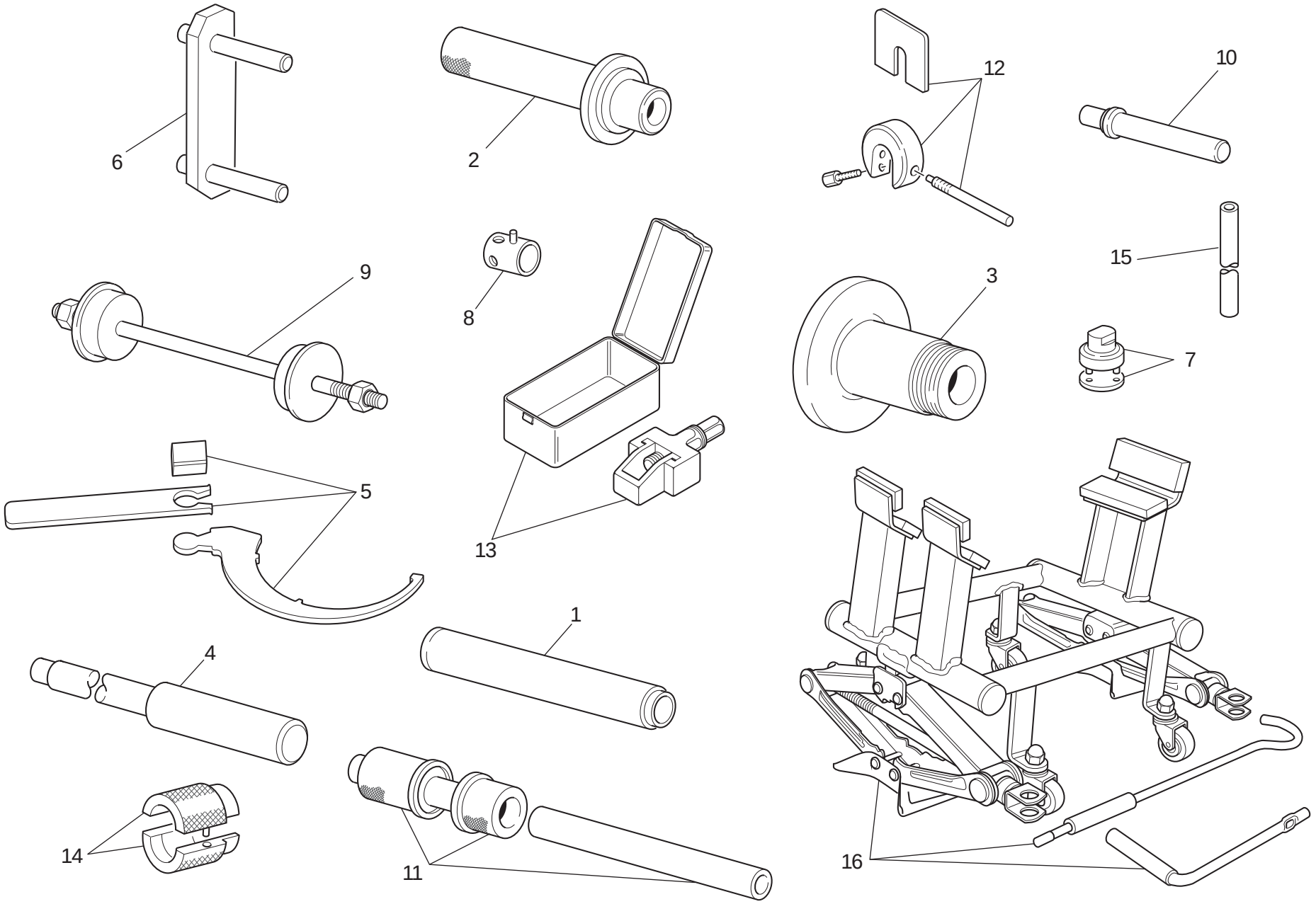

TAVOLA DRAWING TABLE BILD TABLA 001b

	Attrezzi speciali per stazioni di servizio	Workshop service tools	Outils speciaux pour stations-services	Servicewerkzeug Für Tankstellen	Herramientas esp. para estac. de serv.

NOTE NOTES NOTES MARKE NOTAS	POS. NO. N. INDEX POS.	N.CODICE CODE NO. Nr. CODE ATRIKEL Nr. CODICO Nr.	DENOMINAZIONE	DESCRIPTION	DESIGNATION	BEZEICHNUNG	DENOMINACION	VALIDITA' VALIDITY VALIDITE GÜLTIG VALIDEZ	Q.TA' Q.TY Q.TE M.GE C.AD
	14	88713.1096	Attrezzo per revisione forcelle SHOWA - montaggio anello di tenuta	Tool for overhauling SHOWA forks - assembling seal ring	Outil pour révision fourches SHOWA - montage anneau d'étanchéité	Werkzeug zur Überholung der SHOWA -Gabeln - Dichtringmontage	Herramienta para revisión horquillas SHOWA - montaje retén		1
	15	88713.0958	Barra di trazione per revisione forcella SHOWA	Draw bar for SHOWA forks overhauling	Barre de traction pour révision fourche SHOWA	Zugstange zur Überholung der SHOWA-Gabel	Barra de tracción para revisión horquilla SHOWA		1
	16	88713.3396	Banco lavoro per riparazione motore	Bench for engine repair	Banc de travail pour réparation moteur	Werkbank für motorreparatur	Bancada de trabajo para reparación motor		1

TAVOLA
DRAWING
TABLE
BILD
TABLA

001c

Tester di diagnosi dds | Dds tester | Tester pour diagnostic dds | Diagnosetester Dds | Instrumento de diagnóstico dds

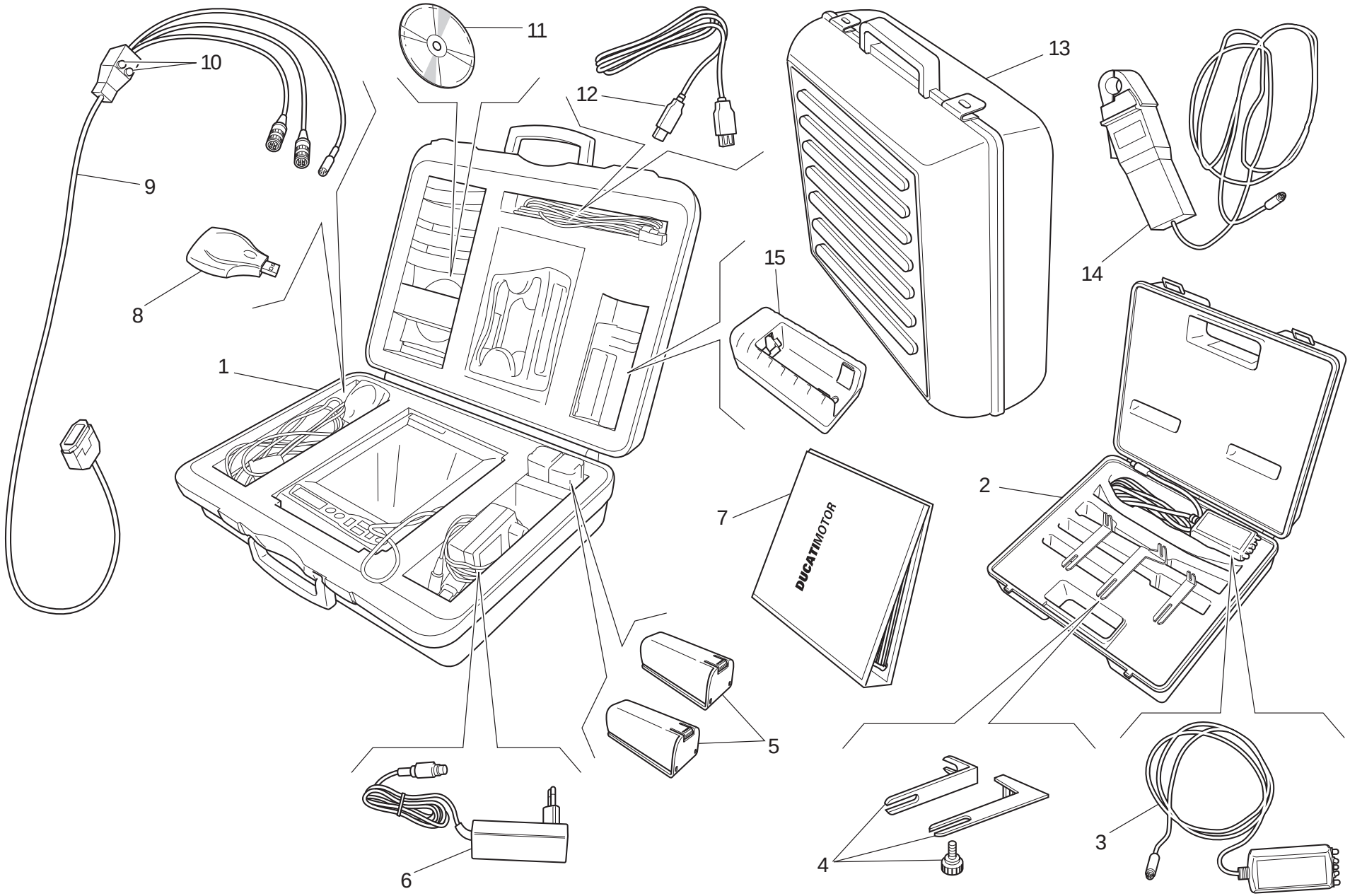

TAVOLA DRAWING TABLE BILD TABLA 001c

Tester di diagnosi dds | Dds tester | Tester pour diagnostic dds | Diagnosetester Dds | Instrumento de diagnóstico dds

NOTE NOTES NOTES MARKE NOTAS	POS. NO. N. INDEX POS.	N.CODICE CODE NO. Nr. CODE ATRIKEL Nr. CODICO Nr.	DENOMINAZIONE	DESCRIPTION	DESIGNATION	BEZEICHNUNG	DENOMINACION	VALIDITA' VALIDITY VALIDITE GÜLTIG VALIDEZ	Q.TA' Q.TY Q.TE M.GE C.AD
	1	97900.0215	DDS (Ducati Diagnosis System) + kit rilevamento depressione collettori	DDS (Ducati Diagnosis System) + manifold vacuum meter. kit	DDS (Ducati Diagnosis System) + kit mesure depression collecteurs	DDS (Ducati Diagnosis System) + Kit Unterdr. Mess. Krümmer	DDS (Ducati Diagnosis System) + kit para detección deprésion colectores		1
	2	97900.0002	Kit tensionamento cinghie	Belt tensioning kit	Kit mise en tension des courroies	Riemenspannungskit	Kit tensado correas		1
	3	88765.1371	Sensore	Sensor	Capteur	Sensor	Sensor		1
	4	88765.1374	Staffa	Bracket	Bride	Bügel	Soporte		1
	5	97900.0216	Batteria	Battery	Batterie	Batterie	Batería		2
	6	97900.0224	Alimentatore	Feeder	Ameneur	Zubringer	Alimentador		1
	7	97900.0232	Manuale DDS	DDS manual	Manuel DDS	Handbuch DDS	Manual DDS		1
	8	97900.0225	Lettore memory card (USB)	(USB) Memory card reader	Lecteur memory card (USB)	Leseger memory card (USB)	Lector memory card (USB)		1
	9	97900.0222	Cavo alimentazione e diagnosi 1060838	Main cable 1060838	Cable alimentation 1060838	Speisekabel 1060838	Cable de alimentacion 1060838		1
	10	97900.0219	Fusibile	Fuse	Fusible	Sicherung	Fusible		2
	11	97900.0223	CD software DDS	Software DDS CD	CD logiciel DDS	CD software DDS	CD software DDS		1
	12	97900.0226	Prolunga cavo (USB)	(USB) Cable extension	Rallonge cable (USB)	Verlangerung fur kabel (USB)	Prolongaciòn cable (USB)		1
	13	97900.0229	Valigia nera con spugna	Black case with sponge rubber	Mallette noire avec protection éponge	Schwarz Koffer mit Schaumstoffpolster	Maleta negra con esponja		1
	14	88765.1126V	Pinza amperometrica	Amperometer plier	Pince ampèrométrique	Strommesserzangen	Alicates medidores de amperaje		1
	15	97900.0217	Carica batterie	Battery charger	Chargeur de batteries	Batterieladegeraet	carga de baterias		1

TAVOLA
DRAWING
TABLE
BILD
TABLA

001d

Attrezzi speciali per stazioni di servizio

Workshop service tools

Outils speciaux pour stations-services

Servicewerkzeug Für Tankstellen

Herramientas esp. para estac. de serv.

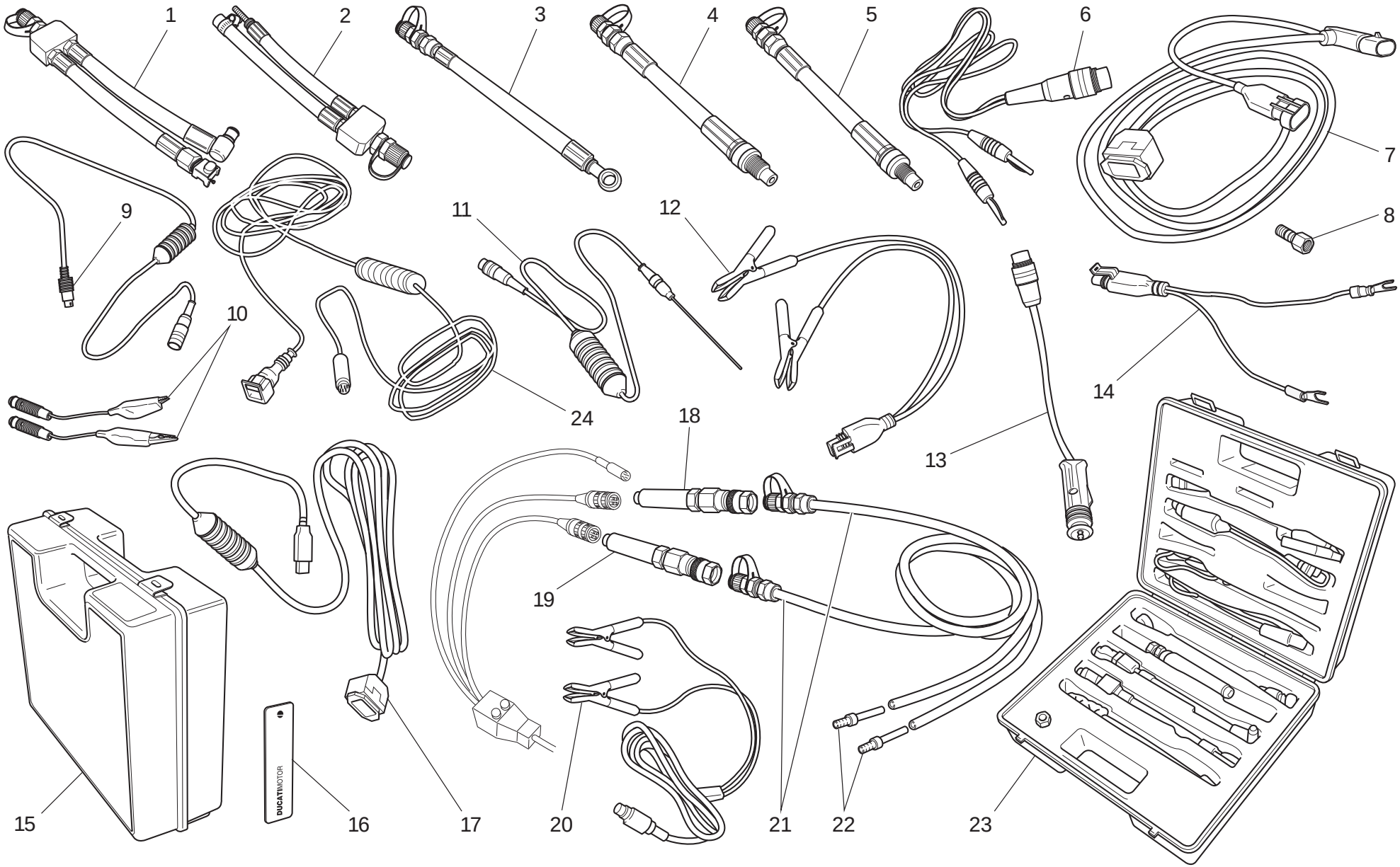

TAVOLA DRAWING TABLE BILD TABLA 001d

Attrezzi speciali per stazioni di servizio | Workshop service tools | Outils speciaux pour stations-services | Servicewerkzeug Für Tankstellen | Herramientas esp. para estac. de serv.

NOTE NOTES NOTES MARKE NOTAS	POS. NO. N. INDEX POS.	N.CODICE CODE NO. Nr. CODE ATRIKEL Nr. CODICO Nr.	DENOMINAZIONE	DESCRIPTION	DESIGNATION	BEZEICHNUNG	DENOMINACION	VALIDITA' VALIDITY VALIDITE GÜLTIG VALIDEZ	Q.TA' Q.TY Q.TE M.GE C.AD
	1	590.1189.1A	Tubo pressione benzina HS.	Fuel pressure line HS.	Durite pression essence HS.	Kraftstoffdruckschlauch HS	Tubo presión gasolina HS.		1
	2	590.1190.1A	Tubo pressione benzina ST/SS/M.	Fuel pressure line ST/SS/M.	Durite pression essence ST/SS/M.	Kraftstoffdruckschlauch ST/SS/M.	Tubo presión gasolina ST/SS/M.		1
	3	875.1065.1A	Tubo pressione olio	Oil pressure line	Durite pressione huile	Öldruckschlauch	Tubo presión aceite		1
	4	552.1037.1A	Raccordo compressione cilindri attacco M12	Fitting - cylinder compression M12	Raccord compression cylindres fixation M12	Anschluss - Zylinderkompression, Gewinde M12	Conexión compresión cilindros enganche M12		1
	5	552.1038.1A	Raccordo compressione cilindri attacco M10	Fitting - cylinder compression M10	Raccord compression cylindres fixation M10	Anschluss - Zylinderkompression, Gewinde M10	Conexión compresión cilindros enganche M10		1
	6	514.1037.1A	Cavo Volt PF DUC 21	Cable Volt PF DUC 21	Câble Volt PF DUC 21	Kabel Volt PF DUC 21	Cable Volt PF DUC 21		1
	7	97900.0227	Cavo alimentazione e diagnosi (MARELLI)	Main cable (MARELLI)	Cable alimentation (MARELLI	Speisekabel (MARELLI)	Cable de alimentacion (MARELLI)		1
	8	814.1114.1A	Raccordo pressione olio	Oil pressure fitting	Raccord pression huile	Öldruckanschluss	Conexión presión aceite		1
	9	514.1032.1A	Cavo per prove ausiliari	Cable for supplementary tests	Câble pour des tests auxiliaires	Kabel für Hilfstests	Cable para pruebas auxiliares		1
	10	514.1035.1A	Cavo pinzetta Rosso	Red clamp cable	Câble pince Rouge	Klemmenkabel Rot	Cable pinza Rojo		1
	10	514.1036.1A	Cavo pinzetta Nero	Black clamp cable	Câble pince Noir	Klemmenkabel Schwarz	Cable pinza Negro		1
	11	552.1040.1A	Sonda Temperatura	Temperature probe	Sonde température	Temperatursonde	Sonda Temperatura		1
	12	97900.0228	Adattatore presa batteria	Battery connection adapter	Adaptateur prise batterie	Adapter für Batteriestecker	Adaptador toma batería		1
	13	514.1033.1A	Adattatore presa accendisigari (ST)	Electric lighter connection adapter (ST)	Adaptateur prise allume-cigares (ST)	Adapter für Stromanschlussbuchse (ST)	Adaptador toma encendedor cigarrillos (ST)		1
	14	514.1038.1A	Adattatore presa batteria	Battery connection adapter	Adaptateur prise batterie	Adapter für Batteriestecker	Adaptador toma batería		1
	15	698.1033.1A	Valigia rossa con spugna	Red case with sponge rubber	Mallette rouge avec protection éponge	Roter Koffer mit Schaumstoffpolster	Maleta roja con esponja		1
	16	88765.1126T	Adesivo lato dx/sx DUCATI	DUCATI sticker RH/LH side	Décalcomanie DUCATI, côté D/G	DUCATI kleber R/L Seite	Pega lado dcho./izdo. DUCATI		2
	17	97900.0231	Adattatore (USB)	(USB) Adaptor	Adaptateur (USB)	Passtück (USB)	Adaptador (USB)		1
	18	97900.0218	Sensore depressione	Depressure sensor	Capteur dépression	Rückgangsensor	Sensor depresión		1

N° CATALOGO: 915.1291.1E EMESSO: 10 - 09 | CATALOGUE No: 915.1291.1E ISSUED: 10 - 09 | Nr. CATALOGUE: 915.1291.1E IMPRIMEE: 10 - 09 | KATALOG Nr: 915.1291.1E HERAUSGEGEBEN: 10 - 09 | N° CATALOGO: 915.1291.1E IMPRIMIDA: 10 - 09

TAVOLA
DRAWING
TABLE
BILD
TABLA

001d

Attrezzi speciali per stazioni di servizio

Workshop service tools

Outils speciaux pour stations-services

Servicewerkzeug Für Tankstellen

Herramientas esp. para estac. de serv.

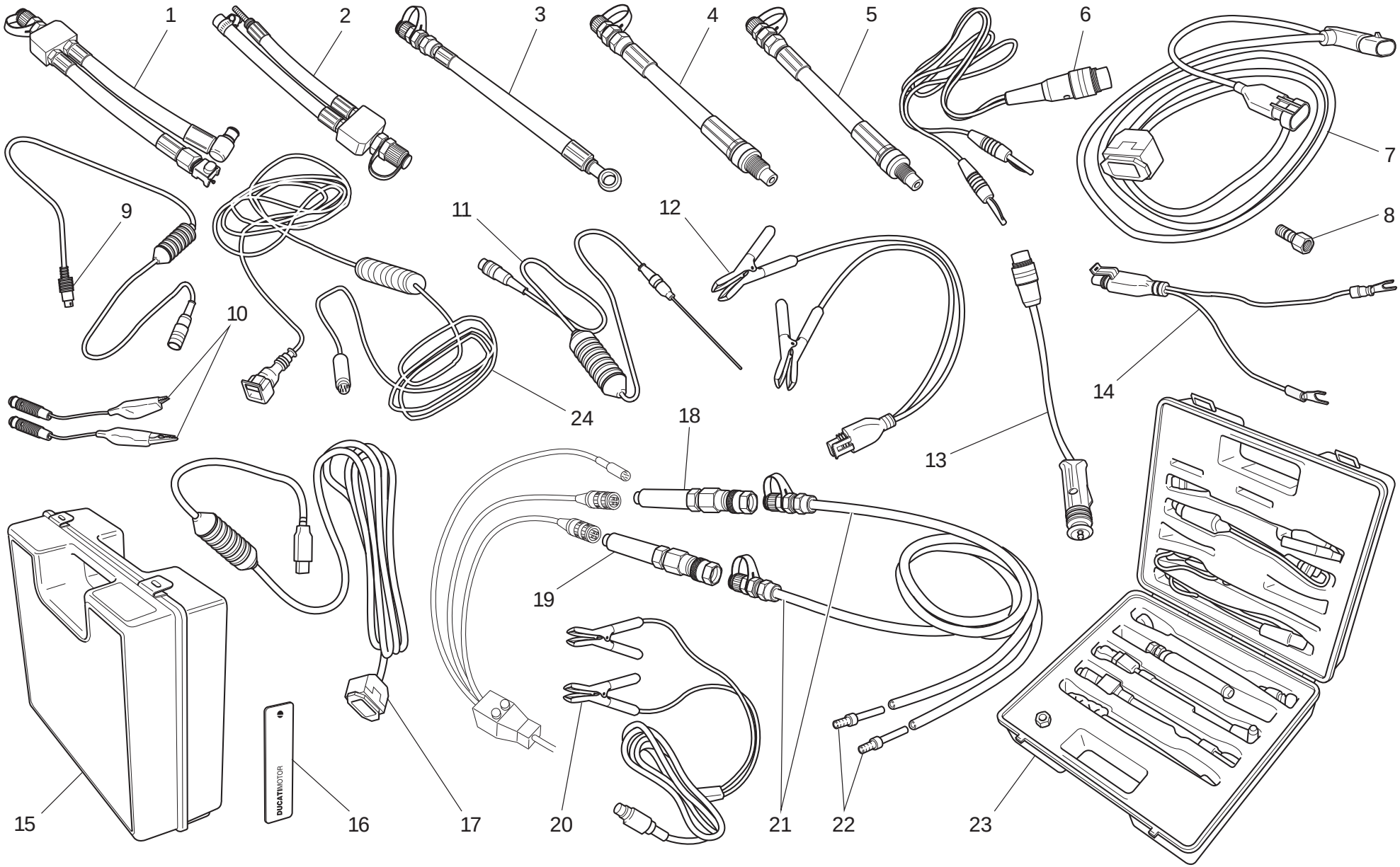

TAVOLA DRAWING TABLE BILD TABLA 001d

Attrezzi speciali per stazioni di servizio | Workshop service tools | Outils speciaux pour stations-services | Servicewerkzeug Für Tankstellen | Herramientas esp. para estac. de serv.

NOTE NOTES NOTES MARKE NOTAS	POS. NO. N. INDEX POS.	N.CODICE CODE NO. Nr. CODE ATRIKEL Nr. CODICO Nr.	DENOMINAZIONE	DESCRIPTION	DESIGNATION	BEZEICHNUNG	DENOMINACION	VALIDITA' VALIDITY VALIDITE GÜLTIG VALIDEZ	Q.TA' Q.TY Q.TE M.GE C.AD
	19	552.1039.1A	Sensore pressione	Pressure sensor	Capteur pression	Drucksensor	Sensor presión		1
	20	97900.0230	Alimentatore	Feeder	Ameneur	Zubringer	Alimentador		1
	21	97900.0220	Tubo pressione/depressione	Depressure/pressure line	Durite pressione/dépressione	Rückgangschlauch	Tubo presión/depresión		2
	22	97900.0221	Raccordo	Union	Raccord	Anschluß	Empalme		4
	23	97900.0003	Kit rilevamento pressione	Pressure kit	Kit de mesure pression	Druckmesskit	Kit presión		1
	24	88765.1126C	Cavo per regolazione potenziometro	Cable for potentiometer adjustement	Câble pour le réglage du potentiomètre	Kabel für Potentiometereinstellung	Cable para ajuste potenciómetro		1

TAVOLA
DRAWING
TABLE
BILD
TABLA

002

Comando cambio | Gearchange control | Sélecteur de vitesses | Schaltsteuerung | Mando cambio

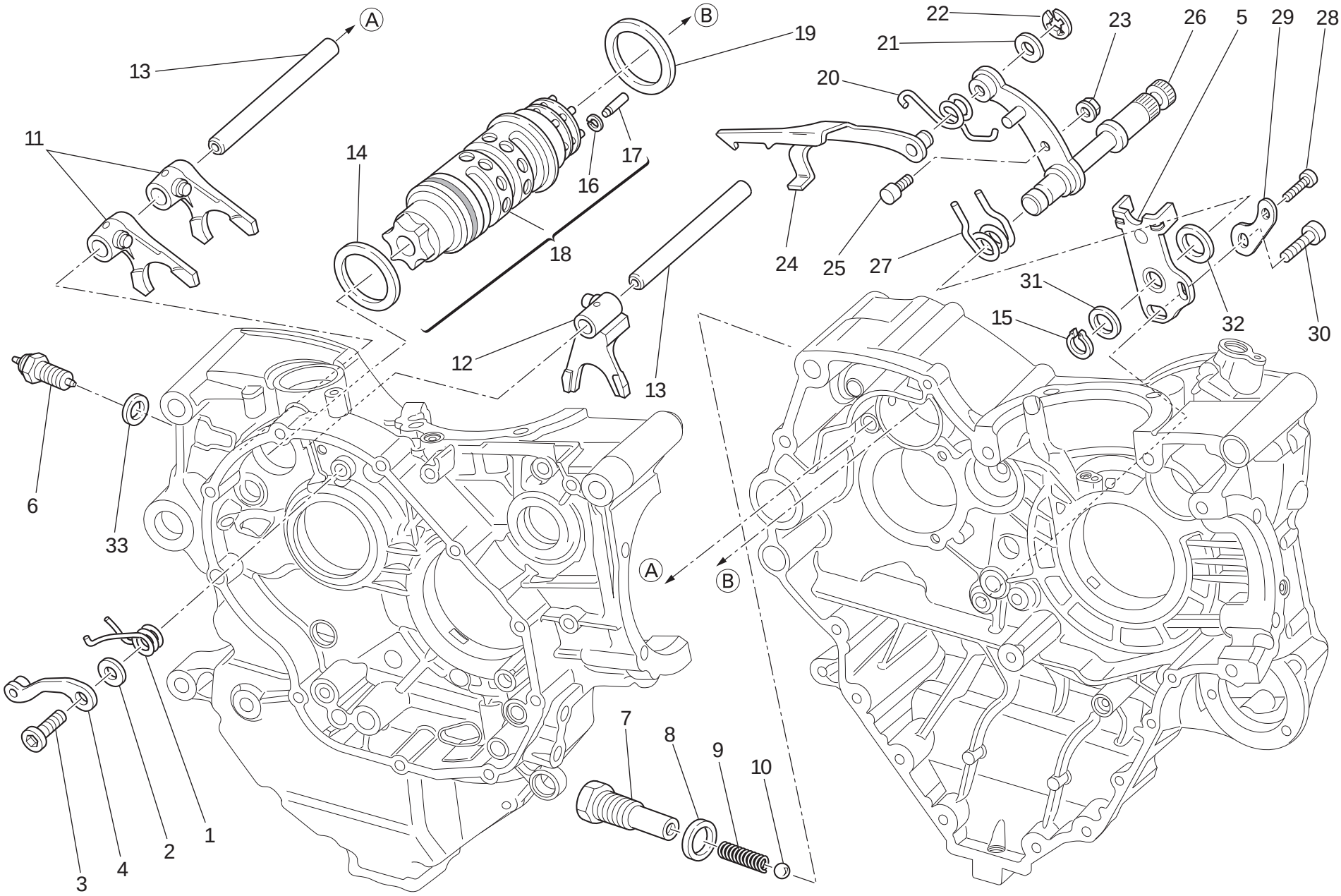

TAVOLA DRAWING TABLE BILD TABLA 002

Comando cambio | Gearchange control | Sélecteur de vitesses | Schaltsteuerung | Mando cambio

NOTE / NOTES / NOTES / MARKE / NOTAS	POS. / NO. / N. / INDEX / POS.	N.CODICE / CODE NO. / Nr. CODE / ATRIKEL Nr. / CODICO Nr.	DENOMINAZIONE	DESCRIPTION	DESIGNATION	BEZEICHNUNG	DENOMINACION	VALIDITA' / VALIDITY / VALIDITE / GÜLTIG / VALIDEZ	Q.TA' / Q.TY / Q.TE / M.GE / C.AD
	1	799.1049.1A	Molla ritorno	Return spring	Ressort de retour	Rückschlagfeder	Muelle de retorno		1
	2	852.1053.2A	Rosetta	Washer	Rosette	Unterlegscheibe	Arandela		1
	3	779.1039.1A	Vite speciale	Special screw	Vis spéciale	Spezialschraube	Tornillo especial		1
	4	455.2.003.1A	Assieme saltarello fissa marce	Gear stopper assembly	Ensemble cliquet fixe-vitesses	Fallklinkengruppe	Grupo trinquete fija marchas		1
	5	826.1029.1A	Piastrina fine corsa	Stopper plate	Plaquette fin de course	Endanschlagplättchen	Placa final de carrera		1
	6	539.1021.1B	Interruttore spia folle	Neutral indicator switch	Contacteur de point mort	Leerlaufschalter	Interruptor de punto muerto		1
	7	779.1203.3A	Vite speciale	Special screw	Vis spéciale	Spezialschraube	Tornillo especial		1
	8	0272.91.090	Guarnizione	Gasket	Garniture	Dichtung	Junta		1
	9	0660.13.143	Molla scatto marce	Gear selector spring	Ressort déclenchement vitesses	Ganglösefeder	Muelle embrague marchas		1
	10	76835.1134	Sfera	Ball	Bille	Kugel	Esfera		1
	11	180.1001.1A	Forcella inn. marce 1°,4°-2°,3°	1st,4th-2nd,3rd gear selector fork	Fourche engrènement 1ère, 4ème-2ème et 3ème vitesse	Einlegegabel für 1.,4.-2.,3.Gang	Horquilla embrague marchas 1°,4°-2°,3°		2
	12	180.1002.1A	Forcella innesto 5°,6°	5th,6th gear selector fork	Fourche engrènement 5ème, 6ème vitesse	Einlegegabel für 5., 6. Gang	Horquilla embrague 5°,6°		1
	13	821.1268.1A	Perno per forcella	Fork pin	Goujon pour fourche	Bolzen für Gabel	Perno para horquilla		2
	14	852.1005.1A	Rosetta rasamento sp. 1	Shim th. 1	Rosette de butée épaisseur 1	Distanzscheibe Stärke 1	Arandela de espesoración 1		1
	15	73500.1542	Anello seeger	Circlip	Circlip	Seegerring	Anillo seeger		1
	16	884.5.048.1A	Anello ferma rullini	Needle retaining ring	Bague d'arrêt rouleaux	Rollensicherungsring	Anillo sujeta rodillos		6
	17	821.1325.1A	Perno	Pin	Pivot	Zapfen	Perno		6
	18	182.2.035.1A	Tamburo cambio completo	Complete gearbox drum	Tambour complet boîte de vitesses	Schalttrommel komplett	Tambor cambio completo		1
	19	852.1094.1A	Rosetta rasamento sp. 0,9	Shim th. 0.9	Rosette de butée épaisseur 0,9	Distanzscheibe Stärke 0,9	Arandela de espesoración 0,9		1
	20	799.1482.1A	Molla ritorno forcella	Fork return spring	Ressort retour fourche	Gabelrückschlagfeder	Muelle retorno horquilla		1

TAVOLA
DRAWING
TABLE
BILD
TABLA

002

Comando cambio | Gearchange control | Sélecteur de vitesses | Schaltsteuerung | Mando cambio

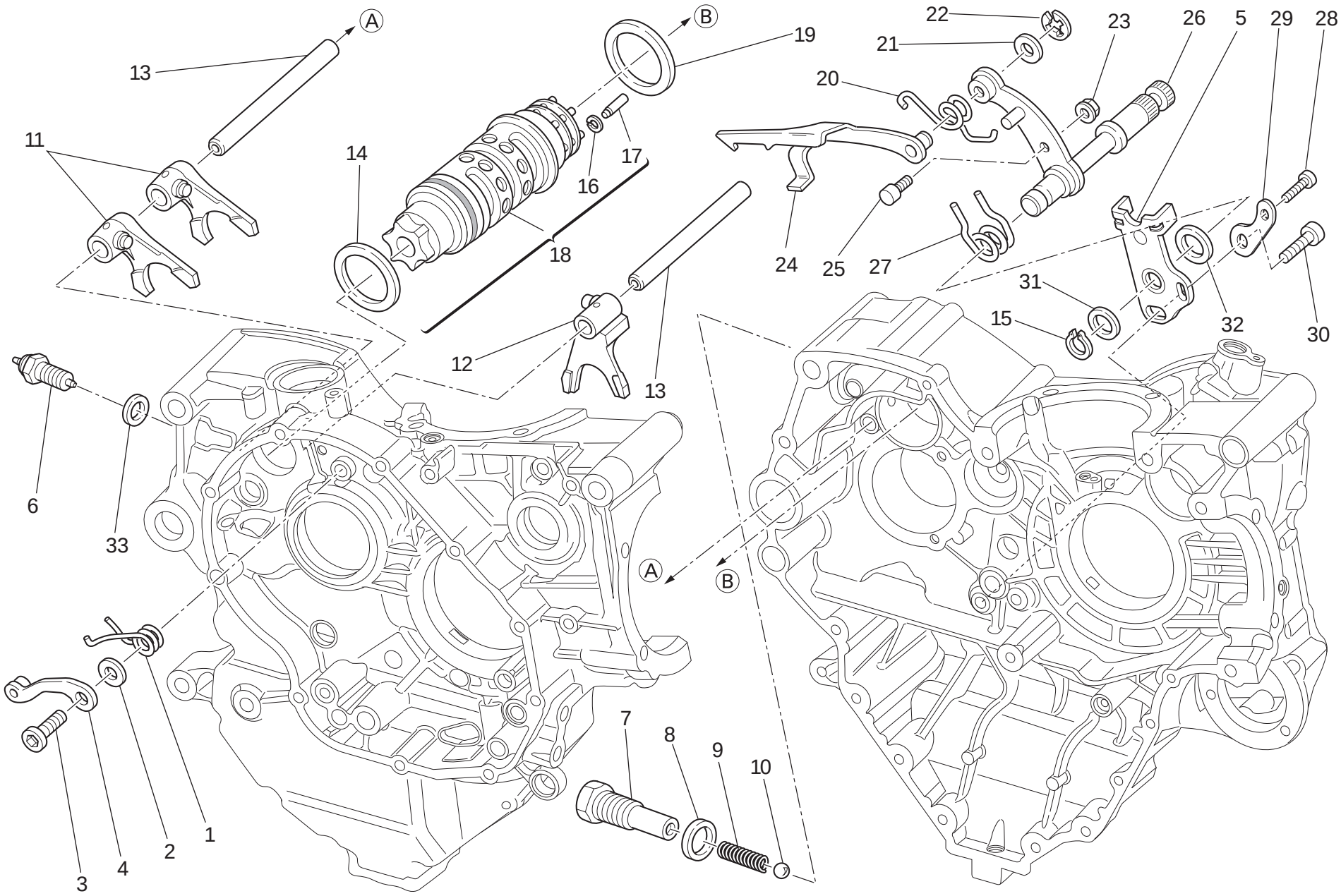

TAVOLA / DRAWING / TABLE / BILD / TABLA 002

Comando cambio | Gearchange control | Sélecteur de vitesses | Schaltsteuerung | Mando cambio

NOTE / NOTES / NOTES / MARKE / NOTAS	POS. / NO. / N. / INDEX / POS.	N.CODICE / CODE NO. / Nr. CODE / ATRIKEL Nr. / CODICO Nr.	DENOMINAZIONE	DESCRIPTION	DESIGNATION	BEZEICHNUNG	DENOMINACION	VALIDITA' / VALIDITY / VALIDITE / GÜLTIG / VALIDEZ	Q.TA' / Q.TY / Q.TE / M.GE / C.AD
	21	0400.09.050	Rosetta rasamento sp. 0,5	Shim th. 0.5	Rosette de butée épaisseur 0,5	Distanzscheibe Stärke 0,5	Arandela de espesoración 0,5		1
	21	0765.92.205	Rosetta rasamento sp. 0,2	Shim th. 0.2	Rosette de butée épaisseur 0,2	Distanzscheibe Stärke 0,2	Arandela de espesoración 0,2		2
	22	884.5.034.1A	Anello	Ring	Bague	Ring	Anillo		1
	23	748.1.040.1A	Dado	Nut	Ecrou	Mutter	Tuerca		1
	24	180.1.008.1A	Forcella comando tamburo cambio	Gearbox drum control fork	Fourche de commande tambour boîte de vitesses	Steuergabel für Wechselgetriebetrommel	Horquilla mando tambor cambio		1
	25	0660.13.165	Perno per leva cambio	Gearchange lever pin	Goujon pour levier boîte de vitesses	Schalthebelstift	Perno para leva cambio		1
	26	821.1.001.1A	Perno con leva cambio	Pin with gearchange lever	Goujon avec levier boîte de vitesses	Stift mit Schalthebel	Perno con leva cambio		1
	27	0799.13.110	Molla ritorno leva cambio	Gearchange lever return spring	Ressort retour levier boîte de vitesses	Schalthebelrückholfeder	Muelle retorno leva cambio		1
	28	771.5.067.0Z	Vite	Screw	Vis	Schraube	Tornillo		1
	29	713.1.915.1A	Distanziale	Spacer	Entretoise	Distanzstück	Distancial		1
	30	771.5.125.0Z	Vite	Screw	Vis	Schraube	Tornillo		1
	31	0400.29.125	Rosetta rasamento sp. 0,2	Shim th. 0.2	Rosette de butée épaisseur 0,2	Distanzscheibe Stärke 0,2	Arandela de espesoración 0,2		2
	31	0400.29.126	Rosetta rasamento sp. 0,5	Shim th. 0.5	Rosette de butée épaisseur 0,5	Distanzscheibe Stärke 0,5	Arandela de espesoración 0,5		1
	32	881.1.012.1A	Anello di centraggio	Centering ring	Bague de centrage	Zentrierring	Anillo de centrado		1
	33	852.5.024.1A	Guarnizione sp.1	Gasket th.1	Garniture èp.1	Dichtung stàrke 1	Junta esp.1		1

TAVOLA
DRAWING
TABLE
BILD
TABLA

003

Cambio | Gearbox | Boîte de vitesses | Schaltgetriebe | Cambio

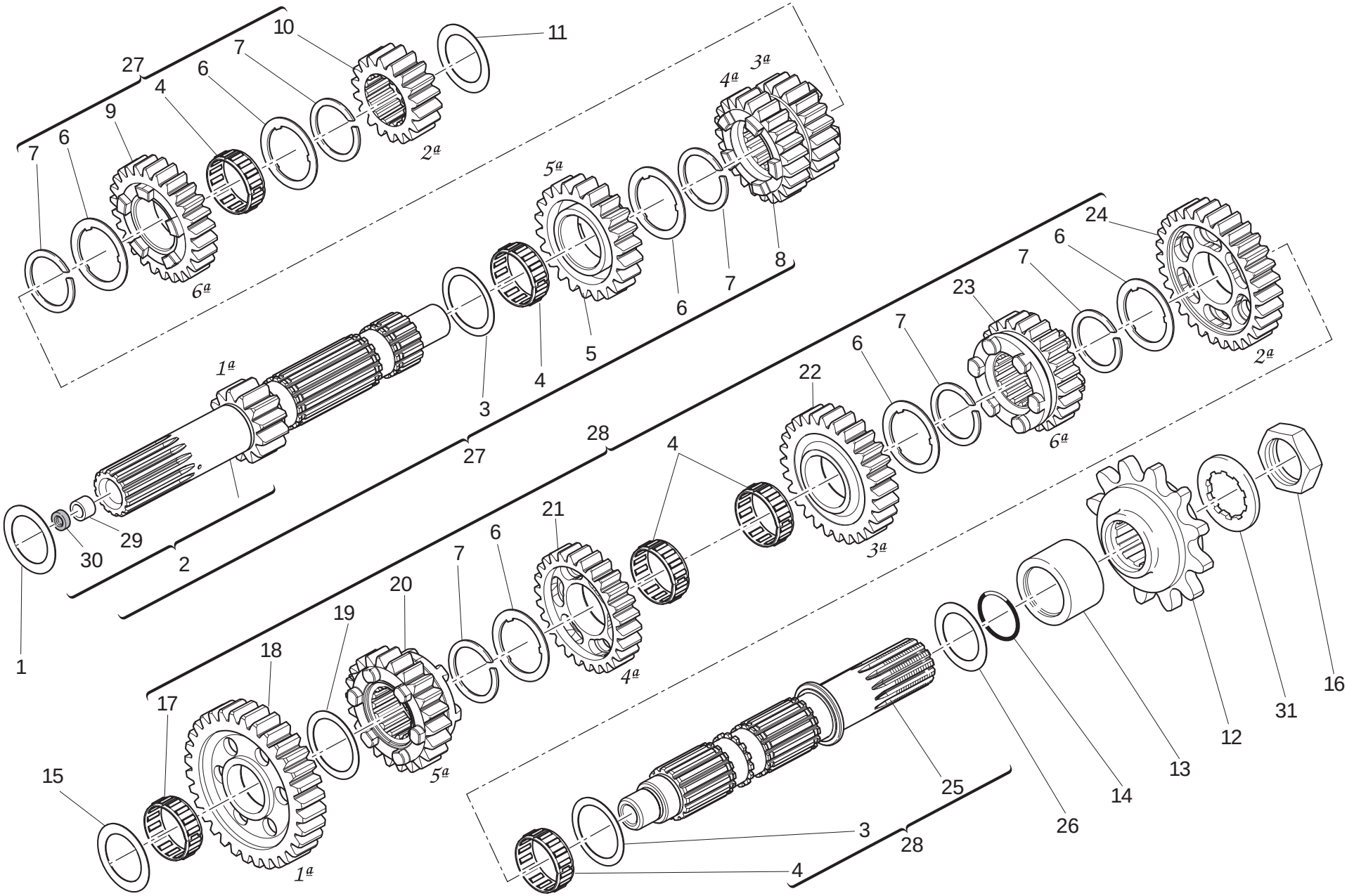

TAVOLA DRAWING TABLE BILD TABLA 003

Cambio | Gearbox | Boîte de vitesses | Schaltgetriebe | Cambio

NOTE NOTES NOTES MARKE NOTAS	POS. NO. N. INDEX POS.	N.CODICE CODE NO. Nr. CODE ATRIKEL Nr. CODICO Nr.	DENOMINAZIONE	DESCRIPTION	DESIGNATION	BEZEICHNUNG	DENOMINACION	VALIDITA' VALIDITY VALIDITE GÜLTIG VALIDEZ	Q.TA' Q.TY Q.TE M.GE C.AD
	1	0251.47.054	Rosetta rasamento sp. 1,2	Shim th. 1.2	Rosette de butée épaisseur 1,2	Distanzscheibe Stärke 1,2	Arandela de espesoración 1,2		1
	2	150.2.133.1A	Albero primario cambio	Gearbox main shaft	Arbre primaire boîte de vitesses	Wechselgetriebehauptwelle	Arbol primario cambio		1
	3	0670.16.150	Rosetta rasamento sp. 0,5	Shim th. 0.5	Rosette de butée épaisseur 0,5	Distanzscheibe Stärke 0,5	Arandela de espesoración 0,5		2
	4	7014.005.1A	Gabbia a rullini	Needle bearing	Boîte à aiguilles	Nadelkäfig	Jaula de rodillos		5
	5	172.1.299.3A	Ingranaggio conduttore 5° vel.	Driving gear 5th sp.	Engrenage conducteur 5ème vitesse	Antriebszahnrad 5.Geschwindigkeit	Engranaje accionador 5° velocidad		1
	6	856.1.137.2A	Rosetta scanalata	Grooved washer	Rosette rainurée	Genutete Scheibe	Arandela ranurada		6
	7	882.1.015.1A	Anello elastico	Snap ring	Bague élastique	Sprengring	Seager		6
	8	172.1.298.3A	Ingranaggio conduttore 3°/4° vel.	Driving gear 3rd/4th sp.	Engrenage conducteur 3ème/4ème vitesse	Leiterzahnrad für 3.,4. Geschwindigkeit	Engranaje accionador 3°/4° velocidad		1
	9	172.1.300.3A	Ingranaggio conduttore 6° vel.	Driving gear 6th sp.	Engrenage conducteur 6ème vitesse	Antriebszahnrad 6.Geschwindigkeit	Engranaje accionador 6° velocidad		1
	10	172.1.297.1A	Ingranaggio conduttore 2° vel.	Driving gear 2nd sp.	Engrenage conducteur 2ème vitesse	Antriebszahnrad 2.Geschwindigkeit	Engranaje accionador 2° velocidad		1
	11	713.1.014.1E	Rosetta rasamento sp. 1,6	Shim th. 1.6	Rosette de butée épaisseur 1,6	Distanzscheibe Stärke 1,6	Arandela de espesoración 1,6		1
	12	449.1.053.1A	Pignone catena	Chain sprocket	Pignon chaîne	Kettenritzel	Piñón cadena		1
	13	713.1.393.1A	Distanziale	Spacer	Entretoise	Distanzstück	Distancial		1
	14	463.2.053.7A	Guarnizione OR	O-ring	Joint d'étanchéité	Dichtung OR	Junta OR		1
	15	713.1.266.1A	Distanziale sp. 3,15	Spacer th. 3,15	Entretoise épaisseur 3,15	Distanzstück Stärke 3,15	Distanciador esp. 3,15		1
	16	750.1.007.1A	Dado	Nut	Ecrou	Mutter	Tuerca		1
	17	76402.0002	Gabbia a rullini	Needle bearing	Boîte à aiguilles	Nadelkäfig	Jaula de rodillos		1
	18	172.1.301.1A	Ingranaggio condotto 1° vel.	Driven gear 1st sp.	Engrenage entraîné 1ère vitesse	Angetriebenes Zahnrad 1. Geschwindigkeit	Engranaje conducido 1° velocidad		1
	19	0670.16.155	Rosetta rasamento sp. 1	Shim th. 1	Rosette de butée épaisseur 1	Distanzscheibe Stärke 1	Arandela de espesoración 1		1
	20	172.1.305.1A	Ingranaggio condotto 5° vel.	Driven gear 5th sp.	Engrenage entraîné 5ème vitesse	Angetriebenes Zahnrad 5. Geschwindigkeit	Engranaje conducido 5° velocidad		1

TAVOLA
DRAWING
TABLE
BILD
TABLA

003

Cambio | Gearbox | Boîte de vitesses | Schaltgetriebe | Cambio

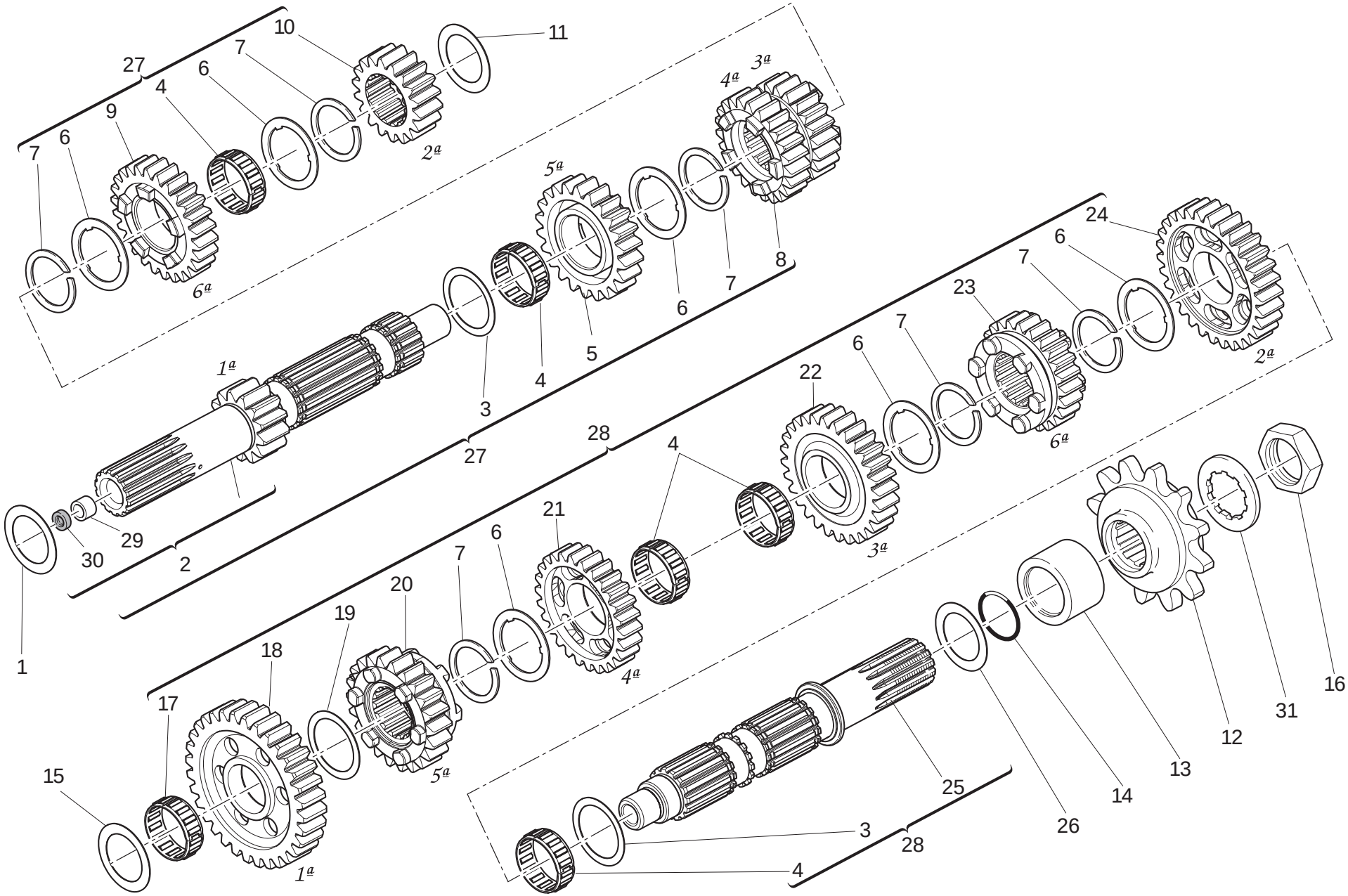

TAVOLA DRAWING TABLE BILD TABLA 003

Cambio | Gearbox | Boîte de vitesses | Schaltgetriebe | Cambio

NOTE NOTES NOTES MARKE NOTAS	POS. NO. N. INDEX POS.	N.CODICE CODE NO. Nr. CODE ATRIKEL Nr. CODICO Nr.	DENOMINAZIONE	DESCRIPTION	DESIGNATION	BEZEICHNUNG	DENOMINACION	VALIDITA' VALIDITY VALIDITE GÜLTIG VALIDEZ	Q.TA' Q.TY Q.TE M.GE C.AD
	21	172.1.304.3A	Ingranaggio condotto 4° vel.	Driven gear 4th sp.	Engrenage entraîné 4ème vitesse	Angetriebenes Zahnrad 4. Geschwindigkeit	Engranaje conducido 4° velocidad		1
	22	172.1.371.1A	Ingranaggio condotto 3° vel.	Driven gear 3rd sp.	Engrenage entraîné 3ème vitesse	Angetriebenes Zahnrad 3. Geschwindigkeit	Engranaje conducido 3° velocidad		1
	23	172.1.306.1A	Ingranaggio condotto 6° vel.	Driven gear 6th sp.	Engrenage entraîné 6ème vitesse	Angetriebenes Zahnrad 6. Geschwindigkeit	Engranaje conducido 6° velocidad		1
	24	172.1.302.3A	Ingranaggio condotto 2° vel.	Driven gear 2nd sp.	Engrenage entraîné 2ème vitesse	Angetriebenes Zahnrad 2. Geschwindigkeit	Engranaje conducido 2° velocidad		1
	25	149.1.079.1A	Albero secondario cambio	Gearbox lay shaft	Arbre secondaire boîte de vitesses	Vorgelegewelle des Wechselgetriebes	Arbol secundario cambio		1
	26	0670.16.170	Rosetta rasamento sp. 0,8	Shim th. 0.8	Rosette de butée épaisseur 0,8	Distanzscheibe Stärke 0,8	Arandela de espesoración 0,8		1
	27	150.2.134.3A	Albero primario completo	Complete main shaft	Arbre primaire complet	Komplette Hauptwelle	Arbol primario completo		1
	28	150.2.135.4A	Albero secondario completo	Complete lay shaft	Arbre secondaire complet	Komplette Vorgelegewelle	Arbol secundario completo		1
	29	702.5.044.1A	Astuccio a rullini	Needle bearing	Roulement à rouleaux	Nadellager	Cojinete de agujas		1
	30	930.4.002.2A	Anello di tenuta	Seal ring	Bague d'étanchéité	Dichtring	Anillo de retén		1
	31	851.1.004.1A	Rosetta di sicurezza	Lock washer	Rosette de sécurité	Sicherungsblech	Arandela de seguridad		1

TAVOLA
DRAWING
TABLE
BILD
TABLA

004

Frizione | Clutch | Embrayage | Kupplung | Embrague

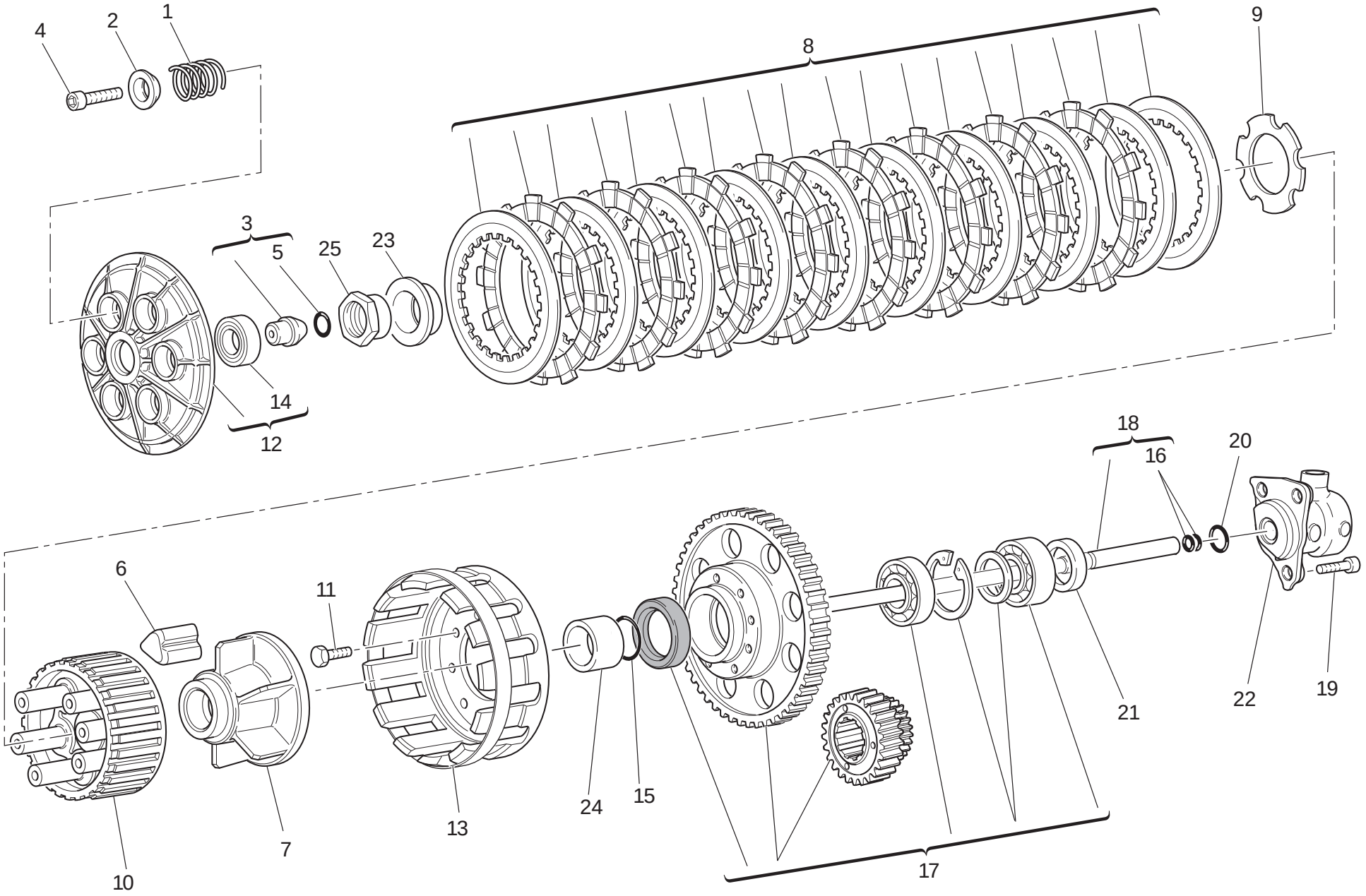

TAVOLA DRAWING TABLE BILD TABLA 004

Frizione | Clutch | Embrayage | Kupplung | Embrague

NOTE / NOTES / NOTES / MARKE / NOTAS	POS. / NO. / N. / INDEX / POS.	N.CODICE / CODE NO. / Nr. CODE / ATRIKEL Nr. / CODICO Nr.	DENOMINAZIONE	DESCRIPTION	DESIGNATION	BEZEICHNUNG	DENOMINACION	VALIDITA' / VALIDITY / VALIDITE / GÜLTIG / VALIDEZ	Q.TA' / Q.TY / Q.TE / M.GE / C.AD
	1	799.1.253.1A	Molla frizione	Clutch spring	Ressort embrayage	Kupplungsfeder	Muelle embrague		6
	2	841.1.051.1B	Scodellino	Retainer	Cuvette	Teller	Platillo		6
	3	818.2.009.1A	Perno comando frizione	Clutch control pin	Axe commande embrayage	Kupplungssteuerstift	Perno mando embrague		1
	4	771.5.043.8B	Vite	Screw	Vis	Schraube	Tornillo		6
	5	886.4.118.1A	Anello OR	O-Ring	Bague d'étanchéité	O-Ring	Anillo OR		1
	6	764.1.003.1B	Gommino	Rubber pad	Joint en caoutchouc	Gummistück	Junta de goma		12
	7	162.1.001.1C	Mozzo portadischi	Plate holder hub	Moyeu porte-disque	Scheibenhaltenabe	Cubo porta-discos		1
	8	190.2.020.2A	Serie dischi frizione	Clutch plates set	Série de disques embrayage	Kupplungsscheibensatz	Serie discos embrague		1
	9	851.1.001.1B	Rosetta di sicurezza	Lock washer	Rosette de sécurité	Sicherungsblech	Arandela de seguridad		1
	10	196.1.001.1D	Tamburo frizione	Clutch drum	Tambour embrayage	Kupplungstrommel	Tambor embrague		1
	11	70610.8120	Vite	Screw	Vis	Schraube	Tornillo		8
	12	194.2.043.1A	Spingidisco	Pressure plate	Pousse-disque	Scheibendrücker	Empuja-disco		1
	13	198.1.029.1A	Campana frizione	Clutch housing	Cloche embrayage	Kupplungsglocke	Campana embrague		1
	14	702.5.053.1A	Cuscinetto	Bearing	Roulement	Lager	Cojinete		1
	15	463.2.053.7A	Guarnizione OR	O-ring	Joint d'étanchéité	Dichtung OR	Junta OR		1
	16	93823.2018	Guarnizione OR	O-ring	Joint d'étanchéité	Dichtung OR	Junta OR		2
	17	170.2.109.1A	Coppia ingr. frizione - ingr. albero motore	Clutch/crankshaft gears pair	Jeu d'engrenages embrayage - engrenage arbre moteur	Paar Kupplungszahnrad-Antriebszahnrad	Par engr. embrague - engr. cigüeñal		1
	18	117.2.006.1A	Asta comando frizione	Clutch control rod	Tige de commande embrayage	Kupplungssteuerungsstab	Varilla mando embrague		1
	19	771.5.065.2BB	Vite	Screw	Vis	Schraube	Tornillo		3
	20	886.4.043.1A	Guarnizione OR	O-ring	Joint d'étanchéité	Dichtung OR	Junta OR		1
	21	0660.16.145	Distanziale	Spacer	Entretoise	Distanzstück	Distancial		1
	22	195.4.003.1A	Gruppo pistoncino	Piston assembly	Groupe piston	Kolbenaggregat	Grupo pistón		1
	23	710.1.127.1A	Bussola	Bush	Douille	Buchse	Casquillo		1
	24	713.1.393.3A	Distanziale	Spacer	Entretoise	Distanzstück	Distancial		1

N° CATALOGO: 915.1.291.1E EMESSO: 10 - 09 | CATALOGUE No: 915.1.291.1E ISSUED: 10 - 09 | Nr. CATALOGUE: 915.1.291.1E IMPRIMEE: 10 - 09 | KATALOG Nr: 915.1.291.1E HERAUSGEGEBEN: 10 - 09 | N° CATALOGO: 915.1.291.1E IMPRIMIDA: 10 - 09

TAVOLA
DRAWING
TABLE
BILD
TABLA

004

Frizione | Clutch | Embrayage | Kupplung | Embrague

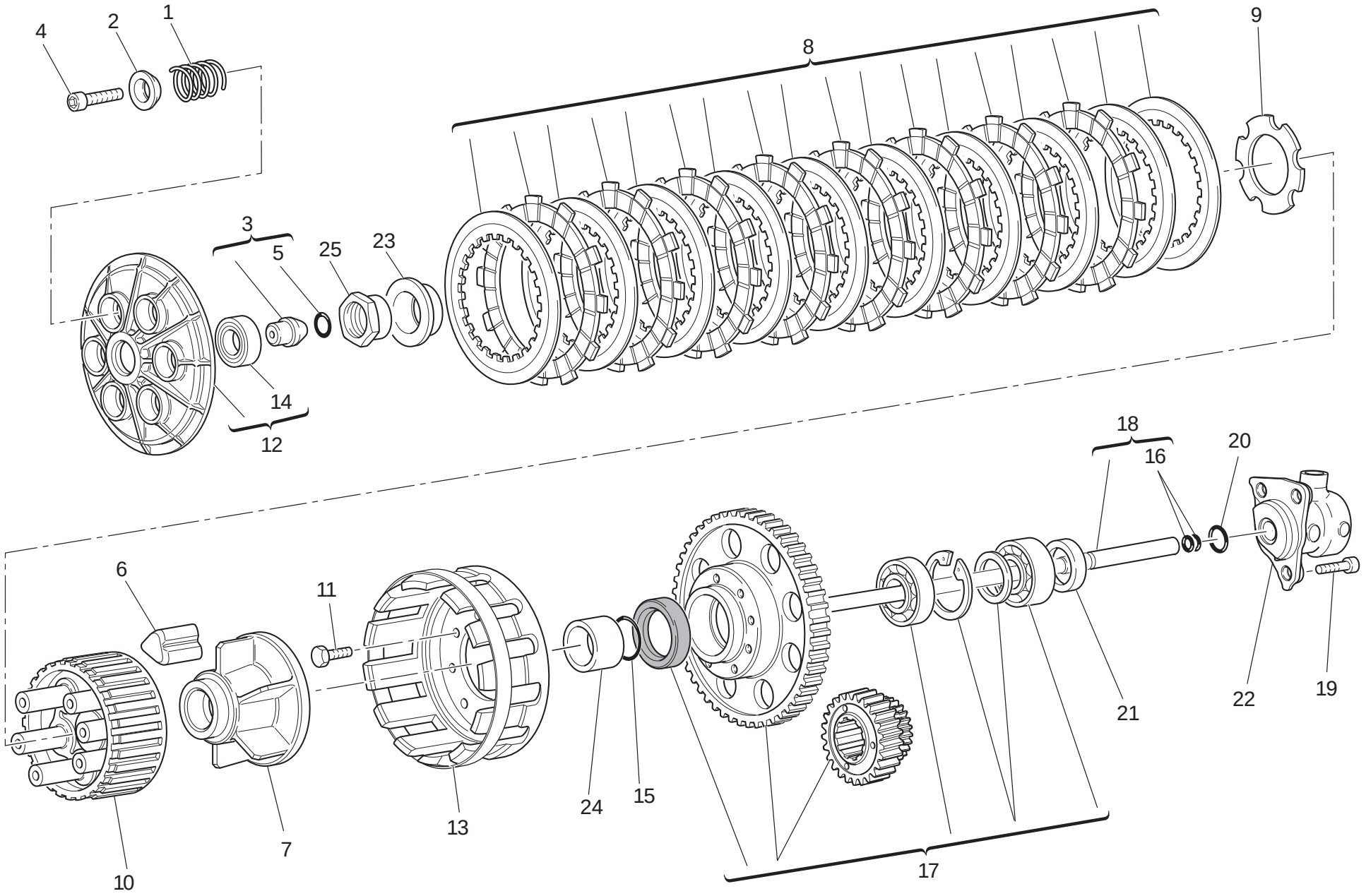

TAVOLA / DRAWING / TABLE / BILD / TABLA 004

Frizione | Clutch | Embrayage | Kupplung | Embrague

NOTE / NOTES / NOTES / MARKE / NOTAS	POS. / NO. / N. / INDEX / POS.	N.CODICE / CODE NO. / Nr. CODE / ATRIKEL Nr. / CODICO Nr.	DENOMINAZIONE	DESCRIPTION	DESIGNATION	BEZEICHNUNG	DENOMINACION	VALIDITA' / VALIDITY / VALIDITE / GÜLTIG / VALIDEZ	Q.TA' / Q.TY / Q.TE / M.GE / C.AD
	25	750.1045.1A	Dado	Nut	Ecrou	Mutter	Tuerca		1

TAVOLA
DRAWING
TABLE
BILD
TABLA

005

Coperchio frizione | Clutch-side crankcase cover | Couvercle d'embrayage | Kupplungsdeckel | Tapa embrague

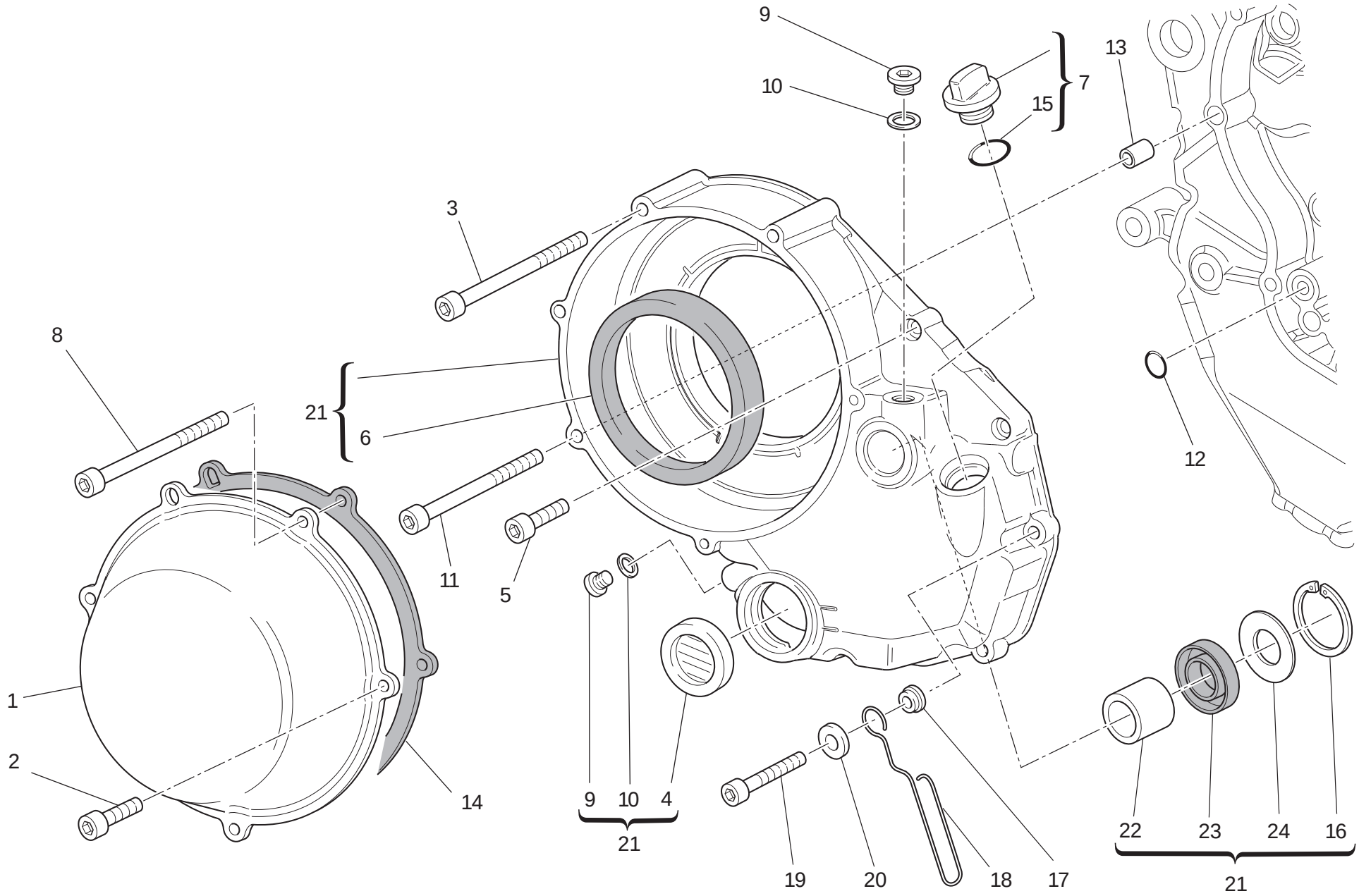

TAVOLA DRAWING TABLE BILD TABLA 005

Coperchio frizione | Clutch-side crankcase cover | Couvercle d'embrayage | Kupplungsdeckel | Tapa embrague

NOTE NOTES NOTES MARKE NOTAS	POS. NO. N. INDEX POS.	N.CODICE CODE NO. Nr. CODE ATRIKEL Nr. CODICO Nr.	DENOMINAZIONE	DESCRIPTION	DESIGNATION	BEZEICHNUNG	DENOMINACION	VALIDITA' VALIDITY VALIDITE GÜLTIG VALIDEZ	Q.TA' Q.TY Q.TE M.GE C.AD
	1	243.1025.1AI	Coperchio protezione frizione	Clutch protection cover	Couvercle protection embrayage	Kupplungsschutzdeckel	Carter protección embrague		1
	2	771.1026.1A	Vite	Screw	Vis	Schraube	Tornillo		2
	3	771.5.078.8B	Vite	Screw	Vis	Schraube	Tornillo		1
	4	254.4.001.2A	Oblò ispezione livello olio	Oil level sight glass	Hublot d'inspection niveau huile	Ölkontrollschauglas	Visor de inspección nivel aceite		1
	5	771.5.069.8B	Vite	Screw	Vis	Schraube	Tornillo		6
	6	930.4.034.1A	Anello	Ring	Bague	Ring	Anillo		1
	7	893.2.013.1A	Tappo completo	Complete cap	Bouchon complet	Verschluß komplett	Tapón completo		1
	8	771.1027.1A	Vite	Screw	Vis	Schraube	Tornillo		2
	9	780.5.001.1A	Tappo	Cap	Bouchon	Verschluß	Tapón		2
	10	852.5.024.1A	Guarnizione sp.1	Gasket th.1	Garniture èp.1	Dichtung stàrke 1	Junta esp.1		2
	11	771.5.079.8B	Vite	Screw	Vis	Schraube	Tornillo		1
	12	886.4.132.1A	Guarnizione OR	O-ring	Joint d'étanchéité	Dichtung OR	Junta OR		1
	13	711.1.160.1A	Boccola di riferimento	Locating bush	Douille de référence	Bezugsbuchse	Centrador		1
	14	788.1.052.2A	Guarnizione coperchio frizione	Clutch cover gasket	Garniture couvercle embrayage	Dichtung für Kupplungsdeckel	Junta tapa embrague		1
	15	93823.3075	Anello OR	O-Ring	Bague d'étanchéité	O-Ring	Anillo OR		1
	16	884.5.013.1A	Anello seeger	Circlip	Circlip	Seegerring	Anillo seeger		1
	17	713.1.365.1A	Distanziale	Spacer	Entretoise	Distanzstück	Distancial		1
	18	758.1.041.2A	Passacavo	Fairlead	Passe-câble	Kabeldurchführung	Pasa-cable		1
	19	771.5.072.8B	Vite	Screw	Vis	Schraube	Tornillo		1
	20	852.1.176.1A	Rosetta	Washer	Rosette	Unterlegscheibe	Arandela		1
	21	243.2.115.1AE	Coperchio lato frizione	Cover clutch side	Couvercle cotè embrayage	Deckel an kupplungsseite	Tapa lado emburague		1
	22	0665.49.680	Boccola	Bush	Douille	Buchse	Casquillo		1
	23	930.4.021.1A	Anello di tenuta	Seal ring	Bague d'étanchéité	Dichtring	Anillo de retén		1
	24	852.1.135.1A	Rosetta rasamento sp. 1	Shim th. 1	Rosette de butée épaisseur 1	Distanzscheibe Stärke 1	Arandela de espesoración 1		1

N° CATALOGO: 915.1.291.1E EMESSO: 10 - 09 | CATALOGUE No: 915.1.291.1E ISSUED: 10 - 09 | Nr. CATALOGUE: 915.1.291.1E IMPRIMEE: 10 - 09 | KATALOG Nr: 915.1.291.1E HERAUSGEGEBEN: 10 - 09 | N° CATALOGO: 915.1.291.1E IMPRIMIDA: 10 - 09

TAVOLA
DRAWING
TABLE
BILD
TABLA

006

Imbiellaggio | Connecting rods | Vilebrequin | Baugruppe Kurbelwelle | Grupo bielas

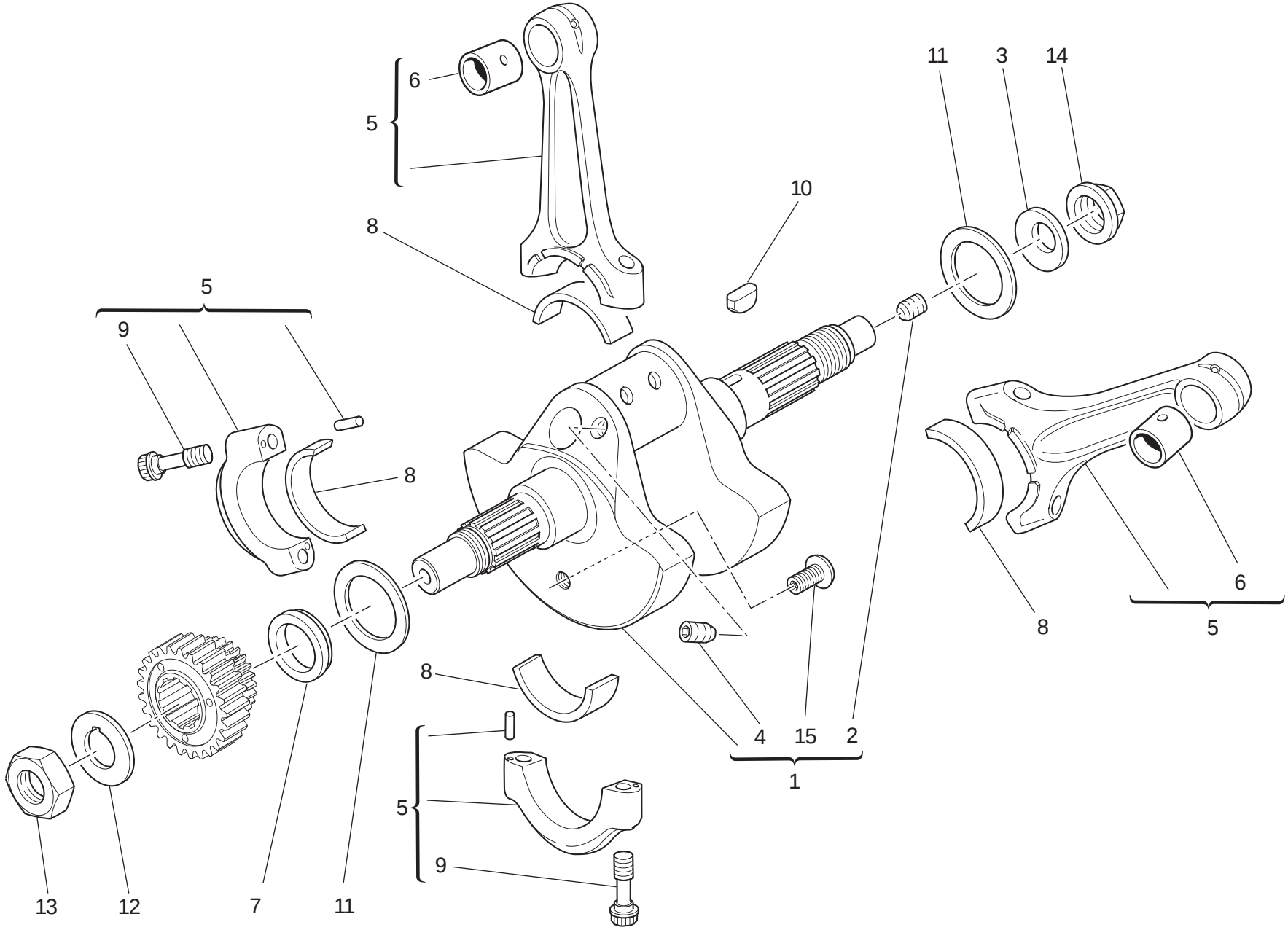

TAVOLA DRAWING TABLE BILD TABLA 006

Imbiellaggio | Connecting rods | Vilebrequin | Baugruppe Kurbelwelle | Grupo bielas

NOTE / NOTES / NOTES / MARKE / NOTAS	POS. / NO. / N. / INDEX / POS.	N.CODICE / CODE NO. / Nr. CODE / ATRIKEL Nr. / CODICO Nr.	DENOMINAZIONE	DESCRIPTION	DESIGNATION	BEZEICHNUNG	DENOMINACION	VALIDITA' / VALIDITY / VALIDITE / GÜLTIG / VALIDEZ	Q.TA' / Q.TY / Q.TE / M.GE / C.AD
	1	146.2.154.1B	Albero motore	Crankshaft	Arbre moteur	Antriebswelle	Cigüeñal		1
	2	779.1.109.2A	Vite speciale	Special screw	Vis spéciale	Spezialschraube	Tornillo especial		1
	3	799.1.051.2A	Molla a tazza	Spring washer	Belleville	Tellerfeder	Arandela de muelle		1
	4	779.1.547.1A	Vite speciale	Special screw	Vis spéciale	Spezialschraube	Tornillo especial		2
	5	158.2.023.2A	Coppia bielle	Connecting rods pair	Jeu de bielles	Pleuelpaar	Par de bielas		1
	6	711.1.089.1A	Boccola	Bush	Douille	Buchse	Casquillo		2
	7	710.1.061.1A	Distanziale	Spacer	Entretoise	Distanzstück	Distancial		1
	8	112.1.012.1AB	Semicuscinetto (BLU)	Half-bearing (BLUE)	Demi-roulement (BLEU)	Halblager (BLAU)	Semi-cojinete (AZUL)		2
	8	112.1.012.1AC	Semicuscinetto (GIALLO)	Half-bearing (YELLOW)	Demi-roulement (JAUNE)	Halblager (GELB)	Semi-cojinete (AMARILLO)		2
	9	779.1.404.1A	Vite speciale	Special screw	Vis spéciale	Spezialschraube	Tornillo especial		4
	10	680.1.013.1A	Linguetta	Woodruff key	Languette	Federkeil	Chaveta		1
	11	852.1.104.1H	Rosetta rasamento sp. 2,25	Shim th. 2.25	Rosette de butée épaisseur 2,25	Distanzscheibe Stärke 2,25	Arandela de espesoración 2,25		2
	11	852.1.104.1K	Rosetta rasamento sp. 2,4	Shim th. 2,4	Rosette de butée épaisseur 2,4	Distanzscheibe Stärke 2,4	Arandela de espesoración 2,4		2
	11	852.1.104.1L	Rosetta rasamento sp. 2,45	Shim th. 2,45	Rosette de butée épaisseur 2,45	Distanzscheibe Stärke 2,45	Arandela de espesoración 2,45		2
	11	852.1.104.1M	Rosetta rasamento sp. 2,5	Shim th. 2.5	Rosette de butée épaisseur 2,5	Distanzscheibe Stärke 2,5	Arandela de espesoración 2,5		2
	11	852.1.104.1N	Rosetta rasamento sp. 2,55	Shim th. 2.55	Rosette de butée épaisseur 2,55	Distanzscheibe Stärke 2,55	Arandela de espesoración 2,55		2
	11	852.1.104.2A	Rosetta rasamento sp. 1,9	Shim th. 1.9	Rosette de butée épaisseur 1,9	Distanzscheibe Stärke 1,9	Arandela de espesoración 1,9		2
	11	852.1.104.2B	Rosetta rasamento sp. 1,95	Shim th. 1.95	Rosette de butée épaisseur 1,95	Distanzscheibe Stärke 1,95	Arandela de espesoración 1,95		2
	11	852.1.104.2C	Rosetta rasamento sp. 2	Shim th. 2	Rosette de butée épaisseur 2	Distanzscheibe Stärke 2	Arandela de espesoración 2		2
	11	852.1.104.2D	Rosetta rasamento sp. 2,05	Shim th. 2,05	Rosette de butée épaisseur 2,05	Distanzscheibe Stärke 2,05	Arandela de espesoración 2,05		2

N° CATALOGO: 915.1.291.1E EMESSO: 10 - 09 | CATALOGUE No: 915.1.291.1E ISSUED: 10 - 09 | Nr. CATALOGUE: 915.1.291.1E IMPRIMEE: 10 - 09 | KATALOG Nr: 915.1.291.1E HERAUSGEGEBEN: 10 - 09 | N° CATALOGO: 915.1.291.1E IMPRIMIDA: 10 - 09

TAVOLA
DRAWING
TABLE
BILD
TABLA

006

Imbiellaggio | Connecting rods | Vilebrequin | Baugruppe Kurbelwelle | Grupo bielas

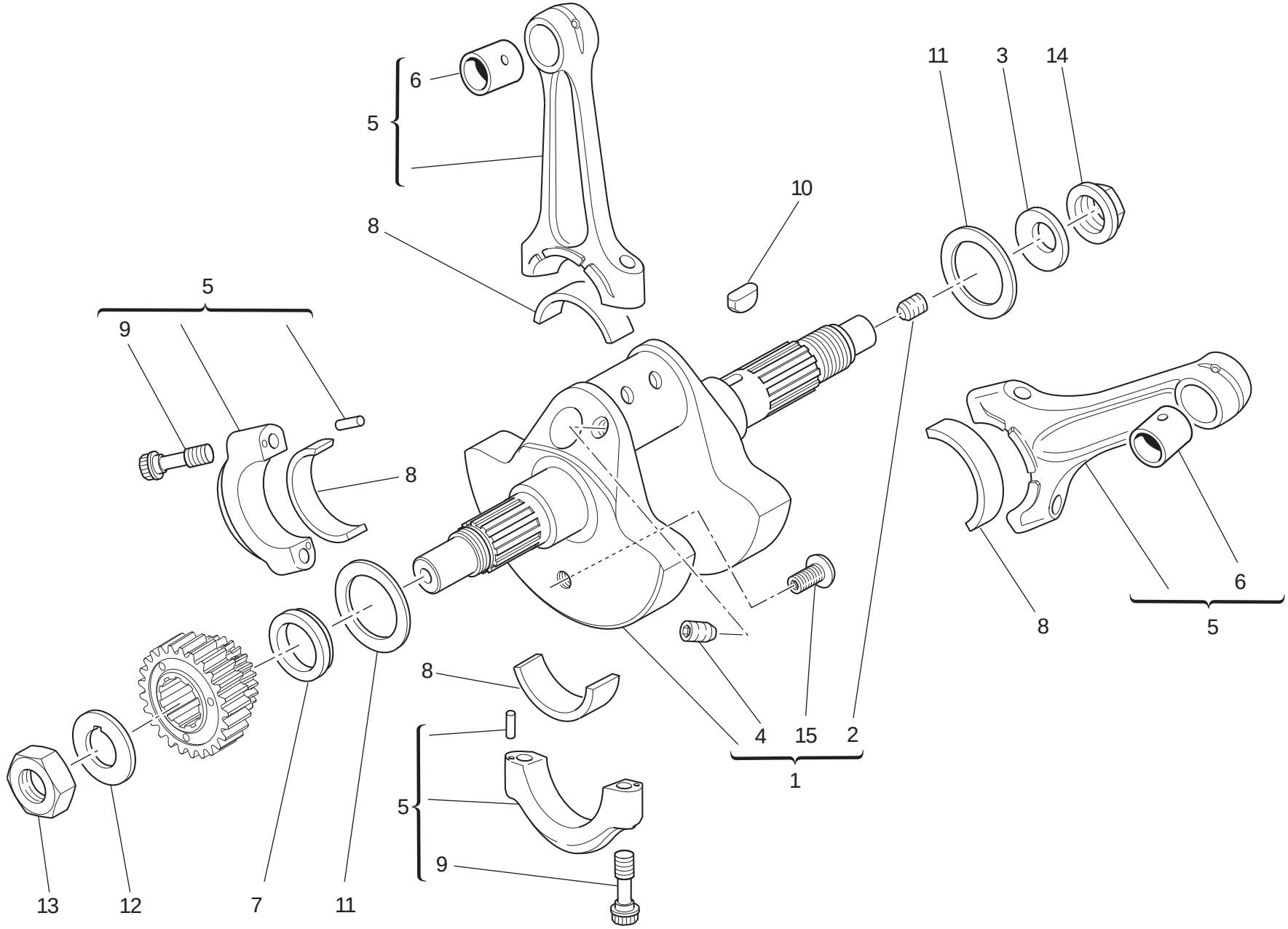

TAVOLA DRAWING TABLE BILD TABLA 006

Imbiellaggio | Connecting rods | Vilebrequin | Baugruppe Kurbelwelle | Grupo bielas

NOTE / NOTES / NOTES / MARKE / NOTAS	POS. / NO. / N. / INDEX / POS.	N.CODICE / CODE NO. / Nr. CODE / ATRIKEL Nr. / CODICO Nr.	DENOMINAZIONE	DESCRIPTION	DESIGNATION	BEZEICHNUNG	DENOMINACION	VALIDITA' / VALIDITY / VALIDITE / GÜLTIG / VALIDEZ	Q.TA' / Q.TY / Q.TE / M.GE / C.AD
	11	852.1.104.2E	Rosetta rasamento sp. 2,1	Shim th. 2,1	Rosette de butée épaisseur 2,1	Distanzscheibe Stärke 2,1	Arandela de espesoración 2,1		2
	11	852.1.104.2F	Rosetta rasamento sp. 2,15	Shim th. 2,15	Rosette de butée épaisseur 2,15	Distanzscheibe Stärke 2,15	Arandela de espesoración 2,15		2
	11	852.1.104.2G	Rosetta rasamento sp. 2,2	Shim th. 2.2	Rosette de butée épaisseur 2,2	Distanzscheibe Stärke 2,2	Arandela de espesoración 2,2		2
	11	852.1.104.2I	Rosetta rasamento sp. 2,3	Shim th. 2.3	Rosette de butée épaisseur 2,3	Distanzscheibe Stärke 2,3	Arandela de espesoración 2,3		2
	11	852.1.104.2J	Rosetta rasamento sp. 2,35	Shim th. 2.35	Rosette de butée épaisseur 2,35	Distanzscheibe Stärke 2,35	Arandela de espesoración 2,35		2
	12	851.1.010.1A	Rosetta di sicurezza	Lock washer	Rosette de sécurité	Sicherungsblech	Arandela de seguridad		1
	13	750.1.057.1A	Dado	Nut	Ecrou	Mutter	Tuerca		1
	14	750.1.012.2A	Dado	Nut	Ecrou	Mutter	Tuerca		1
	15	873.1.107.1A	Tappo	Cap	Bouchon	Verschluß	Tapón		2

TAVOLA
DRAWING
TABLE
BILD
TABLA

007

Cilindri - pistoni | Cylinders - pistons | Cylindres - pistons | Zylinder - Kolben | Cilindros - pistones

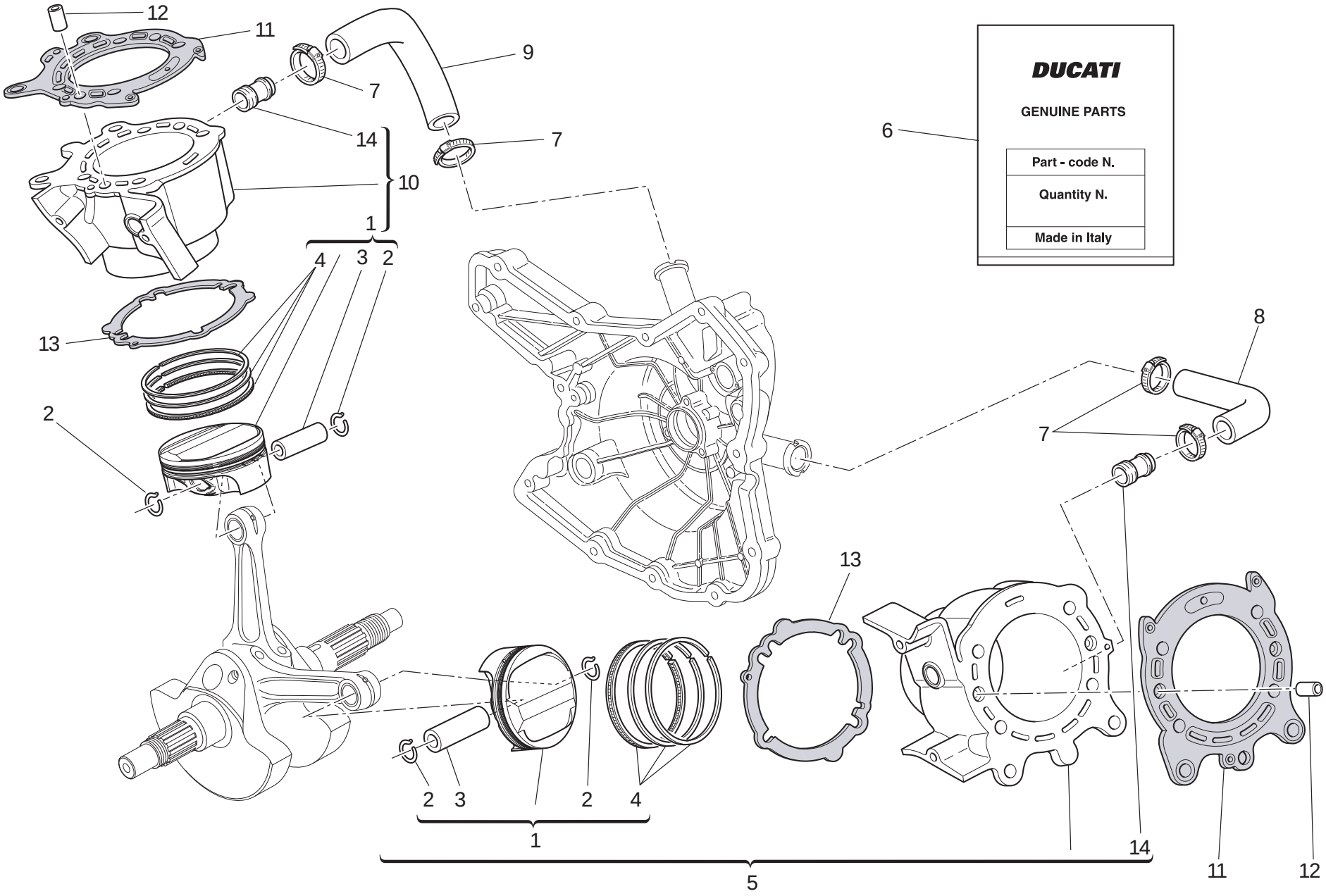

TAVOLA DRAWING TABLE BILD TABLA 007

Cilindri - pistoni | Cylinders - pistons | Cylindres - pistons | Zylinder - Kolben | Cilindros - pistones

NOTE NOTES NOTES MARKE NOTAS	POS. NO. N. INDEX POS.	N.CODICE CODE NO. Nr. CODE ATRIKEL Nr. CODICO Nr.	DENOMINAZIONE	DESCRIPTION	DESIGNATION	BEZEICHNUNG	DENOMINACION	VALIDITA' VALIDITY VALIDITE GÜLTIG VALIDEZ	Q.TA' Q.TY Q.TE M.GE C.AD
	1	122.2.160.2A	Pistone completo	Complete piston	Piston complet	Kompletter Kolben	Pistón completo		2
	2	121.1.248.1A	Anello elastico ferma-spinotto	Piston pin circlip	Bague élastique bloque-axe	Sprengring zur Bolzenfeststellung	Anillo elástico bloquea-clavija		4
	3	121.1.078.1B	Spinotto per pistone	Piston pin	Axe de piston	Kolbenbolzen	Bulón		2
	4	121.2.048.1B	Busta segmenti	Piston rings set	Etui segments	Beutel mit Kolbenringen	Serie de segmentos		2
	5	120.2.158.2A	Accoppiamento cilindro orizzontale-pistone (orizzontale)	Horizontal cylinder-piston fit (horizontal)	Couplage cylindre horizontal-piston (horizontal)	Paarung waagrechter Zylinder/Kolben (waagrechter)	Conjunto cilindro horizontal-pistón (horizontal)		1
	6	791.2.048.1A	Busta guarnizioni	Gaskets set	Etui garnitures	Beutel mit Dichtungen	Serie juntas		1
	7	741.4.181.1A	Fascetta	Clamp	Collier	Schelle	Abrazadera		4
	8	800.1.123.1A	Manicotto entrata acqua cilindro orizzontale	Horizontal cylinder water inlet hose	Manchon entrée d'eau cylindre horizontal	Muffe am Wassereinlaß des waagerechten Zylinders	Mangueta entrada agua cilindro horizontal		1
	9	800.1.122.1A	Manicotto entrata acqua cilindro verticale	Vertical cylinder water inlet hose	Manchon entrée d'eau cylindre vertical	Muffe am Wassereinlaß des senkrechten Zylinders	Mangueta entrada agua cilindro vertical		1
	10	120.2.159.2A	Accoppiamento cilindro verticale-pistone (verticale)	Vertical cylinder-piston fit (vertical)	Couplage cylindre vertical-piston (vertical)	Paarung senkrechter Zylinder/Kolben (senkrechter)	Conjunto cilindro vertical-pistón (vertical)		1
	11	786.1.100.1A	Guarnizione cilindro-testa	Head-cylinder gasket	Garniture cylindre tête	Dichtung Zylinder-Kopf	Junta cilindro-culata		2
	12	711.1.219.1A	Boccola	Bush	Douille	Buchse	Casquillo		4
	13	786.1.094.1A	Guarnizione cilindro carter	Cylinder-crankcase gasket	Garniture cylindre carter	Zylinder/Gehäusedichtung	Junta cilindro carter		2
	14	668.1.001.4A	Bocchettone mandata pompa acqua	Water pump delivery filler	Goulotte de refoulement pompe à eau	Stutzen für Wasserpumpenzulauf	Boca alimentación bomba agua		2

TAVOLA
DRAWING
TABLE
BILD
TABLA

008

Distribuzione | Timing system | Distribution | Ventilsteuerung | Distribución

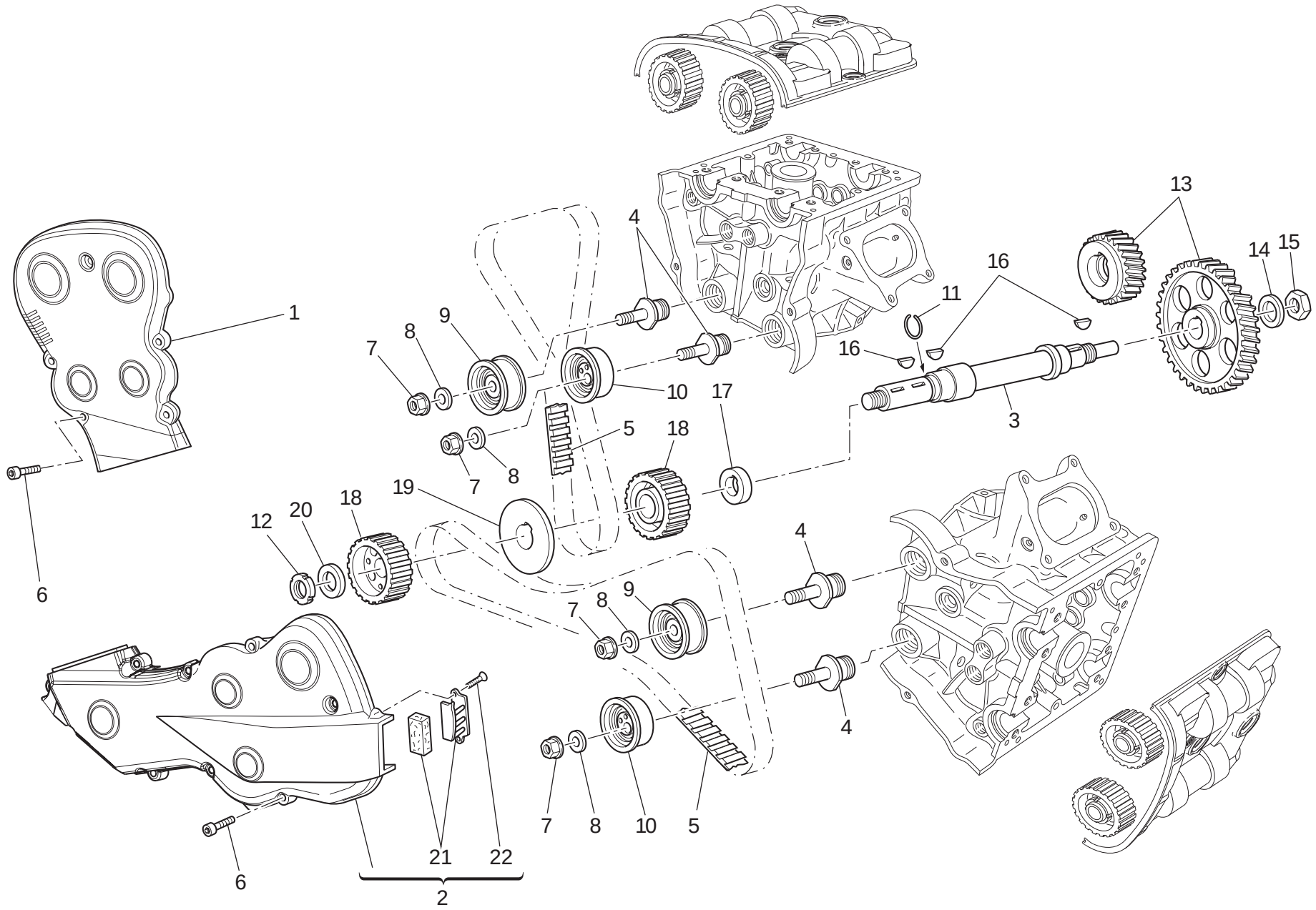

TAVOLA DRAWING TABLE BILD TABLA 008

Distribuzione | Timing system | Distribution | Ventilsteuerung | Distribución

NOTE NOTES NOTES MARKE NOTAS	POS. NO. N. INDEX POS.	N.CODICE CODE NO. Nr. CODE ATRIKEL Nr. CODICO Nr.	DENOMINAZIONE	DESCRIPTION	DESIGNATION	BEZEICHNUNG	DENOMINACION	VALIDITA' VALIDITY VALIDITE GÜLTIG VALIDEZ	Q.TA' Q.TY Q.TE M.GE C.AD
	1	245.1.071.3A	Coperchio esterno cinghia verticale	Vertical belt outer cover	Couvercle externe courroie verticale	Äußerer Deckel des senkrechten Riemens	Tapa exterior correa vertical		1
	2	245.2.070.3A	Assieme coperchio esterno cinghia orizzontale	Horizontal belt outer cover assembly	Ensemble couvercle externe courroie horizontale	Äußerer Deckel des waagrechten Riemens komplett	Grupo tapa exterior correa horizontal		1
	3	147.1.014.2A	Albero rinvio distribuzione	Timing lay shaft	Arbre renvoi distribution	Verteilervorgelegewelle	Eje reenvio distribución		1
	4	451.1.044.1A	Perno tenditore	Tensioner roller pin	Goujon tendeur	Bolzen für Spanner	Perno tensor		4
	5	737.4.025.1A	Cinghia dentata comando distribuzione	Timing drive toothed belt	Courroie dentée commande distribution	Zahnriemen der Ventilsteuerung	Correa dentada mando distribución		2
	6	771.1.049.1A	Vite	Screw	Vis	Schraube	Tornillo		13
	7	749.4.008.1A	Dado	Nut	Ecrou	Mutter	Tuerca		4
	8	852.1.174.1A	Rosetta	Washer	Rosette	Unterlegscheibe	Arandela		4
	9	451.2.027.2A	Tenditore completo fisso	Complete fixed tensioner roller	Tendeur complet fixe	Fest Spanner komplett	Tensor completo fijo		2
	10	451.2.029.1A	Tenditore completo mobile	Complete movable tensioner roller	Tendeur complet mobile	Beweglicher Spanner komplett	Tensor completo móvil		2
	11	882.1.003.1A	Anello elastico di arresto	Snap ring	Bague élastique d'arrêt	Feststellsprengring	Anillo elástico de bloqueo		1
	12	703.5.006.2A	Ghiera elastic-stop	Elastic-stop ring nut	Embout élastique stop	Stop-Elastiknutmutter	Tuerca de seguridad		1
	13	171.Z.003.1A	Coppia ingr. distribuzione	Timing gears pair	Jeu d'engrenages distribution	Ventilsteuerungsräderpaar	Par engranajes distribución		1
	14	851.1.013.1A	Rosetta di sicurezza	Lock washer	Rosette de sécurité	Sicherungsblech	Arandela de seguridad		1
	15	0124.40.060	Dado esagonale	Hexagon nut	Ecrou hexagonal	Sechskantmutter	Tuerca hexagonal		1
	16	680.1.013.1A	Linguetta	Woodruff key	Languette	Federkeil	Chaveta		3
	17	716.1.128.1A	Distanziale	Spacer	Entretoise	Distanzstück	Distancial		1
	18	255.1.010.4B	Puleggia distribuzione	Timing belt roller	Poulie de distribution	Steuerriemenscheibe	Polea distribución		2
	19	856.1.062.2A	Rosetta di divisione pulegge	Belt roller separating washer	Rosette de division poulies	Unterlegscheibe	Arandela de separación poleas		1
	20	716.1.072.2A	Distanziale	Spacer	Entretoise	Distanzstück	Distancial		1
	21	245.2.112.1A	Supporto filtro	Filter box mount	Support filtre	Filterhalterung	Soporte filtro		1
	22	772.5.034.1A	Vite	Screw	Vis	Schraube	Tornillo		2

N° CATALOGO: 915.1.291.1E EMESSO: 10 - 09 | CATALOGUE No: 915.1.291.1E ISSUED: 10 - 09 | Nr. CATALOGUE: 915.1.291.1E IMPRIMEE: 10 - 09 | KATALOG Nr: 915.1.291.1E HERAUSGEGEBEN: 10 - 09 | N° CATALOGO: 915.1.291.1E IMPRIMIDA: 10 - 09

TAVOLA
DRAWING
TABLE
BILD
TABLA

009

Filtri e pompa olio | Filters and oil pump | Filtres et pompe a huile | Ölfilter Und -pumpe | Filtros y bomba de aceite

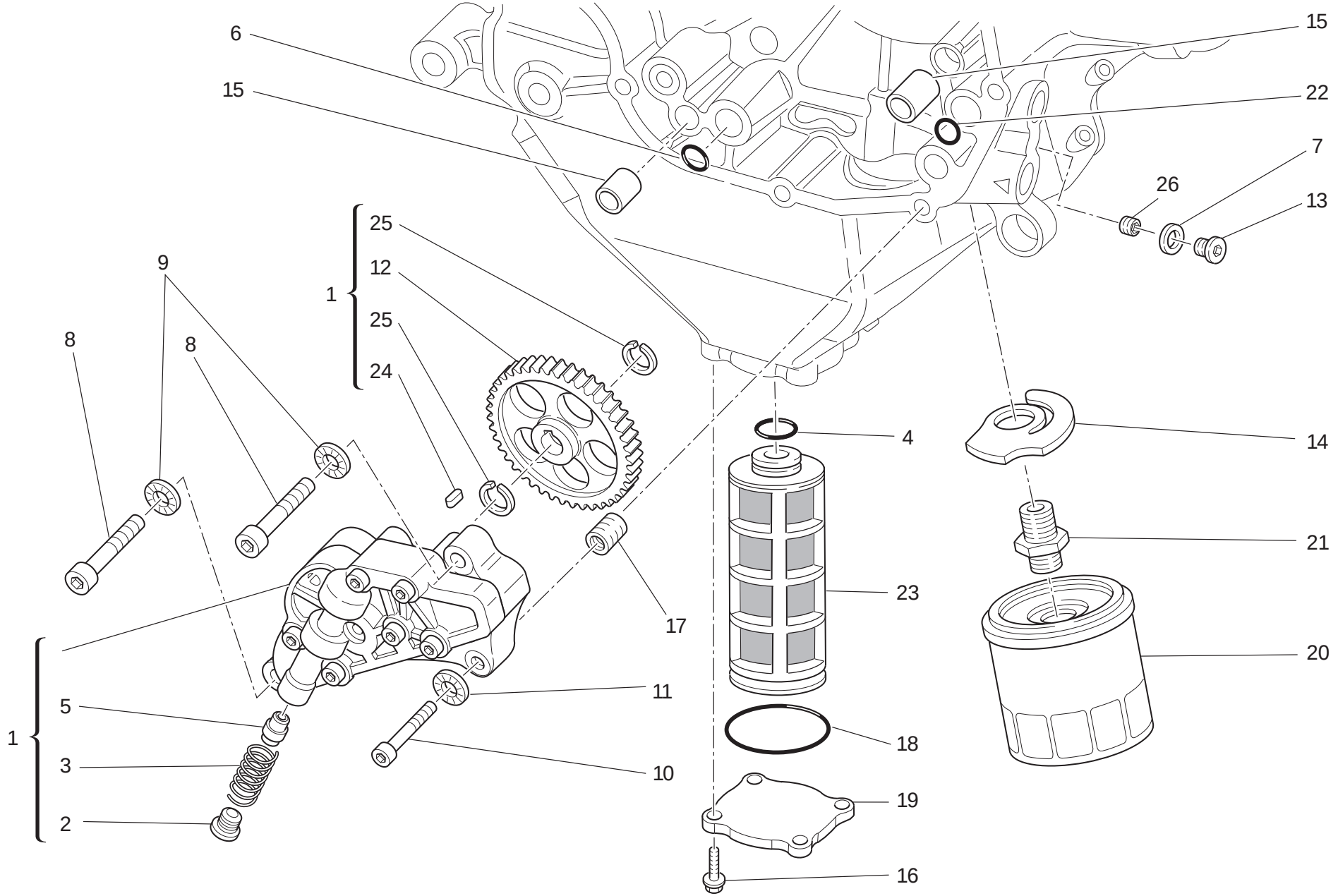

TAVOLA DRAWING TABLE BILD TABLA 009

Filtri e pompa olio | Filters and oil pump | Filtres et pompe a huile | Ölfilter Und -pumpe | Filtros y bomba de aceite

NOTE NOTES NOTES MARKE NOTAS	POS. NO. N. INDEX POS.	N.CODICE CODE NO. Nr. CODE ATRIKEL Nr. CODICO Nr.	DENOMINAZIONE	DESCRIPTION	DESIGNATION	BEZEICHNUNG	DENOMINACION	VALIDITA' VALIDITY VALIDITE GÜLTIG VALIDEZ	Q.TA' Q.TY Q.TE M.GE C.AD
	1	174.2.038.1A	Pompa olio completa	Complete oil pump	Pompe à huile complète	Komplette Ölpumpe	Bomba aceite completa		1
	2	780.1.018.1A	Tappo by-pass	Bypass cap	Bouchon by-pass	By-pass-Verschluß	Tapón by-pass		1
	3	799.1.055.1A	Molla by-pass	Bypass spring	Ressort by-pass	By-Pass-Feder	Muelle by-pass		1
	4	886.4.033.1A	Guarnizione OR	O-ring	Joint d'étanchéité	Dichtung OR	Junta OR		1
	5	593.1.018.1A	Valvola by-pass	Bypass valve	Soupape by-pass	By-pass Ventil	Válvula by-pass		1
	6	886.4.037.1A	Anello OR	O-Ring	Bague d'étanchéité	O-Ring	Anillo OR		1
	7	852.1.195.1A	Rosetta	Washer	Rosette	Unterlegscheibe	Arandela		1
	8	771.5.129.8B	Vite	Screw	Vis	Schraube	Tornillo		2
	9	852.1.174.1A	Rosetta	Washer	Rosette	Unterlegscheibe	Arandela		2
	10	771.5.072.8B	Vite	Screw	Vis	Schraube	Tornillo		1
	11	852.1.172.1A	Rosetta	Washer	Rosette	Unterlegscheibe	Arandela		1
	12	174.1.038.1A	Ingranaggio comando pompa	Pump drive gear	Engrenage commande pompe	Pumpensteuerrad	Engranaje mando bomba		1
	13	779.1.162.2A	Tappo	Cap	Bouchon	Verschluß	Tapón		1
	14	799.2.077.2A	Molla by-pass	Bypass spring	Ressort by-pass	By-Pass-Feder	Muelle by-pass		1
	15	0759.49.280	Boccola di riferimento	Locating bush	Douille de référence	Bezugsbuchse	Centrador		2
	16	772.1.060.1A	Vite	Screw	Vis	Schraube	Tornillo		4
	17	0670.49.310	Boccola riduzione	Reduction bush	Douille de réduction	Reduzierbuchse	Casquillo reducción		1
	18	886.4.034.1A	Guarnizione OR	O-ring	Joint d'étanchéité	Dichtung OR	Junta OR		1
	19	247.1.290.1A	Coperchio	Cover	Couvercle	Deckel	Tapa		1
	20	444.4.003.5A	Cartuccia olio	Oil filter cartridge	Cartouche à huile	Ölfiltereinsatz	Cartucho aceite		1
	21	815.1.028.1A	Nipplo	Nipple	Nipple	Nippel	Niple		1
	22	886.4.132.1A	Guarnizione OR	O-ring	Joint d'étanchéité	Dichtung OR	Junta OR		1
	23	894.1.020.1A	Filtro olio a rete	Oil net filter	Filtre à huile à filet	Siebölfilter	Filtro aceite de red		1
	24	680.1.001.1B	Linguetta	Woodruff key	Languette	Federkeil	Chaveta		1
	25	884.5.039.1A	Anello seeger	Circlip	Circlip	Seegerring	Anillo seeger		2
	26	778.5.016.1A	Grano filettato	Threaded dowel	Vis sans tête filetée	Gewindestift	Tapón		1

N° CATALOGO: 915.1.291.1E EMESSO: 10 - 09 | CATALOGUE No: 915.1.291.1E ISSUED: 10 - 09 | Nr. CATALOGUE: 915.1.291.1E IMPRIMEE: 10 - 09 | KATALOG Nr: 915.1.291.1E HERAUSGEGEBEN: 10 - 09 | N° CATALOGO: 915.1.291.1E IMPRIMIDA: 10 - 09

TAVOLA
DRAWING
TABLE
BILD
TABLA

010

Coppia semicarters | Crankcase halves | Paire de demi-carters | Paar Gehäusehälften | Par semicárteres

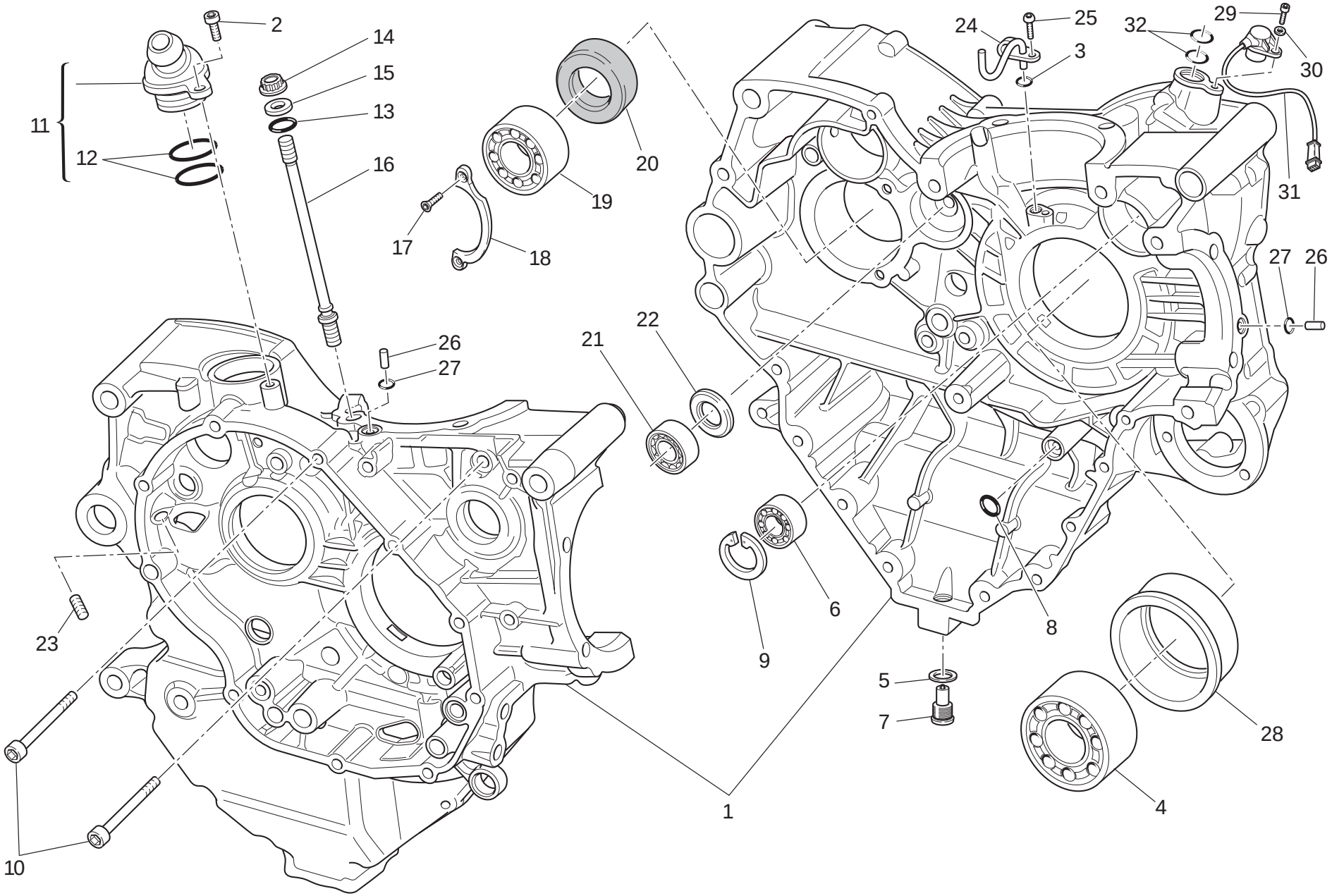

TAVOLA DRAWING TABLE BILD TABLA 010

Coppia semicarters | Crankcase halves | Paire de demi-carters | Paar Gehäusehälften | Par semicárteres

NOTE NOTES NOTES MARKE NOTAS	POS. NO. N. INDEX POS.	N.CODICE CODE NO. Nr. CODE ATRIKEL Nr. CODICO Nr.	DENOMINAZIONE	DESCRIPTION	DESIGNATION	BEZEICHNUNG	DENOMINACION	VALIDITA' VALIDITY VALIDITE GÜLTIG VALIDEZ	Q.TA' Q.TY Q.TE M.GE C.AD
	1	225.2.231.3A	Coppia semicarter completi	Complete half-crankcases pair	Paire demi-carters complets	Gehäusehälftenpaar komplett	Par semi-carter completos		1
	2	771.5.065.8B	Vite	Screw	Vis	Schraube	Tornillo		1
	3	886.5.013.1A	Anello OR	O-Ring	Bague d'étanchéité	O-Ring	Anillo OR		1
	4	75191.3380	Cuscinetto	Bearing	Roulement	Lager	Cojinete		1
	5	852.5.042.1A	Guarnizione in rame sp. 1,5	Copper gasket sp. 1,5	Garniture en cuivre sp. 1,5	Kupferdichtung sp. 1,5	Junta de cobre sp. 1,5		1
	6	702.5.008.1A	Cuscinetto	Bearing	Roulement	Lager	Cojinete		1
	7	893.2.006.2A	Tappo	Cap	Bouchon	Verschluß	Tapón		1
	8	886.4.132.1A	Guarnizione OR	O-ring	Joint d'étanchéité	Dichtung OR	Junta OR		1
	9	73503.3380	Anello seeger	Circlip	Circlip	Seegerring	Anillo seeger		1
	10	771.5.139.8B	Vite	Screw	Vis	Schraube	Tornillo		2
	11	593.2.042.1A	Valvola di sfiato	Breather valve	Soupape de décharge	Entlüftungsventil	Válvula respiradero		1
	12	463.2.022.2A	Anello OR	O-Ring	Bague d'étanchéité	O-Ring	Anillo OR		2
	13	886.4.118.1A	Anello OR	O-Ring	Bague d'étanchéité	O-Ring	Anillo OR		8
	14	748.1.050.1A	Dado	Nut	Ecrou	Mutter	Tuerca		8
	15	856.1.064.2A	Rondella speciale	Special washer	Rondelle spéciale	Spezial-Unterlegscheibe	Arandela especial		8
	16	766.1.055.2B	Prigioniero fissaggio cilindro testa	Stud bolt for fastening head cylinder	Goujon de fixation cylindre culasse	Stiftschraube für Zylinderkopfbefestigung	Tornillo sin fin fijación cilindro culata		8
	17	72094.1616	Vite	Screw	Vis	Schraube	Tornillo		2
	18	826.1.012.1A	Piastrina di fermo	Keep plate	Plaquette d'arrêt	Feststellplatte	Placa de bloqueo		1
	19	702.4.013.1A	Cuscinetto	Bearing	Roulement	Lager	Cojinete		1
	20	930.4.022.1A	Anello di tenuta	Seal ring	Bague d'étanchéité	Dichtring	Anillo de retén		1
	21	702.4.033.1A	Cuscinetto	Bearing	Roulement	Lager	Cojinete		1
	22	0370.49.250	Rosetta	Washer	Rosette	Unterlegscheibe	Arandela		1
	23	778.5.016.1A	Grano filettato	Threaded dowel	Vis sans tête filetée	Gewindestift	Tapón		1
	24	875.1.146.1A	Getto	Jet	Gicleur	Düse	Chiclé		1
	25	775.1.031.1B	Vite	Screw	Vis	Schraube	Tornillo		1

N° CATALOGO: 915.1.291.1E EMESSO: 10 - 09 | CATALOGUE No: 915.1.291.1E ISSUED: 10 - 09 | Nr. CATALOGUE: 915.1.291.1E IMPRIMEE: 10 - 09 | KATALOG Nr: 915.1.291.1E HERAUSGEGEBEN: 10 - 09 | N° CATALOGO: 915.1.291.1E IMPRIMIDA: 10 - 09

TAVOLA
DRAWING
TABLE
BILD
TABLA

010

Coppia semicarters | Crankcase halves | Paire de demi-carters | Paar Gehäusehälften | Par semicárteres

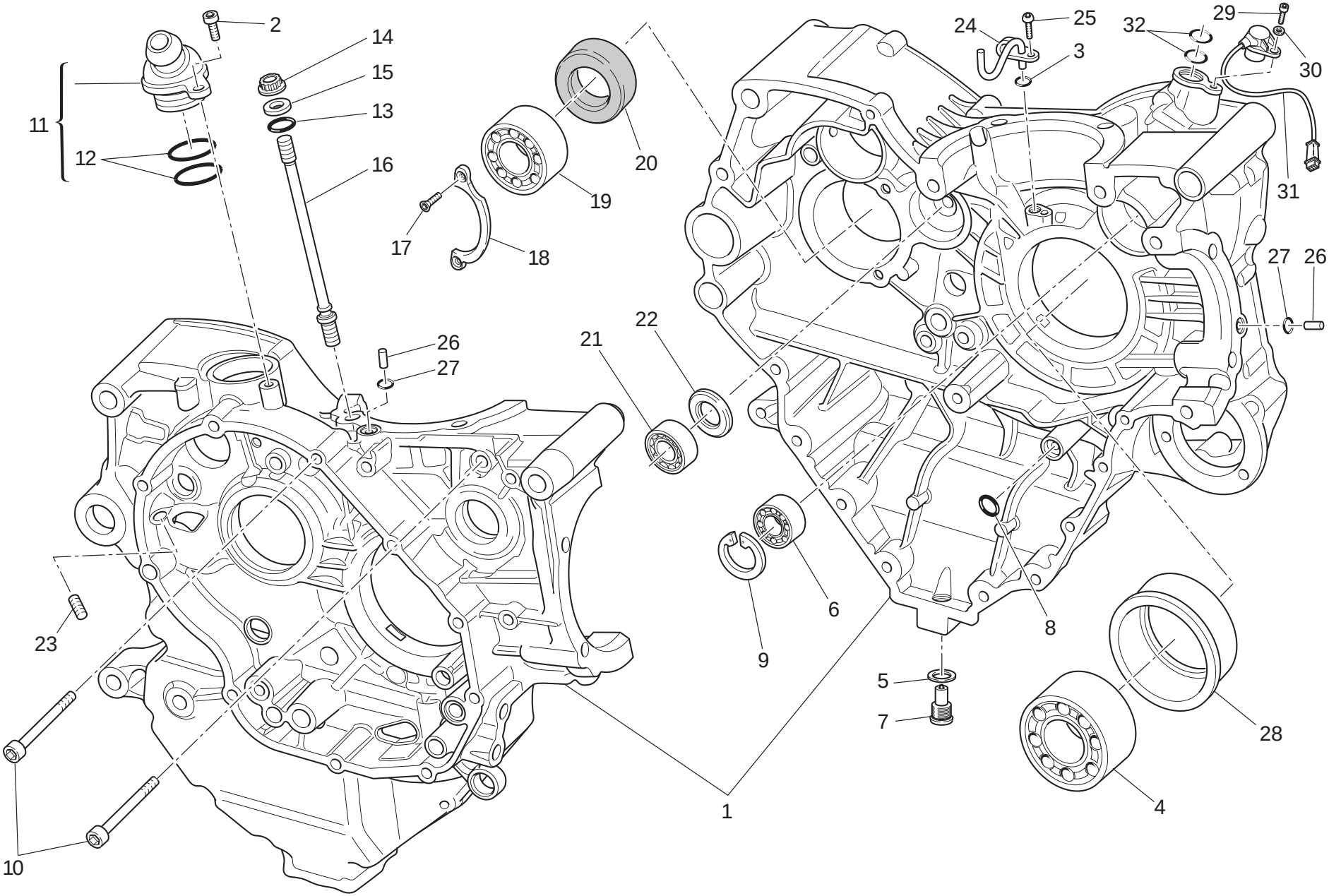

TAVOLA DRAWING TABLE BILD TABLA 010

Coppia semicarters | Crankcase halves | Paire de demi-carters | Paar Gehäusehälften | Par semicárteres

NOTE / NOTES / NOTES / MARKE / NOTAS	POS. / NO. / N. / INDEX / POS.	N.CODICE / CODE NO. / Nr. CODE / ATRIKEL Nr. / CODICO Nr.	DENOMINAZIONE	DESCRIPTION	DESIGNATION	BEZEICHNUNG	DENOMINACION	VALIDITA' / VALIDITY / VALIDITE / GÜLTIG / VALIDEZ	Q.TA' / Q.TY / Q.TE / M.GE / C.AD
	26	860.1005.1A	Grano di centraggio	Locating dowel	Vis sans tête de centrage	Zentrierstift	Clavija de centrado		2
	27	886.1024.1A	Anello OR	O-Ring	Bague d'étanchéité	O-Ring	Anillo OR		2
	28	710.1125.1A	Bussola porta cuscinetto	Bearing holder bush	Douille porte-roulement	Lagerhaltebuchse	Sede de cojinete		1
	29	775.5.0211A	Vite	Screw	Vis	Schraube	Tornillo		1
	30	853.1003.1A	Rosetta elastica	Spring washer	Rosette élastique	Federscheibe	Arandela de presión		1
	31	552.4.132.1A	Sensore giri/fase	Rpm/timing sensor	Capteur de régime/phase	Drehzahl-/Steuerzeitensensor	Sensor de revoluciones/fase		1
	32	886.4.033.1A	Guarnizione OR	O-ring	Joint d'étanchéité	Dichtung OR	Junta OR		2

TAVOLA
DRAWING
TABLE
BILD
TABLA

010a

Coppia semicarters | Crankcase halves | Paire de demi-carters | Paar Gehäusehälften | Par semicárteres

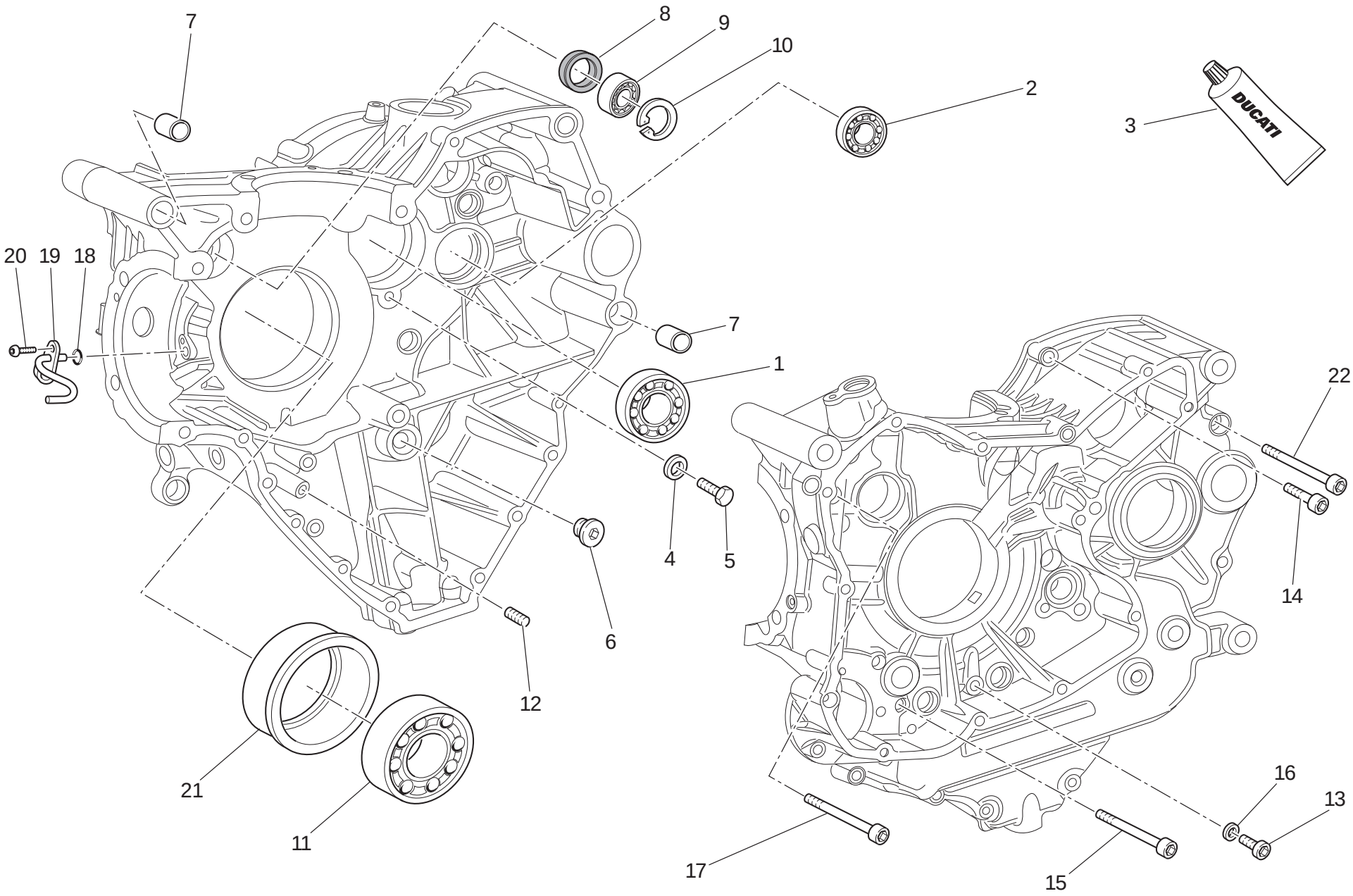

TAVOLA DRAWING TABLE BILD TABLA **010a**

Coppia semicarters | Crankcase halves | Paire de demi-carters | Paar Gehäusehälften | Par semicárteres

NOTE / NOTES / NOTES / MARKE / NOTAS	POS. / NO. / N. / INDEX / POS.	N.CODICE / CODE NO. / Nr. CODE / ATRIKEL Nr. / CODICO Nr.	DENOMINAZIONE	DESCRIPTION	DESIGNATION	BEZEICHNUNG	DENOMINACION	VALIDITA' / VALIDITY / VALIDITE / GÜLTIG / VALIDEZ	Q.TA' / Q.TY / Q.TE / M.GE / C.AD
	1	702.5.019.1A	Cuscinetto	Bearing	Roulement	Lager	Cojinete		1
	2	702.4.033.1A	Cuscinetto	Bearing	Roulement	Lager	Cojinete		1
	3	94247.0014	Guarnizione liquida	Fluid sealant	Colle liquide pour joint	Flüssige Dichtung	Sellador junta líquida		1
	4	713.1.140.1A	Distanziale	Spacer	Entretoise	Distanzstück	Distancial		2
	5	770.5.250.8B	Vite	Screw	Vis	Schraube	Tornillo		2
	6	780.1.072.1A	Tappo	Cap	Bouchon	Verschluß	Tapón		1
	7	711.1.095.1A	Boccola	Bush	Douille	Buchse	Casquillo		2
	8	930.4.123.1A	Anello di tenuta	Seal ring	Bague d'étanchéité	Dichtring	Anillo de retén		1
	9	75794.1542	Cuscinetto	Bearing	Roulement	Lager	Cojinete		1
	10	73503.3380	Anello seeger	Circlip	Circlip	Seegerring	Anillo seeger		1
	11	702.4.020.1A	Cuscinetto	Bearing	Roulement	Lager	Cojinete		1
	12	779.5.062.1A	Grano filettato	Threaded dowel	Vis sans tête filetée	Gewindestift	Tapón		1
	13	773.5.061.8B	Vite	Screw	Vis	Schraube	Tornillo		1
	14	771.5.072.8B	Vite	Screw	Vis	Schraube	Tornillo		8
	15	771.5.080.8B	Vite	Screw	Vis	Schraube	Tornillo		2
	16	852.5.023.1A	Guarnizione	Gasket	Garniture	Dichtung	Junta		1
	17	771.5.139.8B	Vite	Screw	Vis	Schraube	Tornillo		2
	18	886.5.013.1A	Anello OR	O-Ring	Bague d'étanchéité	O-Ring	Anillo OR		1
	19	875.1.146.1A	Getto	Jet	Gicleur	Düse	Chiclé		1
	20	775.1.031.1B	Vite	Screw	Vis	Schraube	Tornillo		1
	21	710.1.126.1A	Bussola porta cuscinetto	Bearing holder bush	Douille porte-roulement	Lagerhaltebuchse	Sede de cojinete		1
	22	771.5.136.8B	Vite	Screw	Vis	Schraube	Tornillo		3

TAVOLA
DRAWING
TABLE
BILD
TABLA

011

Pompa acqua - coperchio alternatore

Water pump-altr-side crnkcse cover

Pompe à eau - couvercle d'alternateur

Wasserpumpe - Lichtmaschinendeckel

Bomba agua - tapa alternador

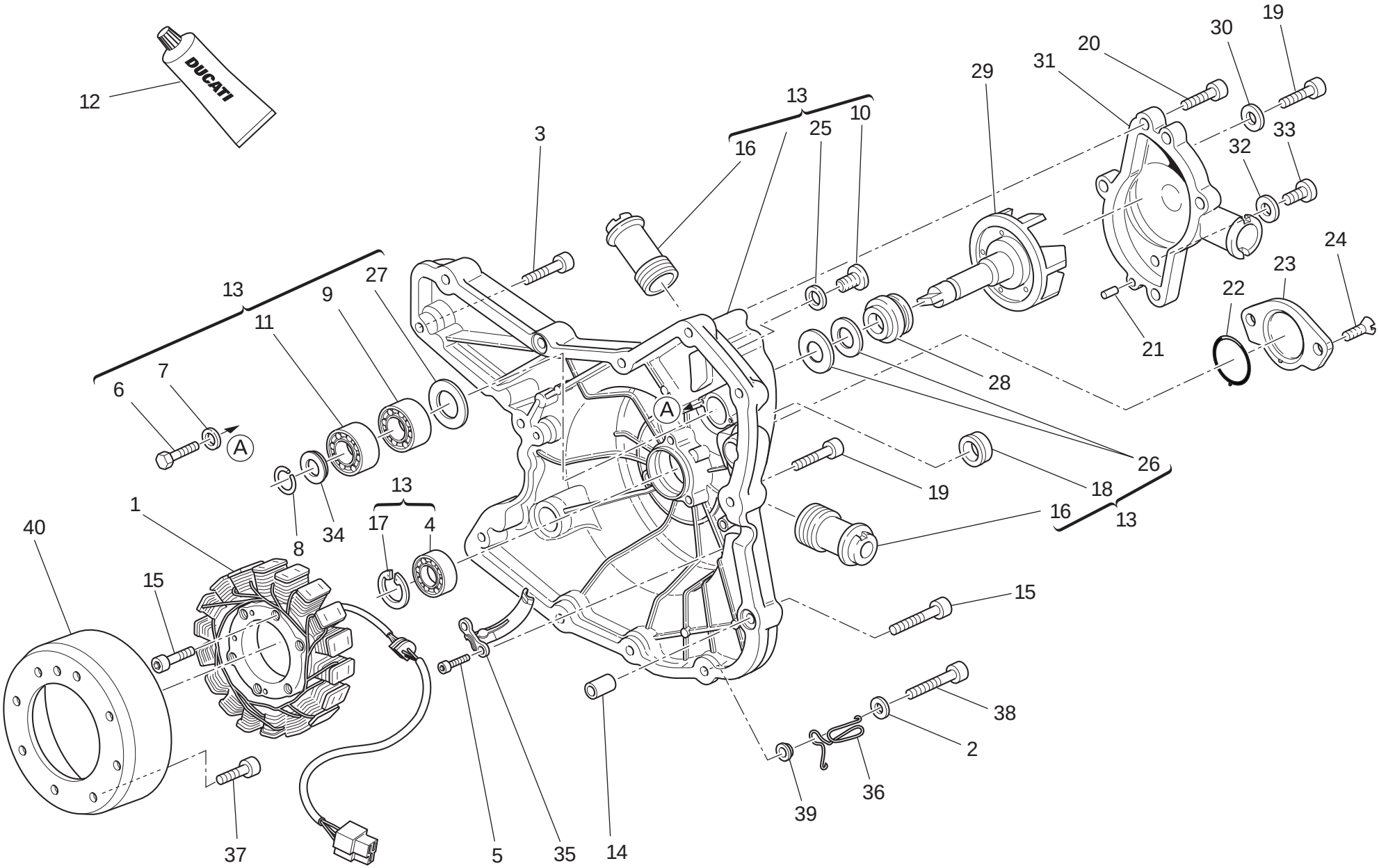

TAVOLA DRAWING TABLE BILD TABLA 011

Pompa acqua - coperchio alternatore | Water pump-altr-side crnkcse cover | Pompe à eau - couvercle d'alternateur | Wasserpumpe - Lichtmaschinendeckel | Bomba agua - tapa alternador

NOTE / NOTES / NOTES / MARKE / NOTAS	POS. / NO. / N. / INDEX / POS.	N.CODICE / CODE NO. / Nr. CODE / ATRIKEL Nr. / CODICO Nr.	DENOMINAZIONE	DESCRIPTION	DESIGNATION	BEZEICHNUNG	DENOMINACION	VALIDITA' / VALIDITY / VALIDITE / GÜLTIG / VALIDEZ	Q.TA' / Q.TY / Q.TE / M.GE / C.AD
	1	264.1016.1A	Statore "DENSO"	Stator "DENSO"	Stator "DENSO"	Stator "DENSO"	Estator "DENSO"		1
	2	852.1176.1A	Rosetta	Washer	Rosette	Unterlegscheibe	Arandela		1
	3	771.5.067.8B	Vite	Screw	Vis	Schraube	Tornillo		3
	4	702.5.008.1A	Cuscinetto	Bearing	Roulement	Lager	Cojinete		1
	5	771.5.064.8B	Vite	Screw	Vis	Schraube	Tornillo		2
	6	770.5.250.8B	Vite	Screw	Vis	Schraube	Tornillo		2
	7	852.1172.1A	Rosetta	Washer	Rosette	Unterlegscheibe	Arandela		2
	8	884.5.011.1A	Anello A 10	A 10 Ring	Bague A 10	A 10 Ring	Anillo A 10		1
	9	702.4.010.2A	Cuscinetto	Bearing	Roulement	Lager	Cojinete		1
	10	779.1026.2A	Vite	Screw	Vis	Schraube	Tornillo		1
	11	702.4.009.1A	Cuscinetto	Bearing	Roulement	Lager	Cojinete		1
	12	94247.0014	Guarnizione liquida	Fluid sealant	Colle liquide pour joint	Flüssige Dichtung	Sellador junta líquida		1
	13	242.2.074.1AC	Coperchio alternatore	Generator cover	Couvercle alternateur	Deckel des Drehstromgenerators	Tapa alternador		1
	14	711.1160.1A	Boccola di riferimento	Locating bush	Douille de référence	Bezugsbuchse	Centrador		2
	15	771.5.071.8B	Vite	Screw	Vis	Schraube	Tornillo		2
	16	668.1001.4A	Bocchettone mandata pompa acqua	Water pump delivery filler	Goulotte de refoulement pompe à eau	Stutzen für Wasserpumpenzulauf	Boca alimentación bomba agua		2
	17	73503.3380	Anello seeger	Circlip	Circlip	Seegerring	Anillo seeger		1
	18	93783.1524	Anello di tenuta	Seal ring	Bague d'étanchéité	Dichtring	Anillo de retén		1
	19	771.5.069.8B	Vite	Screw	Vis	Schraube	Tornillo		7
	20	771.5.066.8B	Vite	Screw	Vis	Schraube	Tornillo		4
	21	860.1004.1A	Grano di centraggio	Locating dowel	Vis sans tête de centrage	Zentrierstift	Clavija de centrado		2
	22	886.1095.1A	Guarnizione OR	O-ring	Joint d'étanchéité	Dichtung OR	Junta OR		1
	23	247.1305.1AF	Coperchio	Cover	Couvercle	Deckel	Tapa		1
	24	777.5.049.8C	Vite	Screw	Vis	Schraube	Tornillo		2
	25	852.5.026.1A	Guarnizione alluminio sp.1,5	Aluminium gasket th.1,5	Garniture aluminium ép.1,5	Aluminium-Dichtung stärke 1,5	Junta aluminio esp.1,5		1

N° CATALOGO: 915.1291.1E EMESSO: 10 - 09
CATALOGUE No: 915.1291.1E ISSUED: 10 - 09
Nr. CATALOGUE: 915.1291.1E IMPRIMEE: 10 - 09
KATALOG Nr: 915.1291.1E HERAUSGEGEBEN: 10 - 09
N° CATALOGO: 915.1291.1E IMPRIMIDA: 10 - 09

TAVOLA
DRAWING
TABLE
BILD
TABLA

011

Pompa acqua - coperchio alternatore

Water pump-altr-side crnkcse cover

Pompe à eau - couvercle d'alternateur

Wasserpumpe - Lichtmaschinendeckel

Bomba agua - tapa alternador

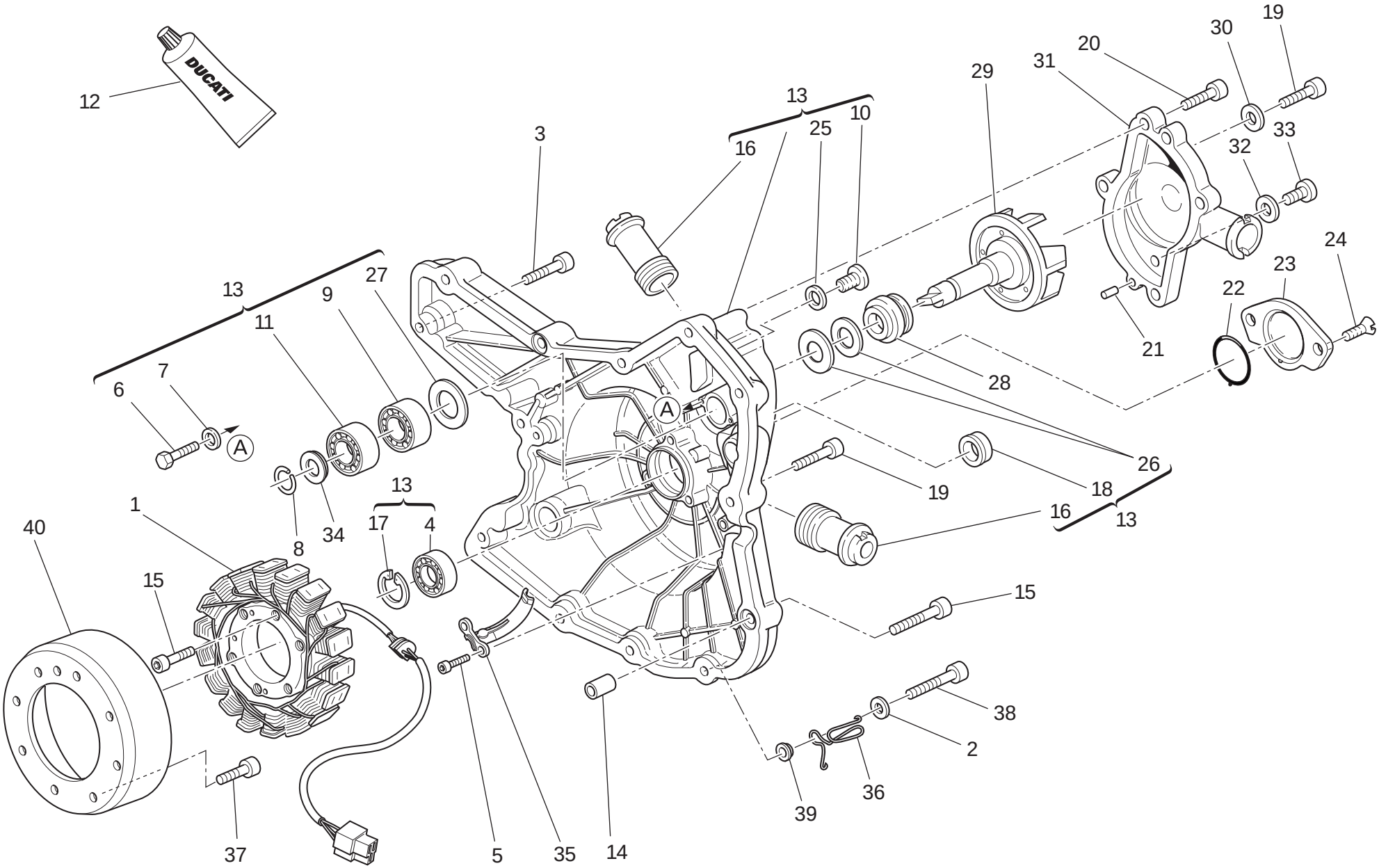

TAVOLA DRAWING TABLE BILD TABLA 011

Pompa acqua - coperchio alternatore | Water pump-altr-side crnkcse cover | Pompe à eau - couvercle d'alternateur | Wasserpumpe - Lichtmaschinendeckel | Bomba agua - tapa alternador

NOTE NOTES NOTES MARKE NOTAS	POS. NO. N. INDEX POS.	N.CODICE CODE NO. Nr. CODE ATRIKEL Nr. CODICO Nr.	DENOMINAZIONE	DESCRIPTION	DESIGNATION	BEZEICHNUNG	DENOMINACION	VALIDITA' VALIDITY VALIDITE GÜLTIG VALIDEZ	Q.TA' Q.TY Q.TE M.GE C.AD
	26	930.5.005.1A	Controfaccia	Seal	Etanchéité hydraulique	Hydraulikdichtung	Retén hidráulico		1
	27	713.1128.1B	Distanziale	Spacer	Entretoise	Distanzstück	Distancial		1
	28	930.5.006.2B	Tenuta meccanica	Mechanical seal	Tenue mécanique	Mechanische Dichtung	Junta mecánica		1
	29	2512.008.1A	Girante pompa acqua	Water pump fan	Couronne pompe eau	Läuferrad der Wasserpumpe	Rotor bomba agua		1
	30	852.5.023.1A	Guarnizione	Gasket	Garniture	Dichtung	Junta		1
	31	247.2.130.1AC	Coperchio pompa acqua completo	Complete water pump cover	Couvercle pompe à eau complet	Wasserpumpendeckel komplett	Tapa bomba agua completa		1
	32	852.5.024.1A	Guarnizione sp.1	Gasket th.1	Garniture èp.1	Dichtung stàrke 1	Junta esp.1		1
	33	780.5.001.1A	Tappo	Cap	Bouchon	Verschluß	Tapón		1
	34	852.1114.1A	Rosetta	Washer	Rosette	Unterlegscheibe	Arandela		1
	35	830.1235.1A	Staffa	Bracket	Bride	Bügel	Soporte		1
	36	881.1051.1A	Supporto	Holder	Support	Halterung	Soporte		1
	37	779.4.075.1A	Vite	Screw	Vis	Schraube	Tornillo		8
	38	771.5.072.8B	Vite	Screw	Vis	Schraube	Tornillo		1
	39	713.1365.1A	Distanziale	Spacer	Entretoise	Distanzstück	Distancial		1
	40	264.1015.1A	Rotore "DENSO"	Rotor "DENSO"	Rotor "DENSO"	Rotor "DENSO"	Rotor "DENSO"		1

TAVOLA
DRAWING
TABLE
BILD
TABLA

012

Avviamento elettrico e accensione

Electric starting and ignition

Démarrage électrique et allumage

Elektrischer Anlasser Und Zündung

Arranque eléctrico y encendido

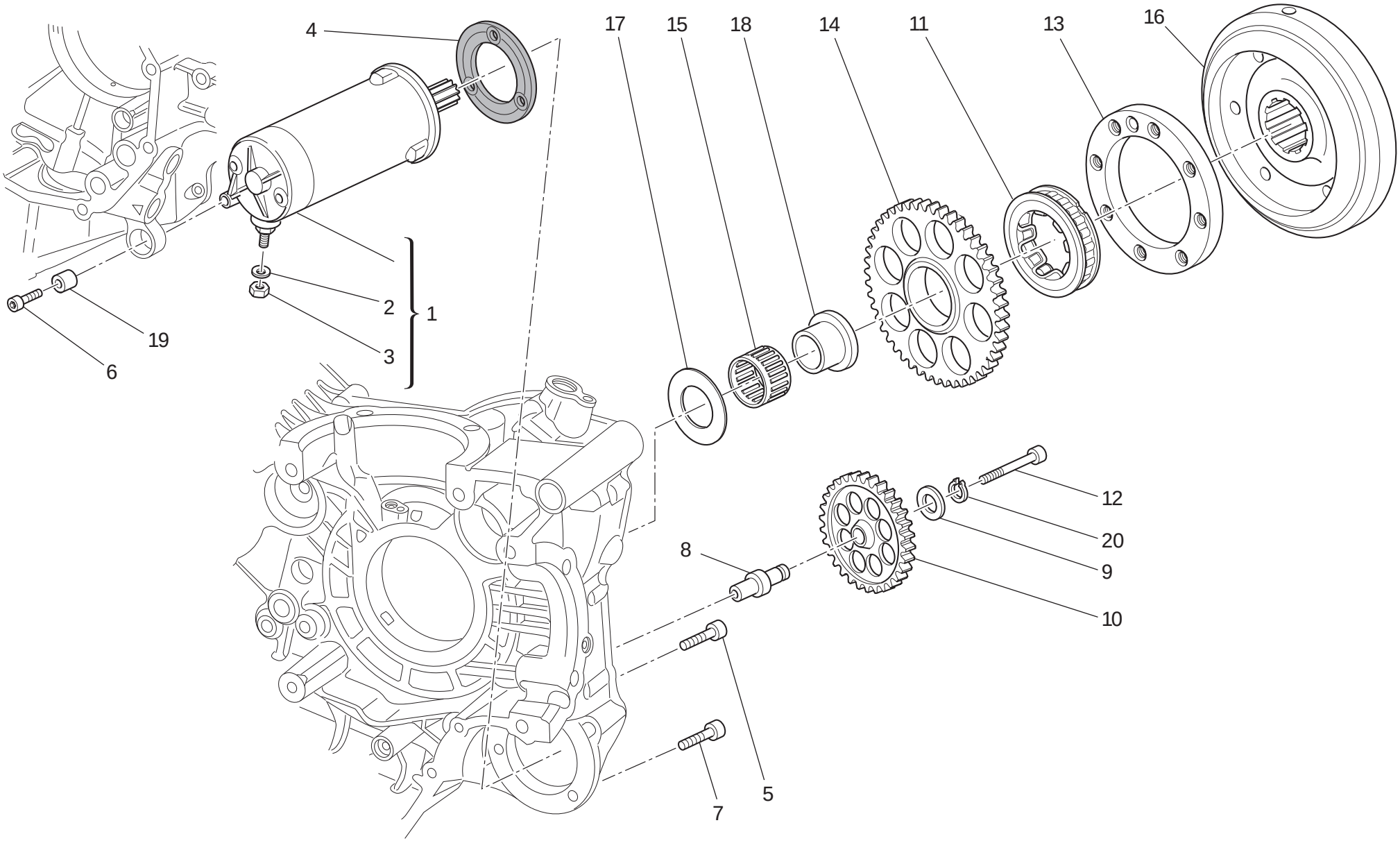

TAVOLA DRAWING TABLE BILD TABLA 012

Avviamento elettrico e accensione | Electric starting and ignition | Démarrage électrique et allumage | Elektrischer Anlasser Und Zündung | Arranque eléctrico y encendido

NOTE NOTES NOTES MARKE NOTAS	POS. NO. N. INDEX POS.	N.CODICE CODE NO. Nr. CODE ATRIKEL Nr. CODICO Nr.	DENOMINAZIONE	DESCRIPTION	DESIGNATION	BEZEICHNUNG	DENOMINACION	VALIDITA' VALIDITY VALIDITE GÜLTIG VALIDEZ	Q.TA' Q.TY Q.TE M.GE C.AD
	1	270.4.010.1A	Motorino avviamento completo	Complete starter motor	Démarreur complet	Elektrischer Anlaßmotor komplett	Motor de arranque completo		1
	2	853.1003.1A	Rosetta elastica	Spring washer	Rosette élastique	Federscheibe	Arandela de presión		1
	3	750.1121.1A	Dado	Nut	Ecrou	Mutter	Tuerca		1
	4	788.1054.2A	Guarnizione motorino	Starter motor gasket	Garniture démarreur	Anlaßmotordichtung	Junta motor		1
	5	771.1049.1A	Vite	Screw	Vis	Schraube	Tornillo		2
	6	771.5.072.8B	Vite	Screw	Vis	Schraube	Tornillo		1
	7	771.1052.1A	Vite	Screw	Vis	Schraube	Tornillo		1
	8	821.1309.3A	Perno ingranaggio intermedio	Intermediate gear pin	Axe engrenage intermédiaire	Zahnradzwischenstift	Perno engranaje intermedio		1
	9	856.1071.1A	Rosetta	Washer	Rosette	Unterlegscheibe	Arandela		1
	10	176.1020.1A	Gruppetto ingranaggio intermedio	Intermediate gear assembly	Groupe engrenage intermédiaire	Zwischenzahnrädersatz	Grupo engranaje intermedio		1
	11	701.4.023.1A	Ruota libera	Starter clutch	Roue libre	Freilauf	Rueda libre		1
	12	771.5.078.8B	Vite	Screw	Vis	Schraube	Tornillo		1
	13	160.1097.1A	Flangia	Flange	Bride	Flansch	Brida		1
	14	173.1022.1A	Ingranaggio condotto avviamento elettrico	Electric starter driven gear	Engrenage entraîné démarrage électrique	Angetriebenes Zahnrad für elektrischen Anlaß	Engranaje conducido arranque eléctronico		1
	15	702.4.018.1A	Gabbia a rullini	Needle bearing	Boîte à aiguilles	Nadelkäfig	Jaula de rodillos		1
	16	276.1038.2A	Volano per accensione	Ignition flywheel	Volant pour allumage	Zündungsschwungrad	Volante para encendido		1
	17	856.1075.1A	Rosetta rasamento	Shim	Rosette de butée	Distanzscheibe	Arandela de espesoración		1
	18	881.1034.1A	Anello interno	Inner ring	Bague interne	Innenliegender Ring	Anillo interior		1
	19	700.1036.1A	Boccola elastica	Flexible bush	Douille élastique	Elastische Buchse	Casquillo elástico		1
	20	73500.1440	Anello seeger	Circlip	Circlip	Seegerring	Anillo seeger		1

TAVOLA
DRAWING
TABLE
BILD
TABLA

013

Testa : distribuzione

Cylinder head : timing system

Culasse : distribution

Zylinderkopf: Ventilsteuerung

Culata: distribución

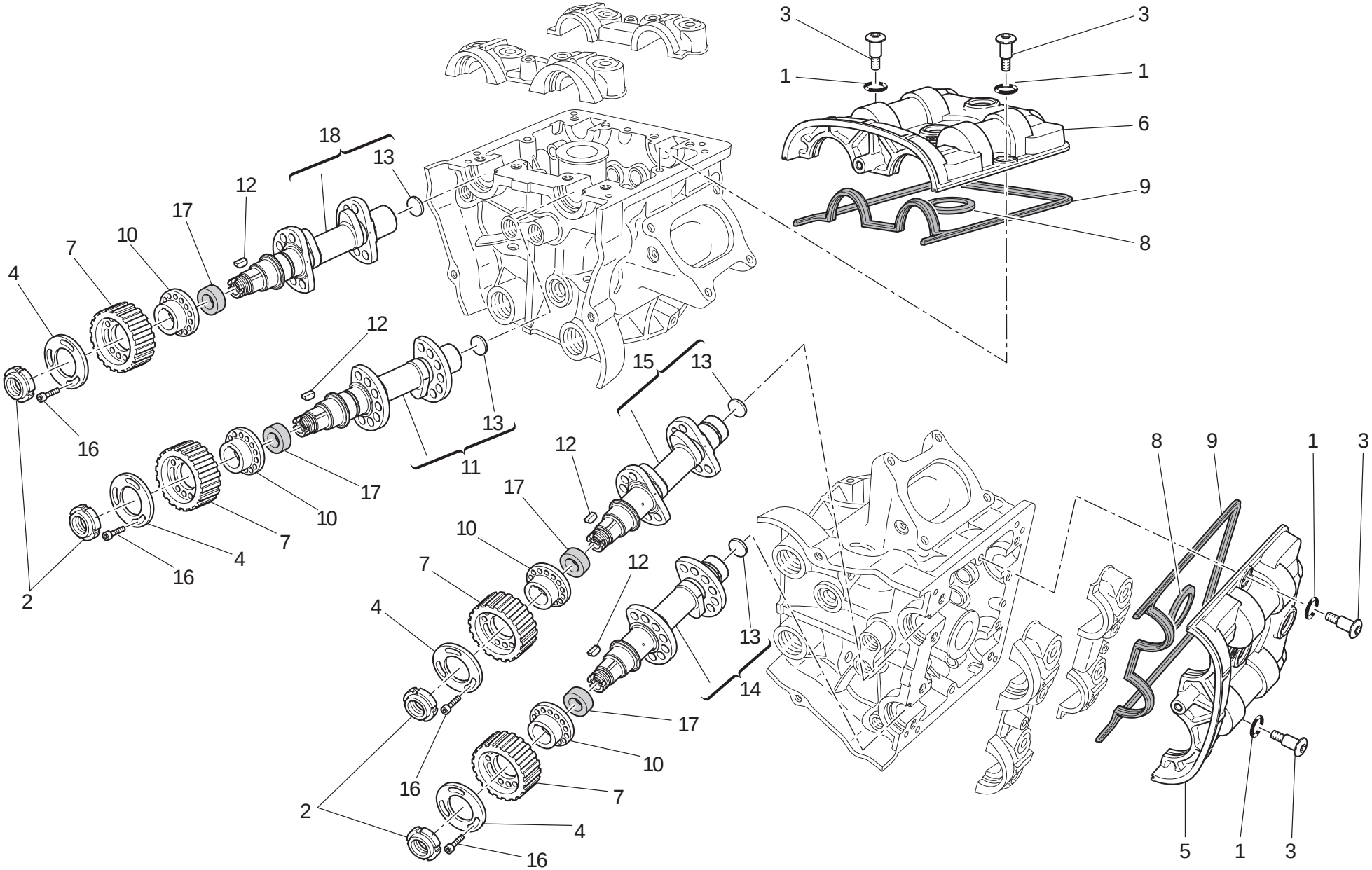

TAVOLA / DRAWING / TABLE / BILD / TABLA 013

Testa : distribuzione | Cylinder head : timing system | Culasse : distribution | Zylinderkopf: Ventilsteuerung | Culata: distribución

NOTE / NOTES / NOTES / MARKE / NOTAS	POS. / NO. / N. / INDEX / POS.	N.CODICE / CODE NO. / Nr. CODE / ATRIKEL Nr. / CODICO Nr.	DENOMINAZIONE	DESCRIPTION	DESIGNATION	BEZEICHNUNG	DENOMINACION	VALIDITA' / VALIDITY / VALIDITE / GÜLTIG / VALIDEZ	Q.TA' / Q.TY / Q.TE / M.GE / C.AD
	1	886.5.051.1A	Guarnizione OR	O-ring	Joint d'étanchéité	Dichtung OR	Junta OR		8
	2	703.5.002.2A	Ghiera	Ring nut	Embout	Nutmutter	Tuerca		4
	3	779.1.509.2A	Vite speciale	Special screw	Vis spéciale	Spezialschraube	Tornillo especial		8
	4	856.1.074.2A	Rondella speciale	Special washer	Rondelle spéciale	Spezial-Unterlegscheibe	Arandela especial		4
	5	247.1.287.1B	Coperchio orizzontale	Horizontal cover	Couvercle horizontal	Deckel waagrechten	Tapa horizontal		1
	6	247.1.288.1B	Coperchio verticale	Vertical cover	Couvercle vertical	Deckel senkrechten	Tapa vertical		1
	7	255.1.019.3A	Puleggia distribuzione	Timing belt roller	Poulie de distribution	Steuerriemenscheibe	Polea distribución		4
	8	788.1.094.1A	Guarnizione	Gasket	Garniture	Dichtung	Junta		2
	9	788.1.093.1A	Guarnizione testa	Head gasket	Garniture tête	Dichtung Kopf	Junta culata		2
	10	160.1.094.1A	Distanziale	Spacer	Entretoise	Distanzstück	Distancial		4
	11	148.2.339.1A	Albero distribuzione aspirazione verticale	Vertical intake camshaft	Arbre distribution aspiration verticale	Verteilerwelle der senkrechten Ansaugung	Arbol distribución aspiración vertical		1
	12	680.5.006.1A	Linguetta	Woodruff key	Languette	Federkeil	Chaveta		4
	13	873.1.005.1A	Tappo	Cap	Bouchon	Verschluß	Tapón		4
	14	148.2.340.1A	Albero distribuzione scarico orizzontale	Horizontal exhaust camshaft	Arbre distribution échappement horizontal	Verteilerwelle waagrechter Auslaß	Arbol distribución descarga horizontal		1
	15	148.2.338.1A	Albero distribuzione aspirazione orizzontale	Horizontal intake camshaft	Arbre distribution aspiration horizontale	Verteilerwelle der waagrechten Ansaugung	Arbol distribución aspiración horizontal		1
	16	779.5.030.2A	Vite	Screw	Vis	Schraube	Tornillo		12
	17	930.5.007.1A	Anello di tenuta	Seal ring	Bague d'étanchéité	Dichtring	Anillo de retén		4
	18	148.2.341.1A	Albero distribuzione scarico verticale	Vertical exhaust camshaft	Arbre distribution échappement vertical	Verteilerwelle senkrechter Auslaß	Arbol distribución descarga vertical		1

TAVOLA
DRAWING
TABLE
BILD
TABLA

014

Testa verticale | Vertical cylinder head | Culasse verticale | Senkrechter Zylinderkopf | Culata vertical

1 Registro bilanc. apertura Adjustment Réglage Ventilkäppchen	2 Registro bilanc. chiusura Adjustment Réglage Ventilkäppchen
840.1.031.1A - 1,8	840.1.041.2B - 2,2
840.1.032.1A - 1,85	840.1.042.2B - 2,25
840.1.033.1A - 1,9	840.1.043.2B - 2,3
840.1.034.1A - 1,95	840.1.044.2B - 2,35
840.1.001.1A - 2,0	840.1.045.2B - 2,4
840.1.002.1A - 2,05	840.1.046.2B - 2,45
840.1.003.1A - 2,1	840.1.047.2B - 2,5
840.1.004.1A - 2,15	840.1.048.2B - 2,55
840.1.005.1A - 2,2	840.1.049.2B - 2,6
840.1.006.1A - 2,25	840.1.050.2B - 2,65
840.1.007.1A - 2,3	840.1.051.2B - 2,7
840.1.008.1A - 2,35	840.1.052.2B - 2,75
840.1.009.1A - 2,4	840.1.053.2B - 2,8
840.1.010.1A - 2,45	840.1.054.2B - 2,85
840.1.011.1A - 2,5	840.1.055.2B - 2,9
840.1.012.1A - 2,55	840.1.056.2B - 2,95
840.1.013.1A - 2,6	840.1.057.2B - 3,0
840.1.014.1A - 2,65	840.1.058.2B - 3,05
840.1.015.1A - 2,7	840.1.059.2B - 3,1
840.1.016.1A - 2,75	840.1.060.2B - 3,15
840.1.017.1A - 2,8	840.1.061.2B - 3,2
840.1.018.1A - 2,85	840.1.062.2B - 3,25
840.1.019.1A - 2,9	840.1.063.2B - 3,3
840.1.020.1A - 2,95	840.1.064.2B - 3,35
840.1.021.1A - 3,0	840.1.065.2B - 3,4
840.1.022.1A - 3,05	840.1.066.2B - 3,45
840.1.023.1A - 3,1	840.1.067.2B - 3,5
840.1.024.1A - 3,15	840.1.068.2B - 3,55
840.1.025.1A - 3,2	840.1.069.2B - 3,6
840.1.026.1A - 3,25	840.1.070.2B - 3,65
840.1.027.1A - 3,3	840.1.071.2B - 3,7
840.1.028.1A - 3,35	840.1.072.2B - 3,75
840.1.029.1A - 3,4	840.1.073.2B - 3,8
840.1.030.1A - 3,45	840.1.074.2B - 3,85
	840.1.075.2B - 3,9
	840.1.076.2B - 3,95
	840.1.077.2B - 4,0
	840.1.078.2B - 4,05
	840.1.079.2B - 4,1
	840.1.080.2B - 4,15
	840.1.081.2B - 4,2
	840.1.082.2B - 4,25
	840.1.083.2B - 4,3
	840.1.084.2B - 4,35
	840.1.085.2B - 4,4
	840.1.086.2B - 4,45
	840.1.087.2B - 4,5

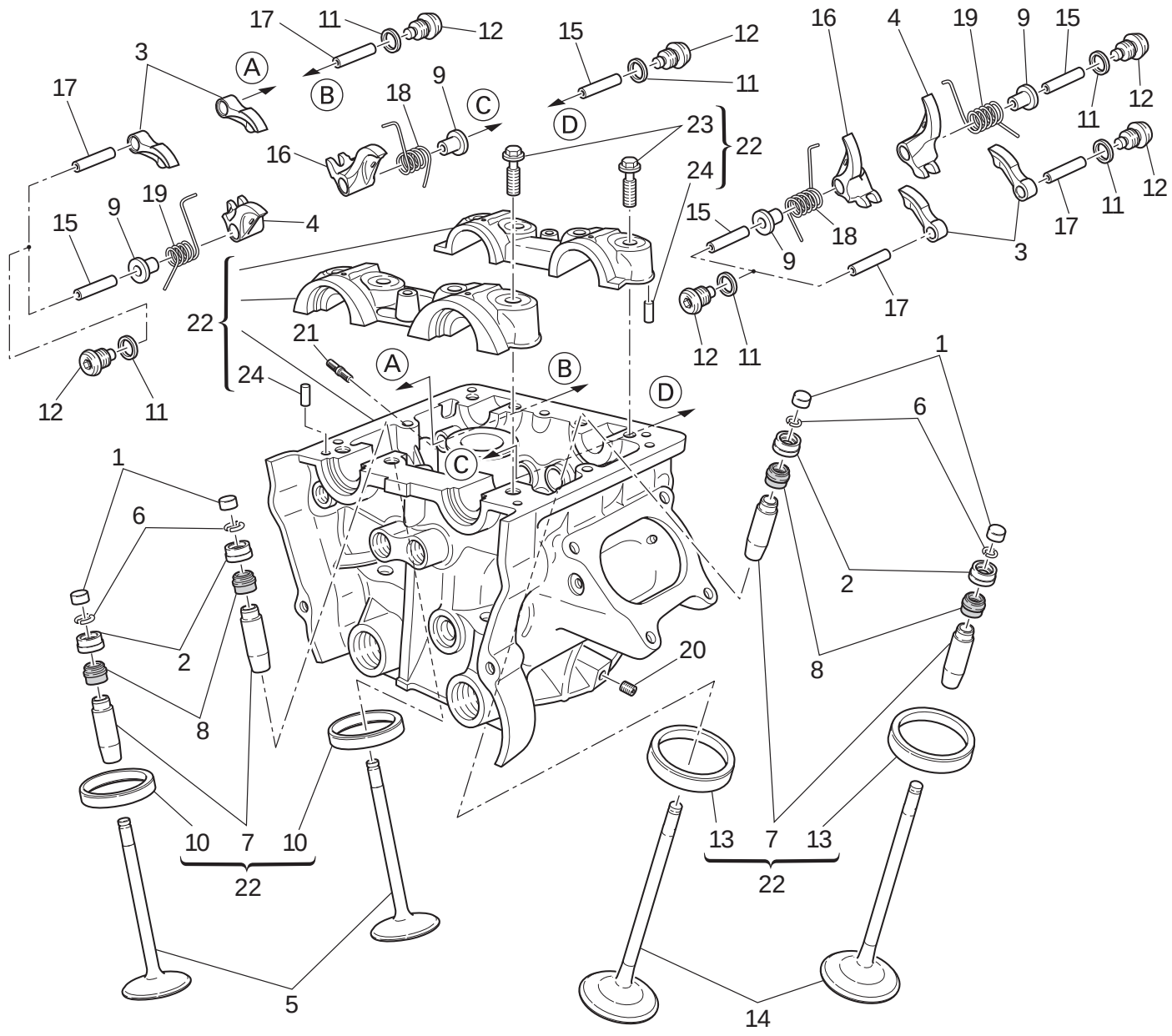

TAVOLA DRAWING TABLE BILD TABLA 014

Testa verticale | Vertical cylinder head | Culasse verticale | Senkrechter Zylinderkopf | Culata vertical

NOTE NOTES NOTES MARKE NOTAS	POS. NO. N. INDEX POS.	N.CODICE CODE NO. Nr. CODE ATRIKEL Nr. CODICO Nr.	DENOMINAZIONE	DESCRIPTION	DESIGNATION	BEZEICHNUNG	DENOMINACION	VALIDITA' VALIDITY VALIDITE GÜLTIG VALIDEZ	Q.TA' Q.TY Q.TE M.GE C.AD
	1	.....	Vedi tavola	See table	Voir planche	Siehe Tafel	Ver tabla		4
	2	.....	Vedi tavola	See table	Voir planche	Siehe Tafel	Ver tabla		4
	3	208.1029.1D	Bilanciere apertura	Opening rocker	Culbuteur ouverture	Öffnungsschlepphebel	Balancín abertura		4
	4	209.1036.1D	Bilanciere chiusura (sinistro)	Closing rocker (L.H.)	Culbuteur fermeture (gauche)	Schliesskipphebel (link)	Balancín de cierre (izquierdo)		2
	5	211.1077.1A	Valvola scarico	Exhaust valve	Soupape d'échappement	Auslaßventil	Válvula de escape		2
	6	669.1001.1E	Semianelli	Split rings	Demi-bagues	Halbringe	Semianillos		8
	7	303.1063.1BB	Guidavalvola magg. 0,03	Oversize valve guide 0.03	Guide-soupape majoré 0,03	Um 0,03 überdimensionierte Ventilführung	Guía-válvula may. 0,03		4
	7	303.1063.1BC	Guidavalvola magg. 0,06	Oversize valve guide 0.06	Guide-soupape majoré 0,06	Um 0,06 überdimensionierte Ventilführung	Guía-válvula may. 0,06		4
	7	303.1063.1BD	Guidavalvola magg. 0,09	Oversize valve guide 0.09	Guide-soupape majoré 0,09	Um 0,09 überdimensionierte Ventilführung	Guía-válvula may. 0,09		4
	8	764.1087.1A	Gommino per valvola	Valve seal	Joint en caoutchouc pour soupape	Gummistück für Ventil	Reten de válvula		4
	9	713.1292.1A	Distanziale	Spacer	Entretoise	Distanzstück	Distancial		4
	10	304.1089.1A	Sede valvola scarico	Exhaust valve seat	Siège soupape d'échappement	Sitz des Auslaßventils	Asiento válvula escape		2
	10	304.1089.1AB	Sede valvola scar. magg. 0,03	Oversize exhaust valve seat 0.03	Siège soupape échappement majoré 0,03	Um 0,03 überdimensionierter Sitz des Auslaßventils	Asiento válvula escape may. 0,03		2
	10	304.1089.1AC	Sede valvola scar. magg. 0,06	Oversize exhaust valve seat 0.06	Siège soupape échappement majoré 0,06	Um 0,06 überdimensionierter Sitz des Auslaßventils	Asiento válvula escape may. 0,06		2
	11	852.5.026.1B	Guarnizione alluminio sp.1,5	Aluminium gasket th.1,5	Garniture aluminium ép.1,5	Aluminium-Dichtung stärke 1,5	Junta aluminio esp.1,5		8
	12	780.1051.1A	Tappo	Cap	Bouchon	Verschluß	Tapón		8
	13	304.1088.1A	Sede valvola aspirazione	Intake valve seat	Siège soupape admission	Sitz des Einlaßventils	Asiento válvula aspiración		2

TAVOLA
DRAWING
TABLE
BILD
TABLA

014

Testa verticale | Vertical cylinder head | Culasse verticale | Senkrechter Zylinderkopf | Culata vertical

1 Registro bilanc. apertura Adjustment Réglage Ventilkäppchen	2 Registro bilanc. chiusura Adjustment Réglage Ventilkäppchen
840.1.031.1A - 1,8	840.1.041.2B - 2,2
840.1.032.1A - 1,85	840.1.042.2B - 2,25
840.1.033.1A - 1,9	840.1.043.2B - 2,3
840.1.034.1A - 1,95	840.1.044.2B - 2,35
840.1.001.1A - 2,0	840.1.045.2B - 2,4
840.1.002.1A - 2,05	840.1.046.2B - 2,45
840.1.003.1A - 2,1	840.1.047.2B - 2,5
840.1.004.1A - 2,15	840.1.048.2B - 2,55
840.1.005.1A - 2,2	840.1.049.2B - 2,6
840.1.006.1A - 2,25	840.1.050.2B - 2,65
840.1.007.1A - 2,3	840.1.051.2B - 2,7
840.1.008.1A - 2,35	840.1.052.2B - 2,75
840.1.009.1A - 2,4	840.1.053.2B - 2,8
840.1.010.1A - 2,45	840.1.054.2B - 2,85
840.1.011.1A - 2,5	840.1.055.2B - 2,9
840.1.012.1A - 2,55	840.1.056.2B - 2,95
840.1.013.1A - 2,6	840.1.057.2B - 3,0
840.1.014.1A - 2,65	840.1.058.2B - 3,05
840.1.015.1A - 2,7	840.1.059.2B - 3,1
840.1.016.1A - 2,75	840.1.060.2B - 3,15
840.1.017.1A - 2,8	840.1.061.2B - 3,2
840.1.018.1A - 2,85	840.1.062.2B - 3,25
840.1.019.1A - 2,9	840.1.063.2B - 3,3
840.1.020.1A - 2,95	840.1.064.2B - 3,35
840.1.021.1A - 3,0	840.1.065.2B - 3,4
840.1.022.1A - 3,05	840.1.066.2B - 3,45
840.1.023.1A - 3,1	840.1.067.2B - 3,5
840.1.024.1A - 3,15	840.1.068.2B - 3,55
840.1.025.1A - 3,2	840.1.069.2B - 3,6
840.1.026.1A - 3,25	840.1.070.2B - 3,65
840.1.027.1A - 3,3	840.1.071.2B - 3,7
840.1.028.1A - 3,35	840.1.072.2B - 3,75
840.1.029.1A - 3,4	840.1.073.2B - 3,8
840.1.030.1A - 3,45	840.1.074.2B - 3,85
	840.1.075.2B - 3,9
	840.1.076.2B - 3,95
	840.1.077.2B - 4,0
	840.1.078.2B - 4,05
	840.1.079.2B - 4,1
	840.1.080.2B - 4,15
	840.1.081.2B - 4,2
	840.1.082.2B - 4,25
	840.1.083.2B - 4,3
	840.1.084.2B - 4,35
	840.1.085.2B - 4,4
	840.1.086.2B - 4,45
	840.1.087.2B - 4,5

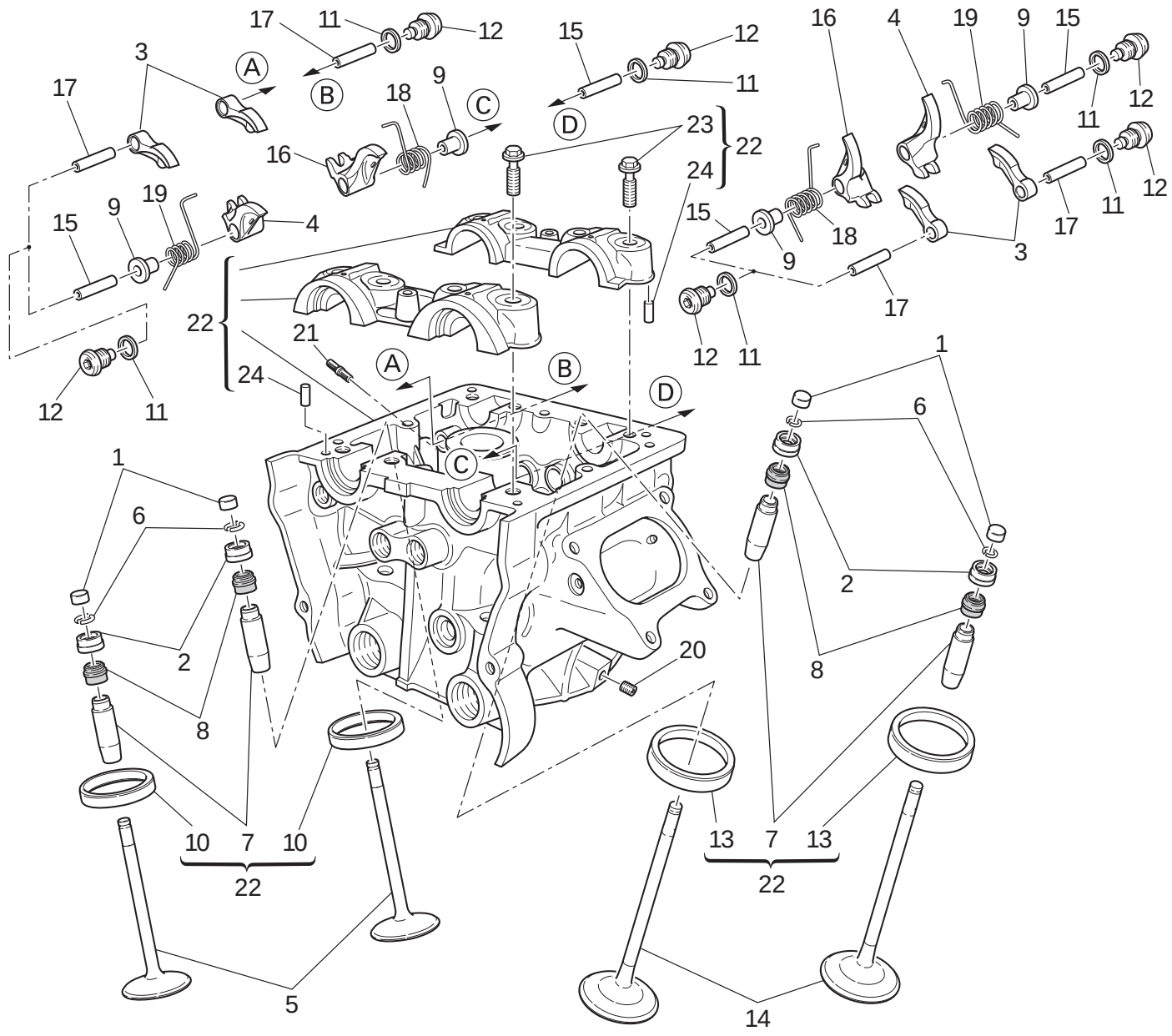

TAVOLA DRAWING TABLE BILD TABLA 014

Testa verticale | Vertical cylinder head | Culasse verticale | Senkrechter Zylinderkopf | Culata vertical

NOTE NOTES NOTES MARKE NOTAS	POS. NO. N. INDEX POS.	N.CODICE CODE NO. Nr. CODE ATRIKEL Nr. CODICO Nr.	DENOMINAZIONE	DESCRIPTION	DESIGNATION	BEZEICHNUNG	DENOMINACION	VALIDITA' VALIDITY VALIDITE GÜLTIG VALIDEZ	Q.TA' Q.TY Q.TE M.GE C.AD
	13	304.1088.1AB	Sede valvola asp. magg. 0,03	Oversize intake valve seat 0.03	Siège soupape admission majorée 0,03	Um 0,03 überdimensionierter Sitz des Einlaßventils	Asiento válvula aspiración may. 0,03		2
	13	304.1088.1AC	Sede valvola asp. magg. 0,06	Oversize intake valve seat 0.06	Siège soupape admission majoré 0,06	Um 0,06 überdimensionierter Sitz des Einlaßventils	Asiento válvula aspiración may. 0,06		2
	14	210.1078.1A	Valvola aspirazione	Intake valve	Soupape d'aspiration	Einlaßventil	Válvula de aspiración		2
	15	821.1223.1B	Perno bilanciere chiusura	Closing rocker shaft	Axe culbuteur fermeture	Schleppkipphebel-Federwelle	Eje balancín cierre		4
	16	209.1035.1D	Bilanciere chiusura (destro)	Closing rocker (R.H.)	Culbuteur fermeture (droit)	Schliesskipphebel (recht)	Balancín de cierre (derecho)		2
	17	821.1222.1B	Perno bilanciere apertura	Opening rocker shaft	Axe culbuteur ouverture	Öffnungskipphebel-Federwelle	Eje balancín apertura		4
	18	799.1486.1A	Molla ritorno valvola (destra)	Valve return spring (R.H.)	Ressort retour soupape (droite)	Rückholfeder für Ventil (rechter)	Muelle retorno válvula (derecha)		2
	19	799.1485.1A	Molla ritorno valvola (sinistra)	Valve return spring (L.H.)	Ressort retour soupape (gauche)	Rückholfeder für Ventil (linker)	Muelle retorno válvula (izquierda)		2
	20	417.6.011.3A	Grano filettato	Threaded dowel	Vis sans tête filetée	Gewindestift	Tapón		1
	21	766.4.019.1A	Prigioniero	Stud bolt	Goujon	Stiftschraube	Tornillo sin fin		3
	22	301.2.264.1A	Testa verticale completa	Complete vertical head	Culasse verticale complète	Senkrechter Zylinderkopf komplett	Culata vertical completa		1
	23	779.1421.1A	Vite speciale	Special screw	Vis spéciale	Spezialschraube	Tornillo especial		8
	24	860.5.006.1A	Spina	Pin	Goupille	Stift	Pasador		4

TAVOLA
DRAWING
TABLE
BILD
TABLA

015

Testa orizzontale | Horizontal cylinder head | Culasse horizontale | Waagrechter Zylinderkopf | Culata horizontal

1 Registro bilanc. apertura Adjustment Réglage Ventilkäppchen	2 Registro bilanc. chiusura Adjustment Réglage Ventilkäppchen
840.1.031.1A - 1,8	840.1.041.2B - 2,2
840.1.032.1A - 1,85	840.1.042.2B - 2,25
840.1.033.1A - 1,9	840.1.043.2B - 2,3
840.1.034.1A - 1,95	840.1.044.2B - 2,35
840.1.001.1A - 2,0	840.1.045.2B - 2,4
840.1.002.1A - 2,05	840.1.046.2B - 2,45
840.1.003.1A - 2,1	840.1.047.2B - 2,5
840.1.004.1A - 2,15	840.1.048.2B - 2,55
840.1.005.1A - 2,2	840.1.049.2B - 2,6
840.1.006.1A - 2,25	840.1.050.2B - 2,65
840.1.007.1A - 2,3	840.1.051.2B - 2,7
840.1.008.1A - 2,35	840.1.052.2B - 2,75
840.1.009.1A - 2,4	840.1.053.2B - 2,8
840.1.010.1A - 2,45	840.1.054.2B - 2,85
840.1.011.1A - 2,5	840.1.055.2B - 2,9
840.1.012.1A - 2,55	840.1.056.2B - 2,95
840.1.013.1A - 2,6	840.1.057.2B - 3,0
840.1.014.1A - 2,65	840.1.058.2B - 3,05
840.1.015.1A - 2,7	840.1.059.2B - 3,1
840.1.016.1A - 2,75	840.1.060.2B - 3,15
840.1.017.1A - 2,8	840.1.061.2B - 3,2
840.1.018.1A - 2,85	840.1.062.2B - 3,25
840.1.019.1A - 2,9	840.1.063.2B - 3,3
840.1.020.1A - 2,95	840.1.064.2B - 3,35
840.1.021.1A - 3,0	840.1.065.2B - 3,4
840.1.022.1A - 3,05	840.1.066.2B - 3,45
840.1.023.1A - 3,1	840.1.067.2B - 3,5
840.1.024.1A - 3,15	840.1.068.2B - 3,55
840.1.025.1A - 3,2	840.1.069.2B - 3,6
840.1.026.1A - 3,25	840.1.070.2B - 3,65
840.1.027.1A - 3,3	840.1.071.2B - 3,7
840.1.028.1A - 3,35	840.1.072.2B - 3,75
840.1.029.1A - 3,4	840.1.073.2B - 3,8
840.1.030.1A - 3,45	840.1.074.2B - 3,85
	840.1.075.2B - 3,9
	840.1.076.2B - 3,95
	840.1.077.2B - 4,0
	840.1.078.2B - 4,05
	840.1.079.2B - 4,1
	840.1.080.2B - 4,15
	840.1.081.2B - 4,2
	840.1.082.2B - 4,25
	840.1.083.2B - 4,3
	840.1.084.2B - 4,35
	840.1.085.2B - 4,4
	840.1.086.2B - 4,45
	840.1.087.2B - 4,5

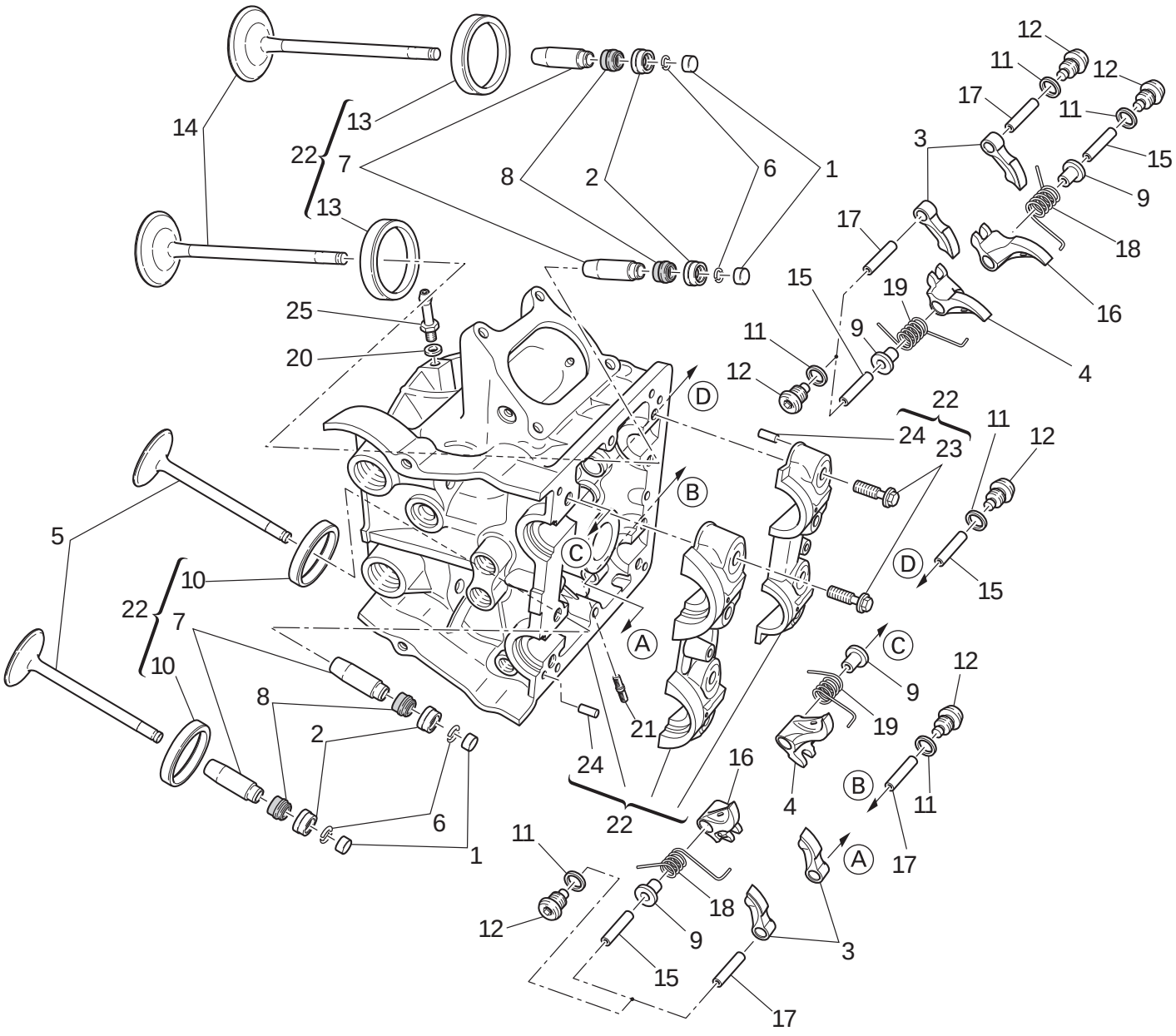

TAVOLA DRAWING TABLE BILD TABLA 015

Testa orizzontale | Horizontal cylinder head | Culasse horizontale | Waagrechter Zylinderkopf | Culata horizontal

NOTE NOTES NOTES MARKE NOTAS	POS. NO. N. INDEX POS.	N.CODICE CODE NO. Nr. CODE ATRIKEL Nr. CODICO Nr.	DENOMINAZIONE	DESCRIPTION	DESIGNATION	BEZEICHNUNG	DENOMINACION	VALIDITA' VALIDITY VALIDITE GÜLTIG VALIDEZ	Q.TA' Q.TY Q.TE M.GE C.AD
	1	.....	Vedi tavola	See table	Voir planche	Siehe Tafel	Ver tabla		4
	2	.....	Vedi tavola	See table	Voir planche	Siehe Tafel	Ver tabla		4
	3	208.1029.1D	Bilanciere apertura	Opening rocker	Culbuteur ouverture	Öffnungsschlepphebel	Balancín abertura		4
	4	209.1036.1D	Bilanciere chiusura (sinistro)	Closing rocker (L.H.)	Culbuteur fermeture (gauche)	Schliesskipphebel (link)	Balancín de cierre (izquierdo)		2
	5	211.1077.1A	Valvola scarico	Exhaust valve	Soupape d'échappement	Auslaßventil	Válvula de escape		2
	6	669.1001.1E	Semianelli	Split rings	Demi-bagues	Halbringe	Semianillos		8
	7	303.1063.1BB	Guidavalvola magg. 0,03	Oversize valve guide 0.03	Guide-soupape majoré 0,03	Um 0,03 überdimensionierte Ventilführung	Guía-válvula may. 0,03		4
	7	303.1063.1BC	Guidavalvola magg. 0,06	Oversize valve guide 0.06	Guide-soupape majoré 0,06	Um 0,06 überdimensionierte Ventilführung	Guía-válvula may. 0,06		4
	7	303.1063.1BD	Guidavalvola magg. 0,09	Oversize valve guide 0.09	Guide-soupape majoré 0,09	Um 0,09 überdimensionierte Ventilführung	Guía-válvula may. 0,09		4
	8	764.1087.1A	Gommino per valvola	Valve seal	Joint en caoutchouc pour soupape	Gummistück für Ventil	Reten de válvula		4
	9	713.1292.1A	Distanziale	Spacer	Entretoise	Distanzstück	Distancial		4
	10	304.1089.1A	Sede valvola scarico	Exhaust valve seat	Siège soupape d'échappement	Sitz des Auslaßventils	Asiento válvula escape		2
	10	304.1089.1AB	Sede valvola scar. magg. 0,03	Oversize exhaust valve seat 0.03	Siège soupape échappement majoré 0,03	Um 0,03 überdimensionierter Sitz des Auslaßventils	Asiento válvula escape may. 0,03		2
	10	304.1089.1AC	Sede valvola scar. magg. 0,06	Oversize exhaust valve seat 0.06	Siège soupape échappement majoré 0,06	Um 0,06 überdimensionierter Sitz des Auslaßventils	Asiento válvula escape may. 0,06		2
	11	852.5.026.1B	Guarnizione alluminio sp.1,5	Aluminium gasket th.1,5	Garniture aluminium ép.1,5	Aluminium-Dichtung stärke 1,5	Junta aluminio esp.1,5		8
	12	780.1051.1A	Tappo	Cap	Bouchon	Verschluß	Tapón		8
	13	304.1088.1A	Sede valvola aspirazione	Intake valve seat	Siège soupape admission	Sitz des Einlaßventils	Asiento válvula aspiración		2

TAVOLA
DRAWING
TABLE
BILD
TABLA

015

Testa orizzontale | Horizontal cylinder head | Culasse horizontale | Waagrechter Zylinderkopf | Culata horizontal

1 Registro bilanc. apertura Adjustment Réglage Ventilkäppchen	2 Registro bilanc. chiusura Adjustment Réglage Ventilkäppchen
840.1.031.1A - 1,8	840.1.041.2B - 2,2
840.1.032.1A - 1,85	840.1.042.2B - 2,25
840.1.033.1A - 1,9	840.1.043.2B - 2,3
840.1.034.1A - 1,95	840.1.044.2B - 2,35
840.1.001.1A - 2,0	840.1.045.2B - 2,4
840.1.002.1A - 2,05	840.1.046.2B - 2,45
840.1.003.1A - 2,1	840.1.047.2B - 2,5
840.1.004.1A - 2,15	840.1.048.2B - 2,55
840.1.005.1A - 2,2	840.1.049.2B - 2,6
840.1.006.1A - 2,25	840.1.050.2B - 2,65
840.1.007.1A - 2,3	840.1.051.2B - 2,7
840.1.008.1A - 2,35	840.1.052.2B - 2,75
840.1.009.1A - 2,4	840.1.053.2B - 2,8
840.1.010.1A - 2,45	840.1.054.2B - 2,85
840.1.011.1A - 2,5	840.1.055.2B - 2,9
840.1.012.1A - 2,55	840.1.056.2B - 2,95
840.1.013.1A - 2,6	840.1.057.2B - 3,0
840.1.014.1A - 2,65	840.1.058.2B - 3,05
840.1.015.1A - 2,7	840.1.059.2B - 3,1
840.1.016.1A - 2,75	840.1.060.2B - 3,15
840.1.017.1A - 2,8	840.1.061.2B - 3,2
840.1.018.1A - 2,85	840.1.062.2B - 3,25
840.1.019.1A - 2,9	840.1.063.2B - 3,3
840.1.020.1A - 2,95	840.1.064.2B - 3,35
840.1.021.1A - 3,0	840.1.065.2B - 3,4
840.1.022.1A - 3,05	840.1.066.2B - 3,45
840.1.023.1A - 3,1	840.1.067.2B - 3,5
840.1.024.1A - 3,15	840.1.068.2B - 3,55
840.1.025.1A - 3,2	840.1.069.2B - 3,6
840.1.026.1A - 3,25	840.1.070.2B - 3,65
840.1.027.1A - 3,3	840.1.071.2B - 3,7
840.1.028.1A - 3,35	840.1.072.2B - 3,75
840.1.029.1A - 3,4	840.1.073.2B - 3,8
840.1.030.1A - 3,45	840.1.074.2B - 3,85
	840.1.075.2B - 3,9
	840.1.076.2B - 3,95
	840.1.077.2B - 4,0
	840.1.078.2B - 4,05
	840.1.079.2B - 4,1
	840.1.080.2B - 4,15
	840.1.081.2B - 4,2
	840.1.082.2B - 4,25
	840.1.083.2B - 4,3
	840.1.084.2B - 4,35
	840.1.085.2B - 4,4
	840.1.086.2B - 4,45
	840.1.087.2B - 4,5

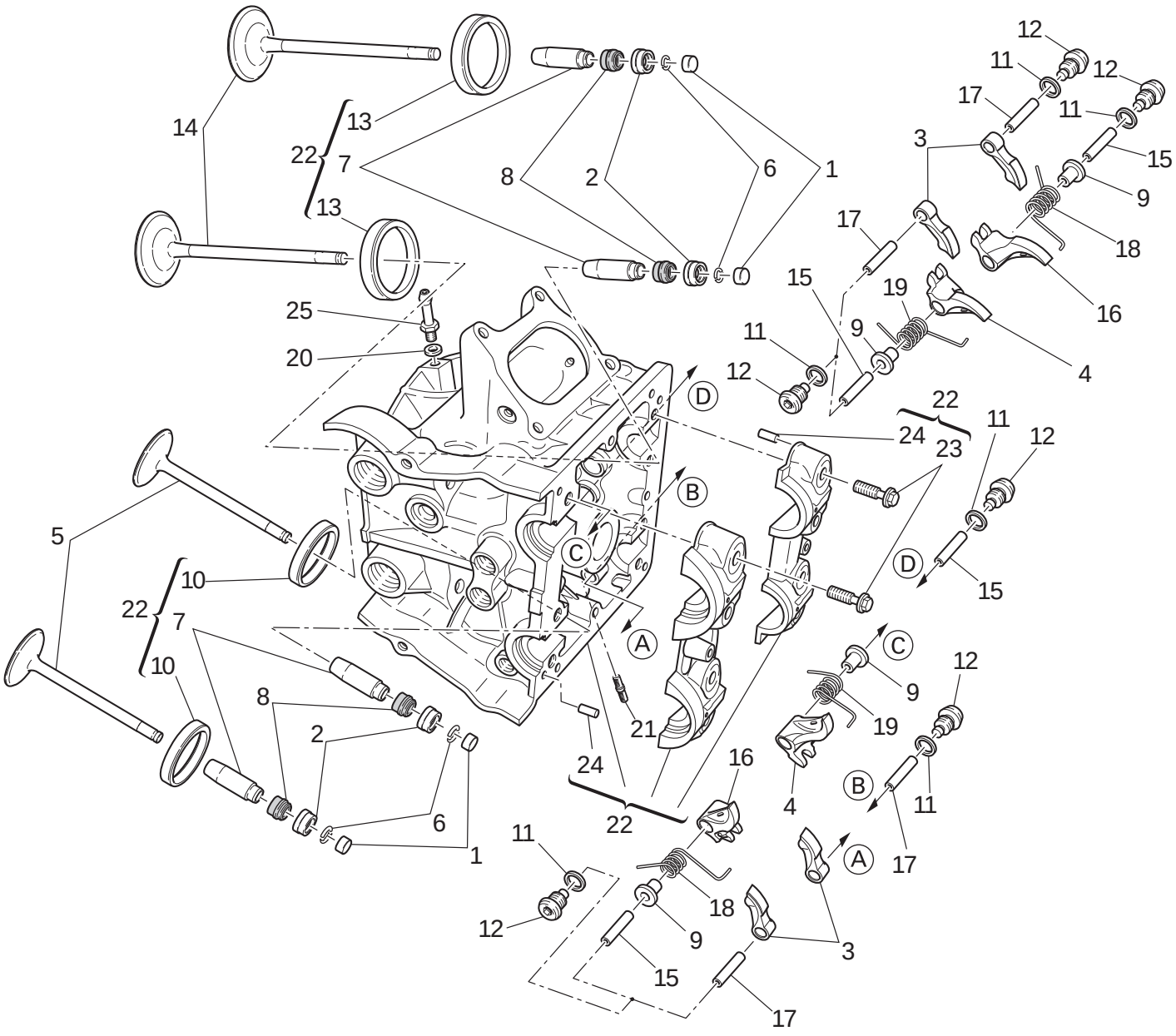

TAVOLA DRAWING TABLE BILD TABLA 015

Testa orizzontale | Horizontal cylinder head | Culasse horizontale | Waagrechter Zylinderkopf | Culata horizontal

NOTE NOTES NOTES MARKE NOTAS	POS. NO. N. INDEX POS.	N.CODICE CODE NO. Nr. CODE ATRIKEL Nr. CODICO Nr.	DENOMINAZIONE	DESCRIPTION	DESIGNATION	BEZEICHNUNG	DENOMINACION	VALIDITA' VALIDITY VALIDITE GÜLTIG VALIDEZ	Q.TA' Q.TY Q.TE M.GE C.AD
	13	304.1088.1AB	Sede valvola asp. magg. 0,03	Oversize intake valve seat 0.03	Siège soupape admission majorée 0,03	Um 0,03 überdimensionierter Sitz des Einlaßventils	Asiento válvula aspiración may. 0,03		2
	13	304.1088.1AC	Sede valvola asp. magg. 0,06	Oversize intake valve seat 0.06	Siège soupape admission majoré 0,06	Um 0,06 überdimensionierter Sitz des Einlaßventils	Asiento válvula aspiración may. 0,06		2
	14	210.1078.1A	Valvola aspirazione	Intake valve	Soupape d'aspiration	Einlaßventil	Válvula de aspiración		2
	15	821.1223.1B	Perno bilanciere chiusura	Closing rocker shaft	Axe culbuteur fermeture	Schleppkipphebel-Federwelle	Eje balancín cierre		4
	16	209.1035.1D	Bilanciere chiusura (destro)	Closing rocker (R.H.)	Culbuteur fermeture (droit)	Schliesskipphebel (recht)	Balancín de cierre (derecho)		2
	17	821.1222.1B	Perno bilanciere apertura	Opening rocker shaft	Axe culbuteur ouverture	Öffnungskipphebel-Federwelle	Eje balancín apertura		4
	18	799.1486.1A	Molla ritorno valvola (destra)	Valve return spring (R.H.)	Ressort retour soupape (droite)	Rückholfeder für Ventil (rechter)	Muelle retorno válvula (derecha)		2
	19	799.1485.1A	Molla ritorno valvola (sinistra)	Valve return spring (L.H.)	Ressort retour soupape (gauche)	Rückholfeder für Ventil (linker)	Muelle retorno válvula (izquierda)		2
	20	852.5.023.1A	Guarnizione	Gasket	Garniture	Dichtung	Junta		1
	21	766.4.019.1A	Prigioniero	Stud bolt	Goujon	Stiftschraube	Tornillo sin fin		3
	22	301.2.263.1A	Testa orizzontale completa	Complete horizontal head	Culasse horizontale complète	Waagrechter Zylinderkopf komplett	Culata horizontal completa		1
	23	779.1421.1A	Vite speciale	Special screw	Vis spéciale	Spezialschraube	Tornillo especial		8
	24	860.5.006.1A	Spina	Pin	Goupille	Stift	Pasador		4
	25	814.1188.1A	Raccordo	Union	Raccord	Anschluß	Empalme		1

TAVOLA
DRAWING
TABLE
BILD
TABLA

016

Radiatore olio | Oil cooler | Radiateur d'huile | Ölkühler | Radiador aceite

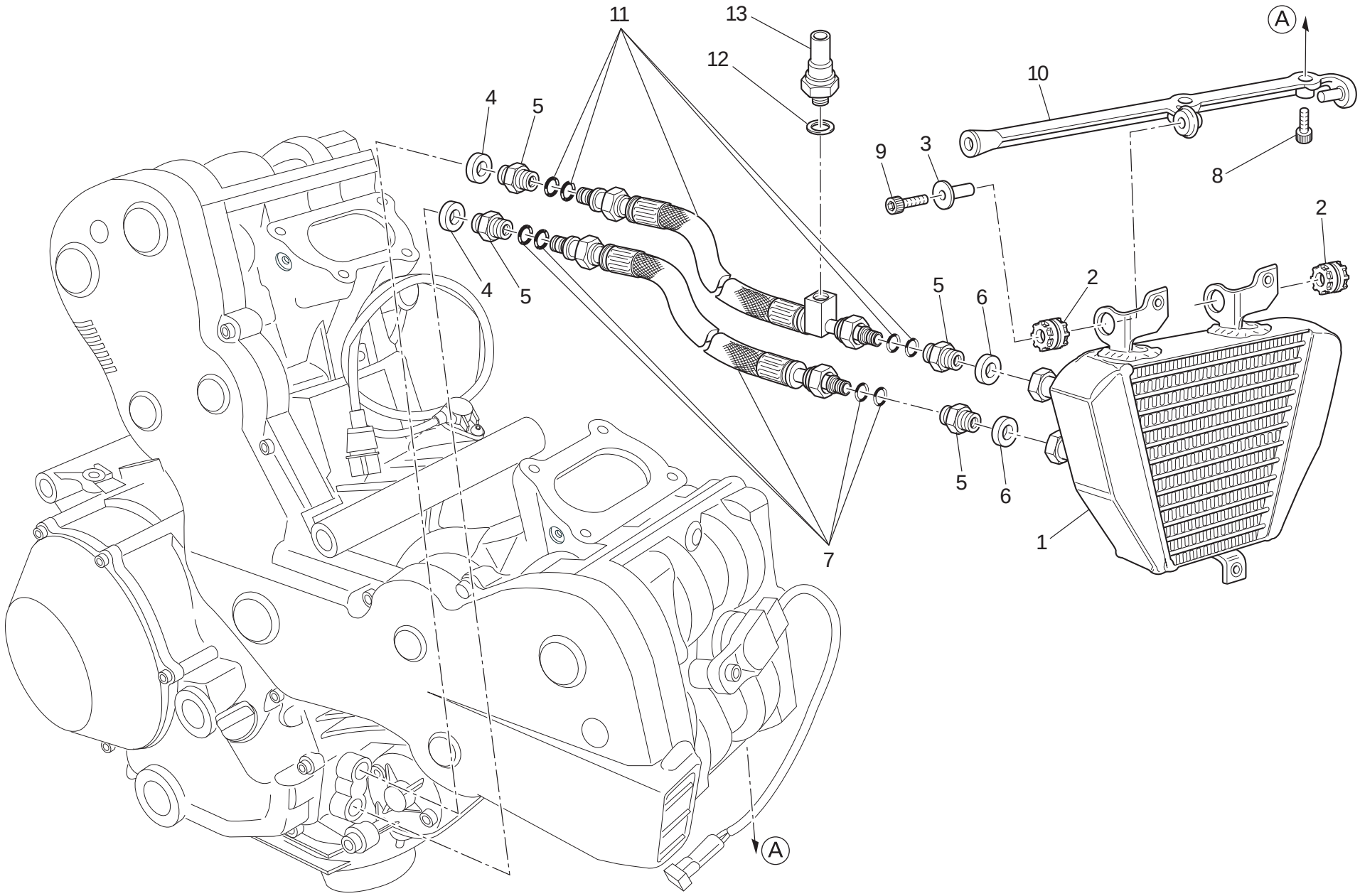

TAVOLA DRAWING TABLE BILD TABLA 016

Radiatore olio | Oil cooler | Radiateur d'huile | Ölkühler | Radiador aceite

NOTE NOTES NOTES MARKE NOTAS	POS. NO. N. INDEX POS.	N.CODICE CODE NO. Nr. CODE ATRIKEL Nr. CODICO Nr.	DENOMINAZIONE	DESCRIPTION	DESIGNATION	BEZEICHNUNG	DENOMINACION	VALIDITA' VALIDITY VALIDITE GÜLTIG VALIDEZ	Q.TA' Q.TY Q.TE M.GE C.AD
	1	548.4.078.1A	Radiatore olio	Oil cooler	Radiateur huile	Ölkühler	Radiador aceite		1
	2	764.1022.1A	Gommino antivibrante	Vibration damper pad	Joint en caoutchouc anti-vibration	Schwingungsdämpfergummi	Junta de goma anti-vibración		2
	3	716.1409.1A	Distanziale	Spacer	Entretoise	Distanzstück	Distancial		1
	4	787.1011.1A	Guarnizione alluminio sp.2	Aluminium gasket th.2	Garniture aluminium ép.2	Aluminium-Dichtung stärke 2	Junta aluminio esp.2		2
	5	815.1022.1A	Nipplo	Nipple	Nipple	Nippel	Niple		4
	6	420.2.006.4A	Guarnizione alluminio	Aluminium gasket	Garniture aluminium	Aluminium-Dichtung	Junta aluminio		2
	7	549.1030.1A	Tubo olio	Oil pipe	Conduite d'huile	Ölleitung	Tubo aceite		1
	8	7715.064.8B	Vite	Screw	Vis	Schraube	Tornillo		2
	9	7715.069.8B	Vite	Screw	Vis	Schraube	Tornillo		1
	10	830.1409.1A	Staffa	Bracket	Bride	Bügel	Soporte		1
	11	549.1099.1A	Tubo mandata olio	Oil delivery pipe	Tuyau de refoulement huile	Ölzufuhrleitung	Tubo alimentación aceite		1
	12	852.1195.1A	Rosetta	Washer	Rosette	Unterlegscheibe	Arandela		1
	13	539.4.030.2A	Sensore pressione olio motore	Engine oil pressure sensor	Capteur pression d'huile moteur	Motoröldrucksensor	Sensor presión aceite motor		1

TAVOLA
DRAWING
TABLE
BILD
TABLA

017

Corpo farfallato | Throttle body | Corps de papillon | Drosselklappenkörper | Cuerpo mariposa

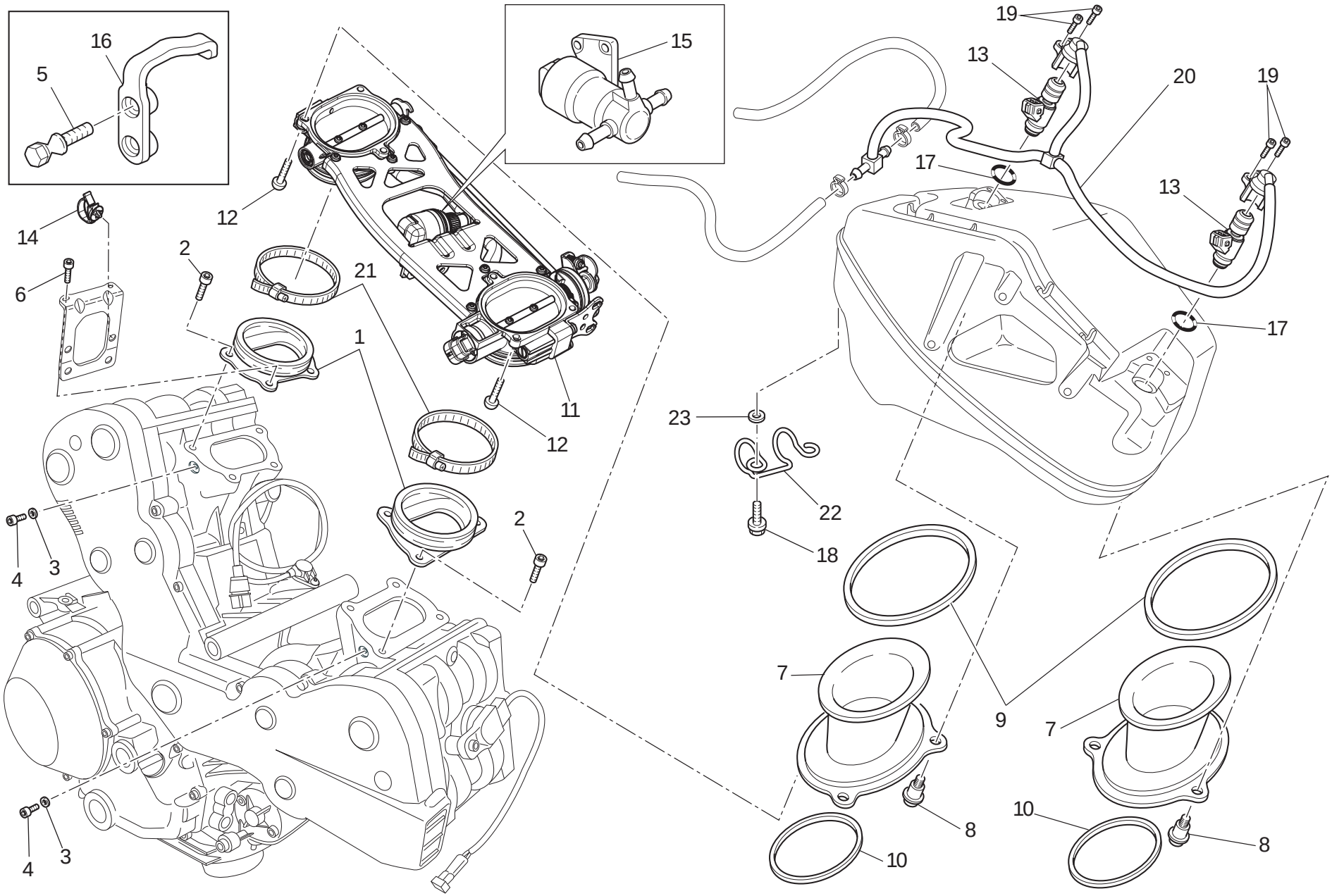

TAVOLA DRAWING TABLE BILD TABLA 017

Corpo farfallato | Throttle body | Corps de papillon | Drosselklappenkörper | Cuerpo mariposa

NOTE NOTES NOTES MARKE NOTAS	POS. NO. N. INDEX POS.	N.CODICE CODE NO. Nr. CODE ATRIKEL Nr. CODICO Nr.	DENOMINAZIONE	DESCRIPTION	DESIGNATION	BEZEICHNUNG	DENOMINACION	VALIDITA' VALIDITY VALIDITE GÜLTIG VALIDEZ	Q.TA' Q.TY Q.TE M.GE C.AD
	1	140.1051.1B	Collettore aspirazione	Intake manifold	Collecteur aspiration	Ansaugkrümmer	Colector aspiración		2
	2	771.5.065.8B	Vite	Screw	Vis	Schraube	Tornillo		6
	3	852.5.023.1A	Guarnizione	Gasket	Garniture	Dichtung	Junta		2
	4	773.5.061.8B	Vite	Screw	Vis	Schraube	Tornillo		2
F	5	779.1530.1A	Vite speciale	Special screw	Vis spéciale	Spezialschraube	Tornillo especial		2
	6	771.1233.1A	Vite	Screw	Vis	Schraube	Tornillo		2
	7	135.1026.1A	Condotto aspirazione	Intake duct	Conduit aspiration	Ansaugleitung	Tubo aspiración		2
	8	772.1085.2A	Vite speciale	Special screw	Vis spéciale	Spezialschraube	Tornillo especial		6
	9	788.1096.2A	Guarnizione	Gasket	Garniture	Dichtung	Junta		2
	10	788.1102.1A	Guarnizione	Gasket	Garniture	Dichtung	Junta		2
	11	282.4.081.4A	Corpo farfallato completo	Complete throttle body	Corps à papillon complet	Drosselkörper ganz	Cuerpo mariposa completo		1
	12	775.1017.1C	Vite	Screw	Vis	Schraube	Tornillo		6
	13	280.4.016.1A	Iniettore	Injector	Injecteur	Einspritzdüse	Inyector		2
	14	758.4.017.1A	Fascetta	Clamp	Collier	Schelle	Abrazadera		2
	15	283.4.017.1A	Motorino passo passo	Stepper motor	Moteur pas-à-pas	Schrittmotor	Motor paso paso		1
F	16	827.1534.1A	Piastrino	Plate	Plaquette	Plättchen	Lámina		1
	17	886.4.089.1A	Guarnizione OR	O-ring	Joint d'étanchéité	Dichtung OR	Junta OR		2
	18	772.1110.1A	Vite	Screw	Vis	Schraube	Tornillo		2
	19	773.1005.1A	Vite	Screw	Vis	Schraube	Tornillo		4
	20	590.2.025.2A	Giro tubi completo	Complete pipe set	Tour/parcours tuyaux complet	Komplette Rohreinheit	Giro tubos completo		1
	21	741.4.187.1A	Fascetta	Clamp	Collier	Schelle	Abrazadera		2
	22	758.1039.2A	Passatubo	Hose guide	Passe-tube	Leitungsführung	Pasatubo		1
	23	852.4.013.1A	Rosetta	Washer	Rosette	Unterlegscheibe	Arandela		2

TAVOLA
DRAWING
TABLE
BILD
TABLA

018

Supporto batteria | Battery support | Support de batterie | Batteriehalter | Soporte batería

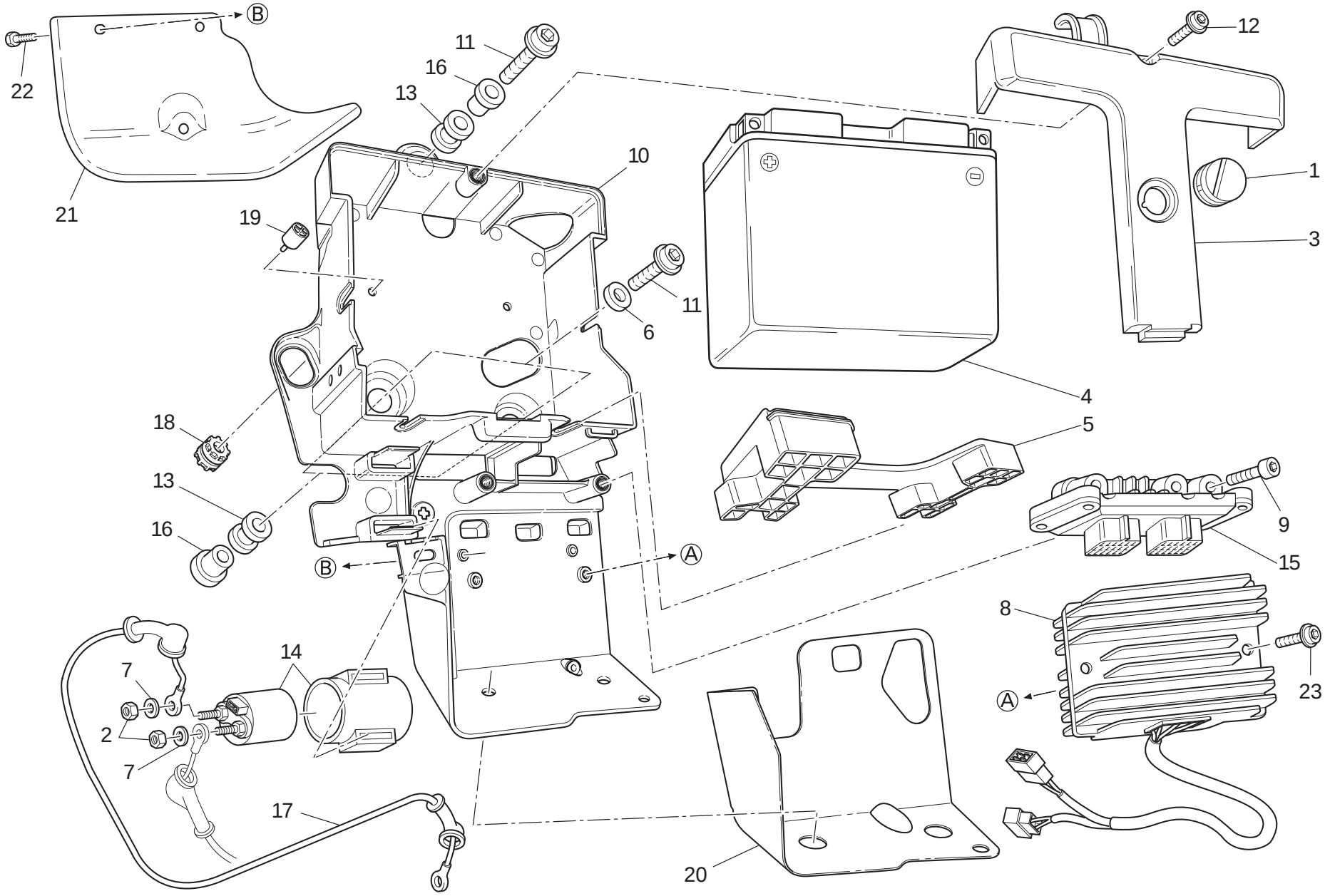

TAVOLA DRAWING TABLE BILD TABLA 018

Supporto batteria | Battery support | Support de batterie | Batteriehalter | Soporte batería

NOTE / NOTES / NOTES / MARKE / NOTAS	POS. / NO. / N. / INDEX / POS.	N.CODICE / CODE NO. / Nr. CODE / ATRIKEL Nr. / CODICO Nr.	DENOMINAZIONE	DESCRIPTION	DESIGNATION	BEZEICHNUNG	DENOMINACION	VALIDITA' / VALIDITY / VALIDITE / GÜLTIG / VALIDEZ	Q.TA' / Q.TY / Q.TE / M.GE / C.AD
	1	764.1062.1B	Gommino	Rubber pad	Joint en caoutchouc	Gummistück	Junta de goma		1
	2	750.5.005.1A	Dado	Nut	Ecrou	Mutter	Tuerca		2
	3	247.1297.1A	Coperchio	Cover	Couvercle	Deckel	Tapa		1
	4	395.2.013.1C	Batteria	Battery	Batterie	Batterie	Batería		1
	5	866.1078.1A	Tampone appoggio batteria	Battery resting buffer	Tampon support de batterie	Batterieauflagestopfen	Punzón soporte batería		1
	6	852.5.029.1A	Rosetta	Washer	Rosette	Unterlegscheibe	Arandela		2
	7	853.5.010.1A	Rosetta elastica	Spring washer	Rosette élastique	Federscheibe	Arandela de presión		2
	8	540.4.019.1A	Regolatore	Regulator	Régulateur	Regler	Regulador		1
	9	771.5.672.8B	Vite	Screw	Vis	Schraube	Tornillo		2
	10	829.1939.2A	Supporto batteria	Battery box mount	Support batterie	Batteriehalterung	Soporte bateria		1
	11	771.5.667.8B	Vite	Screw	Vis	Schraube	Tornillo		3
	12	771.5.669.8B	Vite	Screw	Vis	Schraube	Tornillo		1
	13	764.1090.1A	Gommino	Rubber pad	Joint en caoutchouc	Gummistück	Junta de goma		3
	14	397.4.003.1B	Teleruttore	Remote switch	Télérupteur	Fernschalter	Telerruptor		1
	15	286.4.176.1A	Centralina iniezione	Injection control unit	Centrale injection	Steuergehäuse der Einspritzung	Centralita inyección		1
F	15	286.4.176.1E	Centralina iniezione	Injection control unit	Centrale injection	Steuergehäuse der Einspritzung	Centralita inyección		1
J	15	286.4.176.1F	Centralina iniezione	Injection control unit	Centrale injection	Steuergehäuse der Einspritzung	Centralita inyección		1
	16	716.1106.1A	Distanziale	Spacer	Entretoise	Distanzstück	Distancial		3
	17	514.1051.1A	Cavo teleruttore - motorino avviamento	Solenoid starter - starter motor cable	Câble télérupteur - démarreur	Kabel für Fernschalter - Anlaßmotor	Cable teleruptor - motor de accionamiento		1
	18	764.1022.1A	Gommino antivibrante	Vibration damper pad	Joint en caoutchouc anti-vibration	Schwingungsdämpfergummi	Junta de goma anti-vibración		1
	19	866.1079.1A	Tampone	Pad	Tampon	Stopfen	Apoyo		2
	20	460.1283.2A	Protezione	Protection	Protection	Schutz	Protección		1

TAVOLA
DRAWING
TABLE
BILD
TABLA

018

Supporto batteria | Battery support | Support de batterie | Batteriehalter | Soporte batería

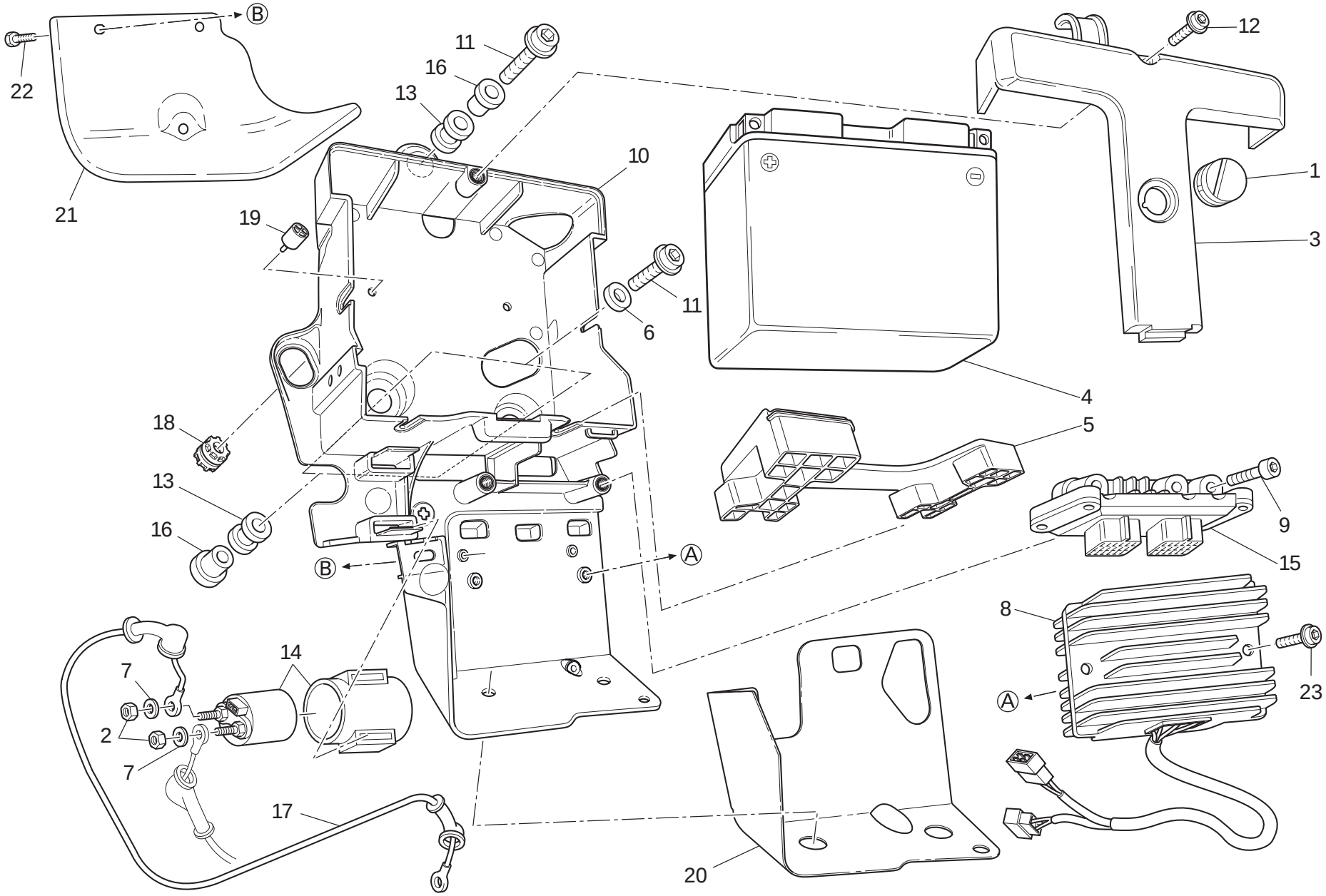

TAVOLA DRAWING TABLE BILD TABLA 018

Supporto batteria | Battery support | Support de batterie | Batteriehalter | Soporte batería

NOTE / NOTES / NOTES / MARKE / NOTAS	POS. / NO. / N. / INDEX / POS.	N.CODICE CODE NO. Nr. CODE ATRIKEL Nr. CODICO Nr.	DENOMINAZIONE	DESCRIPTION	DESIGNATION	BEZEICHNUNG	DENOMINACION	VALIDITA' VALIDITY VALIDITE GÜLTIG VALIDEZ	Q.TA' Q.TY Q.TE M.GE C.AD
	21	460.1358.1A	Paracalore supporto batteria	Battery mount heat guard	Pare-chaleur support de batterie	Wärmeschutz für Batteriehalter	Protección calor soporte batería		1
	22	772.1059.1A	Vite	Screw	Vis	Schraube	Tornillo		3
	23	7715.668.8B	Vite	Screw	Vis	Schraube	Tornillo		2

TAVOLA
DRAWING
TABLE
BILD
TABLA

018a

Impianto elettrico | Electrical system | Circuit électrique | Elektrische Anlage | Sistema eléctrico

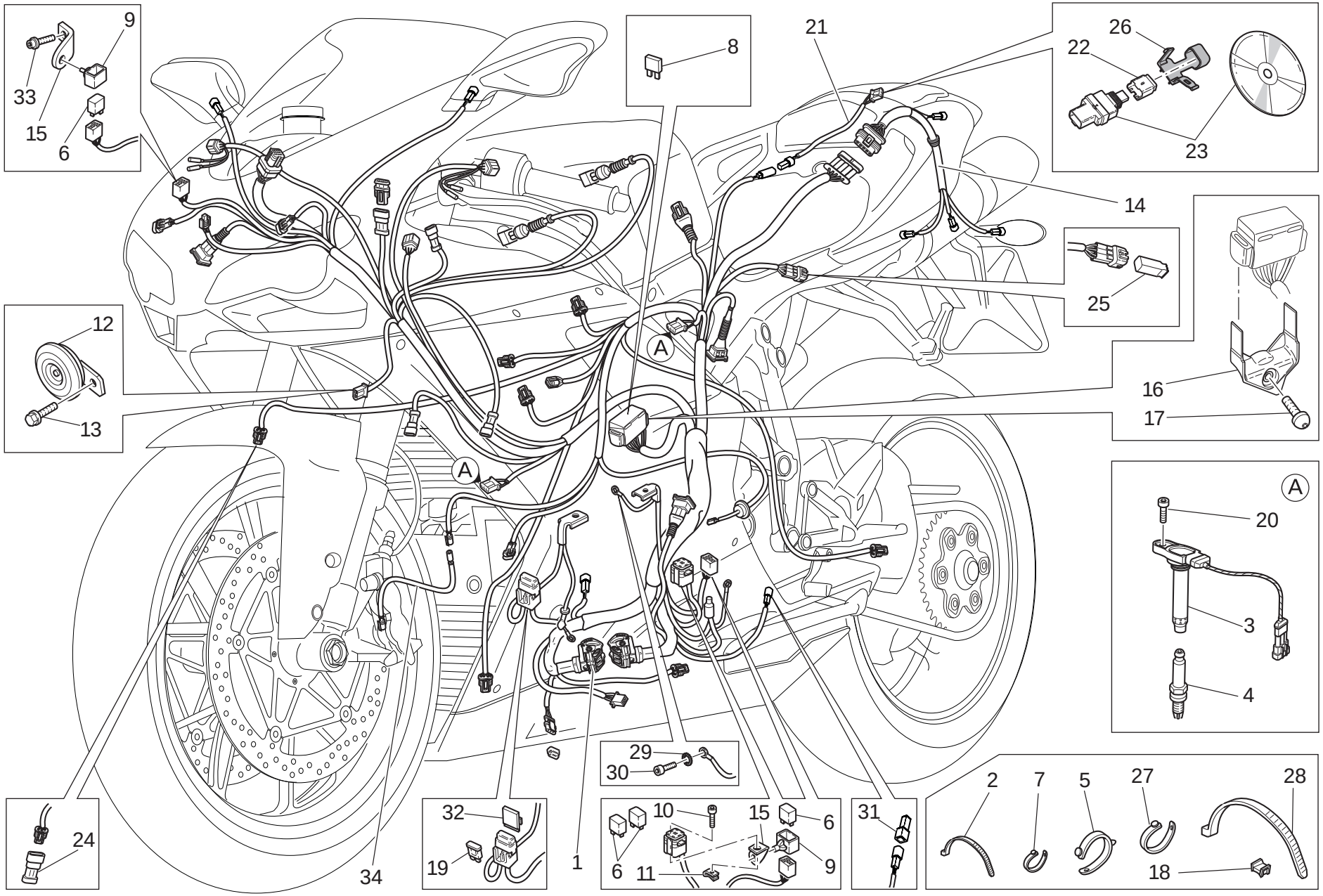

TAVOLA DRAWING TABLE BILD TABLA **018a**

Impianto elettrico | Electrical system | Circuit électrique | Elektrische Anlage | Sistema eléctrico

NOTE / NOTES / NOTES / MARKE / NOTAS	POS. / NO. / N. / INDEX / POS.	N.CODICE / CODE NO. / Nr. CODE / ATRIKEL Nr. / CODICO Nr.	DENOMINAZIONE	DESCRIPTION	DESIGNATION	BEZEICHNUNG	DENOMINACION	VALIDITA' / VALIDITY / VALIDITE / GÜLTIG / VALIDEZ	Q.TA' / Q.TY / Q.TE / M.GE / C.AD
	1	510.1671.1B	Cablaggio centrale	Main wiring	Câblage central	Kabelbaum	Cableado central		1
	2	741.4.038.1A	Passatubo	Hose guide	Passe-tube	Leitungsführung	Pasatubo		12
	3	380.1014.4B	Bobina	Coil	Bobine	Zündspule	Bobina		2
	4	670.4.038.1A	Candela	Spark plug	Bougie	Zündkerze	Bujia		2
	5	741.1.010.1A	Passatubo	Hose guide	Passe-tube	Leitungsführung	Pasatubo		1
	6	541.4.010.1A	Relais	Relay	Relais	Relais	Relé		3
	7	8000.53724	Passatubo	Hose guide	Passe-tube	Leitungsführung	Pasatubo		8
	8	389.4.019.1A	Fusibile 5A	Fuse 5A	Fusible 5A	Sicherung 5A	Fusible 5A		1
	8	389.4.020.1A	Fusibile 10A	Fuse 10A	Fusible 10A	Sicherung 10A	Fusible 10A		1
	8	389.4.021.1A	Fusibile 15A	Fuse 15A	Fusible 15A	Sicherung 15A	Fusible 15A		1
	8	389.4.022.1A	Fusibile 20A	Fuse 20A	Fusible 20A	Sicherung 20A	Fusible 20A		1
	8	389.4.024.1A	Fusibile 7,5A	Fuse 7.5A	Fusible 7,5A	Sicherung 7,5A	Fusible 7,5A		1
	9	829.1.190.1A	Supporto in gomma	Rubber holder	Support en caoutchouc	Halterung aus Gummi	Soporte de goma		2
	10	771.1.053.1A	Vite	Screw	Vis	Schraube	Tornillo		1
	11	850.4.047.1A	Dado a graffetta	Nut with clip	Ecrou à collier	Klemmutter	Tuerca de grapa		1
	12	516.4.001.1AB	Claxon	Horn	Klaxon	Hupe	Claxon		1
	13	772.1.074.1A	Vite	Screw	Vis	Schraube	Tornillo		1
	14	510.1577.1B	Cablaggio posteriore	Rear wiring	Faisceau arrière	Hinterer Kabelbaum	Cableado trasero		1
	15	827.1.430.1A	Piastrino	Plate	Plaquette	Plättchen	Lámina		2
	16	829.1.756.1A	Piastrino	Plate	Plaquette	Plättchen	Lámina		1
	17	772.1.089.3B	Vite	Screw	Vis	Schraube	Tornillo		1
	18	850.4.067.1A	Fascetta	Clamp	Collier	Schelle	Abrazadera		4
	19	389.4.023.1A	Fusibile 30A	Fuse 30A	Fusible 30A	Sicherung 30A	Fusible 30A		1
	20	771.5.066.8B	Vite	Screw	Vis	Schraube	Tornillo		2
	21	510.1570.1A	Cavo acquisizione dati	Data acquisition cable	Câble de saisie des données	Cable adquisición datos	Datenerfassungskabel		1
	22	872.1.053.1A	Tappo (DDA)	Cap (DDA)	Bouchon (DDA)	Verschluß (DDA)	Tapón (DDA)		1

N° CATALOGO: 915.1.291.1E
EMESSO: 10 - 09

CATALOGUE No: 915.1.291.1E
ISSUED: 10 - 09

Nr. CATALOGUE: 915.1.291.1E
IMPRIMEE: 10 - 09

KATALOG Nr: 915.1.291.1E
HERAUSGEGEBEN: 10 - 09

N° CATALOGO: 915.1.291.1E
IMPRIMIDA: 10 - 09

TAVOLA
DRAWING
TABLE
BILD
TABLA

018a

Impianto elettrico | Electrical system | Circuit électrique | Elektrische Anlage | Sistema eléctrico

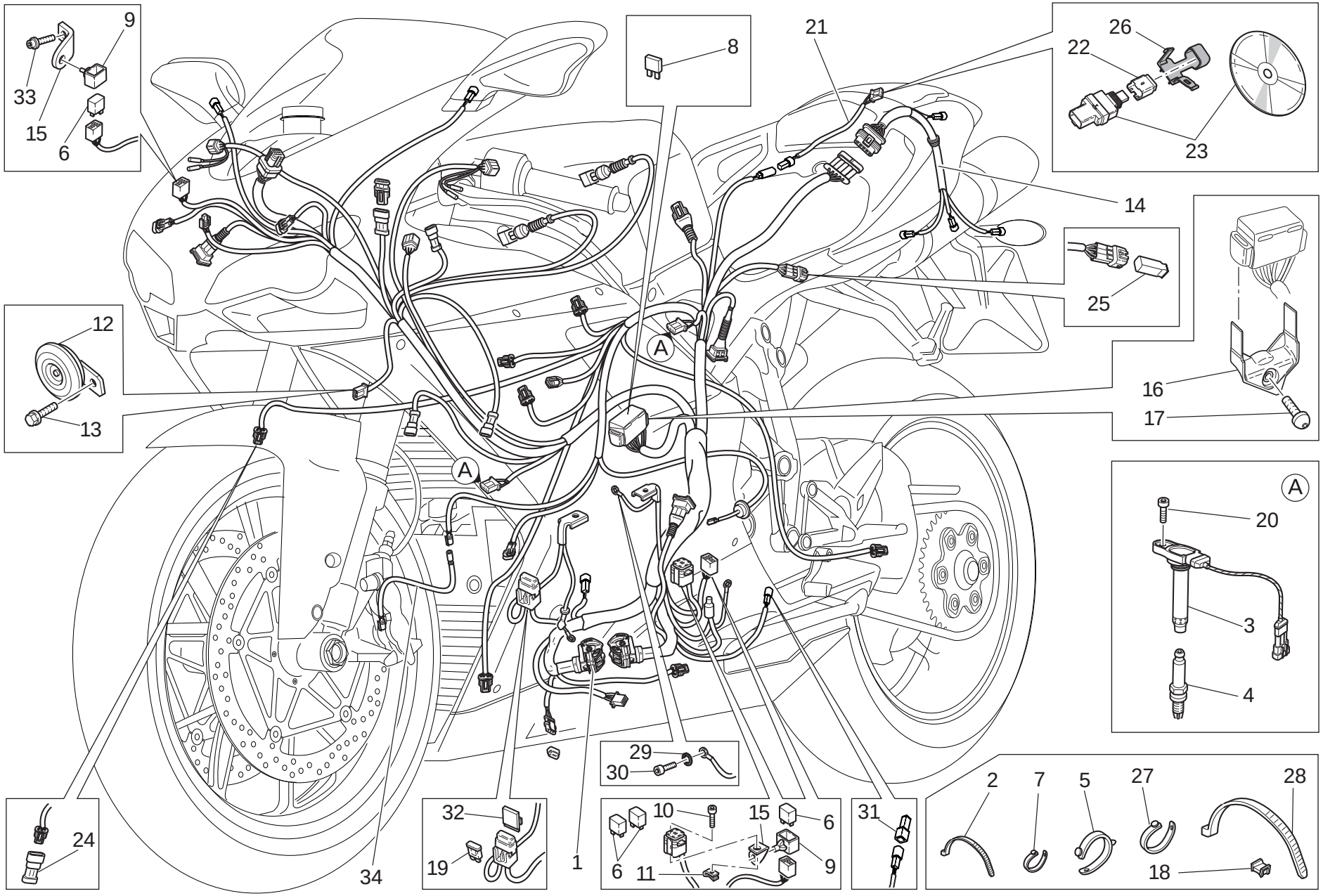

TAVOLA DRAWING TABLE BILD TABLA 018a

Impianto elettrico | Electrical system | Circuit électrique | Elektrische Anlage | Sistema eléctrico

NOTE NOTES NOTES MARKE NOTAS	POS. NO. N. INDEX POS.	N.CODICE CODE NO. Nr. CODE ATRIKEL Nr. CODICO Nr.	DENOMINAZIONE	DESCRIPTION	DESIGNATION	BEZEICHNUNG	DENOMINACION	VALIDITA' VALIDITY VALIDITE GÜLTIG VALIDEZ	Q.TA' Q.TY Q.TE M.GE C.AD
	23	286.2.040.1B	Kit acquisizione dati	Data acquisition kit	Kit saise donnees	Kit-datenerfassung	Kit adquisicion datos		1
	24	872.1062.1A	Tappo (Sensore di velocita') (anteriore)	Cap (Speed sensor) (front)	Bouchon (Transmetteur de vitesse) (avant)	Verschluß (Geschwindigkeitssensor) (vorderes)	Tapón (Sensor de velocidad) (delantero)		1
	25	872.1063.1A	Tappo (DTC)	Cap (DTC)	Bouchon (DTC)	Verschluß (DTC)	Tapón (DTC)		1
	26	741.1040.1A	Fascetta	Clamp	Collier	Schelle	Abrazadera		1
	27	741.1012.1A	Passatubo	Hose guide	Passe-tube	Leitungsführung	Pasatubo		2
	28	0691.91.030	Passatubo	Hose guide	Passe-tube	Leitungsführung	Pasatubo		18
	29	855.5.000.1B	Rosetta elastica	Spring washer	Rosette élastique	Federscheibe	Arandela de presión		1
	30	771.5.071.8B	Vite	Screw	Vis	Schraube	Tornillo		1
	31	872.1064.1A	Tappo (DQS)	Cap (DQS)	Bouchon (DQS)	Verschluß (DQS)	Tapón (DQS)		1
	32	830.1463.1A	Staffa (Fusibile)	Bracket (Fuse)	Bride (Fusible)	Bügel (Sicherung)	Soporte (Fusible)		1
	33	771.5.640.8B	Vite	Screw	Vis	Schraube	Tornillo		1
	34	510.1727.1A	Prolunga cavo (Sensore pressione olio motore)	Cable extension (Engine oil pressure sensor)	Rallonge cable (Capteur pression d'huile moteur)	Verlangerung fur kabel (Motoröldrucksensor)	Prolongaciòn cable (Sensor presión aceite motor)		1

TAVOLA
DRAWING
TABLE
BILD
TABLA

019

Gruppo scarico | Exhaust system | Échappement | Auspuffsystem | Grupo escape

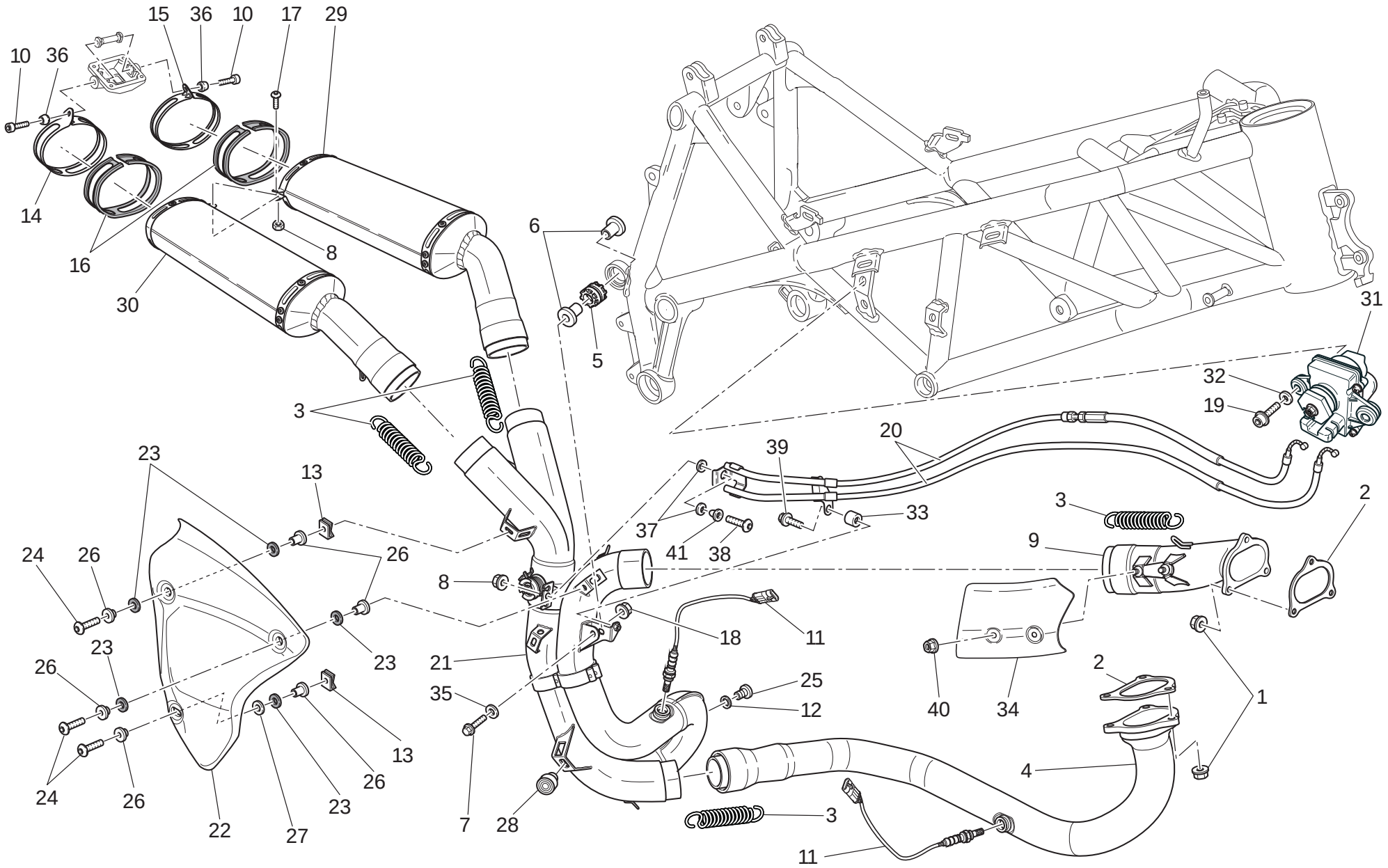

TAVOLA DRAWING TABLE BILD TABLA 019

Gruppo scarico | Exhaust system | Échappement | Auspuffsystem | Grupo escape

NOTE NOTES NOTES MARKE NOTAS	POS. NO. N. INDEX POS.	N.CODICE CODE NO. Nr. CODE ATRIKEL Nr. CODICO Nr.	DENOMINAZIONE	DESCRIPTION	DESIGNATION	BEZEICHNUNG	DENOMINACION	VALIDITA' VALIDITY VALIDITE GÜLTIG VALIDEZ	Q.TA' Q.TY Q.TE M.GE C.AD
	1	748.1.024.1A	Dado	Nut	Ecrou	Mutter	Tuerca		6
	2	790.1.021.1A	Guarnizione scarico	Exhaust gasket	Joint de décharge	Auspuffdichtung	Junta escape		2
	3	799.1.263.2A	Molla	Spring	Ressort	Feder	Muelle		4
	4	140.1.060.1A	Collettore di scarico (orizzontale)	Exhaust manifold (horizontal)	Collecteur d'echappement (horizontal)	Auspuffkrümmer (waagrechter)	Colector de escape (horizontal)		1
	5	764.1.024.1A	Gommino antivibrante	Vibration damper pad	Joint en caoutchouc anti-vibration	Schwingungsdämpfergummi	Junta de goma anti-vibración		1
	6	716.1.414.1A	Distanziale	Spacer	Entretoise	Distanzstück	Distancial		2
	7	772.5.038.1AB	Vite	Screw	Vis	Schraube	Tornillo		1
	8	748.1.035.1B	Dado	Nut	Ecrou	Mutter	Tuerca		1
	9	140.1.059.2A	Collettore di scarico (verticale)	Exhaust manifold (vertical)	Collecteur d'echappement (vertical)	Auspuffkrümmer (senkrechter)	Colector de escape (vertical)		1
	10	771.5.127.8B	Vite	Screw	Vis	Schraube	Tornillo		2
	11	552.1.111.1A	Sonda lambda	Lambda sensor	Lambda sonde	Lambda sonde	Sonda lambda		2
	12	852.5.024.1A	Guarnizione sp.1	Gasket th.1	Garniture èp.1	Dichtung stàrke 1	Junta esp.1		2
	13	850.4.055.1A	Dado a graffetta	Nut with clip	Ecrou à collier	Klemmutter	Tuerca de grapa		2
	14	741.1.038.1A	Fascetta (destra)	Clamp (R.H.)	Collier (droite)	Schelle (rechter)	Abrazadera (derecha)		1
	15	741.1.037.1A	Fascetta (sinistra)	Clamp (L.H.)	Collier (gauche)	Schelle (linker)	Abrazadera (izquierda)		1
	16	788.1.100.1A	Guarnizione fascetta	Clamp gasket	Garniture collier	Schelledichtung	Junta abrazadera		2
	17	775.1.033.1A	Vite	Screw	Vis	Schraube	Tornillo		1
	18	749.4.111.8B	Dado	Nut	Ecrou	Mutter	Tuerca		1
	19	773.1.004.1A	Vite	Screw	Vis	Schraube	Tornillo		2
	20	732.2.021.2A	Assieme cavi	Cables unit	Ens. câbles	Zusam. Kabel	Conjunto cables		1
	21	570.1.263.3A	Tubo scarico centrale	Centre exhaust pipe	Tuyau d'échappement central	Mittleres Auspuffrohr	Tubo escape central		1
	22	460.1.256.2B	Paracalore	Heat guard	Pare-chaleur	Wärmeschutz	Protección calor		1
	23	852.1.072.1A	Rondella	Washer	Rondelle	Unterlegscheibe	Arandela		5
	24	772.1.088.2B	Vite	Screw	Vis	Schraube	Tornillo		3

N° CATALOGO: 915.1.291.1E EMESSO: 10 - 09 | CATALOGUE No: 915.1.291.1E ISSUED: 10 - 09 | Nr. CATALOGUE: 915.1.291.1E IMPRIMEE: 10 - 09 | KATALOG Nr: 915.1.291.1E HERAUSGEGEBEN: 10 - 09 | N° CATALOGO: 915.1.291.1E IMPRIMIDA: 10 - 09

TAVOLA
DRAWING
TABLE
BILD
TABLA

019

Gruppo scarico | Exhaust system | Échappement | Auspuffsystem | Grupo escape

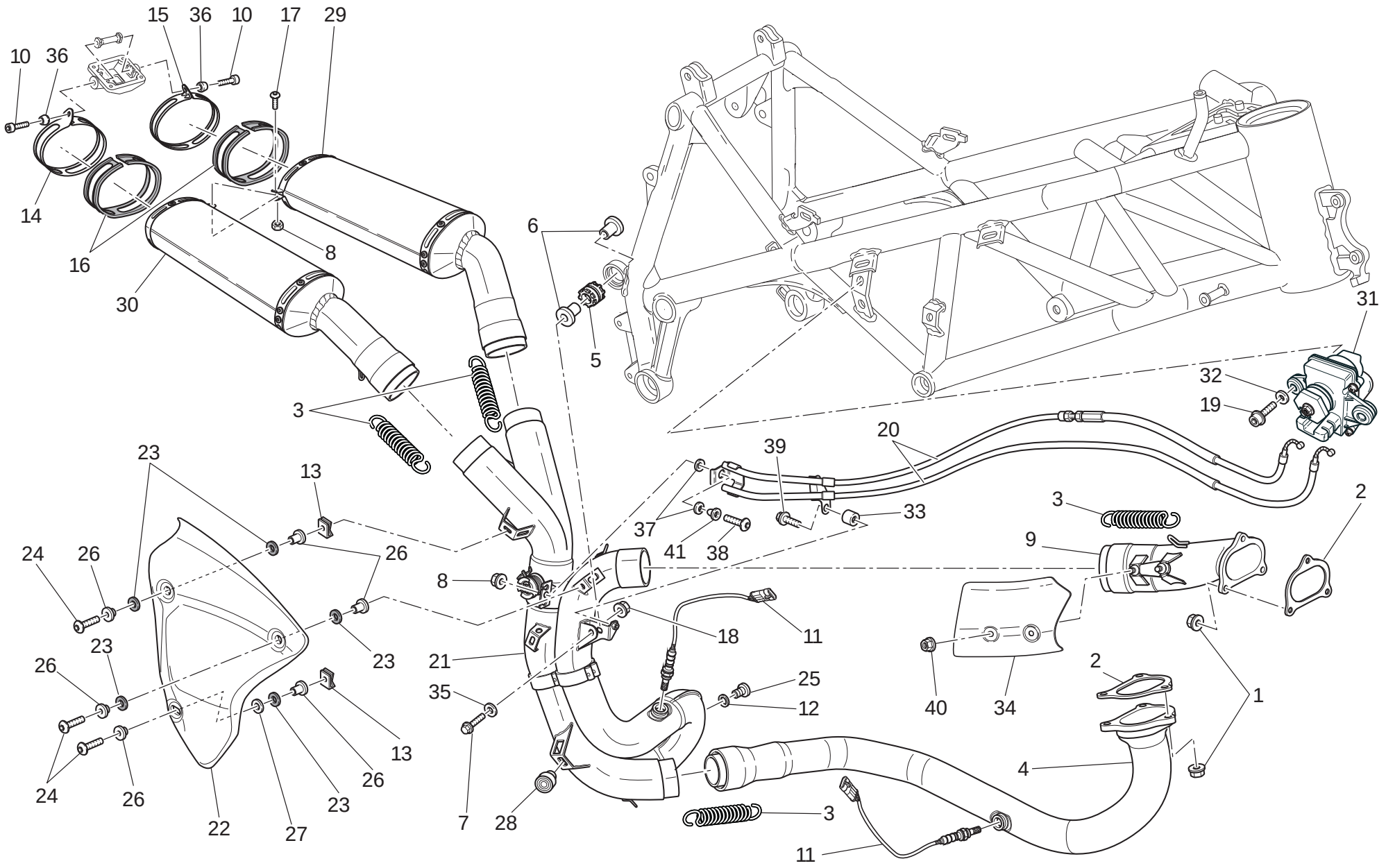

TAVOLA DRAWING TABLE BILD TABLA 019

Gruppo scarico | Exhaust system | Échappement | Auspuffsystem | Grupo escape

NOTE NOTES NOTES MARKE NOTAS	POS. NO. N. INDEX POS.	N.CODICE CODE NO. Nr. CODE ATRIKEL Nr. CODICO Nr.	DENOMINAZIONE	DESCRIPTION	DESIGNATION	BEZEICHNUNG	DENOMINACION	VALIDITA' VALIDITY VALIDITE GÜLTIG VALIDEZ	Q.TA' Q.TY Q.TE M.GE C.AD
	25	780.1007.1A	Tappo	Cap	Bouchon	Verschluß	Tapón		2
	26	716.1407.1A	Distanziale	Spacer	Entretoise	Distanzstück	Distancial		6
	27	852.1232.1A	Rosetta	Washer	Rosette	Unterlegscheibe	Arandela		1
	28	764.1063.1A	Gommino	Rubber pad	Joint en caoutchouc	Gummistück	Junta de goma		2
	29	574.1096.2C	Silenziatore (sinistro)	Silencer (L.H.)	Silencieux (gauche)	Schalldämpfer (link)	Silenciador (izquierdo)		1
J	29	574.1296.1E	Silenziatore (sinistro)	Silencer (L.H.)	Silencieux (gauche)	Schalldämpfer (link)	Silenciador (izquierdo)		1
	30	573.1099.2C	Silenziatore (destro)	Silencer (R.H.)	Silencieux (droit)	Schalldämpfer (recht)	Silenciador (derecho)		1
J	30	573.1299.1E	Silenziatore (destro)	Silencer (R.H.)	Silencieux (droit)	Schalldämpfer (recht)	Silenciador (derecho)		1
	31	593.4.030.1A	Motore valvola scarico	Exhaust valve engine	Moteur soupape d'échappement	Auslaßventil motor	Motor válvula de escape		1
	32	852.5.009.1A	Rosetta	Washer	Rosette	Unterlegscheibe	Arandela		2
	33	713.1241.1A	Distanziale	Spacer	Entretoise	Distanzstück	Distancial		1
	34	460.1286.2B	Paracalore	Heat guard	Pare-chaleur	Wärmeschutz	Protección calor		1
	35	852.1186.1A	Rosetta	Washer	Rosette	Unterlegscheibe	Arandela		1
	36	841.1052.1A	Scodellino	Retainer	Cuvette	Teller	Platillo		2
	37	799.4.009.1A	Molla a tazza	Spring washer	Belleville	Tellerfeder	Arandela de muelle		2
	38	775.1004.1A	Vite	Screw	Vis	Schraube	Tornillo		1
	39	772.1062.1A	Vite	Screw	Vis	Schraube	Tornillo		1
	40	748.1036.1A	Dado	Nut	Ecrou	Mutter	Tuerca		2
	41	716.1144.1A	Distanziale	Spacer	Entretoise	Distanzstück	Distancial		1

TAVOLA
DRAWING
TABLE
BILD
TABLA

020

Fanale anteriore e cruscotto | Headlight & instr. panel | Phare avant et tableau de bord | Scheinwerfer Und Cockpit | Faro delantero y salpicadero

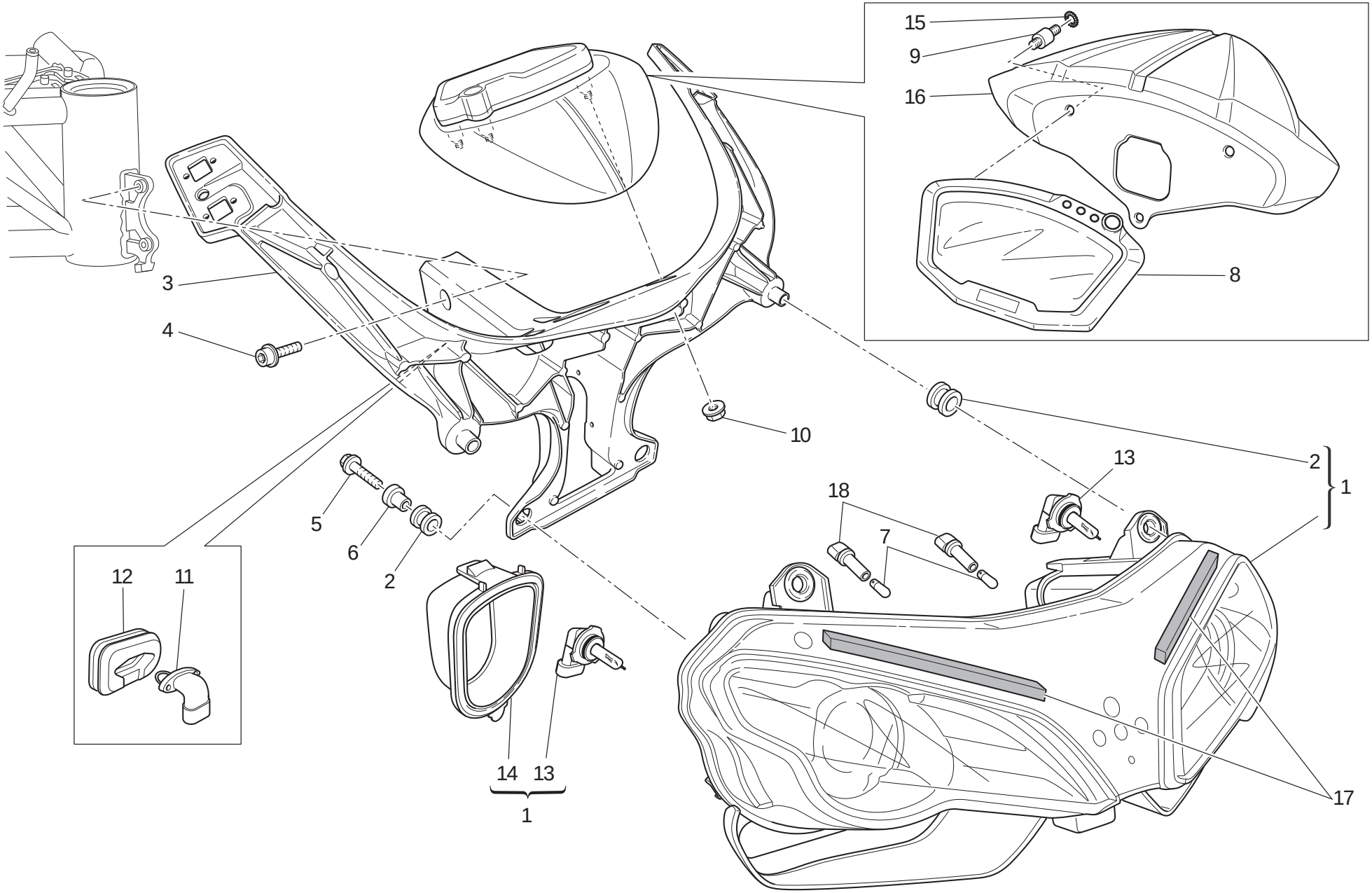

TAVOLA DRAWING TABLE BILD TABLA 020

Fanale anteriore e cruscotto | Headlight & instr. panel | Phare avant et tableau de bord | Scheinwerfer Und Cockpit | Faro delantero y salpicadero

NOTE NOTES NOTES MARKE NOTAS	POS. NO. N. INDEX POS.	N.CODICE CODE NO. Nr. CODE ATRIKEL Nr. CODICO Nr.	DENOMINAZIONE	DESCRIPTION	DESIGNATION	BEZEICHNUNG	DENOMINACION	VALIDITA' VALIDITY VALIDITE GÜLTIG VALIDEZ	Q.TA' Q.TY Q.TE M.GE C.AD
	1	520.1015.4A	Proiettore	Headlight	Projecteur avant	Scheinwerfer	Faro delantero		1
	2	764.1090.1A	Gommino	Rubber pad	Joint en caoutchouc	Gummistück	Junta de goma		4
	3	829.2.943.2A	Supporto proiettore (ORO)	Headlight holder (GOLD)	Support phare (OR)	Scheinwerferhalterung (GOLD)	Soporte faro (ORO)		1
	4	771.1041.1A	Vite	Screw	Vis	Schraube	Tornillo		2
	5	772.5.1018B	Vite	Screw	Vis	Schraube	Tornillo		2
	6	716.1022.1B	Distanziale	Spacer	Entretoise	Distanzstück	Distancial		2
	7	390.4.019.1A	Lampada 12V-6W H6W	Bulb 12V-6W H6W	Lampe 12V-6W H6W	Birne 12V-6W H6W	Lámpara 12V-6W H6W		2
	8	406.1073.3A	Cruscotto	Instrument panel	Tableau de bord	Instrumentenbrett	Tablero de instrumentos		1
	9	700.1043.1A	Antivibrante	Vibration damper	Antivibration	Schwingungsdämpfer	Anti-vibración		3
	10	748.4.038.1A	Dado	Nut	Ecrou	Mutter	Tuerca		3
	11	552.4.012.1A	Sensore temperatura aria	Air temperature sensor	Capteur température air	Lufttemperatursensor	Sensor temperatura aire		1
	12	764.1097.1A	Gommino	Rubber pad	Joint en caoutchouc	Gummistück	Junta de goma		1
	13	390.4.020.1A	Lampada 12V-55W	Bulb 12V-55W	Lampe 12V-55W	Birne 12V-55W	Lámpara 12V-55W		2
	14	390.4.022.1A	Coperchio	Cover	Couvercle	Deckel	Tapa		2
	15	462.4.046.1A	Rosetta elastica	Spring washer	Rosette élastique	Federscheibe	Arandela de presión		3
	16	460.1276.1A	Coperchio cruscotto	Instrument panel cover	Couvercle tableau de bord	Deckler des instrumentenbrett	Tapa tablero de instrumentos		1
	17	460.4.728.1A	Antivibrante	Vibration damper	Antivibration	Schwingungsdämpfer	Anti-vibración		2
	18	390.4.023.1A	Portalampada	Lamp holder	Douille	Birnenfassung	Porta-lámpara		2

N° CATALOGO: 915.1291.1E EMESSO: 10 - 09 | CATALOGUE No: 915.1291.1E ISSUED: 10 - 09 | Nr. CATALOGUE: 915.1291.1E IMPRIMEE: 10 - 09 | KATALOG Nr: 915.1291.1E HERAUSGEGEBEN: 10 - 09 | N° CATALOGO: 915.1291.1E IMPRIMIDA: 10 - 09

TAVOLA
DRAWING
TABLE
BILD
TABLA

021

Semimanubri - ammortizzatore di sterzo

Handlebars - shock-absorber

Guidon bracelet - ammortisseur

Lenkerstummel - Lenkungsdämpfer

Semimanillares - amortiguador dirección

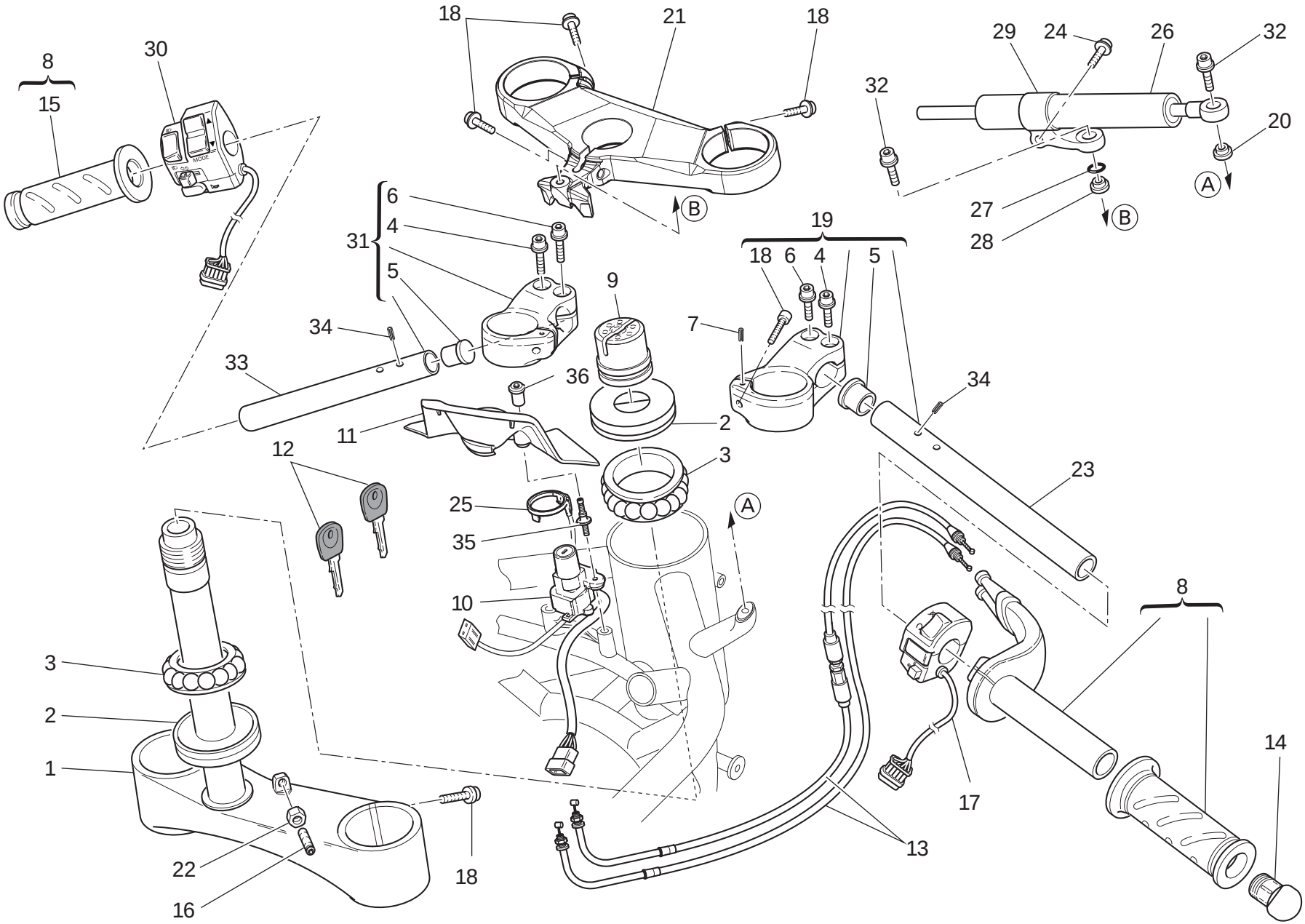

TAVOLA DRAWING TABLE BILD TABLA 021

Semimanubri - ammortizzatore di sterzo | Handlebars - shock-absorber | Guidon bracelet - ammortisseur | Lenkerstummel - Lenkungsdämpfer | Semimanillares - amortiguador dirección

NOTE NOTES NOTES MARKE NOTAS	POS. NO. N. INDEX POS.	N.CODICE CODE NO. Nr. CODE ATRIKEL Nr. CODICO Nr.	DENOMINAZIONE	DESCRIPTION	DESIGNATION	BEZEICHNUNG	DENOMINACION	VALIDITA' VALIDITY VALIDITE GÜLTIG VALIDEZ	Q.TA' Q.TY Q.TE M.GE C.AD
	1	342.2.034.2A	Gruppo base di sterzo	Steering head base assembly	Groupe base de direction	Gabelkopfgruppe	Grupo de tija inferior		1
	2	930.1.004.1A	Anello di tenuta	Seal ring	Bague d'étanchéité	Dichtring	Anillo de retén		2
	3	702.4.004.1A	Cuscinetto	Bearing	Roulement	Lager	Cojinete		2
	4	771.1.046.1A	Vite	Screw	Vis	Schraube	Tornillo		2
	5	872.1.048.1A	Tappo	Cap	Bouchon	Verschluß	Tapón		2
	6	771.5.669.8B	Vite	Screw	Vis	Schraube	Tornillo		2
	7	462.4.001.1A	Spina elastica	Spring pin	Goupille élastique	Spannstift	Pasador elástico		2
	8	654.2.016.1A	Comando gas	Throttle control	Contrôle gaz	Gassteuerung	Mando acelerador		1
	9	703.1.013.1A	Ghiera	Ring nut	Embout	Nutmutter	Tuerca		1
	10	652.4.012.1A	Interruttore a chiave	Key-operated switch	Commutateur à clé	Schlüsselschalter	Interruptor de llave		1
	11	460.1.263.1A	Coperchio	Cover	Couvercle	Deckel	Tapa		1
	12	598.4.024.1A	Chiave con Transponder	Wrench with Transponder	Clè avec Transponder	Schlussel mit Transponder	Llave con Transponder		2
	13	656.2.003.1B	Assieme cavi	Cables unit	Ens. câbles	Zusam. Kabel	Conjunto cables		1
	14	872.1.015.1A	Tappo	Cap	Bouchon	Verschluß	Tapón		2
	15	361.1.002.1A	Manopola	Grip	Poignée	Drehknopf	Puño		1
	16	779.1.298.1A	Vite speciale	Special screw	Vis spéciale	Spezialschraube	Tornillo especial		2
	17	650.4.011.1A	Commutatore (destro)	Switch (R.H.)	Commutateur (droit)	Lenkerschalter (recht)	Conmutador (derecho)		1
	18	771.5.725.8B	Vite	Screw	Vis	Schraube	Tornillo		9
	19	360.2.086.1C	Assieme semimanubrio (destro)	Handlebar assembly (R.H.)	Groupe demi-guidon (droit)	Lenkerhälftegruppe (recht)	Grupo semi-manillar (derecho)		1
	20	716.1.412.1A	Distanziale	Spacer	Entretoise	Distanzstück	Distancial		2
	21	341.1.072.1A	Testa di sterzo	Steering head	Tête de direction	Gabelkopf	Tija superior		1
	22	747.5.003.1A	Dado	Nut	Ecrou	Mutter	Tuerca		2
	23	875.1.131.1A	Tubo semimanubrio (destro)	Handlebar tube (R.H.)	Tube demi-guidon (droit)	Lenkerhälfterohr (recht)	Tubo semi-manillar (derecho)		1
	24	771.1.039.1A	Vite	Screw	Vis	Schraube	Tornillo		1
	25	518.4.004.2B	Antenna	Antenna	Antenne	Antenne	Antena		1

N° CATALOGO: 915.1.291.1E EMESSO: 10 - 09 | CATALOGUE No: 915.1.291.1E ISSUED: 10 - 09 | Nr. CATALOGUE: 915.1.291.1E IMPRIMEE: 10 - 09 | KATALOG Nr: 915.1.291.1E HERAUSGEGEBEN: 10 - 09 | N° CATALOGO: 915.1.291.1E IMPRIMIDA: 10 - 09

TAVOLA
DRAWING
TABLE
BILD
TABLA

021

Semimanubri - ammortizzatore di sterzo

Handlebars - shock-absorber

Guidon bracelet - ammortisseur

Lenkerstummel - Lenkungsdämpfer

Semimanillares - amortiguador dirección

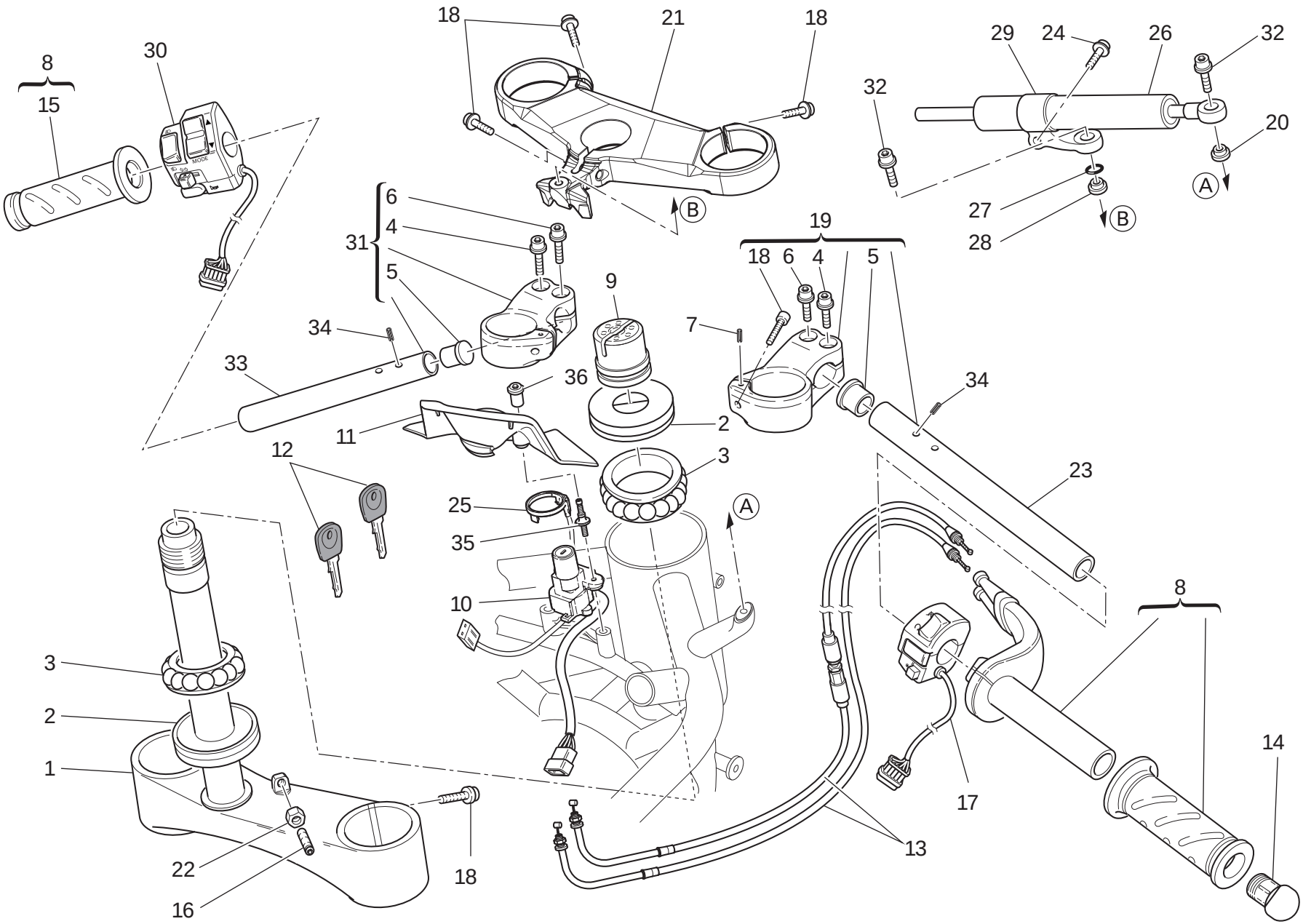

TAVOLA DRAWING TABLE BILD TABLA 021

Semimanubri - ammortizzatore di sterzo | Handlebars - shock-absorber | Guidon bracelet - ammortisseur | Lenkerstummel - Lenkungsdämpfer | Semimanillares - amortiguador dirección

NOTE NOTES NOTES MARKE NOTAS	POS. NO. N. INDEX POS.	N.CODICE CODE NO. Nr. CODE ATRIKEL Nr. CODICO Nr.	DENOMINAZIONE	DESCRIPTION	DESIGNATION	BEZEICHNUNG	DENOMINACION	VALIDITA' VALIDITY VALIDITE GÜLTIG VALIDEZ	Q.TA' Q.TY Q.TE M.GE C.AD
	26	364.2.007.1B	Ammortizzatore di sterzo	Steering damper	Amortisseur de direction	Lenkerstoßdämpfer	Amortiguador de dirección		1
	27	886.5.014.1A	Guarnizione OR	O-ring	Joint d'étanchéité	Dichtung OR	Junta OR		1
	28	713.1.210.1A	Distanziale	Spacer	Entretoise	Distanzstück	Distancial		1
	29	829.2.079.1A	Supporto	Holder	Support	Halterung	Soporte		1
	30	651.1.004.1A	Commutatore (sinistro)	Switch (L.H.)	Commutateur (gauche)	Lenkerschalter (link)	Conmutador (izquierdo)		1
	31	360.2.087.1C	Assieme semimanubrio (sinistro)	Handlebar assembly (L.H.)	Groupe demi-guidon (gauche)	Lenkerhälftegruppe (link)	Grupo semi-manillar (izquierdo)		1
	32	771.1.019.1A	Vite	Screw	Vis	Schraube	Tornillo		2
	33	875.1.132.1A	Tubo semimanubrio (sinistro)	Handlebar tube (L.H.)	Tube demi-guidon (gauche)	Lenkerhälfterohr (link)	Tubo semi-manillar (izquierdo)		1
	34	861.5.022.1A	Spina elastica	Spring pin	Goupille élastique	Spannstift	Pasador elástico		2
	35	771.1.050.1A	Vite	Screw	Vis	Schraube	Tornillo		2
	36	750.1.149.1A	Dado	Nut	Ecrou	Mutter	Tuerca		2

TAVOLA
DRAWING
TABLE
BILD
TABLA

021a

Forcella anteriore | Front forks | Fourche avant | Vorderradgabel | Horquilla delantera

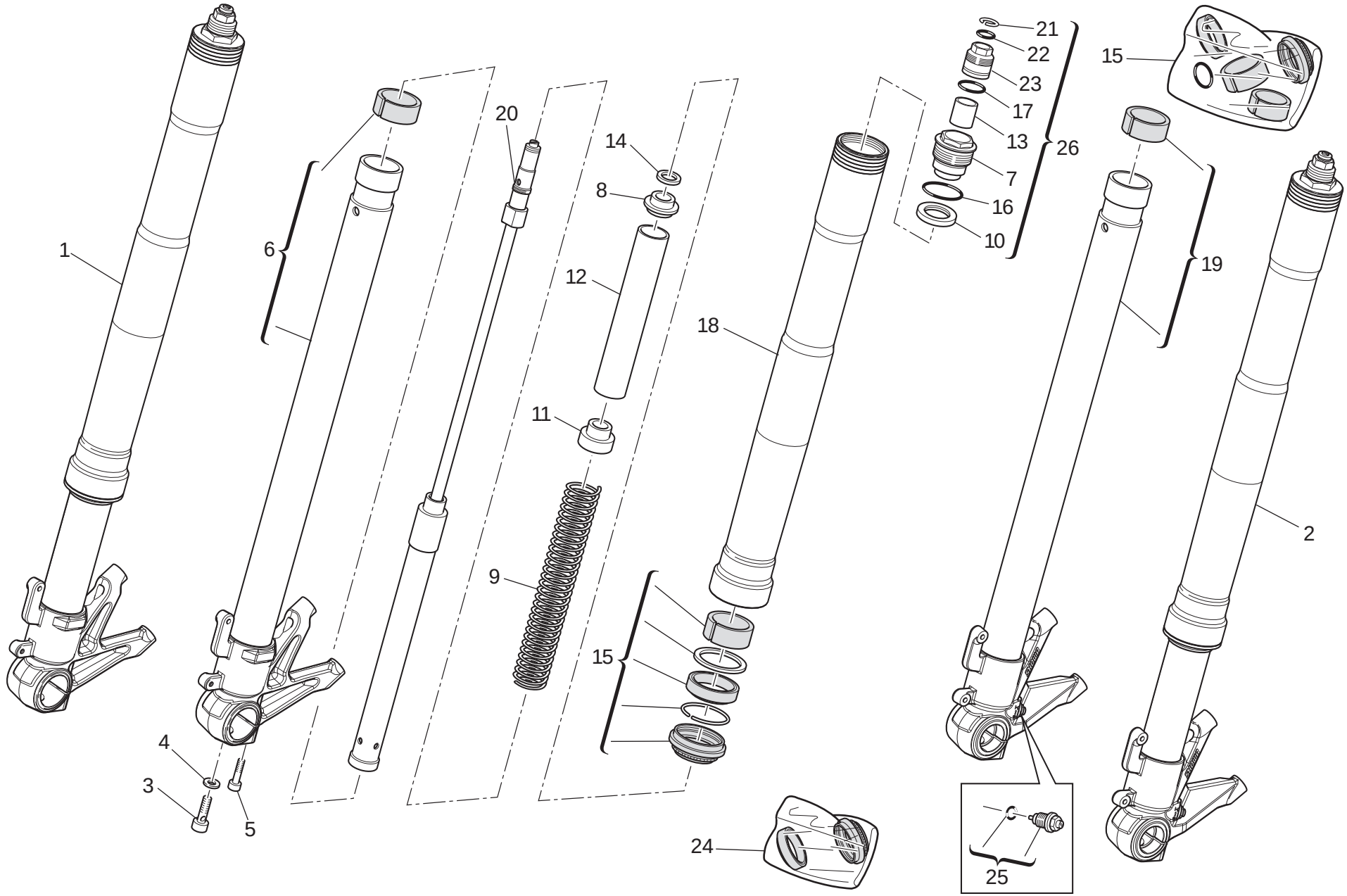

TAVOLA DRAWING TABLE BILD TABLA 021a

Forcella anteriore | Front forks | Fourche avant | Vorderradgabel | Horquilla delantera

NOTE / NOTES / NOTES / MARKE / NOTAS	POS. / NO. / N. / INDEX / POS.	N.CODICE / CODE NO. / Nr. CODE / ATRIKEL Nr. / CODICO Nr.	DENOMINAZIONE	DESCRIPTION	DESIGNATION	BEZEICHNUNG	DENOMINACION	VALIDITA' / VALIDITY / VALIDITE / GÜLTIG / VALIDEZ	Q.TA' / Q.TY / Q.TE / M.GE / C.AD
	1	345.2.016.1A	Assieme gamba destra	R.H. fork leg assembly	Ensemble fourche droite	Rechtes Federbein komplett	Grupo tubo horquilla derecha		1
	2	344.2.016.1A	Assieme gamba sinistra	L.H. fork leg assembly	Ensemble fourche gauche	Linkes Federbein komplett	Grupo tubo horquilla izquierda		1
	3	349.1209.1A	Vite speciale	Special screw	Vis spéciale	Spezialschraube	Tornillo especial		2
	4	349.1060.1B	Rondella speciale	Special washer	Rondelle spéciale	Spezial-Unterlegscheibe	Arandela especial		2
	5	7715.727.8B	Vite	Screw	Vis	Schraube	Tornillo		4
	6	349.1221.1A	Scorrevole Dx. compl.	Complete R.H. slider	Coulisse droite complète	Kompletter Läufer rechts	Deslizable Der. compl.		1
	7	349.1228.1A	Tappo	Cap	Bouchon	Verschluß	Tapón		2
	8	349.1064.1A	Giunto	Coupling	Joint	Verbindungskupplung	Junta		2
	9	349.1225.1A	Molla	Spring	Ressort	Feder	Muelle		2
	10	349.1170.1A	Parapolvere	Dust seal	Protection anti-poussières	Staubschutz	Guardapolvo		2
	11	349.1226.1A	Giunto	Coupling	Joint	Verbindungskupplung	Junta		2
	12	349.1227.1A	Giunto molla	Spring coupling	Joint ressort	Federkupplung	Junta muelle		2
	13	349.1185.1A	Giunto	Coupling	Joint	Verbindungskupplung	Junta		2
	14	349.1065.1A	Giunto elastico	Rubber cush drive hub	Joint élastique	Elastische Kupplung	Junta elástica		2
	15	349.1229.1A	Kit revisione	Overhaul kit	Collection reparation	Reparaturkit	Kit revision		2
	16	349.1186.1A	Anello OR	O-Ring	Bague d'étanchéité	O-Ring	Anillo OR		2
	17	349.1288.1A	Anello OR	O-Ring	Bague d'étanchéité	O-Ring	Anillo OR		2
	18	349.1223.1A	Tubo portante	Stanchion tube	Tube porteur	Tauchrohr	Tubo portador		2
	19	349.1222.1A	Scorrevole Sx. compl.	Complete L.H. slider	Coulisse gauche complète	Kompletter Läufer links	Deslizable Izq.compl.		1
	20	349.1224.1A	Tubo ammortizzatore	Damper tube	Tuyau amortisseur	Stoßdämpferrohr	Tubo amortiguador		2
	21	349.1098.1A	Anello elastico di arresto	Snap ring	Bague élastique d'arrêt	Feststellsprengring	Anillo elástico de bloqueo		2
	22	349.1189.1A	Anello OR	O-Ring	Bague d'étanchéité	O-Ring	Anillo OR		2
	23	349.1188.1A	Registro precarico	Preload adjuster	Réglage de précontrainte	Einsteller der Federvorspannung	Regulación de precarga		2
	24	349.1263.1A	Kit tenuta	Seat kit	Kit joints d'etanchèitè	Dichtungskit	Kit estanqeidad		2
	25	349.2.065.1A	Vite di regolazione	Adjusting screw	Vis de réglage	Einstellschraube	Tornillo de regulación		2

N° CATALOGO: 915.1291.1E EMESSO: 10 - 09 | CATALOGUE No: 915.1291.1E ISSUED: 10 - 09 | Nr. CATALOGUE: 915.1291.1E IMPRIMEE: 10 - 09 | KATALOG Nr: 915.1291.1E HERAUSGEGEBEN: 10 - 09 | N° CATALOGO: 915.1291.1E IMPRIMIDA: 10 - 09

TAVOLA
DRAWING
TABLE
BILD
TABLA

021a

Forcella anteriore | Front forks | Fourche avant | Vorderradgabel | Horquilla delantera

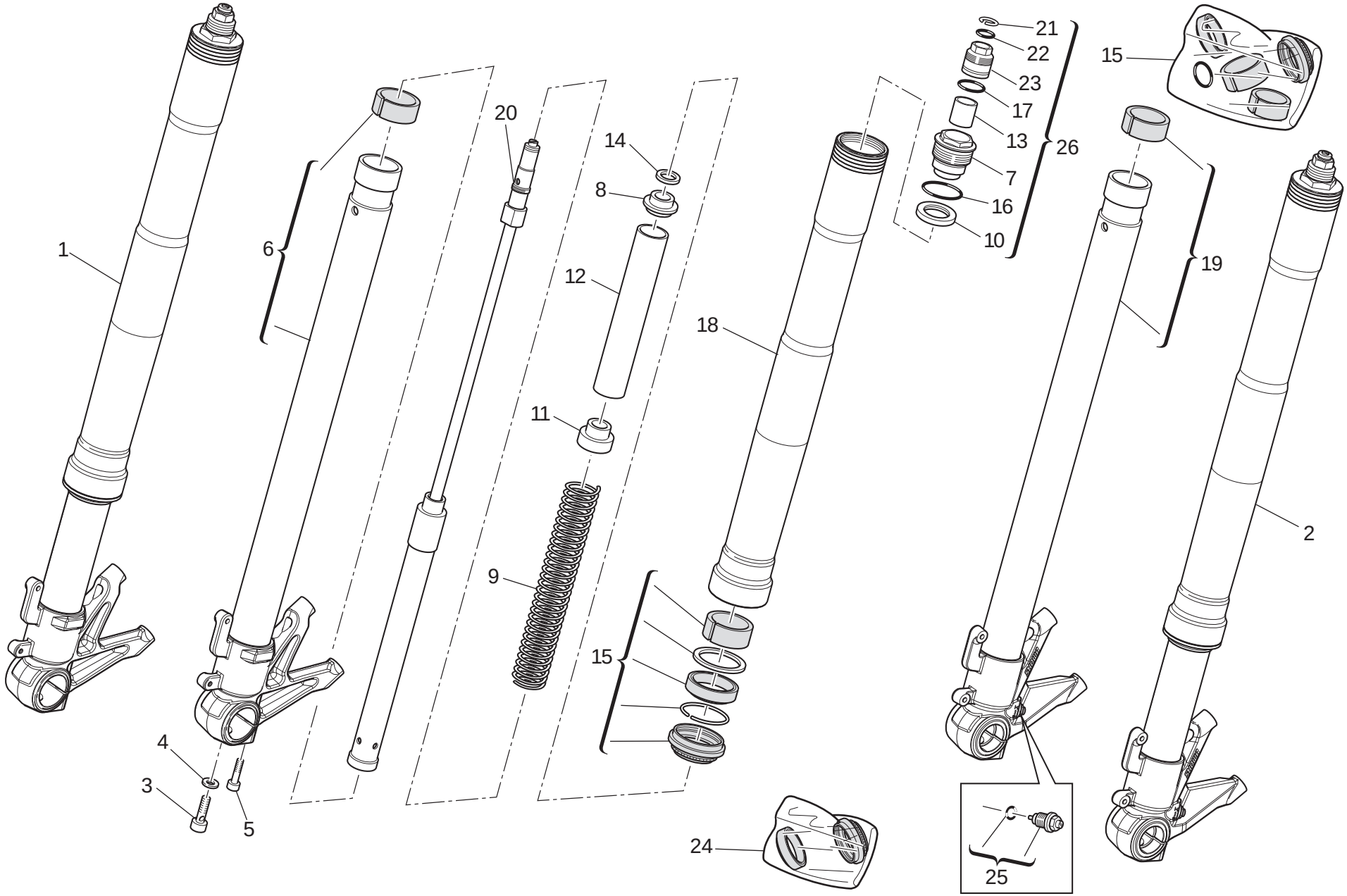

TAVOLA DRAWING TABLE BILD TABLA 021a

Forcella anteriore	Front forks	Fourche avant	Vorderradgabel	Horquilla delantera

NOTE NOTES NOTES MARKE NOTAS	POS. NO. N. INDEX POS.	N.CODICE CODE NO. Nr. CODE ATRIKEL Nr. CODICO Nr.	DENOMINAZIONE	DESCRIPTION	DESIGNATION	BEZEICHNUNG	DENOMINACION	VALIDITA' VALIDITY VALIDITE GÜLTIG VALIDEZ	Q.TA' Q.TY Q.TE M.GE C.AD
	26	349.2.056.1A	Tappo completo	Complete cap	Bouchon complet	Verschluß komplett	Tapón completo		2

TAVOLA
DRAWING
TABLE
BILD
TABLA

022

Telaio | Frame | Cadre | Rahmen | Bastidor

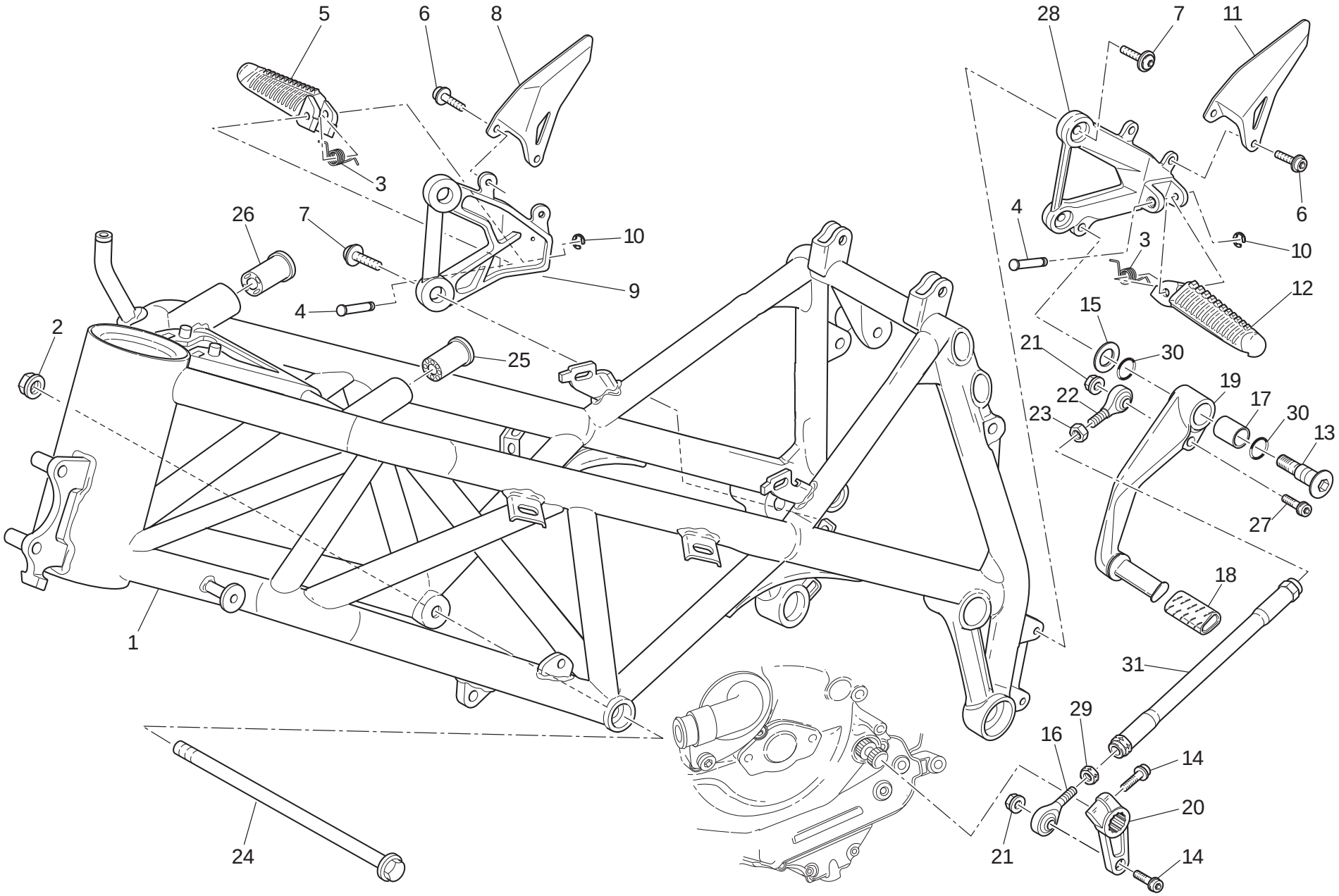

TAVOLA DRAWING TABLE BILD TABLA 022

Telaio | Frame | Cadre | Rahmen | Bastidor

NOTE / NOTES / NOTES / MARKE / NOTAS	POS. / NO. / N. / INDEX / POS.	N.CODICE / CODE NO. / Nr. CODE / ATRIKEL Nr. / CODICO Nr.	DENOMINAZIONE	DESCRIPTION	DESIGNATION	BEZEICHNUNG	DENOMINACION	VALIDITA' / VALIDITY / VALIDITE / GÜLTIG / VALIDEZ	Q.TA' / Q.TY / Q.TE / M.GE / C.AD
	1	470.1.187.2BK	Telaio (RACINGBLACK)	Frame (RACINGBLACK)	Cadre (RACINGBLACK)	Rahmen (RACINGBLACK)	Chasis (RACINGBLACK)		1
	2	748.4.002.1A	Dado	Nut	Ecrou	Mutter	Tuerca		2
	3	799.1.166.1B	Molla	Spring	Ressort	Feder	Muelle		2
	4	821.1.051.1AB	Perno	Pin	Pivot	Zapfen	Perno		2
	5	464.1.056.1A	Pedana (anteriore) (destra)	Foot peg (front) (R.H.)	Repose-pied (avant) (droite)	Fussraste (vorderes) (rechter)	Estribera (delantero) (derecha)		1
	6	772.1.046.1B	Vite	Screw	Vis	Schraube	Tornillo		4
	7	772.1.077.2A	Vite	Screw	Vis	Schraube	Tornillo		4
	8	247.1.300.1BB	Paratacco (anteriore) (NERO) (destro)	Heel guard (front) (BLACK) (R.H.)	Pare-talon (avant) (NOIR) (droit)	Fersenschutz (vorderes) (SCHWARZ) (recht)	Protección taco (delantero) (NEGRO) (derecho)		1
	9	824.1.147.1AB	Piastra portapedana (anteriore) (NERA) (destra)	Foot peg holder plate (front) (BLACK) (R.H.)	Plaque porte-repose-pied (avant) (NOIRE) (droite)	Platte für Fußrastenhalter (vorderes) (SCHWARZES) (rechter)	Soporte estribera (delantero) (NEGRA) (derecha)		1
	10	884.5.003.1A	Anello	Ring	Bague	Ring	Anillo		2
	11	247.1.299.1BB	Paratacco (anteriore) (NERO) (sinistro)	Heel guard (front) (BLACK) (L.H.)	Pare-talon (avant) (NOIR) (gauche)	Fersenschutz (vorderes) (SCHWARZ) (link)	Protección taco (delantero) (NEGRO) (izquierdo)		1
	12	464.1.055.1A	Pedana (anteriore) (sinistra)	Foot peg (front) (L.H.)	Repose-pied (avant) (gauche)	Fussraste (vorderes) (linker)	Estribera (delantero) (izquierda)		1
	13	821.1.170.1A	Perno	Pin	Pivot	Zapfen	Perno		1
	14	771.5.667.8B	Vite	Screw	Vis	Schraube	Tornillo		2
	15	852.1.053.2A	Rosetta	Washer	Rosette	Unterlegscheibe	Arandela		1
	16	848.5.001.1A	Snodo sferico	Ball joint	joint à rotule	Kugelgelenk	Articulación esférica		1
	17	712.1.034.1A	Boccola	Bush	Douille	Buchse	Casquillo		1
	18	764.1.011.2A	Gommino	Rubber pad	Joint en caoutchouc	Gummistück	Junta de goma		1
	19	456.1.054.1AB	Leva comando cambio (NERA)	Gearchange lever (BLACK)	Levier de commande vitesses (NOIRE)	Schalthebel (SCHWARZES)	Leva mando cambio (NEGRA)		1
	20	456.1.046.1B	Levetta comando cambio	Gearchange control lever	Levier de commande vitesses	Schalthebelchen	Leva mando cambio		1
	21	749.4.004.1A	Dado	Nut	Ecrou	Mutter	Tuerca		2
	22	848.5.002.1A	Snodo sferico	Ball joint	joint à rotule	Kugelgelenk	Articulación esférica		1

N° CATALOGO: 915.1.291.1E EMESSO: 10 - 09
CATALOGUE No: 915.1.291.1E ISSUED: 10 - 09
Nr. CATALOGUE: 915.1.291.1E IMPRIMEE: 10 - 09
KATALOG Nr: 915.1.291.1E HERAUSGEGEBEN: 10 - 09
N° CATALOGO: 915.1.291.1E IMPRIMIDA: 10 - 09

TAVOLA
DRAWING
TABLE
BILD
TABLA

022

Telaio | Frame | Cadre | Rahmen | Bastidor

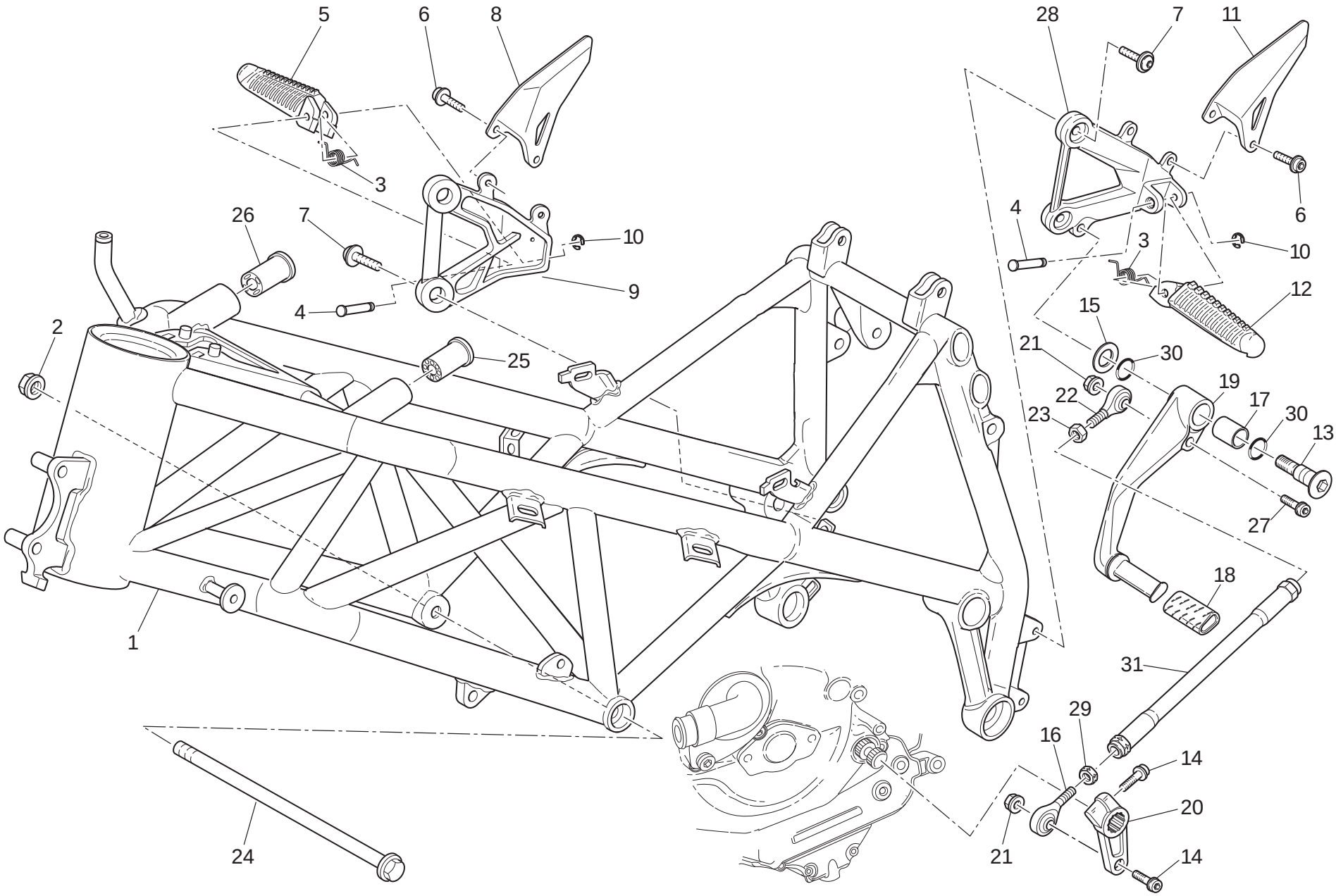

TAVOLA DRAWING TABLE BILD TABLA 022

Telaio | Frame | Cadre | Rahmen | Bastidor

NOTE NOTES NOTES MARKE NOTAS	POS. NO. N. INDEX POS.	N.CODICE CODE NO. Nr. CODE ATRIKEL Nr. CODICO Nr.	DENOMINAZIONE	DESCRIPTION	DESIGNATION	BEZEICHNUNG	DENOMINACION	VALIDITA' VALIDITY VALIDITE GÜLTIG VALIDEZ	Q.TA' Q.TY Q.TE M.GE C.AD
	23	747.5.010.1A	Dado	Nut	Ecrou	Mutter	Tuerca		1
	24	779.1.484.2B	Vite speciale	Special screw	Vis spéciale	Spezialschraube	Tornillo especial		2
	25	764.1.051.1A	Gommino	Rubber pad	Joint en caoutchouc	Gummistück	Junta de goma		1
	26	764.1.050.1A	Gommino	Rubber pad	Joint en caoutchouc	Gummistück	Junta de goma		1
	27	771.1.019.1A	Vite	Screw	Vis	Schraube	Tornillo		1
	28	824.1.146.1AB	Piastra portapedana (anteriore) (NERA) (sinistra)	Foot peg holder plate (front) (BLACK) (L.H.)	Plaque porte-repose-pied (avant) (NOIRE) (gauche)	Platte für Fußrastenhalter (vorderes) (SCHWARZES) (linker)	Soporte estribera (delantero) (NEGRA) (izquierda)		1
	29	747.5.001.1AB	Dado	Nut	Ecrou	Mutter	Tuerca		1
	30	886.4.116.1A	Guarnizione OR	O-ring	Joint d'étanchéité	Dichtung OR	Junta OR		2
	31	117.1.088.2A	Astina rinvio cambio	Gearbox transmission rod	Tige renvoi boîte de vitesses	Stab für Wechselgetriebevorgelege	Varilla reenvío cambio		1

TAVOLA
DRAWING
TABLE
BILD
TABLA

022a

Cavalletto | Stand | Béquille | Ständer | Caballete

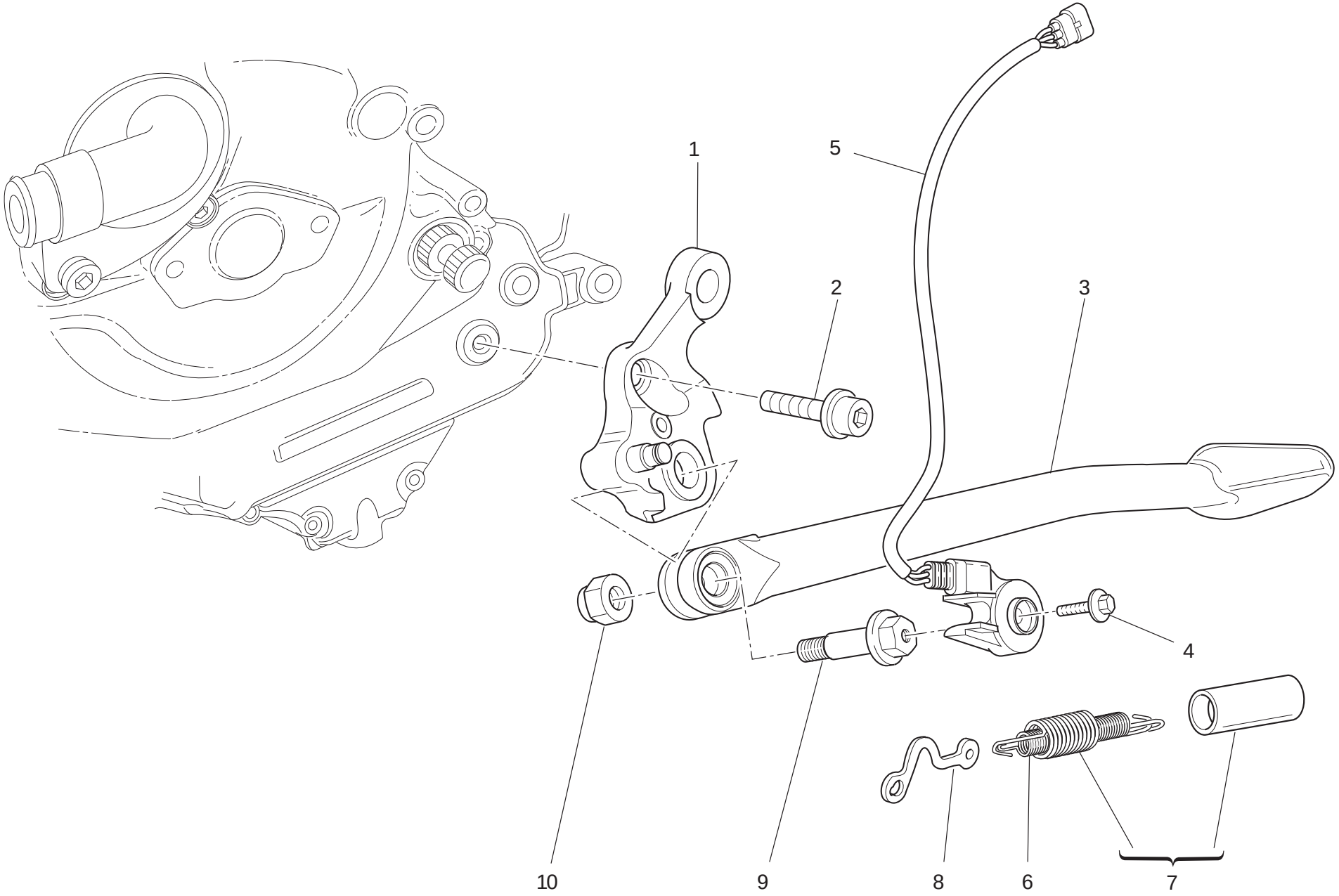

TAVOLA DRAWING TABLE BILD TABLA 022a

Cavalletto | Stand | Béquille | Ständer | Caballete

NOTE NOTES NOTES MARKE NOTAS	POS. NO. N. INDEX POS.	N.CODICE CODE NO. Nr. CODE ATRIKEL Nr. CODICO Nr.	DENOMINAZIONE	DESCRIPTION	DESIGNATION	BEZEICHNUNG	DENOMINACION	VALIDITA' VALIDITY VALIDITE GÜLTIG VALIDEZ	Q.TA' Q.TY Q.TE M.GE C.AD
	1	556.2.045.1A	Piastra	Plate	Plaque	Platte	Soporte		1
	2	771.1.043.1A	Vite	Screw	Vis	Schraube	Tornillo		2
	3	556.1.046.2AB	Cavalletto laterale (NERO)	Side stand (BLACK)	Béquille laterale (NOIR)	Seitenständer (SCHWARZ)	Caballete lateral (NEGRO)		1
	4	779.4.005.2A	Vite	Screw	Vis	Schraube	Tornillo		1
	5	539.1.022.2A	Interruttore cavalletto	Stand switch	Contacteur béquille	Seitenständerschalter	Interruptor caballete		1
	6	799.1.158.1A	Molla interna	Inner spring	Ressort interne	Innere Feder	Muelle interior		1
	7	799.2.159.1A	Molla completa	Complete spring	Ressort complet	Komplette Feder	Muelle completo		1
	8	829.1.260.2A	Piastrino	Plate	Plaquette	Plättchen	Lámina		1
	9	821.1.103.2A	Perno di rotazione	Pivot	Pivot de rotation	Drehbolzen	Perno de rotación		1
	10	750.1.048.1A	Dado	Nut	Ecrou	Mutter	Tuerca		1

N° CATALOGO: 915.1.291.1E EMESSO: 10 - 09
CATALOGUE No: 915.1.291.1E ISSUED: 10 - 09
Nr. CATALOGUE: 915.1.291.1E IMPRIMEE: 10 - 09
KATALOG Nr: 915.1.291.1E HERAUSGEGEBEN: 10 - 09
N° CATALOGO: 915.1.291.1E IMPRIMIDA: 10 - 09

TAVOLA
DRAWING
TABLE
BILD
TABLA

023

Comando frizione | Clutch control | Commande d'embrayage | Kupplungssteuerung | Mando embrague

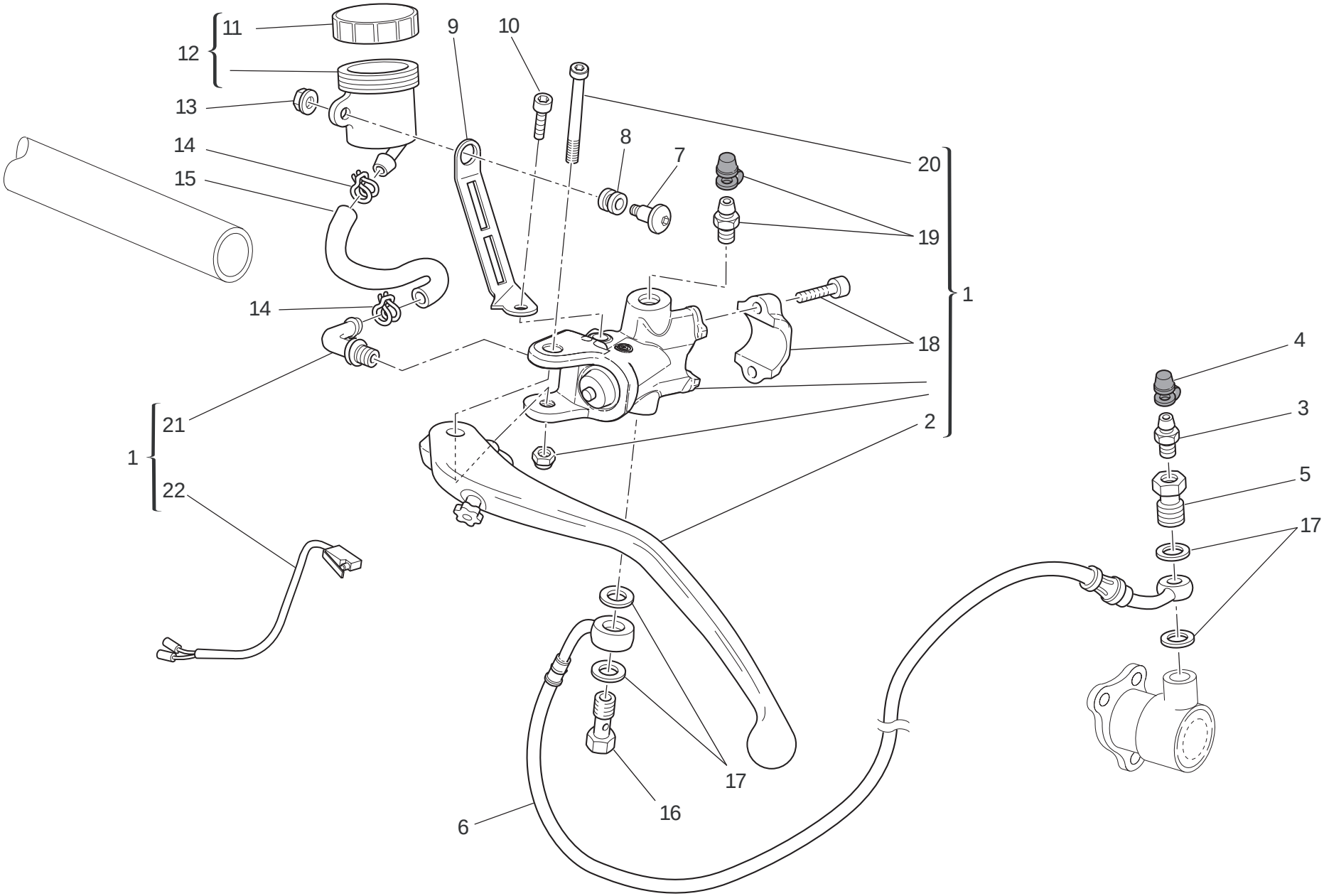

TAVOLA DRAWING TABLE BILD TABLA 023

Comando frizione | Clutch control | Commande d'embrayage | Kupplungssteuerung | Mando embrague

NOTE / NOTES / NOTES / MARKE / NOTAS	POS. / NO. / N. / INDEX / POS.	N.CODICE / CODE NO. / Nr. CODE / ATRIKEL Nr. / CODICO Nr.	DENOMINAZIONE	DESCRIPTION	DESIGNATION	BEZEICHNUNG	DENOMINACION	VALIDITA' / VALIDITY / VALIDITE / GÜLTIG / VALIDEZ	Q.TA' / Q.TY / Q.TE / M.GE / C.AD
	1	630.4.035.1A	Pompa comando frizione	Clutch drive pump	Pompe commande embrayage	Kupplungssteuerungspumpe	Bomba mando embrague		1
	2	631.4.034.1A	Leva comando frizione	Clutch control lever	Levier de commande embrayage	Kupplungshebel	Leva mando embrague		1
	3	187.1.002.1A	Spurgo	Bleed	Vidange	Ablaß	Purga		1
	4	612.4.005.1A	Parapolvere	Dust seal	Protection anti-poussières	Staubschutz	Guardapolvo		1
	5	779.1.366.1AB	Vite speciale	Special screw	Vis spéciale	Spezialschraube	Tornillo especial		1
	6	632.1.042.1A	Tubo comando frizione (TRECCIA METALLICA)	Clutch control pipe (METAL PLAITED)	Tube commande embrayage (TRESSE METALLIQUE)	Kupplungssteuerungsleitung (DRAHTGEFLECHT)	Tubo mando embrague (TREZA METALICA)		1
	7	779.1.092.1A	Vite	Screw	Vis	Schraube	Tornillo		1
	8	0370.72.020	Gommino antivibrante	Vibration damper pad	Joint en caoutchouc anti-vibration	Schwingungsdämpfergummi	Junta de goma anti-vibración		1
	9	829.1.945.1A	Staffa	Bracket	Bride	Bügel	Soporte		1
	10	773.5.062.3B	Vite	Screw	Vis	Schraube	Tornillo		1
	11	893.4.005.1A	Tappo	Cap	Bouchon	Verschluß	Tapón		1
	12	585.4.008.1A	Serbatoio olio completo	Complete oil tank	Réservoir d'huile complet	Kompletter Öltank	Depósito aceite completo		1
	13	8000.56443	Dado	Nut	Ecrou	Mutter	Tuerca		1
	14	741.4.043.1A	Passatubo	Hose guide	Passe-tube	Leitungsführung	Pasatubo		2
	15	877.1.113.1A	Tubo	Tube	Tube	Rohr	Tubo		1
	16	779.1.082.1AB	Vite speciale	Special screw	Vis spéciale	Spezialschraube	Tornillo especial		1
	17	852.5.024.1A	Guarnizione sp.1	Gasket th.1	Garniture èp.1	Dichtung stàrke 1	Junta esp.1		4
	18	626.4.057.1A	Cavallotto	Bracket	Cavalier	Bügelbolzen	Perno de U		1
	19	631.4.028.1A	Ricambio spurgo	Spare bleed union	Kit vidange	Ersatzteil Ablaß	Recambio purga		1
	20	626.4.056.1A	Perno	Pin	Pivot	Zapfen	Perno		1
	21	631.4.008.1A	Ricambio raccordo	Spare union	Raccord de rechange	Ersatzteil Anschluß	Recambio empalme		1
	22	539.4.036.1A	Microinterruttore	Microswitch	Micro-interrupteur	Mikroschalter	Microinterruptor		1

TAVOLA
DRAWING
TABLE
BILD
TABLA

024

Freno anteriore | Front brake | Frein avant | Vorderradbremse | Freno delantero

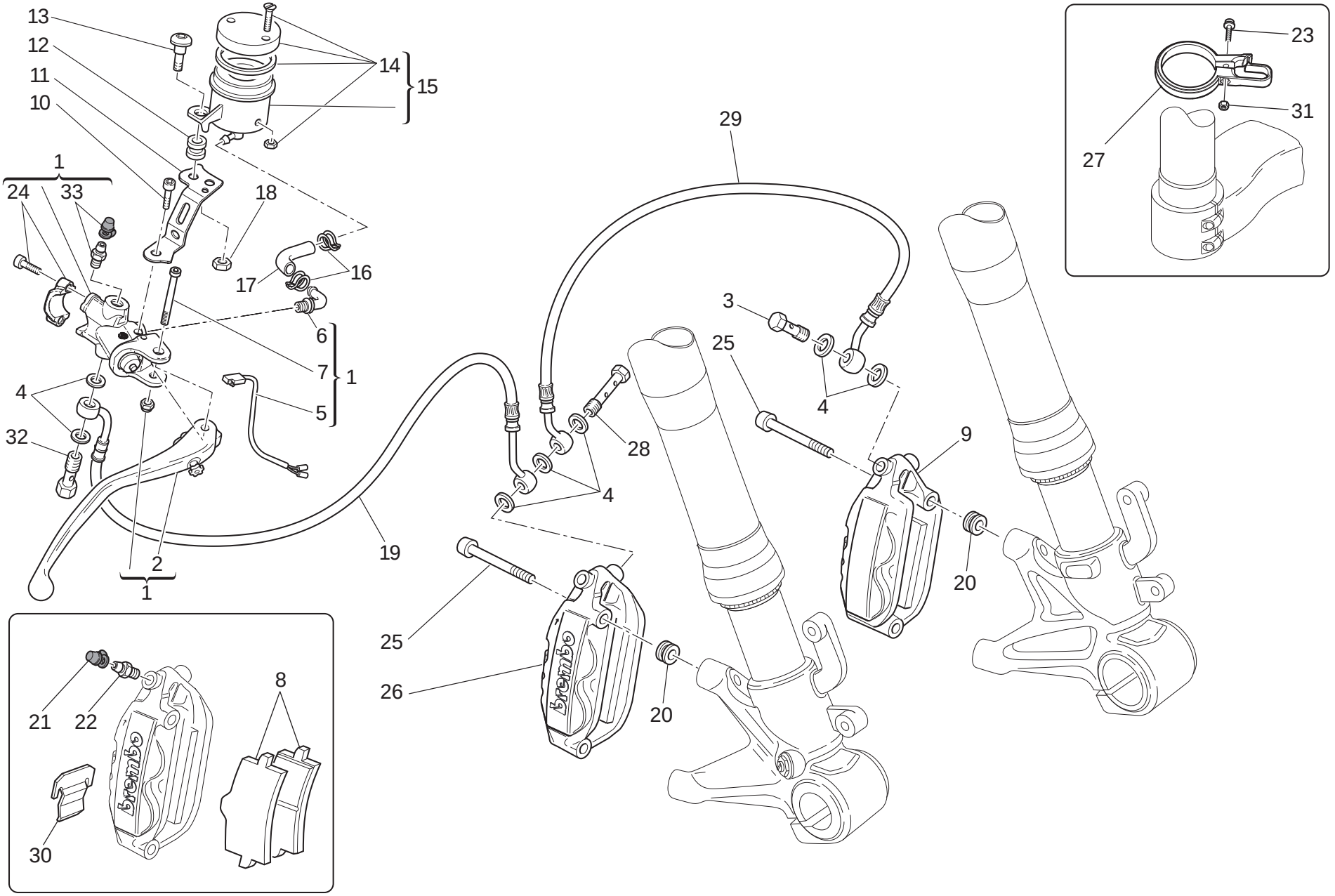

TAVOLA DRAWING TABLE BILD TABLA 024

Freno anteriore | Front brake | Frein avant | Vorderradbremse | Freno delantero

NOTE / NOTES / NOTES / MARKE / NOTAS	POS. / NO. / N. / INDEX / POS.	N.CODICE / CODE NO. / Nr. CODE / ATRIKEL Nr. / CODICO Nr.	DENOMINAZIONE	DESCRIPTION	DESIGNATION	BEZEICHNUNG	DENOMINACION	VALIDITA' / VALIDITY / VALIDITE / GÜLTIG / VALIDEZ	Q.TA' / Q.TY / Q.TE / M.GE / C.AD
	1	624.4.046.1A	Pompa freno anteriore	Front brake pump	Pompe frein AV.	Pumpe für Vorderradbremse	Bomba freno delantero		1
	2	631.4.033.1A	Leva comando freno	Brake control lever	Levier de commande frein	Bremshebel	Leva mando freno		1
	3	779.1.397.1A	Vite speciale	Special screw	Vis spéciale	Spezialschraube	Tornillo especial		1
	4	852.5.024.1A	Guarnizione sp.1	Gasket th.1	Garniture èp.1	Dichtung stàrke 1	Junta esp.1		7
	5	539.4.035.1A	Microinterruttore	Microswitch	Micro-interrupteur	Mikroschalter	Microinterruptor		1
	6	631.4.008.1A	Ricambio raccordo	Spare union	Raccord de rechange	Ersatzteil Anschluß	Recambio empalme		1
	7	626.4.056.1A	Perno	Pin	Pivot	Zapfen	Perno		1
	8	613.4.079.1A	Coppia pastiglie	Pads pair	Paire de plaquettes	Paar Bremsbeläge	Par pastillas		2
	9	610.4.090.1A	Pinza freno sinistra	L.H. brake caliper	Pince frein gauche	Linke Bremszange	Pinza freno izquierda		1
	10	773.5.062.3B	Vite	Screw	Vis	Schraube	Tornillo		1
	11	829.1.946.1A	Staffa	Bracket	Bride	Bügel	Soporte		1
	12	0370.72.020	Gommino antivibrante	Vibration damper pad	Joint en caoutchouc anti-vibration	Schwingungsdämpfergummi	Junta de goma anti-vibración		1
	13	779.1.092.1A	Vite	Screw	Vis	Schraube	Tornillo		1
	14	0000.68490	Ricambio tappo	Spare cap	Kit bouchon	Ersatzteil Verschluß	Recambio tapón		1
	15	585.4.009.1A	Serbatoio olio completo	Complete oil tank	Réservoir d'huile complet	Kompletter Öltank	Depósito aceite completo		1
	16	741.4.043.1A	Passatubo	Hose guide	Passe-tube	Leitungsführung	Pasatubo		2
	17	877.1.114.1A	Tubo	Tube	Tube	Rohr	Tubo		1
	18	8000.56443	Dado	Nut	Ecrou	Mutter	Tuerca		1
	19	618.4.074.1A	Tubo pompa pinze (TRECCIA METALLICA)	Caliper pump pipe (METAL PLAITED)	Tube pompe pinces (TRESSE METALLIQUE)	Bremspumpenleitung (DRAHTGEFLECHT)	Tubo bomba pinzas (TRENZA METALICA)		1
	20	713.1.364.1A	Distanziale	Spacer	Entretoise	Distanzstück	Distancial		4
	21	612.4.005.1A	Parapolvere	Dust seal	Protection anti-poussières	Staubschutz	Guardapolvo		2
	22	187.1.002.1A	Spurgo	Bleed	Vidange	Ablaß	Purga		2
	23	771.5.645.8B	Vite	Screw	Vis	Schraube	Tornillo		1
	24	626.4.057.1A	Cavallotto	Bracket	Cavalier	Bügelbolzen	Perno de U		1
	25	779.1.331.1D	Vite	Screw	Vis	Schraube	Tornillo		4

N° CATALOGO: 915.1.291.1E EMESSO: 10 - 09 | CATALOGUE No: 915.1.291.1E ISSUED: 10 - 09 | Nr. CATALOGUE: 915.1.291.1E IMPRIMEE: 10 - 09 | KATALOG Nr: 915.1.291.1E HERAUSGEGEBEN: 10 - 09 | N° CATALOGO: 915.1.291.1E IMPRIMIDA: 10 - 09

TAVOLA
DRAWING
TABLE
BILD
TABLA

024

Freno anteriore | Front brake | Frein avant | Vorderradbremse | Freno delantero

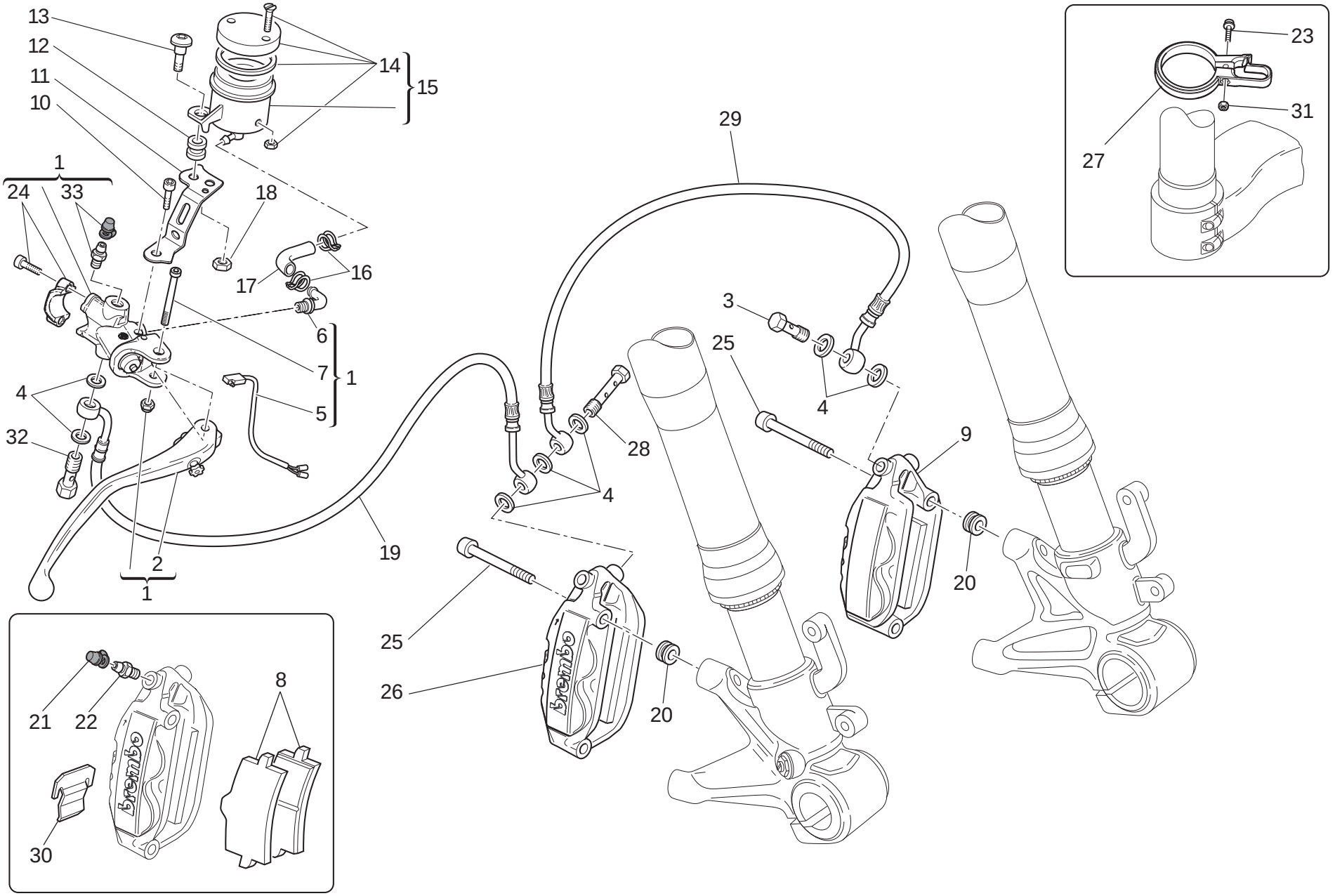

TAVOLA DRAWING TABLE BILD TABLA 024

Freno anteriore | Front brake | Frein avant | Vorderradbremse | Freno delantero

NOTE NOTES NOTES MARKE NOTAS	POS. NO. N. INDEX POS.	N.CODICE CODE NO. Nr. CODE ATRIKEL Nr. CODICO Nr.	DENOMINAZIONE	DESCRIPTION	DESIGNATION	BEZEICHNUNG	DENOMINACION	VALIDITA' VALIDITY VALIDITE GÜLTIG VALIDEZ	Q.TA' Q.TY Q.TE M.GE C.AD
	26	610.4.091.1A	Pinza freno destra	R.H. brake caliper	Pince frein droit	Rechte Bremszange	Pinza freno derecha		1
	27	741.1.035.1A	Fascetta	Clamp	Collier	Schelle	Abrazadera		1
	28	779.1.465.1A	Vite speciale	Special screw	Vis spéciale	Spezialschraube	Tornillo especial		1
	29	618.4.075.1A	Tubo freno anteriore	Front brake line	Tube frein AV.	Vordere Bremsleitung	Tubo freno delantero		1
	30	612.4.037.1A	Molletta	Spring	Ressort	Feder	Pasador		2
	31	747.5.011.1A	Dado	Nut	Ecrou	Mutter	Tuerca		1
	32	779.1.415.1A	Vite speciale	Special screw	Vis spéciale	Spezialschraube	Tornillo especial		1
	33	631.4.028.1A	Ricambio spurgo	Spare bleed union	Kit vidange	Ersatzteil Ablaß	Recambio purga		1

TAVOLA
DRAWING
TABLE
BILD
TABLA

025

Freno posteriore | Rear brake | Frein arrière | Hinterradbremse | Freno trasero

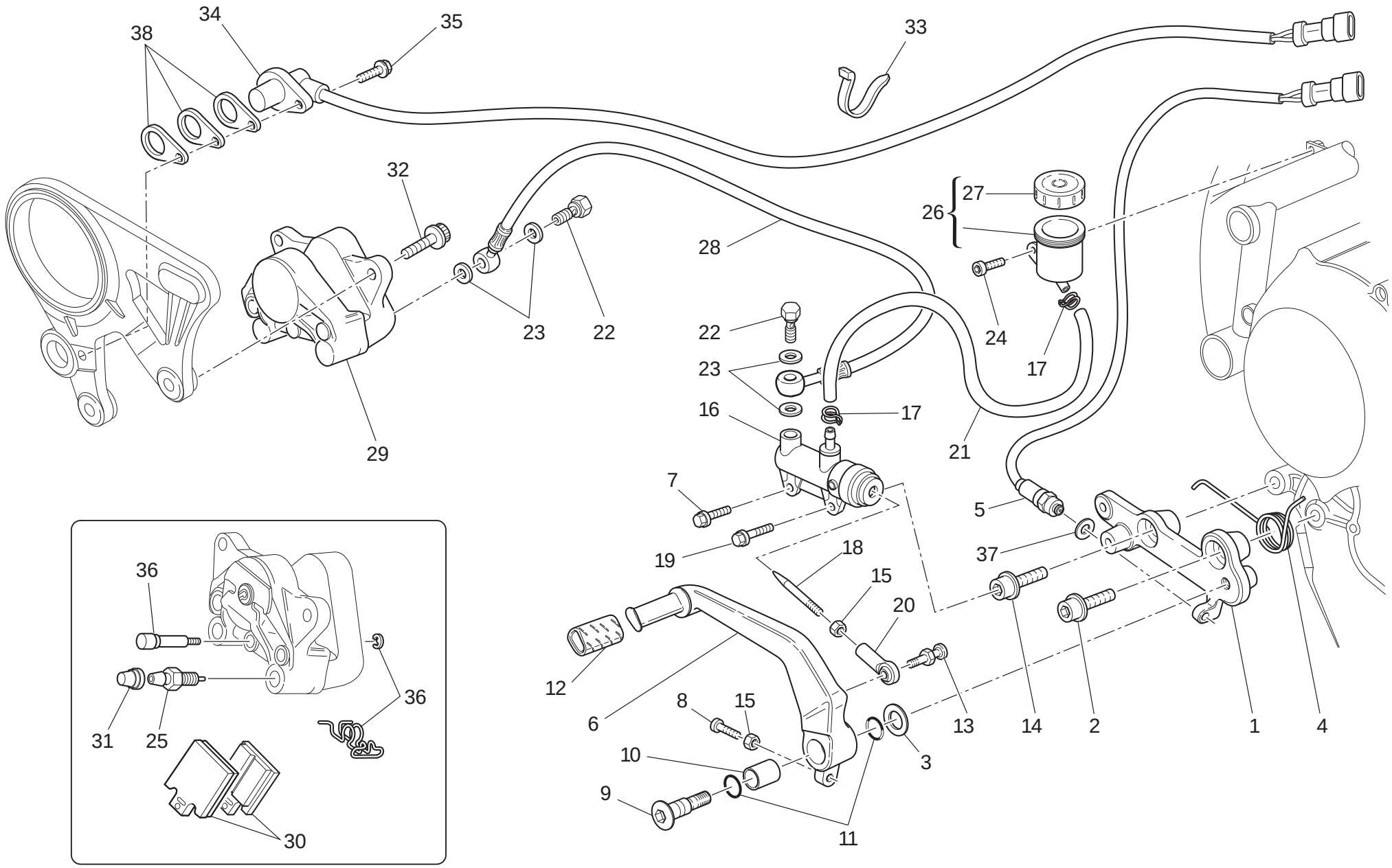

TAVOLA DRAWING TABLE BILD TABLA 025

Freno posteriore | Rear brake | Frein arrière | Hinterradbremse | Freno trasero

NOTE / NOTES / NOTES / MARKE / NOTAS	POS. / NO. / N. / INDEX / POS.	N.CODICE / CODE NO. / Nr. CODE / ATRIKEL Nr. / CODICO Nr.	DENOMINAZIONE	DESCRIPTION	DESIGNATION	BEZEICHNUNG	DENOMINACION	VALIDITA' / VALIDITY / VALIDITE / GÜLTIG / VALIDEZ	Q.TA' / Q.TY / Q.TE / M.GE / C.AD
	1	829.1.942.1A	Piastra	Plate	Plaque	Platte	Soporte		1
	2	771.5.756.8B	Vite	Screw	Vis	Schraube	Tornillo		1
	3	852.1.053.2A	Rosetta	Washer	Rosette	Unterlegscheibe	Arandela		1
	4	799.1.256.1A	Molla	Spring	Ressort	Feder	Muelle		1
	5	539.4.003.1B	Interruttore	Switch	Interrupteur	Schalter	Interruptor		1
	6	457.2.042.1AB	Leva comando freno (NERA)	Brake control lever (BLACK)	Levier de commande frein (NOIRE)	Bremshebel (SCHWARZES)	Leva mando freno (NEGRA)		1
	7	772.1.060.1A	Vite	Screw	Vis	Schraube	Tornillo		1
	8	779.1.237.1B	Vite di regolazione	Adjusting screw	Vis de réglage	Einstellschraube	Tornillo de regulación		1
	9	821.1.170.1A	Perno	Pin	Pivot	Zapfen	Perno		1
	10	712.1.034.1A	Boccola	Bush	Douille	Buchse	Casquillo		1
	11	886.4.116.1A	Guarnizione OR	O-ring	Joint d'étanchéité	Dichtung OR	Junta OR		2
	12	764.1.011.2A	Gommino	Rubber pad	Joint en caoutchouc	Gummistück	Junta de goma		1
	13	821.1.273.1A	Perno	Pin	Pivot	Zapfen	Perno		1
	14	779.1.493.2A	Vite speciale	Special screw	Vis spéciale	Spezialschraube	Tornillo especial		1
	15	747.5.003.1A	Dado	Nut	Ecrou	Mutter	Tuerca		2
	16	625.4.018.1B	Pompa freno posteriore	Rear brake pump	Pompe frein AR.	Pumpe für Hinterradbremse	Bomba freno trasero		1
	17	741.4.043.1A	Passatubo	Hose guide	Passe-tube	Leitungsführung	Pasatubo		2
	18	117.1.044.1A	Asta di registro	Adjuster rod	Tige de réglage	Einstellstab	Varilla de regulación		1
	19	772.1.063.1A	Vite	Screw	Vis	Schraube	Tornillo		1
	20	184.1.010.2A	Snodo sferico	Ball joint	joint à rotule	Kugelgelenk	Articulación esférica		1
	21	877.1.091.1A	Tubo	Tube	Tube	Rohr	Tubo		1
	22	779.1.366.1AB	Vite speciale	Special screw	Vis spéciale	Spezialschraube	Tornillo especial		2
	23	852.5.024.1A	Guarnizione sp.1	Gasket th.1	Garniture èp.1	Dichtung stärke 1	Junta esp.1		4
	24	773.5.062.8B	Vite	Screw	Vis	Schraube	Tornillo		1
	25	631.4.016.1A	Spurgo	Bleed	Vidange	Ablaß	Purga		2
	26	585.4.001.1A	Serbatoio olio completo	Complete oil tank	Réservoir d'huile complet	Kompletter Öltank	Depósito aceite completo		1

N° CATALOGO: 915.1.291.1E
EMESSO: 10 - 09
CATALOGUE No: 915.1.291.1E
ISSUED: 10 - 09
Nr. CATALOGUE: 915.1.291.1E
IMPRIMEE: 10 - 09
KATALOG Nr: 915.1.291.1E
HERAUSGEGEBEN: 10 - 09
N° CATALOGO: 915.1.291.1E
IMPRIMIDA: 10 - 09

TAVOLA
DRAWING
TABLE
BILD
TABLA

025

Freno posteriore | Rear brake | Frein arrière | Hinterradbremse | Freno trasero

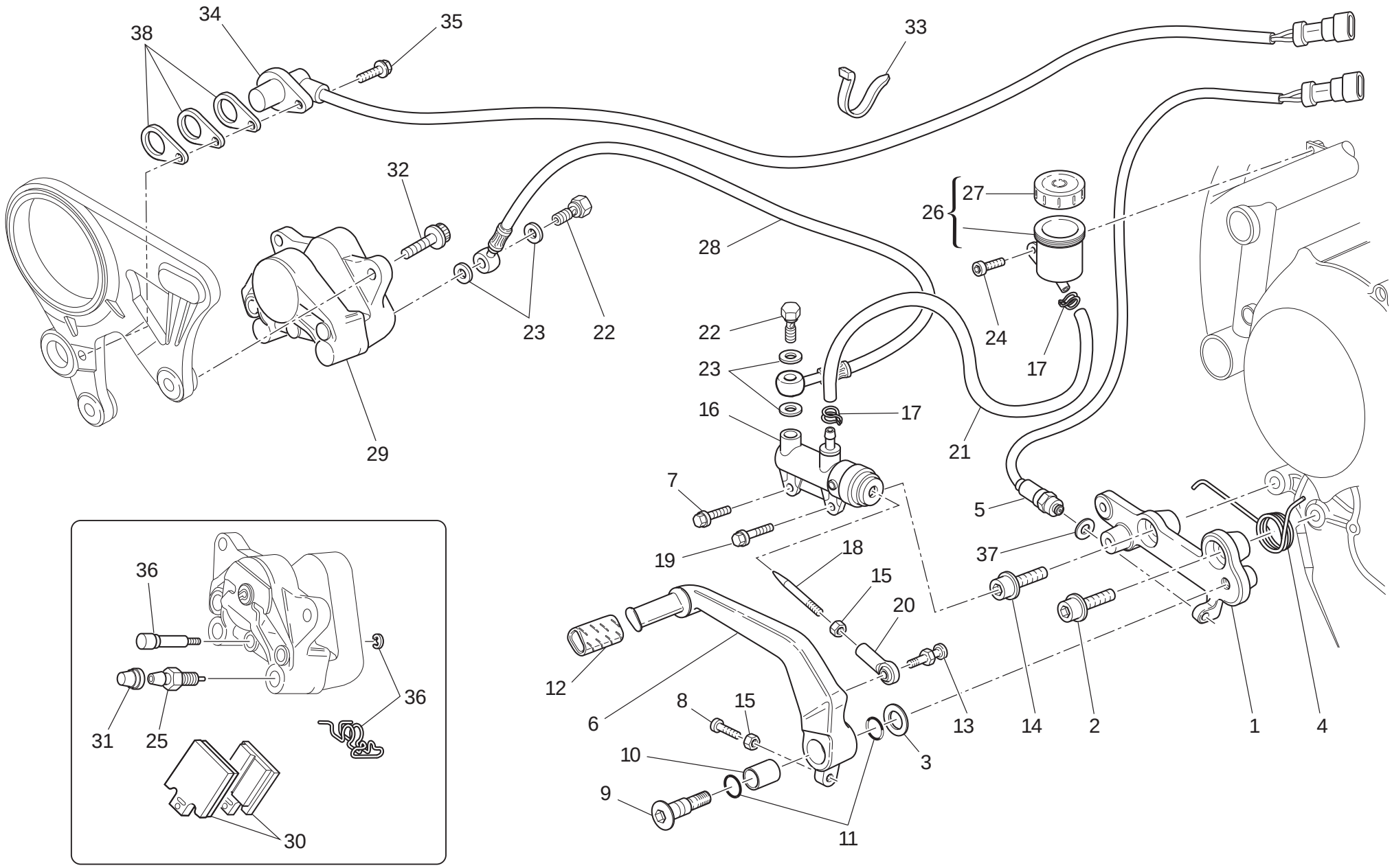

TAVOLA DRAWING TABLE BILD TABLA 025

Freno posteriore | Rear brake | Frein arrière | Hinterradbremse | Freno trasero

NOTE NOTES NOTES MARKE NOTAS	POS. NO. N. INDEX POS.	N.CODICE CODE NO. Nr. CODE ATRIKEL Nr. CODICO Nr.	DENOMINAZIONE	DESCRIPTION	DESIGNATION	BEZEICHNUNG	DENOMINACION	VALIDITA' VALIDITY VALIDITE GÜLTIG VALIDEZ	Q.TA' Q.TY Q.TE M.GE C.AD
	27	893.4.005.1A	Tappo	Cap	Bouchon	Verschluß	Tapón		1
	28	619.4.034.1A	Tubo freno posteriore (TRECCIA METALLICA)	Rear brake line (METAL PLAITED)	Tube frein AR. (TRESSE METALLIQUE)	Hintere Bremsleitung (DRAHTGEFLECHT)	Tubo freno trasero (TREZA METALICA)		1
	29	611.4.029.1A	Pinza freno posteriore	Rear brake caliper	Pince frein AR.	Hintere Bremszange	Pinza freno trasero		1
	30	613.4.038.1A	Coppia pastiglie	Pads pair	Paire de plaquettes	Paar Bremsbeläge	Par pastillas		1
	31	612.4.008.1A	Parapolvere	Dust seal	Protection anti-poussières	Staubschutz	Guardapolvo		2
	32	771.5.723.8B	Vite	Screw	Vis	Schraube	Tornillo		2
	33	069.191.030	Passatubo	Hose guide	Passe-tube	Leitungsführung	Pasatubo		2
	34	552.4.037.2E	Sensore velocità	Speed sensor	Capteur vitesse	Sensor Geschwindigkeit	Sensor velocidad		1
	35	772.5.099.8B	Vite	Screw	Vis	Schraube	Tornillo		1
	36	612.4.016.1A	Ricambio perni e molletta	Spare pins and spring	Kit goujons et ressort	Ersatzteile Bolzen mit Feder	Recambios pernos y resorte		2
	37	420.2.000.8A	Guarnizione in rame sp. 1	Copper gasket sp. 1	Garniture en cuivre sp. 1	Kupferdichtung sp. 1	Junta de cobre sp. 1		1
	38	713.1.192.1A	Distanziale	Spacer	Entretoise	Distanzstück	Distancial		3

TAVOLA
DRAWING
TABLE
BILD
TABLA

026

Ruota anteriore e posteriore | Front and rear wheels | Roues avant et arrière | Vorder- Und Hinterrad | Ruedas delantera y trasera

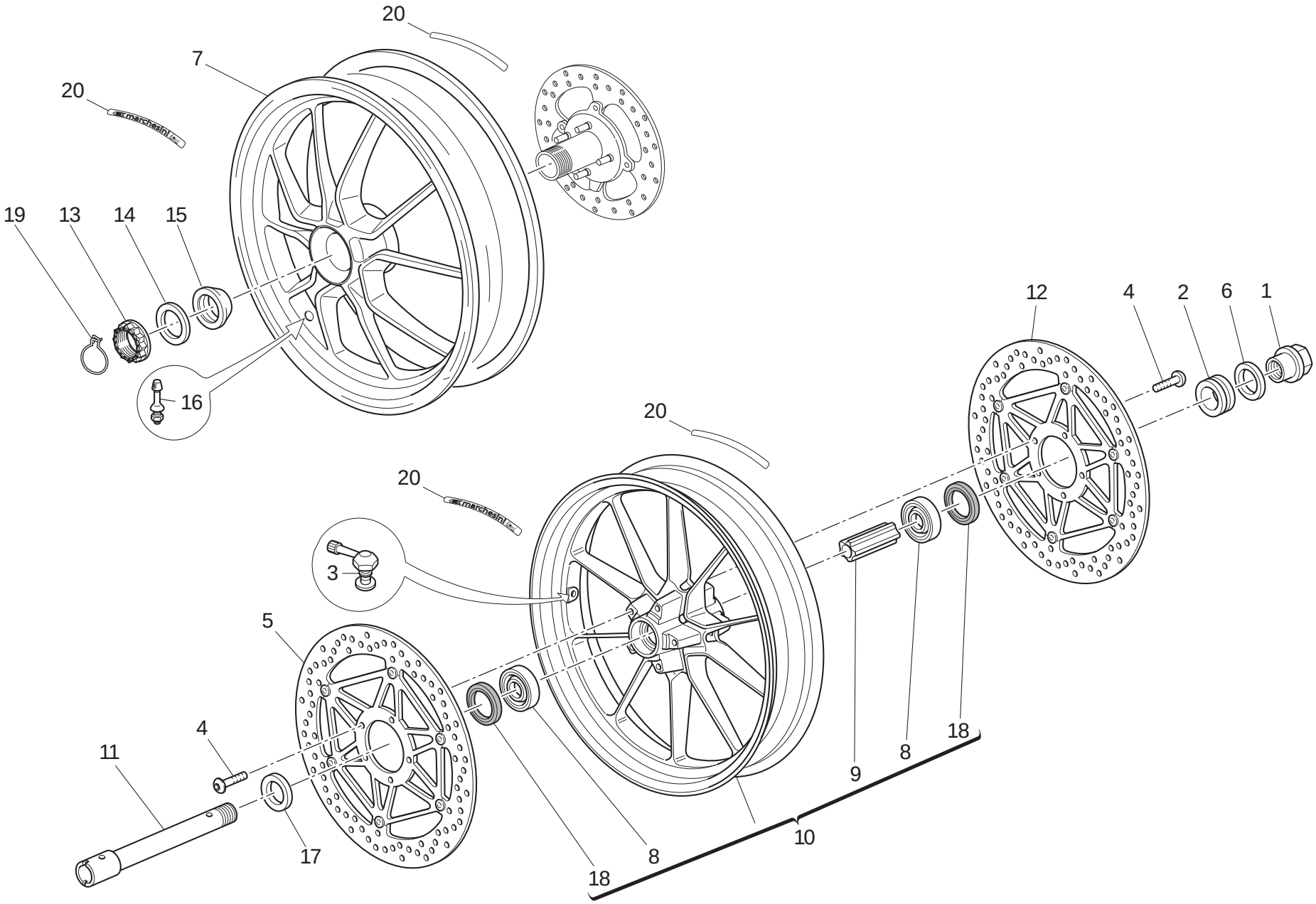

TAVOLA DRAWING TABLE BILD TABLA 026

Ruota anteriore e posteriore | Front and rear wheels | Roues avant et arrière | Vorder- Und Hinterrad | Ruedas delantera y trasera

NOTE / NOTES / NOTES / MARKE / NOTAS	POS. / NO. / N. / INDEX / POS.	N.CODICE / CODE NO. / Nr. CODE / ATRIKEL Nr. / CODICO Nr.	DENOMINAZIONE	DESCRIPTION	DESIGNATION	BEZEICHNUNG	DENOMINACION	VALIDITA' / VALIDITY / VALIDITE / GÜLTIG / VALIDEZ	Q.TA' / Q.TY / Q.TE / M.GE / C.AD
	1	748.1.065.1A	Dado	Nut	Ecrou	Mutter	Tuerca		1
	2	713.1.197.3A	Distanziale (sinistro)	Spacer (L.H.)	Entretoise (gauche)	Distanzstück (link)	Distancial (izquierdo)		1
	3	497.2.001.2A	Valvola	Valve	Soupape	Ventil	Válvula		1
	4	779.1.399.1A	Vite	Screw	Vis	Schraube	Tornillo		10
	5	492.4.090.1A	Disco freno (destro)	Brake disc (R.H.)	Disque frein (droit)	Bremsscheibe (recht)	Disco freno (derecho)		1
	6	852.1.222.1A	Rosetta	Washer	Rosette	Unterlegscheibe	Arandela		1
	7	502.2.127.2AC	Cerchio ruota (posteriore)	Wheel rim (rear)	Jante roue (arriere)	Radfelge (hinterers)	Llanta rueda (trasero)		1
	8	702.5.045.1A	Cuscinetto	Bearing	Roulement	Lager	Cojinete		2
	9	714.1.094.1A	Distanziale (interno)	Spacer (internal)	Entretoise (interne)	Distanzstück (inner)	Distancial (interno)		1
	10	501.2.127.1AC	Cerchio ruota (anteriore)	Wheel rim (front)	Jante roue (avant)	Radfelge (vorderes)	Llanta rueda (delantero)		1
	11	819.1.060.1A	Perno ruota (anteriore)	Wheel spindle (front)	Pivot de roue (avant)	Radzapfen (vorderes)	Perno rueda (delantero)		1
	12	492.4.089.1A	Disco freno (sinistro)	Brake disc (L.H.)	Disque frein (gauche)	Bremsscheibe (link)	Disco freno (izquierdo)		1
	13	750.1.140.1A	Dado	Nut	Ecrou	Mutter	Tuerca		1
	14	852.1.221.1A	Rosetta	Washer	Rosette	Unterlegscheibe	Arandela		1
	15	714.1.074.1A	Distanziale	Spacer	Entretoise	Distanzstück	Distancial		1
	16	497.2.003.1A	Valvola	Valve	Soupape	Ventil	Válvula		1
	17	713.1.196.1A	Distanziale (destro)	Spacer (R.H.)	Entretoise (droit)	Distanzstück (recht)	Distancial (derecho)		1
	18	930.4.052.1A	Anello di tenuta	Seal ring	Bague d'étanchéité	Dichtring	Anillo de retén		2
	19	759.1.022.2A	Fermaglio	Clip	Agrafe	Klammer	Bloqueo		1
	20	438.1.454.1A	Adesivo "MARCHESINI" (BIANCO)	Sticker "MARCHESINI" (WHITE)	Décalcomanie "MARCHESINI" (BLANC)	Aufkleber "MARCHESINI" (WEIß)	Adhesivo "MARCHESINI" (BLANCO)		4
	20	438.1.455.1A	Adesivo "MARCHESINI" (GIALLO)	Sticker "MARCHESINI" (YELLOW)	Décalcomanie "MARCHESINI" (JAUNE)	Aufkleber "MARCHESINI" (GELB)	Adhesivo "MARCHESINI" (AMARILLO)		4

TAVOLA
DRAWING
TABLE
BILD
TABLA

026a

Perno ruota posteriore | Rear wheel axle | Axe de roue arrière | Hinterradachse | Perno rueda trasera

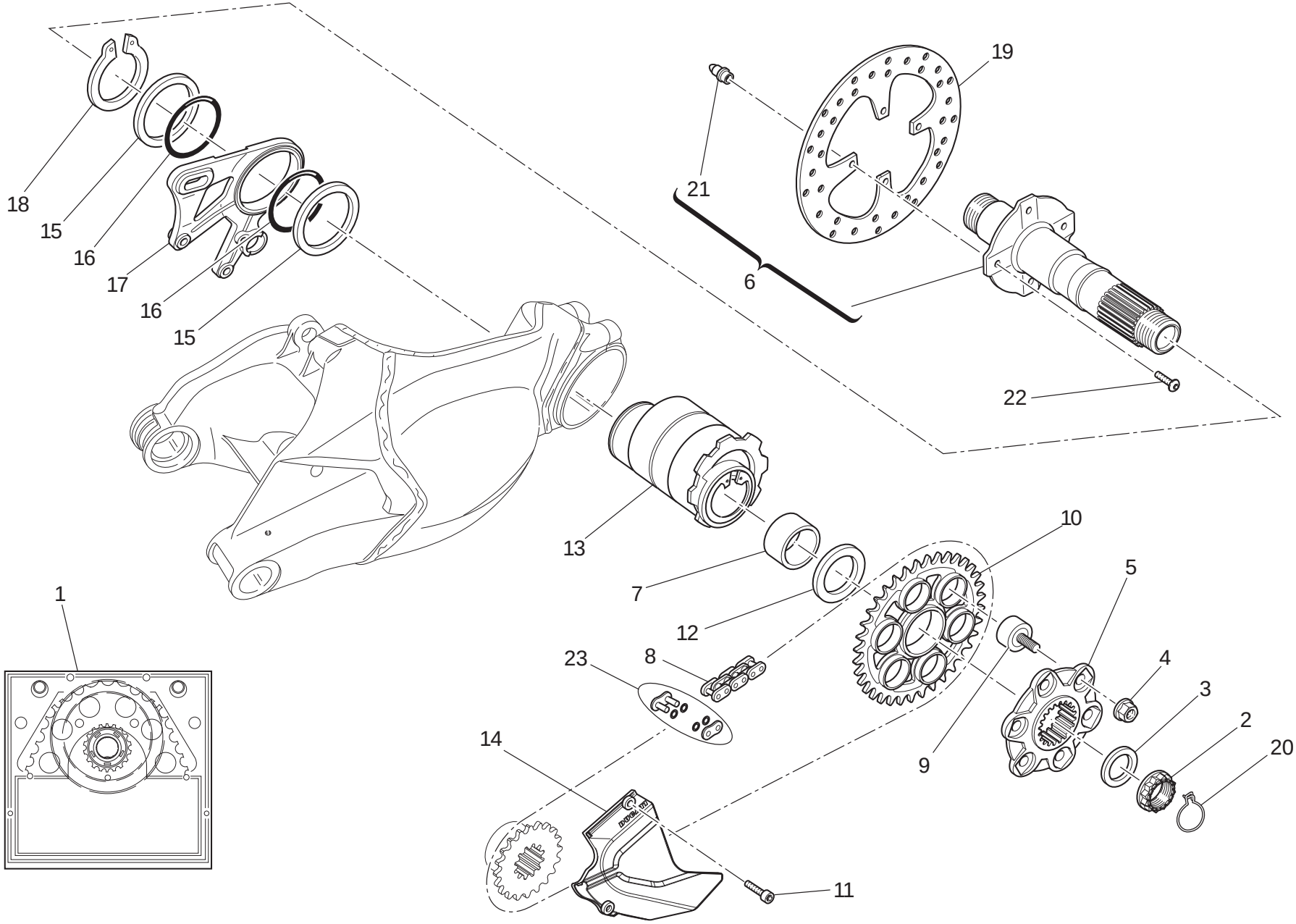

TAVOLA DRAWING TABLE BILD TABLA 026a

Perno ruota posteriore | Rear wheel axle | Axe de roue arrière | Hinterradachse | Perno rueda trasera

NOTE / NOTES / NOTES / MARKE / NOTAS	POS. / NO. / N. / INDEX / POS.	N.CODICE / CODE NO. / Nr. CODE / ATRIKEL Nr. / CODICO Nr.	DENOMINAZIONE	DESCRIPTION	DESIGNATION	BEZEICHNUNG	DENOMINACION	VALIDITA' / VALIDITY / VALIDITE / GÜLTIG / VALIDEZ	Q.TA' / Q.TY / Q.TE / M.GE / C.AD
	1	676.2.067.1A	Kit trasmissione posteriore	Final drive kit	Kit transmission secondaire	Kit Sekundärantriebs	Kit transmisión secundaria		1
	2	750.1.140.1A	Dado	Nut	Ecrou	Mutter	Tuerca		1
	3	852.1.221.1A	Rosetta	Washer	Rosette	Unterlegscheibe	Arandela		1
	4	748.1.046.1A	Dado	Nut	Ecrou	Mutter	Tuerca		6
	5	160.1.369.2B	Flangia portacorona	Rear sprocket flange	Bride porte-couronne	Kranzhalteflansch	Brida porta-corona		1
	6	819.2.063.2A	Perno ruota (posteriore)	Wheel spindle (rear)	Pivot de roue (arriere)	Radzapfen (hinterers)	Perno rueda (trasero)		1
	7	881.1.054.1A	Anello interno	Inner ring	Bague interne	Innenliegender Ring	Anillo interior		1
	8	676.4.046.1A	Catena	Chain	Chaîne	Kette	Cadena		1
	9	700.9.056.2A	Parastrappi	Rubber cush drive hub	Joint flexible	Elastische Kupplung	Junta amortigüadora		6
	10	494.1.133.1A	Corona Z=38	Ring gear Z=38	Couronne Z=38	Kranz Z=38	Corona Z=38		1
	11	773.5.065.8B	Vite	Screw	Vis	Schraube	Tornillo		2
	12	714.1.075.1A	Distanziale	Spacer	Entretoise	Distanzstück	Distancial		1
	13	756.2.007.1A	Mozzo	Hub	Moyeu	Nabe	Cubo		1
	14	460.1.255.1A	Coperchietto catena	Chain cover	Carter chaîne	Kettenabdeckung	Carter cadena		1
	15	852.1.217.1A	Rosetta	Washer	Rosette	Unterlegscheibe	Arandela		2
	16	886.4.124.1A	Guarnizione OR	O-ring	Joint d'étanchéité	Dichtung OR	Junta OR		2
	17	825.1.036.2A	Piastra portapinza	Caliper holder plate	Plaque porte-pince	Bremszangenplatte	Lámina porta-pinza		1
	18	884.4.051.1A	Anello seeger	Circlip	Circlip	Seegerring	Anillo seeger		1
	19	492.1.004.1A	Disco freno posteriore	Rear brake disc	Disque frein AR.	Hintere Bremsscheibe	Disco freno trasero		1
	20	759.1.022.2A	Fermaglio	Clip	Agrafe	Klammer	Bloqueo		1
	21	863.1.005.1A	Spina	Pin	Goupille	Stift	Pasador		4
	22	779.1.488.1A	Vite	Screw	Vis	Schraube	Tornillo		4
	23	677.4.012.1A	Giunto catena	Drive chain joint	Joint de chiane	Kettenkupplung	Empalme cadena		1

TAVOLA
DRAWING
TABLE
BILD
TABLA

027

Telaietto posteriore | Rear subframe | Cadre arrière | Hinterer Rahmenaufsatz | Bastidor trasero

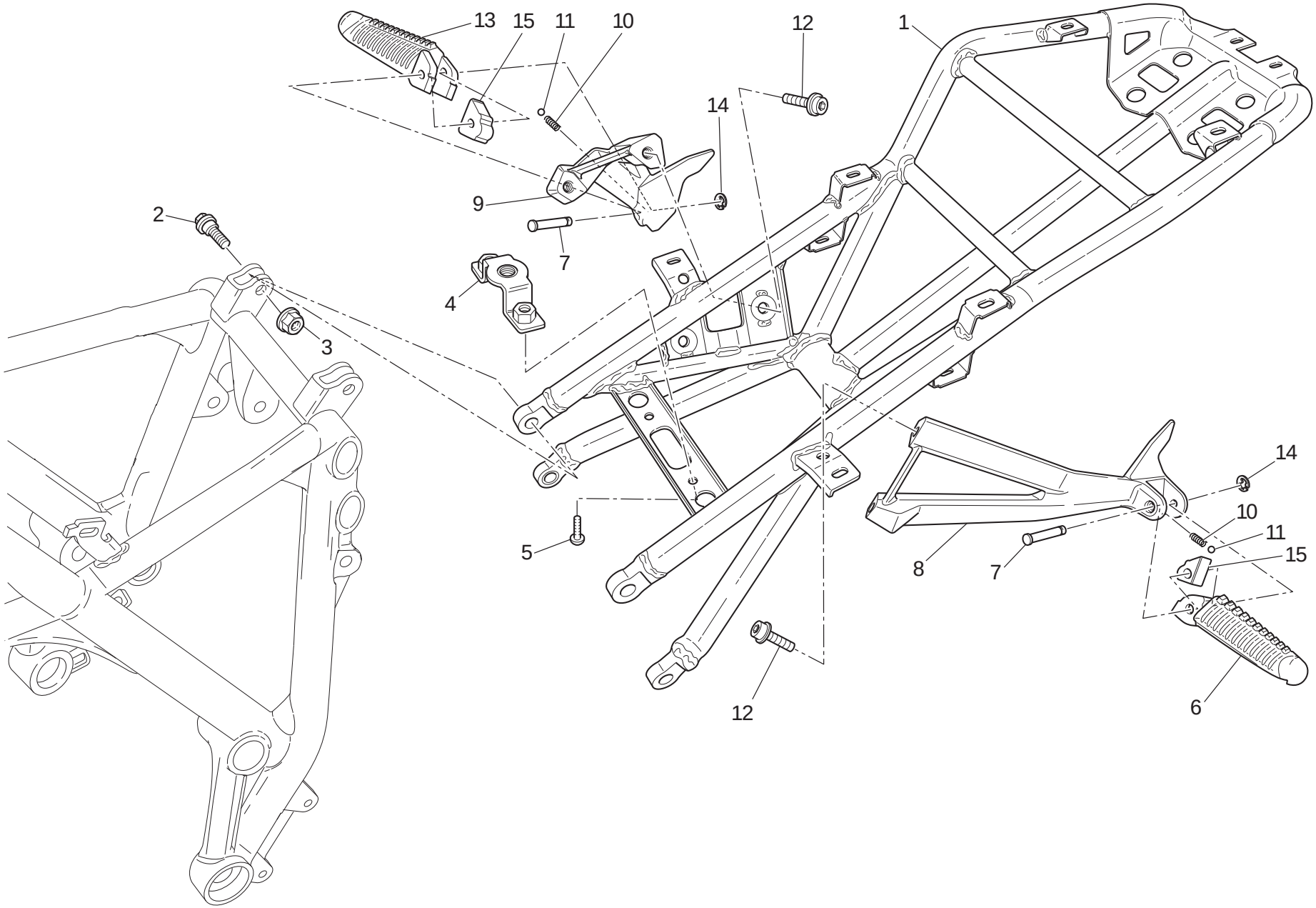

TAVOLA DRAWING TABLE BILD TABLA 027

Telaietto posteriore | Rear subframe | Cadre arrière | Hinterer Rahmenaufsatz | Bastidor trasero

NOTE / NOTES / NOTES / MARKE / NOTAS	POS. / NO. / N. / INDEX / POS.	N.CODICE / CODE NO. / Nr. CODE / ATRIKEL Nr. / CODICO Nr.	DENOMINAZIONE	DESCRIPTION	DESIGNATION	BEZEICHNUNG	DENOMINACION	VALIDITA' / VALIDITY / VALIDITE / GÜLTIG / VALIDEZ	Q.TA' / Q.TY / Q.TE / M.GE / C.AD
	1	470.1190.2AG	Telaietto posteriore (NERO)	Rear frame (BLACK)	Cadre arriere (NOIR)	Hint. rahmen (SCHWARZ)	Chassis trasero (NEGRO)		1
	2	772.1087.3A	Vite	Screw	Vis	Schraube	Tornillo		4
	3	749.4.112.8B	Dado	Nut	Ecrou	Mutter	Tuerca		4
	4	830.1418.1A	Staffa	Bracket	Bride	Bügel	Soporte		1
	5	772.1050.1C	Vite	Screw	Vis	Schraube	Tornillo		2
	6	464.1055.1A	Pedana (posteriore) (sinistra)	Foot peg (rear) (L.H.)	Repose-pied (arriere) (gauche)	Fussraste (hinterers) (linker)	Estribera (trasero) (izquierda)		1
	7	821.1051.1AB	Perno	Pin	Pivot	Zapfen	Perno		2
	8	824.1125.1AB	Piastra portapedana (sinistra) (NERA)	Foot peg holder plate (L.H.) (BLACK)	Plaque porte-repose-pied (gauche) (NOIRE)	Platte für Fußrastenhalter (linker) (SCHWARZES)	Soporte estribera (izquierda) (NEGRA)		1
	9	824.1124.1AB	Piastra portapedana (destra) (NERA)	Foot peg holder plate (R.H.) (BLACK)	Plaque porte-repose-pied (droite) (NOIRE)	Platte für Fußrastenhalter (rechter) (SCHWARZES)	Soporte estribera (derecha) (NEGRA)		1
	10	799.1024.1A	Molla	Spring	Ressort	Feder	Muelle		2
	11	847.4.002.1A	Sfera	Ball	Bille	Kugel	Esfera		2
	12	771.5.723.8B	Vite	Screw	Vis	Schraube	Tornillo		4
	13	464.1056.1A	Pedana (posteriore) (destra)	Foot peg (rear) (R.H.)	Repose-pied (arriere) (droite)	Fussraste (hinterers) (rechter)	Estribera (trasero) (derecha)		1
	14	884.5.003.1A	Anello	Ring	Bague	Ring	Anillo		2
	15	696.1012.1A	Blocchetto	Block	Bloc	Block	Bloque		2

N° CATALOGO: 915.1291.1E EMESSO: 10 - 09 | CATALOGUE No: 915.1291.1E ISSUED: 10 - 09 | Nr. CATALOGUE: 915.1291.1E IMPRIMEE: 10 - 09 | KATALOG Nr: 915.1291.1E HERAUSGEGEBEN: 10 - 09 | N° CATALOGO: 915.1291.1E IMPRIMIDA: 10 - 09

TAVOLA
DRAWING
TABLE
BILD
TABLA

027a

Portatarga | Number plate holder | Support plaque immatricul. | Kennzeichenhalter | Portamatrícula

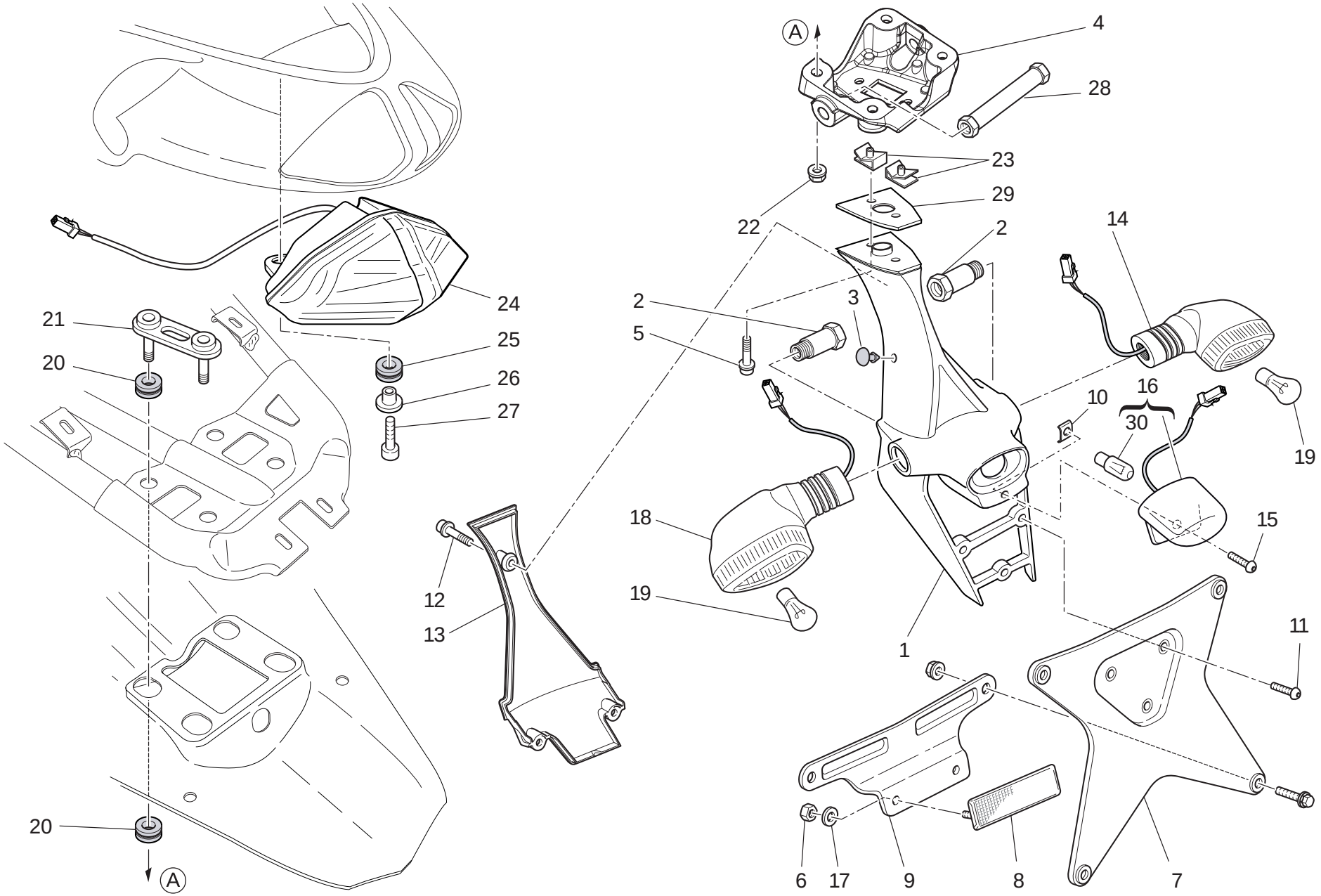

TAVOLA DRAWING TABLE BILD TABLA **027a**

Portatarga | Number plate holder | Support plaque immatricul. | Kennzeichenhalter | Portamatrícula

NOTE NOTES NOTES MARKE NOTAS	POS. NO. N. INDEX POS.	N.CODICE CODE NO. Nr. CODE ATRIKEL Nr. CODICO Nr.	DENOMINAZIONE	DESCRIPTION	DESIGNATION	BEZEICHNUNG	DENOMINACION	VALIDITA' VALIDITY VALIDITE GÜLTIG VALIDEZ	Q.TA' Q.TY Q.TE M.GE C.AD
1		561.1.025.1A	Portatarga	Number plate holder	Porte-plaque	Nummerschildtafel	Porta-matrícula		1
2		750.1.150.1A	Dado	Nut	Ecrou	Mutter	Tuerca		2
3		866.1.075.1A	Tampone	Pad	Tampon	Stopfen	Apoyo		2
4		829.1.947.1A	Supporto	Holder	Support	Halterung	Soporte		1
5		771.1.039.1A	Vite	Screw	Vis	Schraube	Tornillo		2
6		749.5.001.1B	Dado	Nut	Ecrou	Mutter	Tuerca		2
7		561.1.026.1A	Piatto	Plate	Plat	Teller	Platillo		1
8		529.1.006.1B	Catadiottro	Reflector	Catadioptre	Rückstrahler	Catadióptrico		1
9		827.1.298.1B	Staffa	Bracket	Bride	Bügel	Soporte		1
10		850.4.102.1A	Fissaggio rapido	Quik fastening	Fixation rapide	Schnellbefestigung	Fijaciòn ràpida		1
11		775.5.013.1A	Vite	Screw	Vis	Schraube	Tornillo		3
12		771.5.639.8B	Vite	Screw	Vis	Schraube	Tornillo		3
13		247.1.306.1A	Coperchio	Cover	Couvercle	Deckel	Tapa		1
14		530.1.021.1A	Indicatore di direzione (posteriore) (destro)	Turn indicator (rear) (R.H.)	Clignotant (arriere) (droit)	Fahrtrichtungsanzeige (hinterers) (recht)	Indicador de dirección (trasero) (derecho)		1
15		775.5.001.3C	Vite	Screw	Vis	Schraube	Tornillo		1
16		525.1.031.1A	Fanale illuminazione targa	Number plate light	Feu d'éclairage plaque	Kennzeichenbeleuchtung	Faro iluminación matrícula		1
17		852.5.001.1C	Rosetta	Washer	Rosette	Unterlegscheibe	Arandela		2
18		530.1.020.1A	Indicatore di direzione (posteriore) (sinistro)	Turn indicator (rear) (L.H.)	Clignotant (arriere) (gauche)	Fahrtrichtungsanzeige (hinterers) (link)	Indicador de dirección (trasero) (izquierdo)		1
19		390.4.021.1A	Lampada 12V-10W RY10W	Bulb 12V-10W RY10W	Lampe 12V-10W RY10W	Birne 12V-10W RY10W	Lámpara 12V-10W RY10W		2
20		764.1.098.1A	Gommino antivibrante	Vibration damper pad	Joint en caoutchouc anti-vibration	Schwingungsdämpfergummi	Junta de goma anti-vibración		8
21		827.1.431.1A	Flangia	Flange	Bride	Flansch	Brida		2
22		749.4.111.8B	Dado	Nut	Ecrou	Mutter	Tuerca		4
23		850.4.038.1A	Dado a graffetta	Nut with clip	Ecrou à collier	Klemmutter	Tuerca de grapa		2
24		525.1.032.3A	Fanale posteriore	Tail light	Feu AR.	Rückscheinwerfer	Faro trasero		1

N° CATALOGO: 915.1.291.1E EMESSO: 10 - 09 | CATALOGUE No: 915.1.291.1E ISSUED: 10 - 09 | Nr. CATALOGUE: 915.1.291.1E IMPRIMEE: 10 - 09 | KATALOG Nr: 915.1.291.1E HERAUSGEGEBEN: 10 - 09 | N° CATALOGO: 915.1.291.1E IMPRIMIDA: 10 - 09

TAVOLA
DRAWING
TABLE
BILD
TABLA

027a

Portatarga | Number plate holder | Support plaque immatricul. | Kennzeichenhalter | Portamatrícula

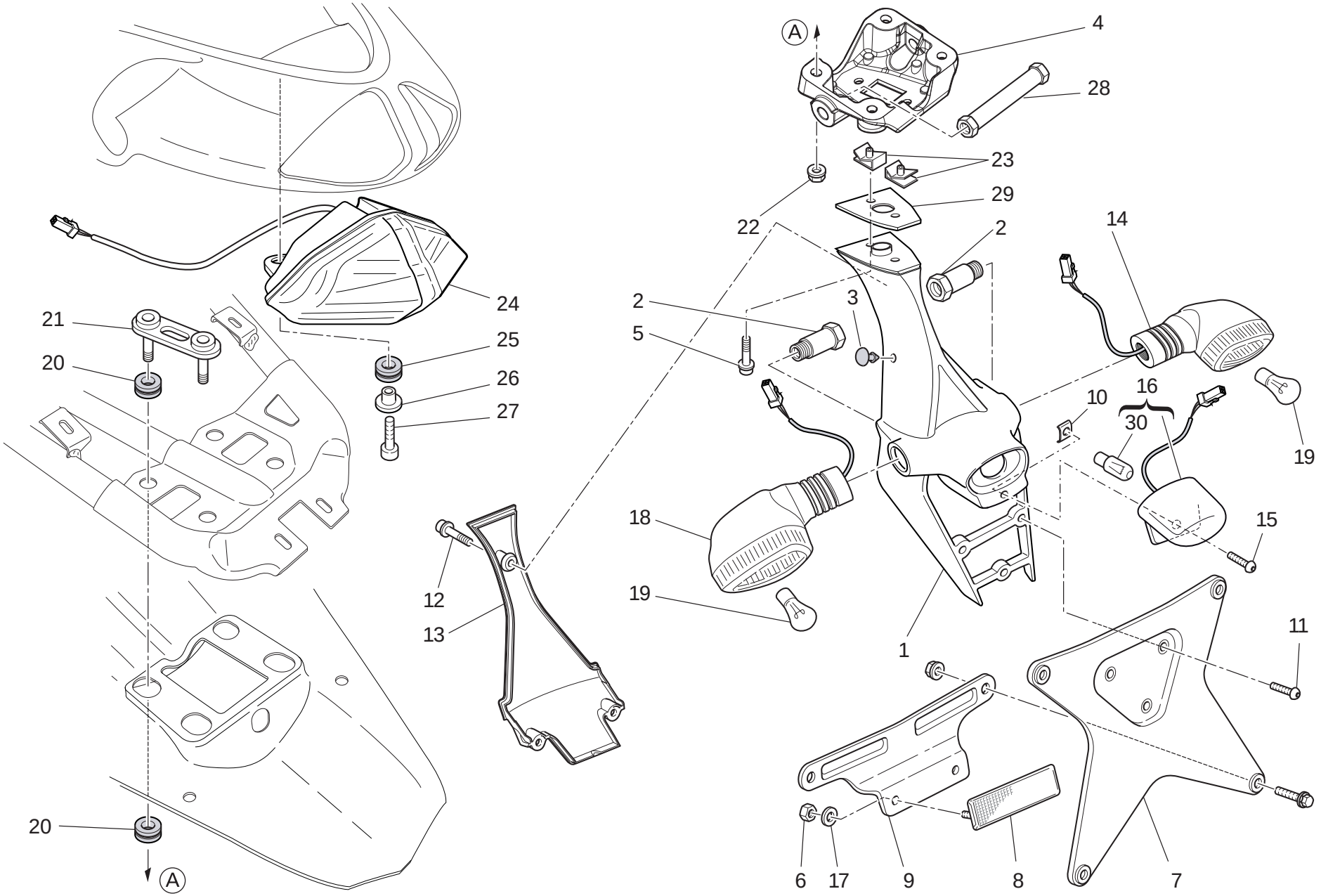

TAVOLA DRAWING TABLE BILD TABLA 027a

Portatarga | Number plate holder | Support plaque immatricul. | Kennzeichenhalter | Portamatrícula

NOTE NOTES NOTES MARKE NOTAS	POS. NO. N. INDEX POS.	N.CODICE CODE NO. Nr. CODE ATRIKEL Nr. CODICO Nr.	DENOMINAZIONE	DESCRIPTION	DESIGNATION	BEZEICHNUNG	DENOMINACION	VALIDITA' VALIDITY VALIDITE GÜLTIG VALIDEZ	Q.TA' Q.TY Q.TE M.GE C.AD
	25	764.1090.1A	Gommino	Rubber pad	Joint en caoutchouc	Gummistück	Junta de goma		2
	26	716.1143.1A	Distanziale	Spacer	Entretoise	Distanzstück	Distancial		2
	27	771.5.043.8B	Vite	Screw	Vis	Schraube	Tornillo		2
	28	713.1373.1A	Distanziale	Spacer	Entretoise	Distanzstück	Distancial		1
	29	827.1442.1A	Piastrino	Plate	Plaquette	Plättchen	Lámina		1
	30	8000.36230	Lampada	Bulb	Lampe	Birne	Lámpara		1

TAVOLA
DRAWING
TABLE
BILD
TABLA

027b

Portatarga - (aus) | Number plate holder - (aus) | Support plaque immatricul. - (aus) | Kennzeichenhalter - (aus) | Portamatrícula - (aus)

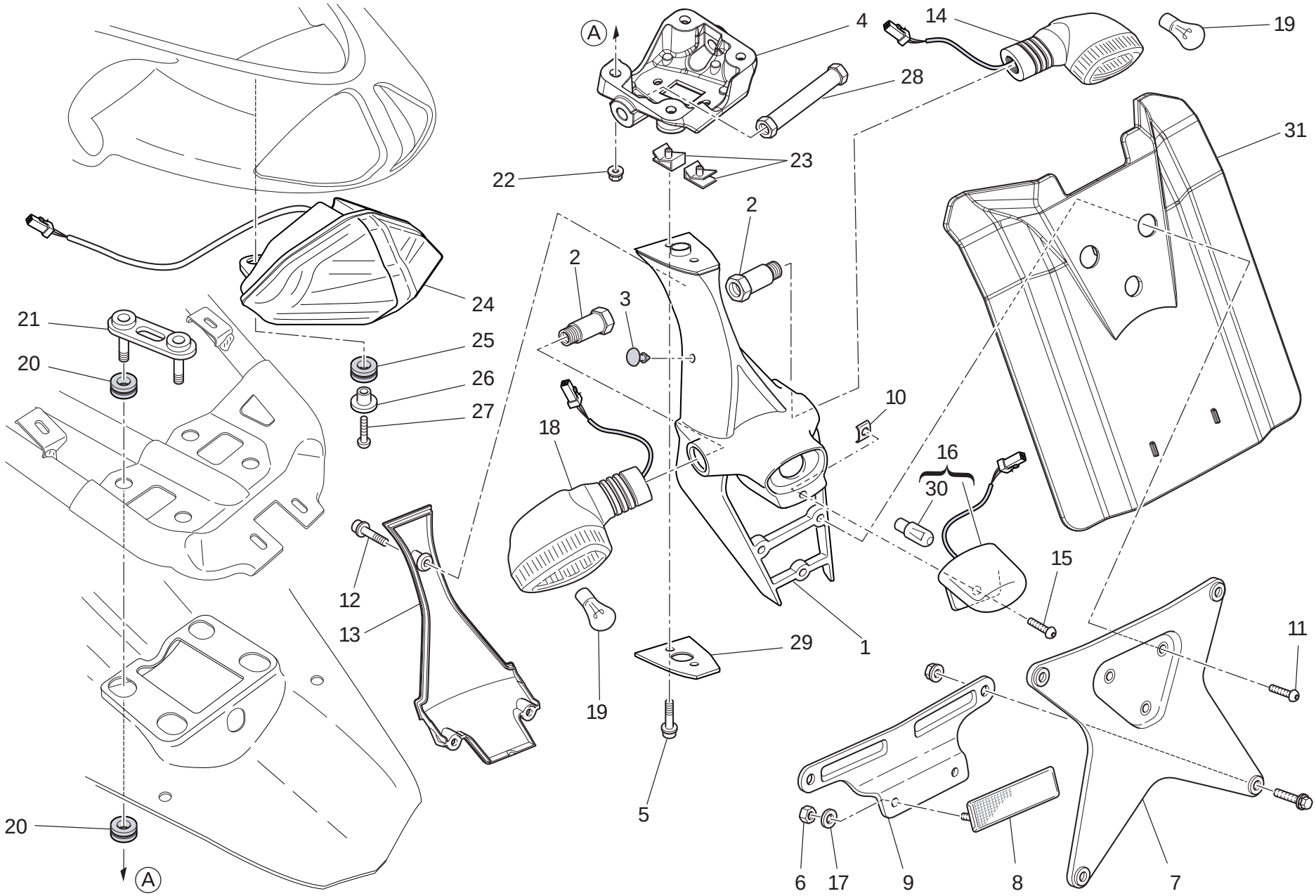

TAVOLA DRAWING TABLE BILD TABLA 027b

Portatarga - (aus) | Number plate holder - (aus) | Support plaque immatricul. - (aus) | Kennzeichenhalter - (aus) | Portamatrícula - (aus)

NOTE NOTES NOTES MARKE NOTAS	POS. NO. N. INDEX POS.	N.CODICE CODE NO. Nr. CODE ATRIKEL Nr. CODICO Nr.	DENOMINAZIONE	DESCRIPTION	DESIGNATION	BEZEICHNUNG	DENOMINACION	VALIDITA' VALIDITY VALIDITE GÜLTIG VALIDEZ	Q.TA' Q.TY Q.TE M.GE C.AD
	1	561.1.025.1A	Portatarga	Number plate holder	Porte-plaque	Nummerschildtafel	Porta-matrícula		1
	2	750.1.150.1A	Dado	Nut	Ecrou	Mutter	Tuerca		2
	3	866.1.075.1A	Tampone	Pad	Tampon	Stopfen	Apoyo		2
	4	829.1.947.1A	Supporto	Holder	Support	Halterung	Soporte		1
	5	771.1.039.1A	Vite	Screw	Vis	Schraube	Tornillo		2
	6	749.5.001.1B	Dado	Nut	Ecrou	Mutter	Tuerca		2
	7	561.1.026.1A	Piatto	Plate	Plat	Teller	Platillo		1
	8	529.1.006.1B	Catadiottro	Reflector	Catadioptre	Rückstrahler	Catadióptrico		1
	9	827.1.298.1B	Staffa	Bracket	Bride	Bügel	Soporte		1
	10	850.4.102.1A	Fissaggio rapido	Quik fastening	Fixation rapide	Schnellbefestigung	Fijaciòn ràpida		1
	11	775.5.013.1A	Vite	Screw	Vis	Schraube	Tornillo		3
	12	771.5.639.8B	Vite	Screw	Vis	Schraube	Tornillo		3
	13	247.1.306.1A	Coperchio	Cover	Couvercle	Deckel	Tapa		1
	14	530.1.021.1A	Indicatore di direzione (posteriore) (destro)	Turn indicator (rear) (R.H.)	Clignotant (arriere) (droit)	Fahrtrichtungsanzeige (hinterers) (recht)	Indicador de dirección (trasero) (derecho)		1
	15	775.5.001.3C	Vite	Screw	Vis	Schraube	Tornillo		1
	16	525.1.031.1A	Fanale illuminazione targa	Number plate light	Feu d'éclairage plaque	Kennzeichenbeleuchtung	Faro iluminación matrícula		1
	17	852.5.001.1C	Rosetta	Washer	Rosette	Unterlegscheibe	Arandela		2
	18	530.1.020.1A	Indicatore di direzione (posteriore) (sinistro)	Turn indicator (rear) (L.H.)	Clignotant (arriere) (gauche)	Fahrtrichtungsanzeige (hinterers) (link)	Indicador de dirección (trasero) (izquierdo)		1
	19	390.4.021.1A	Lampada 12V-10W RY10W	Bulb 12V-10W RY10W	Lampe 12V-10W RY10W	Birne 12V-10W RY10W	Lámpara 12V-10W RY10W		2
	20	764.1.098.1A	Gommino antivibrante	Vibration damper pad	Joint en caoutchouc anti-vibration	Schwingungsdämpfergummi	Junta de goma anti-vibración		8
	21	827.1.431.1A	Flangia	Flange	Bride	Flansch	Brida		2
	22	749.4.111.8B	Dado	Nut	Ecrou	Mutter	Tuerca		4
	23	850.4.038.1A	Dado a graffetta	Nut with clip	Ecrou à collier	Klemmutter	Tuerca de grapa		2
	24	525.1.032.3A	Fanale posteriore	Tail light	Feu AR.	Rückscheinwerfer	Faro trasero		1

N° CATALOGO: 915.1.291.1E EMESSO: 10 - 09 | CATALOGUE No: 915.1.291.1E ISSUED: 10 - 09 | Nr. CATALOGUE: 915.1.291.1E IMPRIMEE: 10 - 09 | KATALOG Nr: 915.1.291.1E HERAUSGEGEBEN: 10 - 09 | N° CATALOGO: 915.1.291.1E IMPRIMIDA: 10 - 09

TAVOLA
DRAWING
TABLE
BILD
TABLA

027b

Portatarga - (aus) | Number plate holder - (aus) | Support plaque immatricul. - (aus) | Kennzeichenhalter - (aus) | Portamatrícula - (aus)

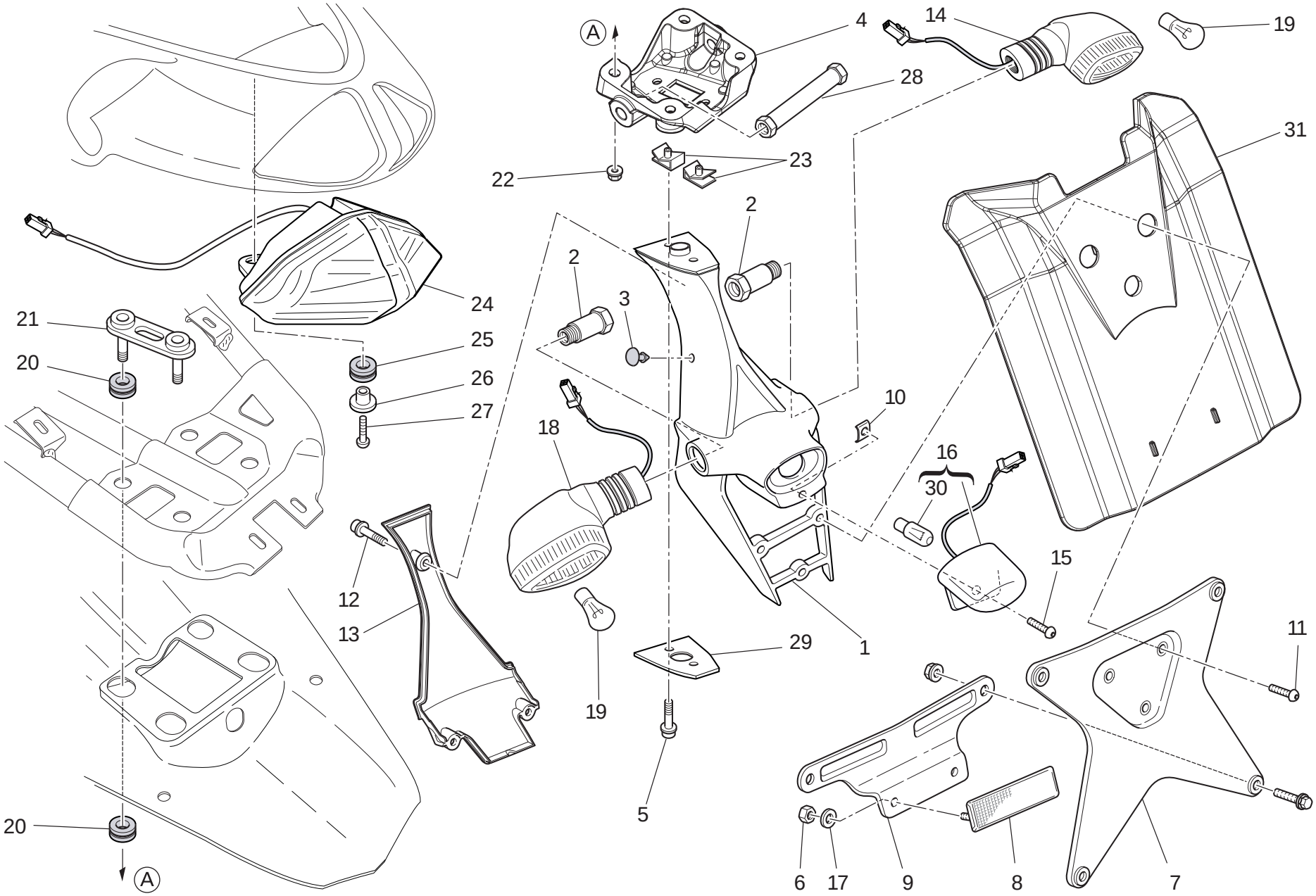

TAVOLA DRAWING TABLE BILD TABLA 027b

Portatarga - (aus) | Number plate holder - (aus) | Support plaque immatricul. - (aus) | Kennzeichenhalter - (aus) | Portamatrícula - (aus)

NOTE NOTES NOTES MARKE NOTAS	POS. NO. N. INDEX POS.	N.CODICE CODE NO. Nr. CODE ATRIKEL Nr. CODICO Nr.	DENOMINAZIONE	DESCRIPTION	DESIGNATION	BEZEICHNUNG	DENOMINACION	VALIDITA' VALIDITY VALIDITE GÜLTIG VALIDEZ	Q.TA' Q.TY Q.TE M.GE C.AD
	25	764.1090.1A	Gommino	Rubber pad	Joint en caoutchouc	Gummistück	Junta de goma		2
	26	716.1143.1A	Distanziale	Spacer	Entretoise	Distanzstück	Distancial		2
	27	771.5.043.8B	Vite	Screw	Vis	Schraube	Tornillo		2
	28	713.1373.1A	Distanziale	Spacer	Entretoise	Distanzstück	Distancial		1
	29	827.1442.1A	Piastrino	Plate	Plaquette	Plättchen	Lámina		1
	30	8000.36230	Lampada	Bulb	Lampe	Birne	Lámpara		1
	31	460.1287.1A	Paraspruzzi	Mudflap	Bavette garde-boue	Spritzerschutz	Parasalpicaduras		1

TAVOLA
DRAWING
TABLE
BILD
TABLA

028

Sospensione posteriore | Rear suspension | Suspension arrière | Hinterradaufhängung | Suspensión trasera

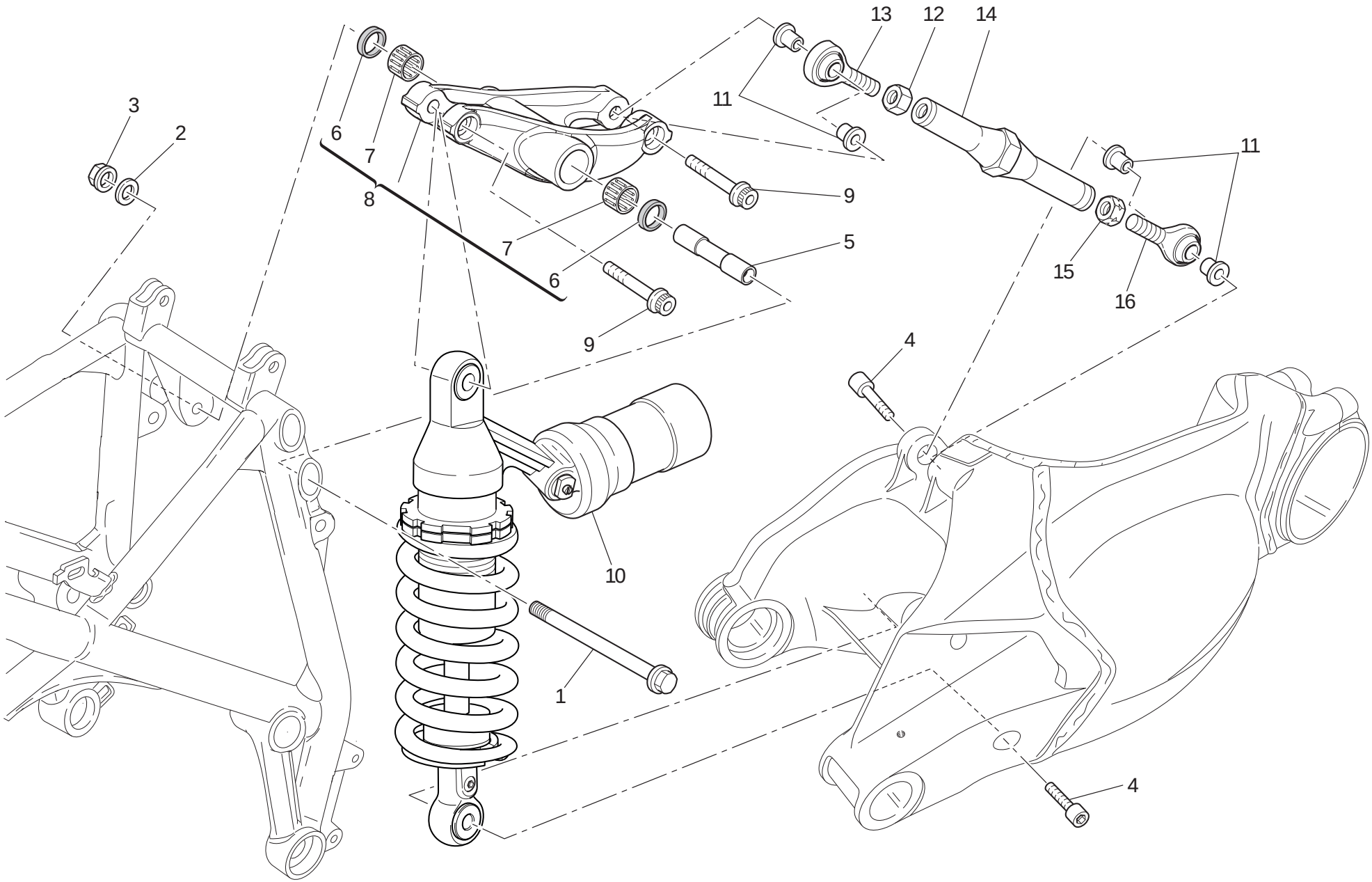

TAVOLA DRAWING TABLE BILD TABLA 028

Sospensione posteriore | Rear suspension | Suspension arrière | Hinterradaufhängung | Suspensión trasera

NOTE NOTES NOTES MARKE NOTAS	POS. NO. N. INDEX POS.	N.CODICE CODE NO. Nr. CODE ATRIKEL Nr. CODICO Nr.	DENOMINAZIONE	DESCRIPTION	DESIGNATION	BEZEICHNUNG	DENOMINACION	VALIDITA' VALIDITY VALIDITE GÜLTIG VALIDEZ	Q.TA' Q.TY Q.TE M.GE C.AD
	1	771.1.031.1A	Vite	Screw	Vis	Schraube	Tornillo		1
	2	713.1.239.1A	Rosetta	Washer	Rosette	Unterlegscheibe	Arandela		1
	3	748.4.037.1AB	Dado	Nut	Ecrou	Mutter	Tuerca		1
	4	779.1.504.1A	Vite	Screw	Vis	Schraube	Tornillo		2
	5	715.1.003.1A	Distanziale	Spacer	Entretoise	Distanzstück	Distancial		1
	6	930.4.011.1A	Anello di tenuta	Seal ring	Bague d'étanchéité	Dichtring	Anillo de retén		2
	7	701.4.004.1A	Astuccio a rullini	Needle bearing	Roulement à rouleaux	Nadellager	Cojinete de agujas		2
	8	372.2.062.2A	Assieme bilanciere	Rocker assembly	Ensemble culbuteur	Kipphebelgruppe	Grupo balancín		1
	9	771.5.938.8B	Vite	Screw	Vis	Schraube	Tornillo		2
	10	365.2.074.1A	Ammortizzatore	Shock absorber	Amortisseur	Stoßdämpfer	Amortiguador		1
	11	710.1.132.1A	Bussola	Bush	Douille	Buchse	Casquillo		4
	12	750.1.021.1A	Dado	Nut	Ecrou	Mutter	Tuerca		1
	13	848.4.047.1A	Snodo sferico (destra)	Ball joint (R.H.)	joint à rotule (droite)	Kugelgelenk (rechter)	Articulación esférica (derecha)		1
	14	875.1.128.1A	Tirante	Tie rod	Tirant	Spannstange	Renvío		1
	15	750.1.022.1A	Dado	Nut	Ecrou	Mutter	Tuerca		1
	16	848.4.048.1A	Snodo sferico (sinistra)	Ball joint (L.H.)	joint à rotule (gauche)	Kugelgelenk (linker)	Articulación esférica (izquierda)		1

TAVOLA
DRAWING
TABLE
BILD
TABLA

028a

Forcellone posteriore | Swingarm | Bras oscillant | Hinterradschwinge | Basculante trasero

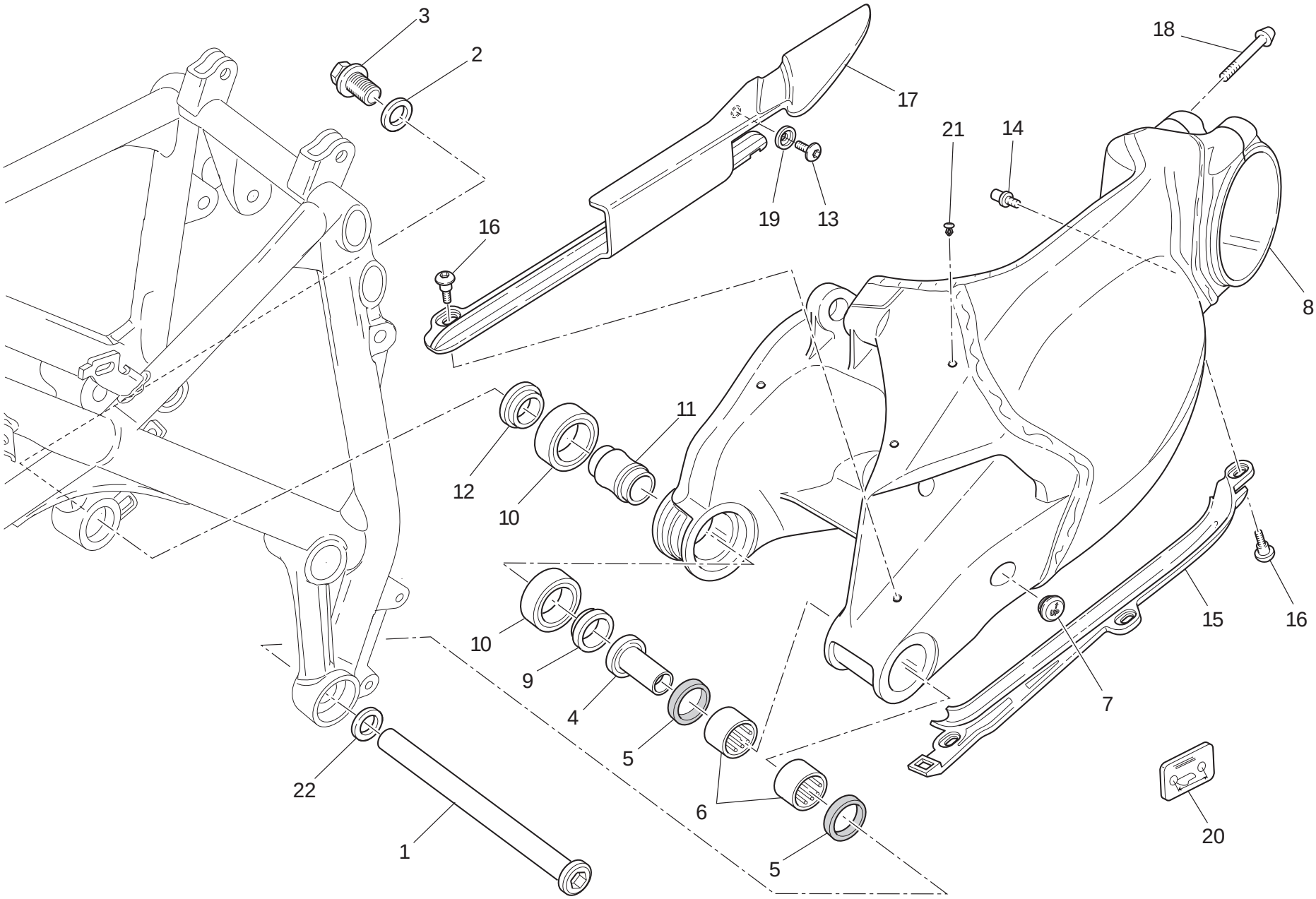

TAVOLA DRAWING TABLE BILD TABLA 028a

Forcellone posteriore | Swingarm | Bras oscillant | Hinterradschwinge | Basculante trasero

NOTE NOTES NOTES MARKE NOTAS	POS. NO. N. INDEX POS.	N.CODICE CODE NO. Nr. CODE ATRIKEL Nr. CODICO Nr.	DENOMINAZIONE	DESCRIPTION	DESIGNATION	BEZEICHNUNG	DENOMINACION	VALIDITA' VALIDITY VALIDITE GÜLTIG VALIDEZ	Q.TA' Q.TY Q.TE M.GE C.AD
	1	369.2.123.3A	Perno forcellone	Swingarm pivot	Axe fourche AR.	Schwingenbolzen	Eje basculante		1
	2	852.1.216.1A	Rosetta	Washer	Rosette	Unterlegscheibe	Arandela		1
	3	772.1.078.2A	Vite speciale	Special screw	Vis spéciale	Spezialschraube	Tornillo especial		1
	4	710.1.109.1A	Bussola	Bush	Douille	Buchse	Casquillo		1
	5	930.5.012.1A	Anello di tenuta	Seal ring	Bague d'étanchéité	Dichtring	Anillo de retén		2
	6	701.4.017.1A	Astuccio a rullini	Needle bearing	Roulement à rouleaux	Nadellager	Cojinete de agujas		2
	7	872.1.054.2A	Tappo	Cap	Bouchon	Verschluß	Tapón		1
	8	370.2.076.4CB	Forcellone completo (NERO)	Complete swingarm (BLACK)	Fourche AR. complète (NOIR)	Schwinge komplett (SCHWARZ)	Horquilla completa (NEGRO)		1
	9	712.1.029.1A	Distanziale	Spacer	Entretoise	Distanzstück	Distancial		1
	10	702.5.045.1A	Cuscinetto	Bearing	Roulement	Lager	Cojinete		2
	11	713.1.187.1A	Distanziale	Spacer	Entretoise	Distanzstück	Distancial		1
	12	712.1.030.1A	Distanziale	Spacer	Entretoise	Distanzstück	Distancial		1
	13	775.1.019.1A	Vite	Screw	Vis	Schraube	Tornillo		1
	14	832.1.003.1C	Piolo	Pin	Pivot	Stift	Espina		1
	15	447.1.069.1A	Pattino catena inferiore	Lower chain sliding shoe	Patin chaîne inférieure	Unterer Kettengleitschuh	Patín cadena inferior		1
	16	779.1.440.2A	Vite speciale	Special screw	Vis spéciale	Spezialschraube	Tornillo especial		4
	17	447.1.070.1A	Pattino catena superiore	Upper chain sliding shoer	Patin chaîne supérieure	Oberer Kettengleitschuh	Patín cadena superior		1
	18	779.1.503.1A	Vite	Screw	Vis	Schraube	Tornillo		2
	19	841.1.050.1A	Scodellino	Retainer	Cuvette	Teller	Platillo		1
	20	433.1.339.1A	Decal. regolaz. catena	Chain adjustment sticker	Décalcomanie réglage chaîne	Aufkleber für Kettenregelung	Adhesivo regulación cadena		1
J	20	433.1.339.1B	Decal. regolaz. catena	Chain adjustment sticker	Décalcomanie réglage chaîne	Aufkleber für Kettenregelung	Adhesivo regulación cadena		1
	21	872.4.044.1A	Tappo	Cap	Bouchon	Verschluß	Tapón		3
	22	852.1.144.1A	Distanziale sp. 1,4	Spacer th. 1,4	Entretoise épaisseur 1,4	Distanzstück Stärke 1,4	Distanciador esp. 1,4		1

N° CATALOGO: 915.1.291.1E EMESSO: 10 - 09
CATALOGUE No: 915.1.291.1E ISSUED: 10 - 09
Nr. CATALOGUE: 915.1.291.1E IMPRIMEE: 10 - 09
KATALOG Nr: 915.1.291.1E HERAUSGEGEBEN: 10 - 09
N° CATALOGO: 915.1.291.1E IMPRIMIDA: 10 - 09

TAVOLA
DRAWING
TABLE
BILD
TABLA

029

Aspirazione aria - sfiato olio

Air intake - oil breather

Aspiration d'air - reniflard

Lufteinlass - Ölentlüftung

Aspiración aire - purga aceite

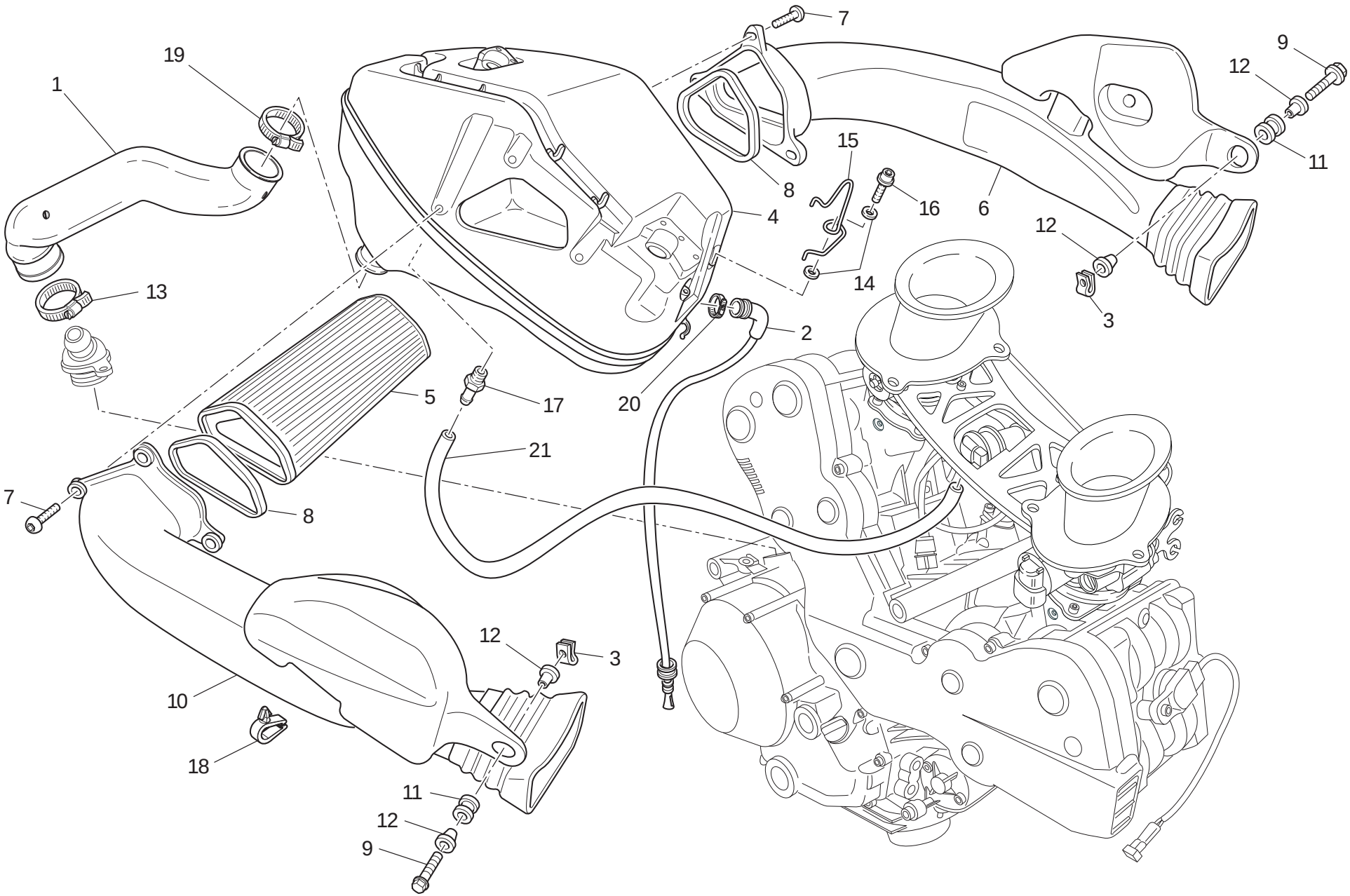

TAVOLA DRAWING TABLE BILD TABLA 029

Aspirazione aria - sfiato olio | Air intake - oil breather | Aspiration d'air - reniflard | Lufteinlass - Ölentlüftung | Aspiración aire - purga aceite

NOTE NOTES NOTES MARKE NOTAS	POS. NO. N. INDEX POS.	N.CODICE CODE NO. Nr. CODE ATRIKEL Nr. CODICO Nr.	DENOMINAZIONE	DESCRIPTION	DESIGNATION	BEZEICHNUNG	DENOMINACION	VALIDITA' VALIDITY VALIDITE GÜLTIG VALIDEZ	Q.TA' Q.TY Q.TE M.GE C.AD
	1	876.1.102.2B	Tubo sfiato	Breather pipe	Tube d'évent	Entlüfterrohr	Tubo respiradero		1
	2	877.2.006.1B	Tubo	Tube	Tube	Rohr	Tubo		1
	3	850.4.038.1A	Dado a graffetta	Nut with clip	Ecrou à collier	Klemmutter	Tuerca de grapa		2
	4	442.1.139.3B	Scatola filtro aria	Air filter box	Boîte filtre à air	Luftfilterkasten	Caja filtro aire		1
	5	426.1.020.1A	Filtro aria	Air filter	Filtre à air	Luftfilter	Filtro aire		1
	6	442.1.148.2A	Convogliatore aria (sinistro)	Air manifold (L.H.)	Convoyeur d'air (gauche)	Luftförderer (link)	Encanalador aire (izquierdo)		1
	7	772.1.042.2A	Vite	Screw	Vis	Schraube	Tornillo		6
	8	788.1.098.1A	Guarnizione	Gasket	Garniture	Dichtung	Junta		2
	9	772.5.038.1AB	Vite	Screw	Vis	Schraube	Tornillo		2
	10	442.1.149.2A	Convogliatore aria (destro)	Air manifold (R.H.)	Convoyeur d'air (droit)	Luftförderer (recht)	Encanalador aire (derecho)		1
	11	764.1.056.1B	Gommino	Rubber pad	Joint en caoutchouc	Gummistück	Junta de goma		2
	12	716.1.043.1B	Distanziale	Spacer	Entretoise	Distanzstück	Distancial		4
	13	741.4.186.1A	Fascetta	Clamp	Collier	Schelle	Abrazadera		1
	14	852.1.251.1A	Rosetta	Washer	Rosette	Unterlegscheibe	Arandela		2
	15	758.1.036.1A	Passacavo	Fairlead	Passe-câble	Kabeldurchführung	Pasa-cable		1
	16	773.1.005.1A	Vite	Screw	Vis	Schraube	Tornillo		1
	17	814.1.311.1A	Presa di pressione	Pressure pick-up point	Prise de pression	Drucknehmer	Toma de presión		1
	18	758.4.015.1A	Passacavo	Fairlead	Passe-câble	Kabeldurchführung	Pasa-cable		1
	19	741.4.165.1A	Fascetta	Clamp	Collier	Schelle	Abrazadera		1
	20	741.4.063.1A	Passatubo	Hose guide	Passe-tube	Leitungsführung	Pasatubo		1
	21	934.1.010.1A	Tubo	Tube	Tube	Rohr	Tubo		1

TAVOLA
DRAWING
TABLE
BILD
TABLA

030

Radiatore acqua | Radiator | Radiateur d'eau | Wasserkühler | Radiador agua

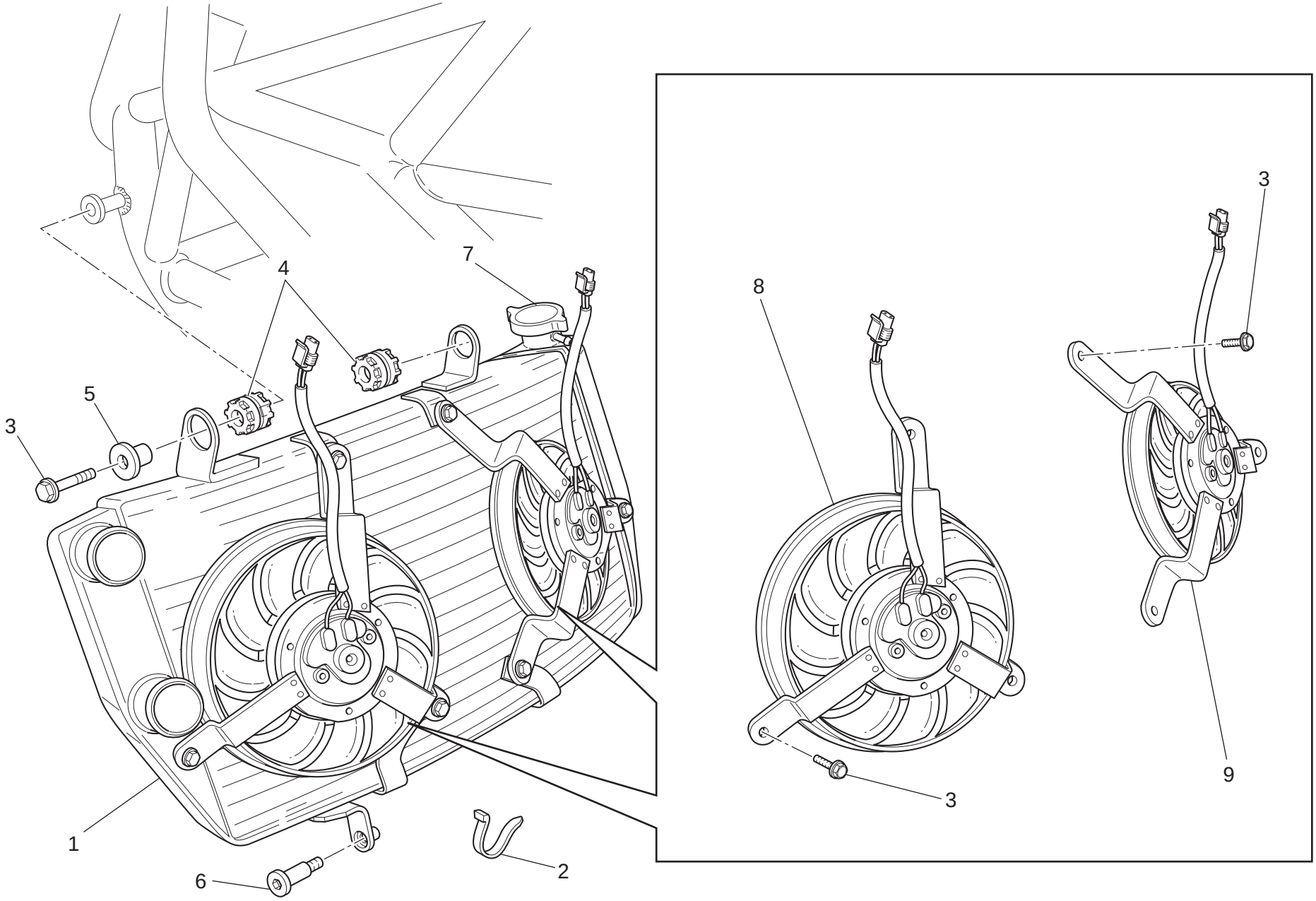

TAVOLA DRAWING TABLE BILD TABLA 030

Radiatore acqua | Radiator | Radiateur d'eau | Wasserkühler | Radiador agua

NOTE NOTES NOTES MARKE NOTAS	POS. NO. N. INDEX POS.	N.CODICE CODE NO. Nr. CODE ATRIKEL Nr. CODICO Nr.	DENOMINAZIONE	DESCRIPTION	DESIGNATION	BEZEICHNUNG	DENOMINACION	VALIDITA' VALIDITY VALIDITE GÜLTIG VALIDEZ	Q.TA' Q.TY Q.TE M.GE C.AD
	1	548.4.074.1B	Radiatore acqua	Water radiator	Radiateur d'eau	Wasserkühler	Radiador agua	f.m.024189	1
	1	548.4.074.2B	Radiatore acqua	Water radiator	Radiateur d'eau	Wasserkühler	Radiador agua	d.m.024190	1
	2	741.4.038.1A	Passatubo	Hose guide	Passe-tube	Leitungsführung	Pasatubo		2
	3	772.5.103.8B	Vite	Screw	Vis	Schraube	Tornillo		7
	4	764.1.022.1A	Gommino antivibrante	Vibration damper pad	Joint en caoutchouc anti-vibration	Schwingungsdämpfergummi	Junta de goma anti-vibración		2
	5	716.1.419.1A	Distanziale	Spacer	Entretoise	Distanzstück	Distancial		1
	6	779.1.202.1B	Vite speciale	Special screw	Vis spéciale	Spezialschraube	Tornillo especial		1
	7	872.4.060.1A	Tappo	Cap	Bouchon	Verschluß	Tapón		1
	8	550.4.018.1A	Elettroventola (sinistra)	Electric fan (L.H.)	Electro-ventilateur (gauche)	Elektrolüfterrad (linker)	Electroventilador (izquierda)		1
	9	550.4.017.1A	Elettroventola (destra)	Electric fan (R.H.)	Electro-ventilateur (droite)	Elektrolüfterrad (rechter)	Electroventilador (derecha)		1

N° CATALOGO: 915.1.291.1E EMESSO: 10 - 09
CATALOGUE No: 915.1.291.1E ISSUED: 10 - 09
Nr. CATALOGUE: 915.1.291.1E IMPRIMEE: 10 - 09
KATALOG Nr: 915.1.291.1E HERAUSGEGEBEN: 10 - 09
N° CATALOGO: 915.1.291.1E IMPRIMIDA: 10 - 09

TAVOLA
DRAWING
TABLE
BILD
TABLA

031

Circuito di raffreddamento | Cooling system | Circuit de refroidissement | Kühlsystem | Circuito refrigerador

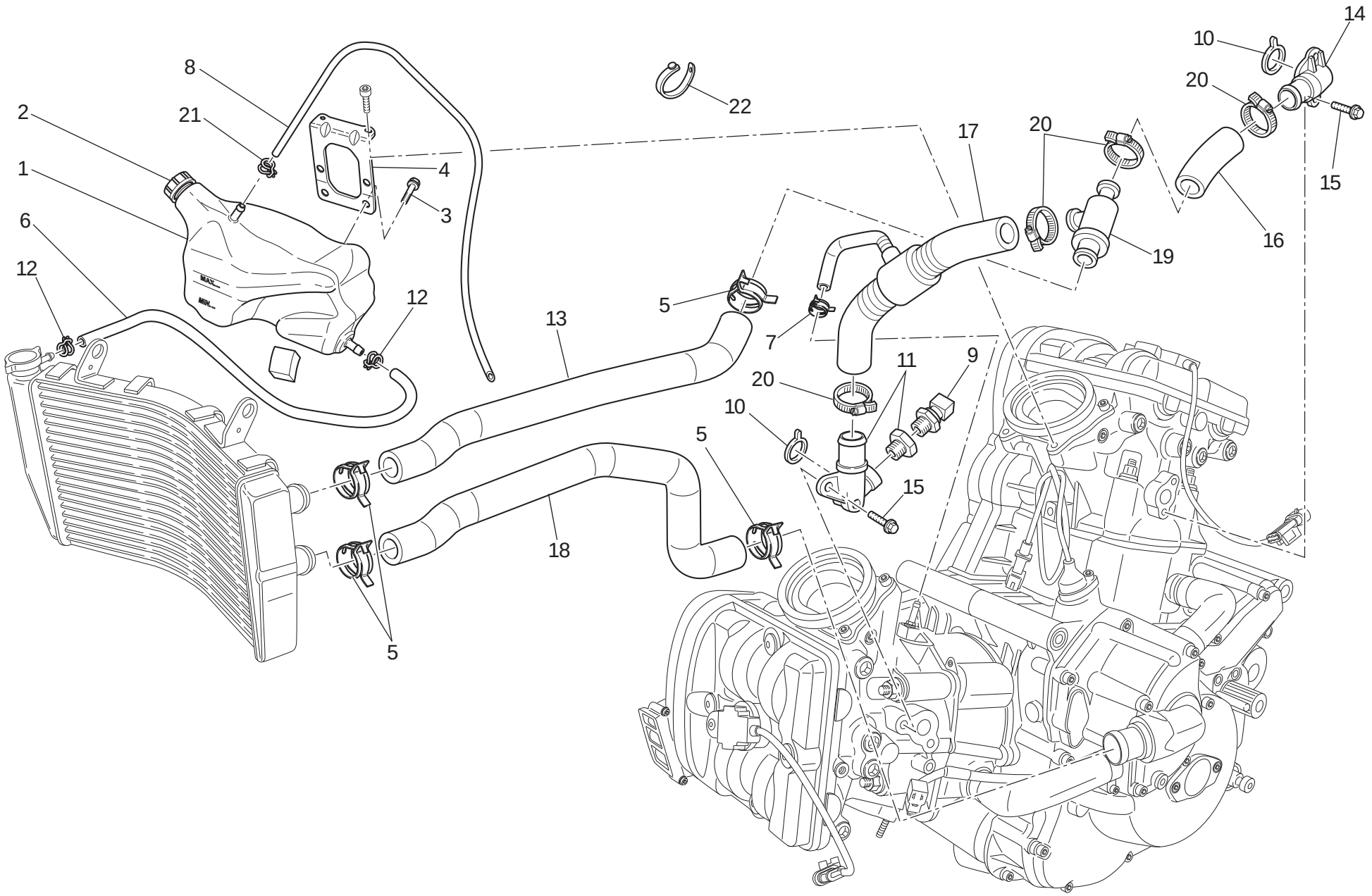

TAVOLA DRAWING TABLE BILD TABLA 031

Circuito di raffreddamento | Cooling system | Circuit de refroidissement | Kühlsystem | Circuito refrigerador

NOTE / NOTES / NOTES / MARKE / NOTAS	POS. / NO. / N. / INDEX / POS.	N.CODICE / CODE NO. / Nr. CODE / ATRIKEL Nr. / CODICO Nr.	DENOMINAZIONE	DESCRIPTION	DESIGNATION	BEZEICHNUNG	DENOMINACION	VALIDITA' / VALIDITY / VALIDITE / GÜLTIG / VALIDEZ	Q.TA' / Q.TY / Q.TE / M.GE / C.AD
	1	585.1057.1A	Serbatoio acqua	Water tank	Réservoir d'eau	Wassertank	Depósito agua		1
	2	893.1014.1A	Tappo serbatoio	Tank cap	Bouchon de réservoir	Tankverschluß	Tapón depósito		1
	3	772.1059.1A	Vite	Screw	Vis	Schraube	Tornillo		2
	4	830.1429.1A	Staffa	Bracket	Bride	Bügel	Soporte		1
	5	741.4.188.1A	Fascetta	Clamp	Collier	Schelle	Abrazadera		4
	6	934.1005.1A	Tubo sfiato	Breather pipe	Tube d'évent	Entlüfterrohr	Tubo respiradero		1
	7	741.4.001.1A	Passatubo	Hose guide	Passe-tube	Leitungsführung	Pasatubo		1
	8	934.1006.1A	Tubo sfiato	Breather pipe	Tube d'évent	Entlüfterrohr	Tubo respiradero		1
	9	552.4.013.1A	Sensore	Sensor	Capteur	Sensor	Sensor		1
	10	886.4.103.1A	Guarnizione OR	O-ring	Joint d'étanchéité	Dichtung OR	Junta OR		2
	11	814.1236.1C	Raccordo uscita acqua (orizzontale)	Water outlet union (horizontal)	Raccord évacuation d'eau (horizontal)	Anschluß für Wasserablauf (waagrechter)	Conexión salida agua (horizontal)		1
	12	8A00.67610	Passatubo	Hose guide	Passe-tube	Leitungsführung	Pasatubo		2
	13	800.1152.1B	Manicotto	Hose	Manchon	Muffe	Mangueta		1
	14	814.1235.1B	Raccordo uscita acqua (verticale)	Water outlet union (vertical)	Raccord évacuation d'eau (vertical)	Anschluß für Wasserablauf (senkrechter)	Conexión salida agua (vertical)		1
	15	772.1062.1A	Vite	Screw	Vis	Schraube	Tornillo		4
	16	800.1151.1A	Manicotto	Hose	Manchon	Muffe	Mangueta		1
	17	800.1150.1A	Manicotto	Hose	Manchon	Muffe	Mangueta		1
	18	800.1153.1B	Manicotto	Hose	Manchon	Muffe	Mangueta		1
	19	553.4.004.1A	Termostato	Thermostat	Thermostat	Thermostat	Termóstato		1
	20	741.4.181.1A	Fascetta	Clamp	Collier	Schelle	Abrazadera		4
	21	741.4.171.1A	Fascetta	Clamp	Collier	Schelle	Abrazadera		1
	22	741.1013.1A	Passatubo	Hose guide	Passe-tube	Leitungsführung	Pasatubo		2

TAVOLA
DRAWING
TABLE
BILD
TABLA
032

Serbatoio | Fuel tank | Réservoir carburant | Kraftstofftank | Depósito

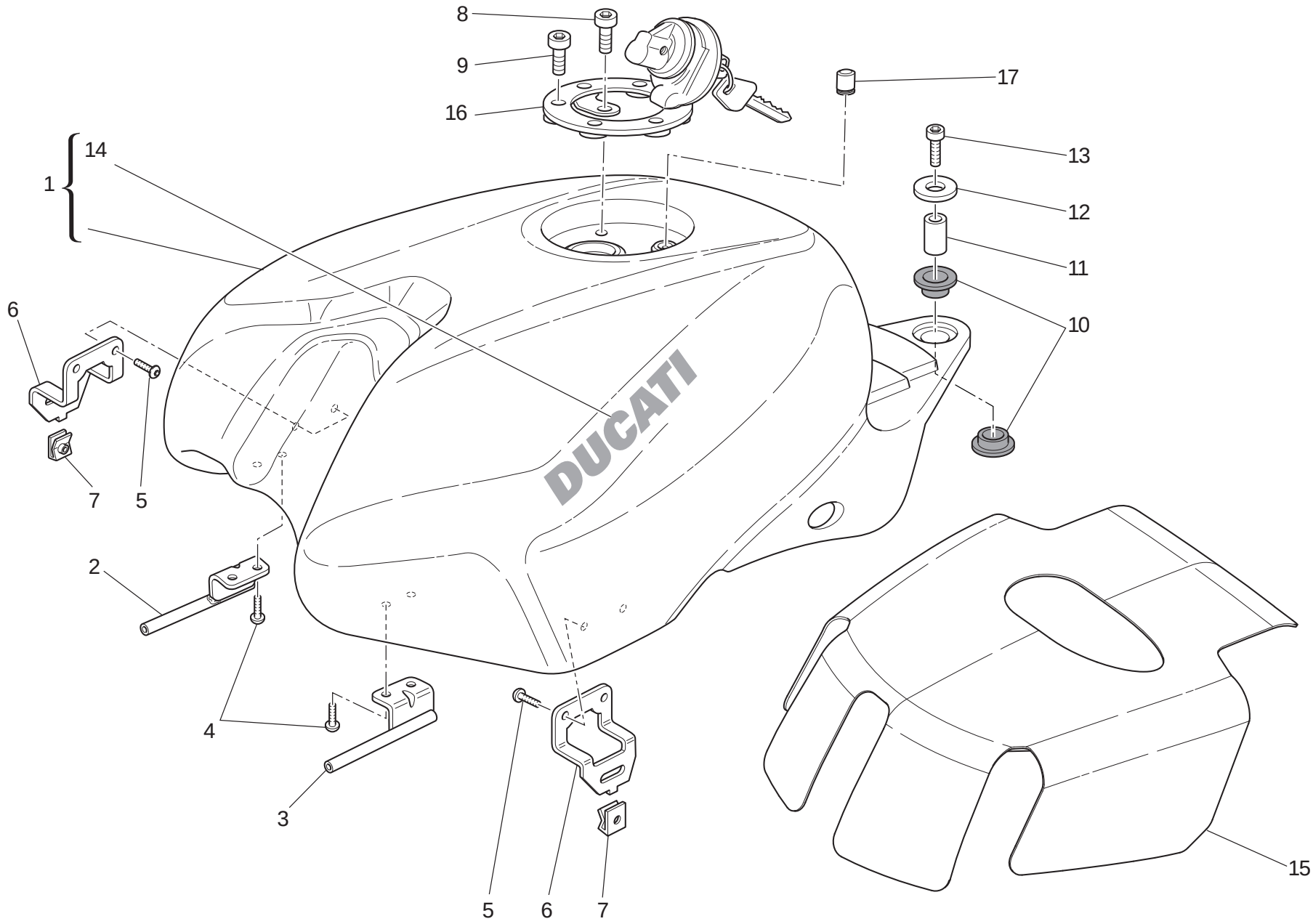

TAVOLA DRAWING TABLE BILD TABLA 032

Serbatoio | Fuel tank | Réservoir carburant | Kraftstofftank | Depósito

NOTE / NOTES / NOTES / MARKE / NOTAS	POS. / NO. / N. / INDEX / POS.	N.CODICE CODE NO. Nr. CODE ATRIKEL Nr. CODICO Nr.	DENOMINAZIONE	DESCRIPTION	DESIGNATION	BEZEICHNUNG	DENOMINACION	VALIDITA' VALIDITY VALIDITE GÜLTIG VALIDEZ	Q.TA' Q.TY Q.TE M.GE C.AD
	1	586.1.160.2AA	Serbatoio (ROSSO)	Tank (RED)	Rèservoir (ROUGE)	Kraftsofftank (ROT)	Dèposito (ROJO)		1
	1	586.1.160.2BW	Serbatoio (BIANCO)	Tank (WHITE)	Rèservoir (BLANC)	Kraftsofftank (WEIß)	Dèposito (BLANCO)		1
	2	587.1.051.2A	Attacco anteriore serbatoio (destro)	Tank front connection (R.H.)	Fixation avant réservoir (droit)	Vorderer Tankanschluss (recht)	Toma de sujeción delantera depósito (derecho)		1
	3	587.1.052.2A	Attacco anteriore serbatoio (sinistro)	Tank front connection (L.H.)	Fixation avant réservoir (gauche)	Vorderer Tankanschluss (link)	Toma de sujeción delantera depósito (izquierdo)		1
	4	772.1.050.1C	Vite	Screw	Vis	Schraube	Tornillo		4
	5	775.1.051.1A	Vite	Screw	Vis	Schraube	Tornillo		4
	6	830.1.431.1A	Supporto	Holder	Support	Halterung	Soporte		2
	7	850.4.055.1A	Dado a graffetta	Nut with clip	Ecrou à collier	Klemmutter	Tuerca de grapa		2
	8	771.5.040.8B	Vite	Screw	Vis	Schraube	Tornillo		1
	9	771.5.045.7E	Vite	Screw	Vis	Schraube	Tornillo		3
	10	764.1.001.1A	Gommino	Rubber pad	Joint en caoutchouc	Gummistück	Junta de goma		2
	11	713.1.330.1A	Distanziale	Spacer	Entretoise	Distanzstück	Distancial		1
	12	852.1.099.1A	Rosetta	Washer	Rosette	Unterlegscheibe	Arandela		1
	13	771.5.728.8B	Vite	Screw	Vis	Schraube	Tornillo		1
	14	438.1.365.1AA	Decalcomania "DUCATI" (per ROSSO)	Sticker "DUCATI" (for RED)	Décalcomanie "DUCATI" (pour ROUGE)	Aufkleber "DUCATI" (fur ROT)	Adhesivo "DUCATI" (para ROJO)		2
	14	438.1.365.1AT	Decalcomania "DUCATI" (per BIANCO)	Sticker "DUCATI" (for WHITE)	Décalcomanie "DUCATI" (pour BLANC)	Aufkleber "DUCATI" (fur WEIß)	Adhesivo "DUCATI" (para BLANCO)		2
	15	486.1.075.2A	Pannello	Panel	Panneau	Tafel	Panel		1
	16	895.2.007.1A	Tappo serbatoio	Tank cap	Bouchon de réservoir	Tankverschluß	Tapón depósito		1
	17	791.1.039.1A	Guarnizione	Gasket	Garniture	Dichtung	Junta		1

TAVOLA
DRAWING
TABLE
BILD
TABLA

032a

Impianto alimentazione | Fuel system | Systeme d'alimentation | Kraftstoffsystem | Sistema de alimentación

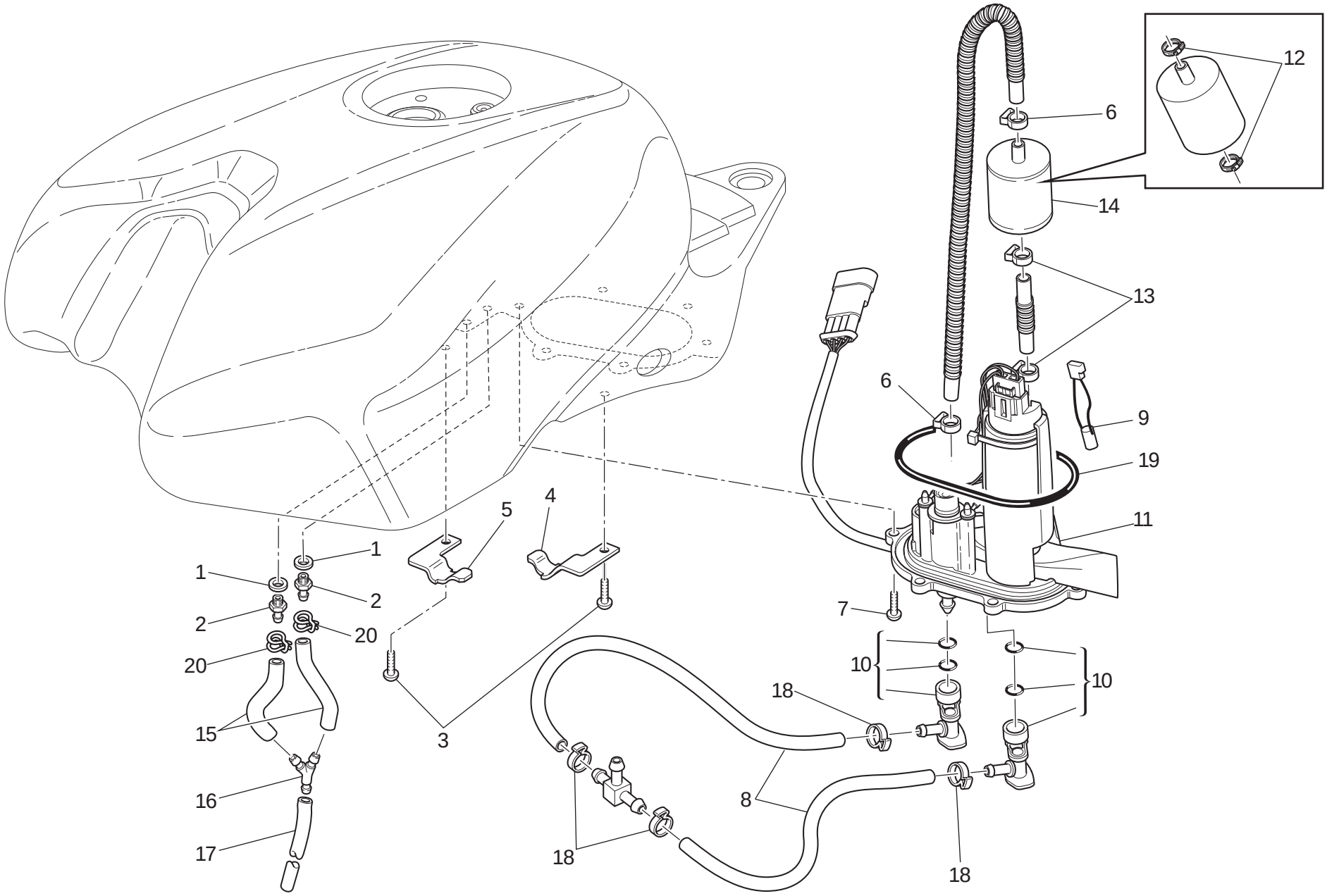

TAVOLA DRAWING TABLE BILD TABLA 032a

Impianto alimentazione | Fuel system | Systeme d'alimentation | Kraftstoffsystem | Sistema de alimentación

NOTE NOTES NOTES MARKE NOTAS	POS. NO. N. INDEX POS.	N.CODICE CODE NO. Nr. CODE ATRIKEL Nr. CODICO Nr.	DENOMINAZIONE	DESCRIPTION	DESIGNATION	BEZEICHNUNG	DENOMINACION	VALIDITA' VALIDITY VALIDITE GÜLTIG VALIDEZ	Q.TA' Q.TY Q.TE M.GE C.AD
	1	886.1013.1A	Guarnizione	Gasket	Garniture	Dichtung	Junta		2
	2	850.1006.1A	Raccordo	Union	Raccord	Anschluß	Empalme		2
	3	775.1051.1A	Vite	Screw	Vis	Schraube	Tornillo		2
	4	830.1433.1A	Piastra	Plate	Plaque	Platte	Soporte		1
	5	830.1432.1A	Piastra	Plate	Plaque	Platte	Soporte		1
	6	741.4.092.1A	Collare	collar	Collier	Bundring	Collar		2
	7	775.1017.1B	Vite	Screw	Vis	Schraube	Tornillo		6
	8	590.1300.1A	Tubo	Tube	Tube	Rohr	Tubo		2
	9	552.4.048.1A	Termistore	Thermistor	Thermistor	Thermistor	Termistor		1
	10	814.4.010.1A	Raccordo rapido	Quick-coupling union	Raccord rapide	Steckanschluß	Conexión rápida		2
	11	160.2.366.1A	Flangia	Flange	Bride	Flansch	Brida		1
	12	699.2.345.1A	Kit fascette	Clamps kit	Jeu collier	Kit schelle	Kit abrazadera		1
	13	741.4.158.1A	Fascetta	Clamp	Collier	Schelle	Abrazadera		2
	14	425.4.004.1B	Filtro benzina	Fuel filter	Filtre à essence	Benzinfilter	Filtro gasolina		1
	15	590.1304.1A	Tubo	Tube	Tube	Rohr	Tubo		2
	16	616.1002.1A	Raccordo "Y"	Union "Y"	Raccord "Y"	Anschluß "Y"	Empalme "Y"		1
	17	590.1305.1A	Tubo	Tube	Tube	Rohr	Tubo		1
	18	287.4.024.1B	Fascetta	Clamp	Collier	Schelle	Abrazadera		4
	19	886.5.048.1A	Anello OR	O-Ring	Bague d'étanchéité	O-Ring	Anillo OR		1
	20	741.4.043.1A	Passatubo	Hose guide	Passe-tube	Leitungsführung	Pasatubo		2

TAVOLA
DRAWING
TABLE
BILD
TABLA

033

Sella | Seat | Selle | Sitzbank | Asiento

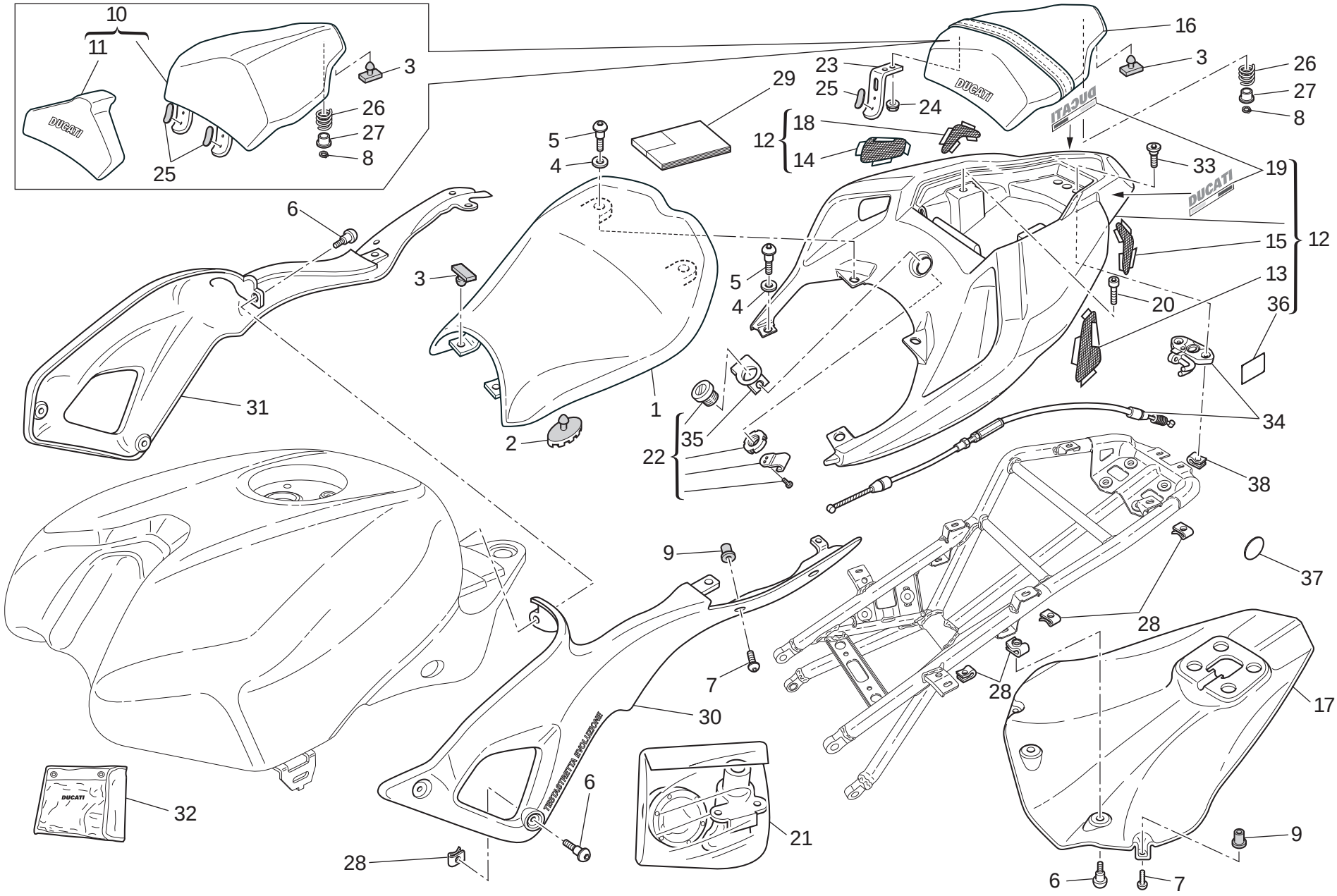

TAVOLA DRAWING TABLE BILD TABLA 033

Sella | Seat | Selle | Sitzbank | Asiento

NOTE / NOTES / NOTES / MARKE / NOTAS	POS. / NO. / N. / INDEX / POS.	N.CODICE / CODE NO. / Nr. CODE / ATRIKEL Nr. / CODICO Nr.	DENOMINAZIONE	DESCRIPTION	DESIGNATION	BEZEICHNUNG	DENOMINACION	VALIDITA' / VALIDITY / VALIDITE / GÜLTIG / VALIDEZ	Q.TA' / Q.TY / Q.TE / M.GE / C.AD
	1	595.1.080.1A	Sella	Seat	Selle	Sattel	Sillín		1
	2	866.1.019.1A	Tampone in gomma (grande)	Rubber pad (big)	Tampon en caoutchouc (grand)	Gummistopfen (groß)	Apoyo de goma (grande)		4
	3	866.1.030.1A	Tampone in gomma (piccolo)	Rubber pad (little)	Tampon en caoutchouc (petit)	Gummistopfen (klein)	Apoyo de goma (pequeño)		10
	4	852.1.218.1A	Rosetta nylon	Nylon washer	Rosette en nylon	Nylon-Unterlegscheibe	Arandela nylon		6
	5	772.1.084.2A	Vite speciale	Special screw	Vis spéciale	Spezialschraube	Tornillo especial		8
	6	772.1.085.3B	Vite speciale	Special screw	Vis spéciale	Spezialschraube	Tornillo especial		7
	7	772.1.086.1B	Vite speciale	Special screw	Vis spéciale	Spezialschraube	Tornillo especial		6
	8	884.4.025.1A	Anello seeger	Circlip	Circlip	Seegerring	Anillo seeger		2
	9	850.4.082.1A	Inserto	Insert	Insert	Einsatz	Inserto		6
	10	247.1.307.1AA	Coperchio sella (ROSSO)	Cover seat (RED)	Couvercle selle (ROUGE)	Beifahrersitzabdeckung (ROT)	Tapa sillín (ROJO)		1
	10	247.1.307.1AW	Coperchio sella (BIANCO)	Cover seat (WHITE)	Couvercle selle (BLANC)	Beifahrersitzabdeckung (WEIß)	Tapa sillín (BLANCO)		1
	11	595.1.091.1A	Schienalino	Seat back	Dossier	Rucken	Sillin trasero		1
	12	483.2.074.1AA	Codone (ROSSO)	Tail guard (RED)	Corps de selle (ROUGE)	Heck (ROT)	Cuerpo asiento (ROJO)		1
	12	483.2.074.1AW	Codone (BIANCO)	Tail guard (WHITE)	Corps de selle (BLANC)	Heck (WEIß)	Cuerpo asiento (BLANCO)		1
	13	460.1.259.1A	Rete (anteriore) (sinistra)	Net (front) (L.H.)	Filet (avant) (gauche)	Netz (vorderes) (linker)	Red (delantero) (izquierda)		1
	14	460.1.260.1A	Rete (anteriore) (destra)	Net (front) (R.H.)	Filet (avant) (droite)	Netz (vorderes) (rechter)	Red (delantero) (derecha)		1
	15	460.1.261.2A	Rete (posteriore) (sinistra)	Net (rear) (L.H.)	Filet (arriere) (gauche)	Netz (hinterers) (linker)	Red (trasero) (izquierda)		1
	16	595.1.081.1A	Sella passeggero	Pillion rider seat	Selle passager	Beifahrersitz	Sillín pasajero		1
	17	460.1.246.1A	Protezione termica codone	Tail guard thermal protection	Protection thermique fuselage	Wärmeschutz für Heck	Protección térmica cuerpo asiento		1
	18	460.1.262.2A	Rete (posteriore) (destra)	Net (rear) (R.H.)	Filet (arriere) (droite)	Netz (hinterers) (rechter)	Red (trasero) (derecha)		1
	19	438.1.067.1AS	Decalcomania "DUCATI" (per ROSSO)	Sticker "DUCATI" (for RED)	Décalcomanie "DUCATI" (pour ROUGE)	Aufkleber "DUCATI" (fur ROT)	Adhesivo "DUCATI" (para ROJO)		2
	19	438.1.067.1AT	Decalcomania "DUCATI" (per BIANCO)	Sticker "DUCATI" (for WHITE)	Décalcomanie "DUCATI" (pour BLANC)	Aufkleber "DUCATI" (fur WEIß)	Adhesivo "DUCATI" (para BLANCO)		2

N° CATALOGO: 915.1.291.1E
EMESSO: 10 - 09

CATALOGUE No: 915.1.291.1E
ISSUED: 10 - 09

Nr. CATALOGUE: 915.1.291.1E
IMPRIMEE: 10 - 09

KATALOG Nr: 915.1.291.1E
HERAUSGEGEBEN: 10 - 09

N° CATALOGO: 915.1.291.1E
IMPRIMIDA: 10 - 09

TAVOLA
DRAWING
TABLE
BILD
TABLA

033

Sella | Seat | Selle | Sitzbank | Asiento

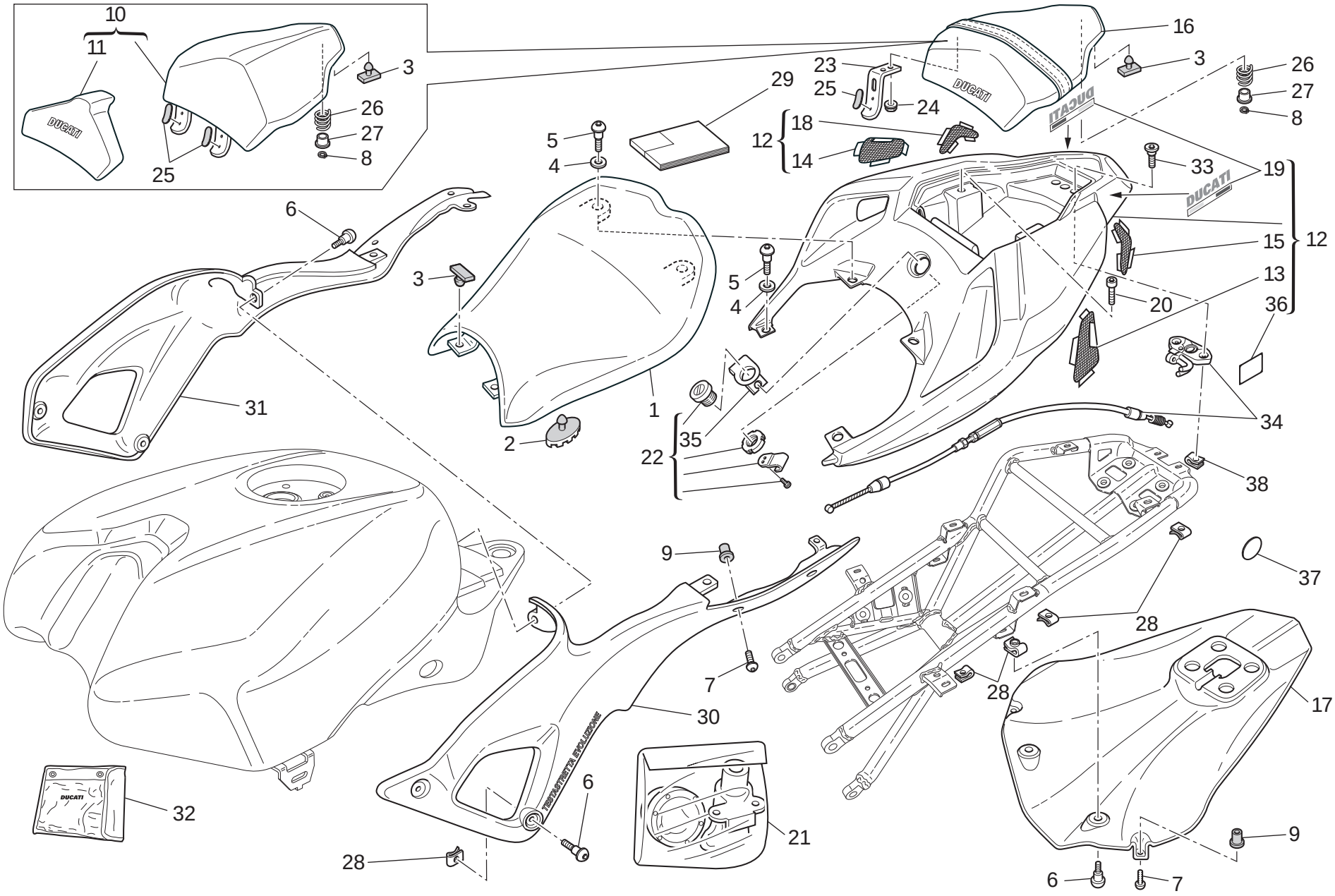

TAVOLA DRAWING TABLE BILD TABLA 033

Sella | Seat | Selle | Sitzbank | Asiento

NOTE NOTES NOTES MARKE NOTAS	POS. NO. N. INDEX POS.	N.CODICE CODE NO. Nr. CODE ATRIKEL Nr. CODICO Nr.	DENOMINAZIONE	DESCRIPTION	DESIGNATION	BEZEICHNUNG	DENOMINACION	VALIDITA' VALIDITY VALIDITE GÜLTIG VALIDEZ	Q.TA' Q.TY Q.TE M.GE C.AD
	20	779.1.499.2A	Vite speciale	Special screw	Vis spéciale	Spezialschraube	Tornillo especial		2
	21	598.2.054.1A	Kit serrature	Locks kit	Gr. serrure	Schloßset	Kit cerraduras		1
	22	598.2.057.1A	Serratura sella	Seat lock	Serrure selle	Sattelschloß	Cerradura sillín		1
	23	830.1.425.1A	Gancio	Hook	Crochet	Haken	Gancho		2
	24	749.4.004.1A	Dado	Nut	Ecrou	Mutter	Tuerca		4
	25	764.1.054.1A	Gommino	Rubber pad	Joint en caoutchouc	Gummistück	Junta de goma		4
	26	799.1.175.1A	Molla	Spring	Ressort	Feder	Muelle		2
	27	841.1.037.1A	Scodellino	Retainer	Cuvette	Teller	Platillo		2
	28	850.4.055.1A	Dado a graffetta	Nut with clip	Ecrou à collier	Klemmutter	Tuerca de grapa		14
I	29	913.7.139.1L	Libretto uso e manutenzione	Owner's manual	Manuel d'utilisation et entretien	Anleitungs- und Wartungsheft	Manual de uso y entretenimiento		1
GB	29	913.7.139.1L	Libretto uso e manutenzione	Owner's manual	Manuel d'utilisation et entretien	Anleitungs- und Wartungsheft	Manual de uso y entretenimiento		1
F	29	913.7.139.1L	Libretto uso e manutenzione	Owner's manual	Manuel d'utilisation et entretien	Anleitungs- und Wartungsheft	Manual de uso y entretenimiento		1
D	29	913.7.139.1L	Libretto uso e manutenzione	Owner's manual	Manuel d'utilisation et entretien	Anleitungs- und Wartungsheft	Manual de uso y entretenimiento		1
GB	29	913.7.139.1M	Libretto uso e manutenzione	Owner's manual	Manuel d'utilisation et entretien	Anleitungs- und Wartungsheft	Manual de uso y entretenimiento		1
E	29	913.7.139.1M	Libretto uso e manutenzione	Owner's manual	Manuel d'utilisation et entretien	Anleitungs- und Wartungsheft	Manual de uso y entretenimiento		1
F	29	913.7.139.1M	Libretto uso e manutenzione	Owner's manual	Manuel d'utilisation et entretien	Anleitungs- und Wartungsheft	Manual de uso y entretenimiento		1
J	29	913.7.139.1M	Libretto uso e manutenzione	Owner's manual	Manuel d'utilisation et entretien	Anleitungs- und Wartungsheft	Manual de uso y entretenimiento		1
E	29	913.7.139.1N	Libretto uso e manutenzione	Owner's manual	Manuel d'utilisation et entretien	Anleitungs- und Wartungsheft	Manual de uso y entretenimiento		1
P	29	913.7.139.1N	Libretto uso e manutenzione	Owner's manual	Manuel d'utilisation et entretien	Anleitungs- und Wartungsheft	Manual de uso y entretenimiento		1
GR	29	913.7.139.1N	Libretto uso e manutenzione	Owner's manual	Manuel d'utilisation et entretien	Anleitungs- und Wartungsheft	Manual de uso y entretenimiento		1

N° CATALOGO: 915.1.291.1E EMESSO: 10 - 09 | CATALOGUE No: 915.1.291.1E ISSUED: 10 - 09 | Nr. CATALOGUE: 915.1.291.1E IMPRIMEE: 10 - 09 | KATALOG Nr: 915.1.291.1E HERAUSGEGEBEN: 10 - 09 | N° CATALOGO: 915.1.291.1E IMPRIMIDA: 10 - 09

TAVOLA
DRAWING
TABLE
BILD
TABLA

033

Sella | Seat | Selle | Sitzbank | Asiento

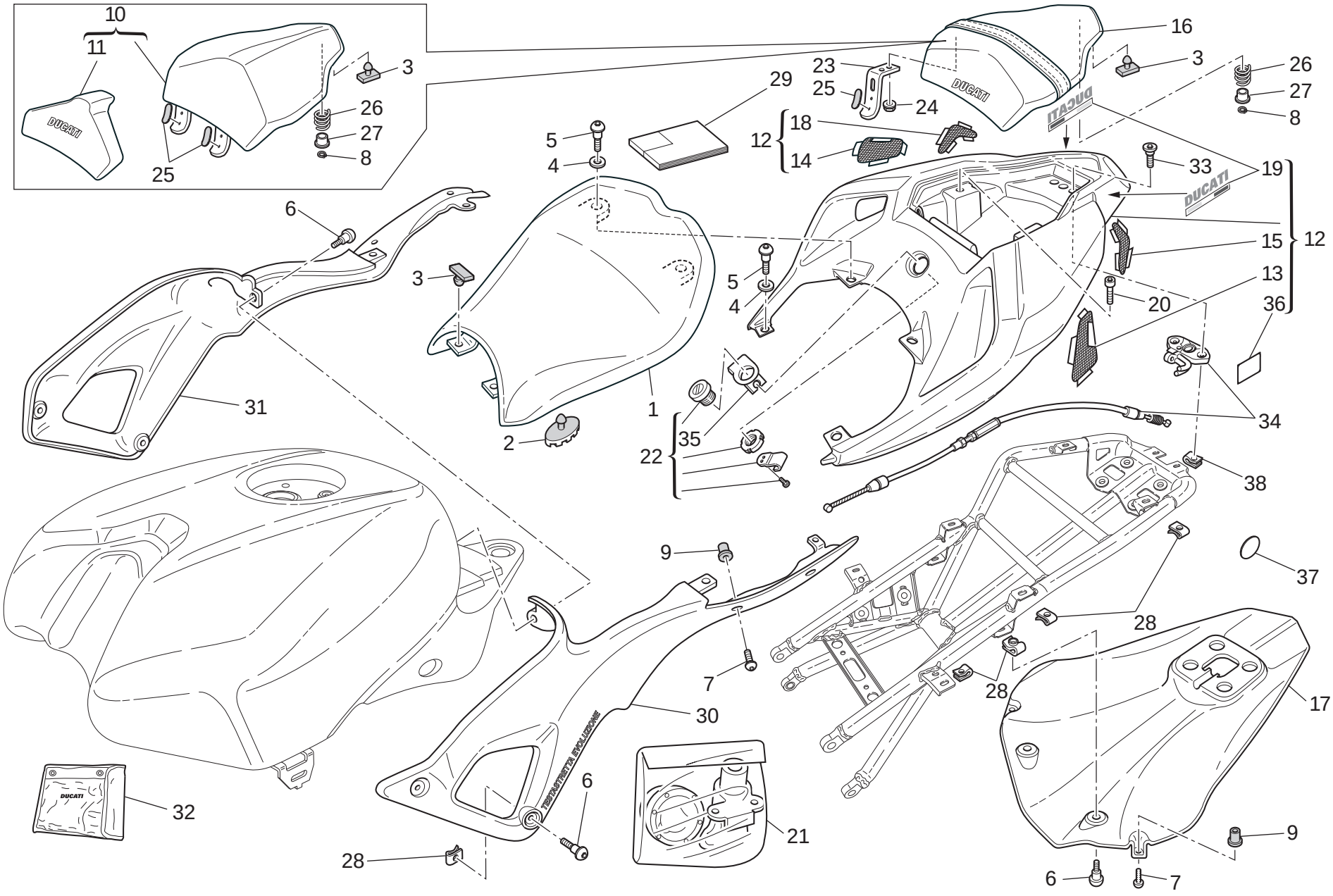

TAVOLA DRAWING TABLE BILD TABLA 033

Sella | Seat | Selle | Sitzbank | Asiento

NOTE NOTES NOTES MARKE NOTAS	POS. NO. N. INDEX POS.	N.CODICE CODE NO. Nr. CODE ATRIKEL Nr. CODICO Nr.	DENOMINAZIONE	DESCRIPTION	DESIGNATION	BEZEICHNUNG	DENOMINACION	VALIDITA' VALIDITY VALIDITE GÜLTIG VALIDEZ	Q.TA' Q.TY Q.TE M.GE C.AD
F	29	913.7.139.1P	Libretto uso e manutenzione	Owner's manual	Manuel d'utilisation et entretien	Anleitungs- und Wartungsheft	Manual de uso y entretenimiento		1
NL	29	913.7.139.1P	Libretto uso e manutenzione	Owner's manual	Manuel d'utilisation et entretien	Anleitungs- und Wartungsheft	Manual de uso y entretenimiento		1
PRC	29	913.7.139.1P	Libretto uso e manutenzione	Owner's manual	Manuel d'utilisation et entretien	Anleitungs- und Wartungsheft	Manual de uso y entretenimiento		1
	30	482.1.139.1A	Fianchetto (sinistro)	Body panel (L.H.)	Panneau latéral (gauche)	Seitenabdeckung (link)	Lateral (izquierdo)		1
	31	482.1.140.1A	Fianchetto (destro)	Body panel (R.H.)	Panneau latéral (droit)	Seitenabdeckung (recht)	Lateral (derecho)		1
	32	697.2.022.3A	Borsa attrezzi	Tool bag	Trousse à outils	Werkzeugtasche	Bolsa herramientas		1
	33	779.1.498.2A	Vite	Screw	Vis	Schraube	Tornillo		2
	34	598.1.011.1A	Chiavistello	Latch	Verrou	Riegel	Cerrojo		1
	35	830.1.440.1A	Staffa	Bracket	Bride	Bügel	Soporte		1
	36	926.1.010.1A	Paracalore	Heat guard	Pare-chaleur	Wärmeschutz	Protección calor		8
	37	926.1.006.1A	Protezione	Protection	Protection	Schutz	Protección		2
	38	850.4.038.1A	Dado a graffetta	Nut with clip	Ecrou à collier	Klemmutter	Tuerca de grapa		2

TAVOLA
DRAWING
TABLE
BILD
TABLA

034

Cupolino | Headlight fairing | Bulle | Cockpitverkleidung | Cúpula

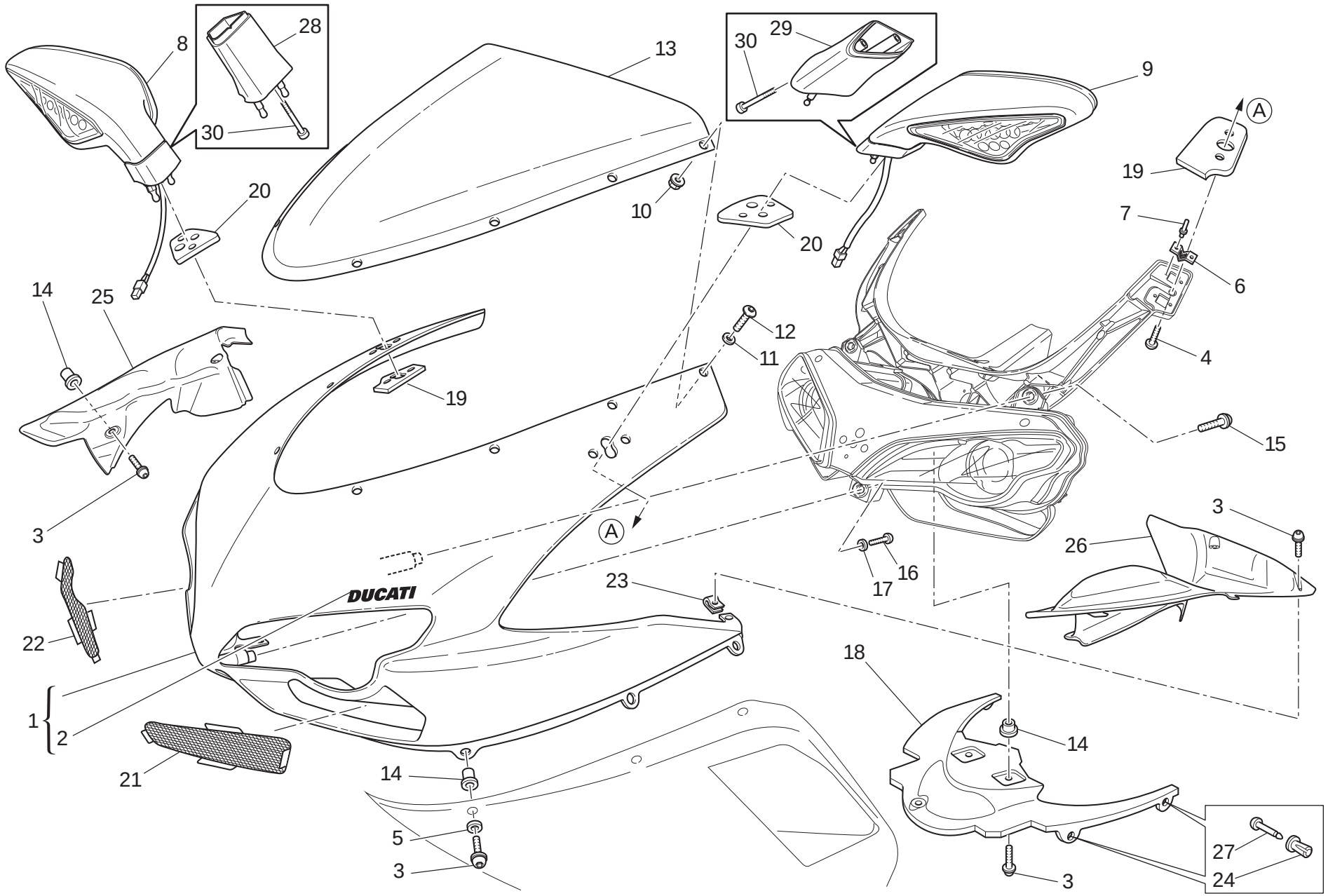

TAVOLA DRAWING TABLE BILD TABLA 034

Cupolino | Headlight fairing | Bulle | Cockpitverkleidung | Cúpula

NOTE / NOTES / NOTES / MARKE / NOTAS	POS. / NO. / N. / INDEX / POS.	N.CODICE / CODE NO. / Nr. CODE / ATRIKEL Nr. / CODICO Nr.	DENOMINAZIONE	DESCRIPTION	DESIGNATION	BEZEICHNUNG	DENOMINACION	VALIDITA' / VALIDITY / VALIDITE / GÜLTIG / VALIDEZ	Q.TA' / Q.TY / Q.TE / M.GE / C.AD
	1	481.2.040.4AA	Cupolino completo (ROSSO)	Complete headlight fairing (RED)	Carénage complets (ROUGE)	Fahrtwindschutz komplett (ROT)	Cúpula completos (ROJO)		1
	1	481.2.040.2AW	Cupolino completo (BIANCO)	Complete headlight fairing (WHITE)	Carénage complets (BLANC)	Fahrtwindschutz komplett (WEIß)	Cúpula completos (BLANCO)		1
	2	434.1.007.1A	Decalcomania "DUCATI" (per ROSSO)	Sticker "DUCATI" (for RED)	Décalcomanie "DUCATI" (pour ROUGE)	Aufkleber "DUCATI" (fur ROT)	Adhesivo "DUCATI" (para ROJO)		1
	2	434.1.007.1AT	Decalcomania "DUCATI" (per BIANCO)	Sticker "DUCATI" (for WHITE)	Décalcomanie "DUCATI" (pour BLANC)	Aufkleber "DUCATI" (fur WEIß)	Adhesivo "DUCATI" (para BLANCO)		1
	3	772.1.086.1B	Vite speciale	Special screw	Vis spéciale	Spezialschraube	Tornillo especial		15
	4	779.1.544.1A	Vite	Screw	Vis	Schraube	Tornillo		2
	5	856.1.136.1A	Rosetta	Washer	Rosette	Unterlegscheibe	Arandela		6
	6	799.1.228.1A	Molletta	Spring	Ressort	Feder	Pasador		4
	7	736.4.012.1A	Rivetto a strappo	Shear rivet	Rivet d'arrachage	Reißniete	Remache a desgarre		8
	8	523.1.020.2C	Specchio retrovisore (destro)	Rear-view mirror (R.H.)	Rétroviseur (droit)	Rückspiegel (recht)	Espejo retrovisor (derecho)		1
	9	523.1.021.2C	Specchio retrovisore (sinistro)	Rear-view mirror (L.H.)	Rétroviseur (gauche)	Rückspiegel (link)	Espejo retrovisor (izquierdo)		1
	10	750.1.028.1A	Dado	Nut	Ecrou	Mutter	Tuerca		8
	11	852.1.024.1A	Rosetta nylon	Nylon washer	Rosette en nylon	Nylon-Unterlegscheibe	Arandela nylon		8
	12	775.1.064.1A	Vite speciale	Special screw	Vis spéciale	Spezialschraube	Tornillo especial		8
	13	487.1.039.1B	Parabrezza	Windshield	Pare-brise	Windschutzscheibe	Parabrisas		1
	14	850.4.082.1A	Inserto	Insert	Insert	Einsatz	Inserto		11
	15	772.5.101.8B	Vite	Screw	Vis	Schraube	Tornillo		2
	16	779.5.046.1A	Vite	Screw	Vis	Schraube	Tornillo		1
	17	852.5.029.1A	Rosetta	Washer	Rosette	Unterlegscheibe	Arandela		1
	18	460.1.247.1A	Paraspruzzi	Mudflap	Bavette garde-boue	Spritzerschutz	Parasalpicaduras		1
	19	866.1.077.1A	Tampone	Pad	Tampon	Stopfen	Apoyo		2
	20	866.1.076.3A	Tampone	Pad	Tampon	Stopfen	Apoyo		2
	21	460.1.278.1A	Protezione (sinistra)	Protection (L.H.)	Protection (gauche)	Schutz (linker)	Protección (izquierda)		1

N° CATALOGO: 915.1.291.1E EMESSO: 10 - 09 | CATALOGUE No: 915.1.291.1E ISSUED: 10 - 09 | Nr. CATALOGUE: 915.1.291.1E IMPRIMEE: 10 - 09 | KATALOG Nr: 915.1.291.1E HERAUSGEGEBEN: 10 - 09 | N° CATALOGO: 915.1.291.1E IMPRIMIDA: 10 - 09

TAVOLA
DRAWING
TABLE
BILD
TABLA

034

Cupolino | Headlight fairing | Bulle | Cockpitverkleidung | Cúpula

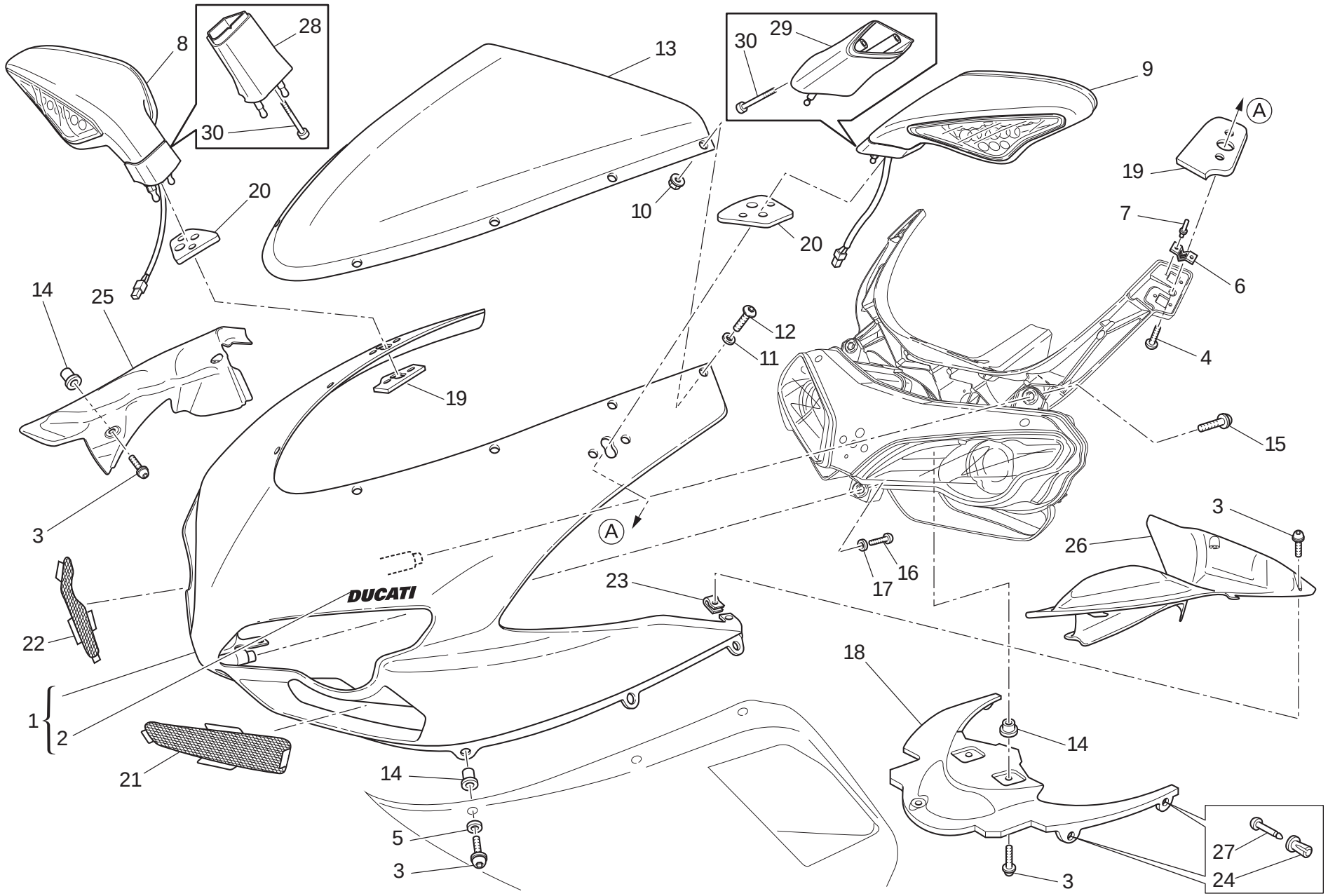

TAVOLA DRAWING TABLE BILD TABLA 034

Cupolino | Headlight fairing | Bulle | Cockpitverkleidung | Cúpula

NOTE NOTES NOTES MARKE NOTAS	POS. NO. N. INDEX POS.	N.CODICE CODE NO. Nr. CODE ATRIKEL Nr. CODICO Nr.	DENOMINAZIONE	DESCRIPTION	DESIGNATION	BEZEICHNUNG	DENOMINACION	VALIDITA' VALIDITY VALIDITE GÜLTIG VALIDEZ	Q.TA' Q.TY Q.TE M.GE C.AD
	22	460.1277.1A	Protezione (destra)	Protection (R.H.)	Protection (droite)	Schutz (rechter)	Protección (derecha)		1
	23	850.4.047.1A	Dado a graffetta	Nut with clip	Ecrou à collier	Klemmutter	Tuerca de grapa		4
	24	850.4.105.1A	Bussola	Bush	Douille	Buchse	Casquillo		4
	25	460.1253.1A	Protezione (destra)	Protection (R.H.)	Protection (droite)	Schutz (rechter)	Protección (derecha)		1
	26	460.1254.2A	Protezione (sinistra)	Protection (L.H.)	Protection (gauche)	Schutz (linker)	Protección (izquierda)		1
	27	850.4.104.1A	Perno	Pin	Pivot	Zapfen	Perno		4
	28	713.1460.1A	Distanziale (lungo) (destro)	Spacer (long) (R.H.)	Entretoise (long) (droit)	Distanzstück (lang) (recht)	Distancial (largo) (derecho)		1
	29	713.1461.1A	Distanziale (lungo) (sinistro)	Spacer (long) (L.H.)	Entretoise (long) (gauche)	Distanzstück (lang) (link)	Distancial (largo) (izquierdo)		1
	30	7715.028.8B	Vite	Screw	Vis	Schraube	Tornillo		4

TAVOLA
DRAWING
TABLE
BILD
TABLA

034a

Carenatura | Fairing | Carénage | Verkleidung | Carenado

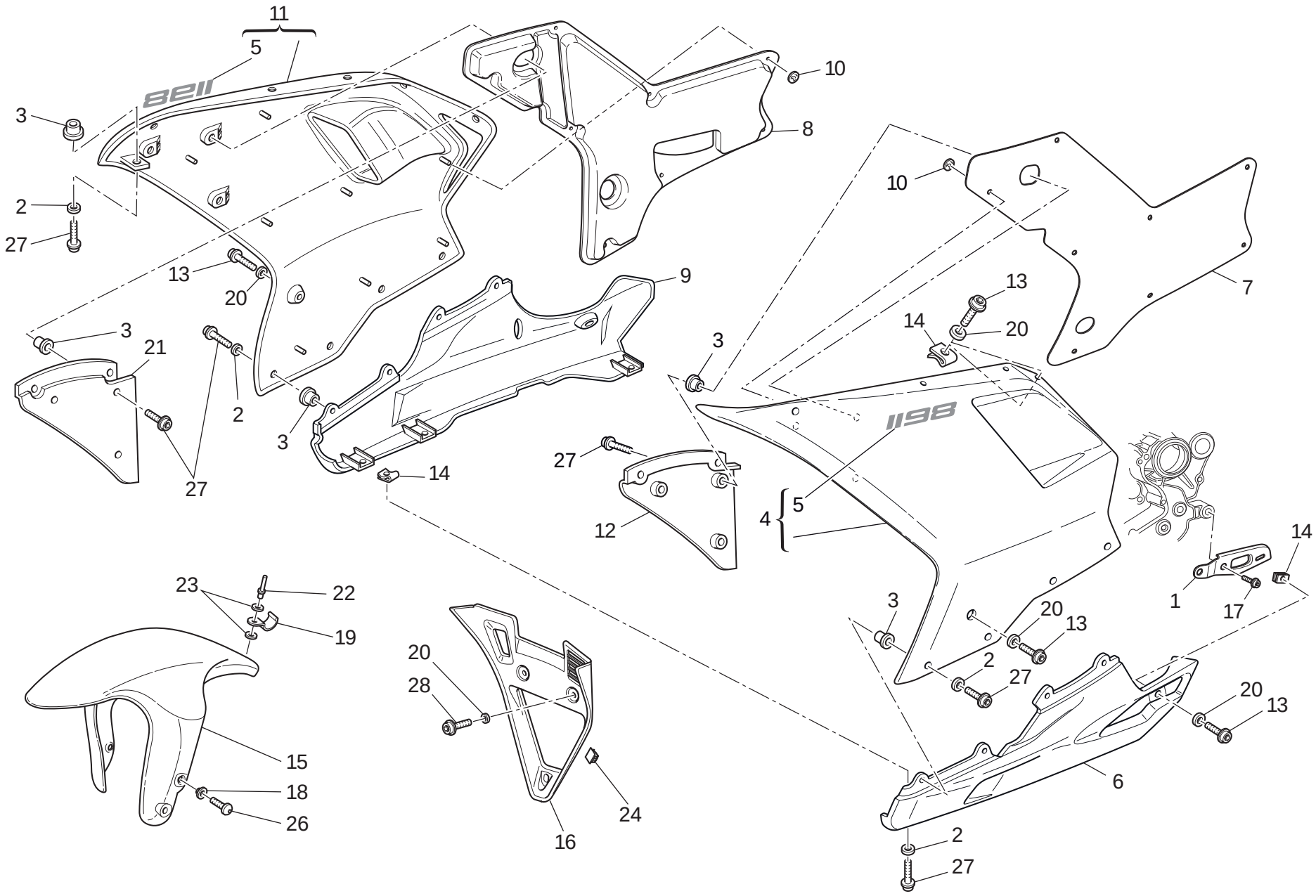

TAVOLA DRAWING TABLE BILD TABLA **034a**

Carenatura | Fairing | Carénage | Verkleidung | Carenado

NOTE / NOTES / NOTES / MARKE / NOTAS	POS. / NO. / N. / INDEX / POS.	N.CODICE CODE NO. Nr. CODE ATRIKEL Nr. CODICO Nr.	DENOMINAZIONE	DESCRIPTION	DESIGNATION	BEZEICHNUNG	DENOMINACION	VALIDITA' / VALIDITY / VALIDITE / GÜLTIG / VALIDEZ	Q.TA' / Q.TY / Q.TE / M.GE / C.AD
	1	830.1.468.1A	Staffa	Bracket	Bride	Bügel	Soporte		1
	2	856.1.136.1A	Rosetta	Washer	Rosette	Unterlegscheibe	Arandela		13
	3	850.4.082.1A	Inserto	Insert	Insert	Einsatz	Inserto		16
	4	480.1.227.3BA	Semicarena superiore (sinistra) (ROSSO)	Upper half-fairing (L.H.) (RED)	Demi-carène supérieure (gauche) (ROUGE)	Obere Verkleidungshälfte (linker) (ROT)	Semi-carenado superior (izquierda) (ROJO)		1
	4	480.1.227.3BW	Semicarena superiore (sinistra) (BIANCO)	Upper half-fairing (L.H.) (WHITE)	Demi-carène supérieure (gauche) (BLANC)	Obere Verkleidungshälfte (linker) (WEIß)	Semi-carenado superior (izquierda) (BLANCO)		1
	5	437.1.166.1B	Decalcomania "1198" (per ROSSO)	Sticker "1198" (for RED)	Décalcomanie "1198" (pour ROUGE)	Aufkleber "1198" (fur ROT)	Adhesivo "1198" (para ROJO)		1
	5	437.1.166.1BT	Decalcomania "1198" (per BIANCO)	Sticker "1198" (for WHITE)	Décalcomanie "1198" (pour BLANC)	Aufkleber "1198" (fur WEIß)	Adhesivo "1198" (para BLANCO)		1
	6	480.1.228.1AA	Semicarena inferiore (sinistra) (ROSSO)	Lower half-fairing (L.H.) (RED)	Demi-carène inférieure (gauche) (ROUGE)	Untere Verkleidungshälfte (linker) (ROT)	Semi-carenado inferior (izquierda) (ROJO)		1
	6	480.1.228.1AW	Semicarena inferiore (sinistra) (BIANCO)	Lower half-fairing (L.H.) (WHITE)	Demi-carène inférieure (gauche) (BLANC)	Untere Verkleidungshälfte (linker) (WEIß)	Semi-carenado inferior (izquierda) (BLANCO)		1
	7	486.1.073.2A	Pannello (sinistro)	Panel (L.H.)	Panneau (gauche)	Tafel (link)	Panel (izquierdo)		1
	8	486.1.074.2A	Pannello (destro)	Panel (R.H.)	Panneau (droit)	Tafel (recht)	Panel (derecho)		1
	9	480.1.230.2AA	Semicarena inferiore (destra) (ROSSO)	Lower half-fairing (R.H.) (RED)	Demi-carène inférieure (droite) (ROUGE)	Untere Verkleidungshälfte (rechter) (ROT)	Semi-carenado inferior (derecha) (ROJO)		1
	9	480.1.230.2AW	Semicarena inferiore (destra) (BIANCO)	Lower half-fairing (R.H.) (WHITE)	Demi-carène inférieure (droite) (BLANC)	Untere Verkleidungshälfte (rechter) (WEIß)	Semi-carenado inferior (derecha) (BLANCO)		1
	10	850.4.109.1A	Rondella	Washer	Rondelle	Unterlegscheibe	Arandela		16
	11	480.1.229.3BA	Semicarena superiore (destra) (ROSSO)	Upper half-fairing (R.H.) (RED)	Demi-carène supérieure (droite) (ROUGE)	Obere Verkleidungshälfte (rechter) (ROT)	Semi-carenado superior (derecha) (ROJO)		1
	11	480.1.229.3BW	Semicarena superiore (destra) (BIANCO)	Upper half-fairing (R.H.) (WHITE)	Demi-carène supérieure (droite) (BLANC)	Obere Verkleidungshälfte (rechter) (WEIß)	Semi-carenado superior (derecha) (BLANCO)		1
	12	460.1.249.1A	Paratia (sinistra)	Panel (L.H.)	Cloison (gauche)	Schott (linker)	Mamparo (izquierda)		1
	13	772.1.085.3B	Vite speciale	Special screw	Vis spéciale	Spezialschraube	Tornillo especial		8
	14	850.4.055.1A	Dado a graffetta	Nut with clip	Ecrou à collier	Klemmutter	Tuerca de grapa		8
	15	564.2.061.1AA	Assieme parafango anteriore (ROSSO)	Front mudguard assembly (RED)	Ensemble garde-boue AV. (ROUGE)	Vorderes Schutzblech komplett (ROT)	Grupo guardabarros delantero (ROJO)		1

N° CATALOGO: 915.1.291.1E EMESSO: 10 - 09 | CATALOGUE No: 915.1.291.1E ISSUED: 10 - 09 | Nr. CATALOGUE: 915.1.291.1E IMPRIMEE: 10 - 09 | KATALOG Nr: 915.1.291.1E HERAUSGEGEBEN: 10 - 09 | N° CATALOGO: 915.1.291.1E IMPRIMIDA: 10 - 09

TAVOLA
DRAWING
TABLE
BILD
TABLA

034a

Carenatura | Fairing | Carénage | Verkleidung | Carenado

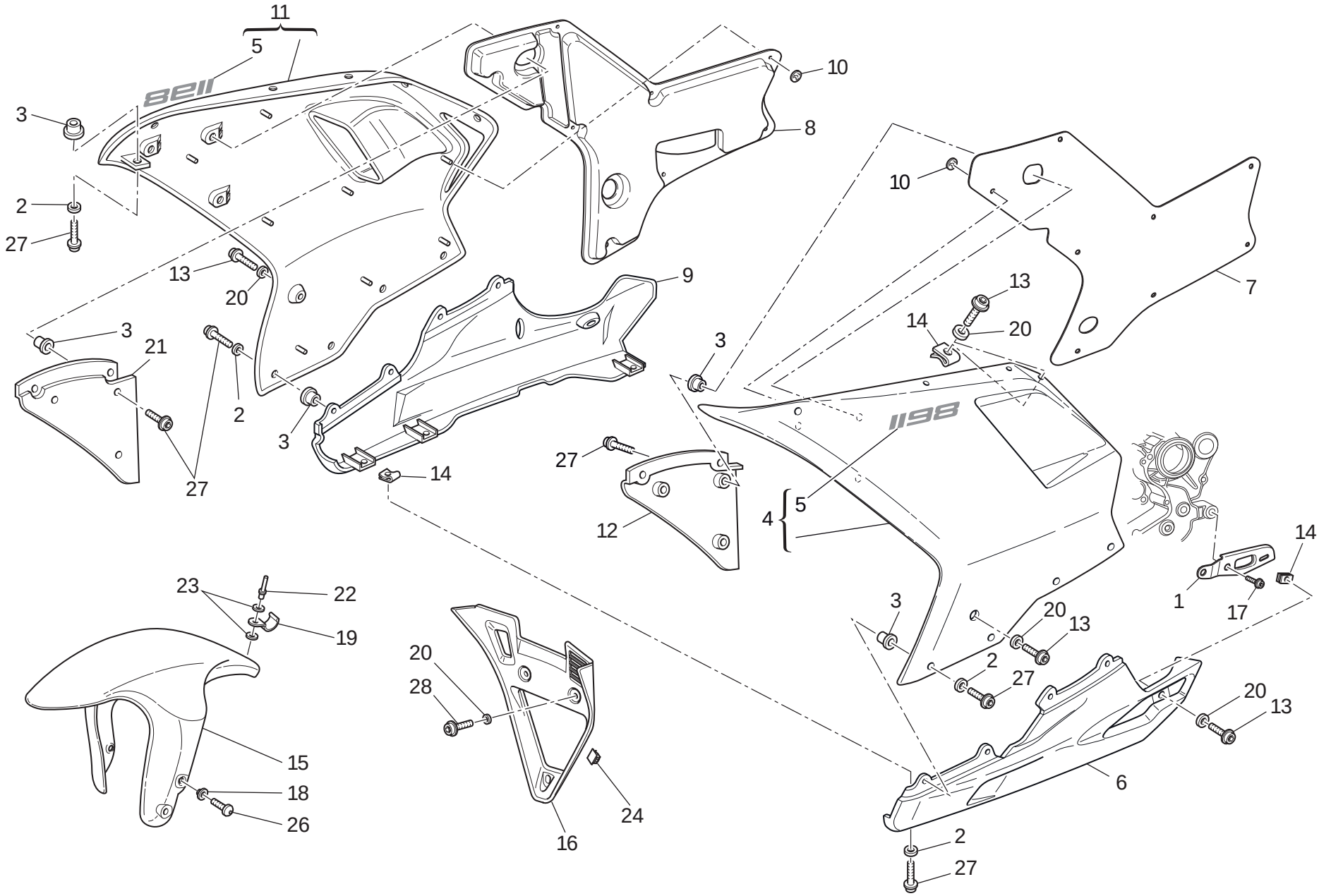

TAVOLA DRAWING TABLE BILD TABLA **034a**

Carenatura | Fairing | Carénage | Verkleidung | Carenado

NOTE / NOTES / NOTES / MARKE / NOTAS	POS. / NO. / N. / INDEX / POS.	N.CODICE CODE NO. Nr. CODE ATRIKEL Nr. CODICO Nr.	DENOMINAZIONE	DESCRIPTION	DESIGNATION	BEZEICHNUNG	DENOMINACION	VALIDITA' / VALIDITY / VALIDITE / GÜLTIG / VALIDEZ	Q.TA' / Q.TY / Q.TE / M.GE / C.AD
	15	564.2.061.1AW	Assieme parafango anteriore (BIANCO)	Front mudguard assembly (WHITE)	Ensemble garde-boue AV. (BLANC)	Vorderes Schutzblech komplett (WEIß)	Grupo guardabarros delantero (BLANCO)		1
	16	484.1.060.1AG	Convogliatore aria	Air manifold	Convoyeur d'air	Luftförderer	Encanalador aire		1
	17	771.5.752.8B	Vite	Screw	Vis	Schraube	Tornillo		1
	18	716.1.401.1A	Distanziale	Spacer	Entretoise	Distanzstück	Distancial		4
	19	850.1.003.1A	Graffetta	Clip	Agrafe	Kralle	Grapa		1
	20	852.1.218.1A	Rosetta nylon	Nylon washer	Rosette en nylon	Nylon-Unterlegscheibe	Arandela nylon		11
	21	460.1.248.1A	Paratia (destra)	Panel (R.H.)	Cloison (droite)	Schott (rechter)	Mamparo (derecha)		1
	22	736.4.013.1B	Rivetto a strappo	Shear rivet	Rivet d'arrachage	Reißniete	Remache a desgarre		1
	23	852.1.075.1B	Rosetta	Washer	Rosette	Unterlegscheibe	Arandela		2
	24	758.4.018.1A	Passatubo	Hose guide	Passe-tube	Leitungsführung	Pasatubo		1
	26	772.1.089.3B	Vite	Screw	Vis	Schraube	Tornillo		4
	27	772.1.086.1B	Vite speciale	Special screw	Vis spéciale	Spezialschraube	Tornillo especial		19
	28	772.1.094.3B	Vite speciale	Special screw	Vis spéciale	Spezialschraube	Tornillo especial		3

Indice generale | Index | Contents | Verzeichnis | Indice

N. CODICE CODE No. Nr. CODE ARTIKEL Nr CODIGO Nr.	Tav. Drwg. Table Bild Tabla	POS. N.	N. CODICE CODE No. Nr. CODE ARTIKEL Nr. CODIGO Nr.	Tav. Drwg. Table Bild Tabla	POS. N.	N. CODICE CODE No. Nr. CODE ARTIKEL Nr. CODIGO Nr.	Tav. Drwg. Table Bild Tabla	POS. N.	N. CODICE CODE No. Nr. CODE ARTIKEL Nr. CODIGO Nr.	Tav. Drwg. Table Bild Tabla	POS. N.	N. CODICE CODE No. Nr. CODE ARTIKEL Nr. CODIGO Nr.	Tav. Drwg. Table Bild Tabla	POS. N.
.....	014	1	112.1.012.1AB	006	8	160.1.097.1A	012	13	190.2.020.2A	004	8	247.1.300.1BB	022	8
.....	014	2	112.1.012.1AC	006	8	160.1.369.2B	026a	5	194.2.043.1A	004	12	247.1.305.1AF	011	23
.....	015	1	117.1.044.1A	025	18	160.2.366.1A	032a	11	195.4.003.1A	004	22	247.1.306.1A	027a	13
.....	015	2	117.1.088.2A	022	31	162.1.001.1C	004	7	196.1.001.1D	004	10	247.1.306.1A	027b	13
0000.68490	024	14	117.2.006.1A	004	18	170.2.109.1A	004	17	198.1.029.1A	004	13	247.1.307.1AA	033	10
0124.40.060	008	15	120.2.158.2A	007	5	171.2.003.1A	008	13	208.1.029.1D	014	3	247.1.307.1AW	033	10
0251.47.054	003	1	120.2.159.2A	007	10	172.1.297.1A	003	10	208.1.029.1D	015	3	247.2.130.1AC	011	31
0272.91.090	002	8	121.1.078.1B	007	3	172.1.298.3A	003	8	209.1.035.1D	014	16	251.2.008.1A	011	29
0370.49.250	010	22	121.1.248.1A	007	2	172.1.299.3A	003	5	209.1.035.1D	015	16	254.4.001.2A	005	4
0370.72.020	023	8	121.2.048.1B	007	4	172.1.300.3A	003	9	209.1.036.1D	014	4	255.1.010.4B	008	18
0370.72.020	024	12	122.2.160.2A	007	1	172.1.301.1A	003	18	209.1.036.1D	015	4	255.1.019.3A	013	7
0400.09.050	002	21	135.1.026.1A	017	7	172.1.302.3A	003	24	210.1.078.1A	014	14	264.1.015.1A	011	40
0400.29.125	002	31	140.1.051.1B	017	1	172.1.304.3A	003	21	210.1.078.1A	015	14	264.1.016.1A	011	1
0400.29.126	002	31	140.1.059.2A	019	9	172.1.305.1A	003	20	211.1.077.1A	014	5	270.4.010.1A	012	1
0660.13.143	002	9	140.1.060.1A	019	4	172.1.306.1A	003	23	211.1.077.1A	015	5	276.1.038.2A	012	16
0660.13.165	002	25	146.2.154.1B	006	1	172.1.371.1A	003	22	225.2.231.3A	010	1	280.4.016.1A	017	13
0660.16.145	004	21	147.1.014.2A	008	3	173.1.022.1A	012	14	242.2.074.1AC	011	13	282.4.081.4A	017	11
0665.49.680	005	22	148.2.338.1A	013	15	174.1.038.1A	009	12	243.1.025.1AI	005	1	283.4.017.1A	017	15
0670.16.150	003	3	148.2.339.1A	013	11	174.2.038.1A	009	1	243.2.115.1AE	005	21	286.2.040.1B	018a	23
0670.16.155	003	19	148.2.340.1A	013	14	176.1.020.1A	012	10	245.1.071.3A	008	1	286.4.176.1A	018	15
0670.16.170	003	26	148.2.341.1A	013	18	180.1.001.1A	002	11	245.2.070.3A	008	2	286.4.176.1E	018	15
0670.49.310	009	17	149.1.079.1A	003	25	180.1.002.1A	002	12	245.2.112.1A	008	21	286.4.176.1F	018	15
0691.91.030	018a	28	150.2.133.1A	003	2	180.1.008.1A	002	24	247.1.287.1B	013	5	287.4.024.1B	032a	18
0691.91.030	025	33	150.2.134.3A	003	27	182.2.035.1A	002	18	247.1.288.1B	013	6	301.2.263.1A	015	22
0759.49.280	009	15	150.2.135.4A	003	28	184.1.010.2A	025	20	247.1.290.1A	009	19	301.2.264.1A	014	22
0765.92.205	002	21	158.2.023.2A	006	5	187.1.002.1A	023	3	247.1.297.1A	018	3	303.1.063.1BB	014	7
0799.13.110	002	27	160.1.094.1A	013	10	187.1.002.1A	024	22	247.1.299.1BB	022	11	303.1.063.1BB	015	7

N° CATALOGO: 915.1.291.1E
EMESSO: 10 - 09

CATALOGUE No: 915.1.291.1E
ISSUED: 10 - 09

Nr. CATALOGUE: 915.1.291.1E
IMPRIMEE: 10 - 09

KATALOG Nr: 915.1.291.1E
HERAUSGEGEBEN: 10 - 09

N° CATALOGO: 915.1.291.1E
IMPRIMIDA: 10 - 09

Indice generale | Index | Contents | Verzeichnis | Indice

N. CODICE CODE No. Nr. CODE ARTIKEL Nr CODIGO Nr.	Tav. Drwg. Table Bild Tabla	POS. N.	N. CODICE CODE No. Nr. CODE ARTIKEL Nr. CODIGO Nr.	Tav. Drwg. Table Bild Tabla	POS. N.	N. CODICE CODE No. Nr. CODE ARTIKEL Nr. CODIGO Nr.	Tav. Drwg. Table Bild Tabla	POS. N.	N. CODICE CODE No. Nr. CODE ARTIKEL Nr. CODIGO Nr.	Tav. Drwg. Table Bild Tabla	POS. N.	N. CODICE CODE No. Nr. CODE ARTIKEL Nr. CODIGO Nr.	Tav. Drwg. Table Bild Tabla	POS. N.
303.1063.1BC	014	7	349.1188.1A	021a	23	389.4.021.1A	018a	8	438.1365.1AT	032	14	460.1261.2A	033	15
303.1063.1BC	015	7	349.1189.1A	021a	22	389.4.022.1A	018a	8	438.1454.1A	026	20	460.1262.2A	033	18
303.1063.1BD	014	7	349.1209.1A	021a	3	389.4.023.1A	018a	19	438.1455.1A	026	20	460.1263.1A	021	11
303.1063.1BD	015	7	349.1221.1A	021a	6	389.4.024.1A	018a	8	442.1139.3B	029	4	460.1276.1A	020	16
304.1088.1A	014	13	349.1222.1A	021a	19	390.4.019.1A	020	7	442.1148.2A	029	6	460.1277.1A	034	22
304.1088.1A	015	13	349.1223.1A	021a	18	390.4.020.1A	020	13	442.1149.2A	029	10	460.1278.1A	034	21
304.1088.1AB	014	13	349.1224.1A	021a	20	390.4.021.1A	027a	19	444.4.003.5A	009	20	460.1283.2A	018	20
304.1088.1AB	015	13	349.1225.1A	021a	9	390.4.021.1A	027b	19	447.1069.1A	028a	15	460.1286.2B	019	34
304.1088.1AC	014	13	349.1226.1A	021a	11	390.4.022.1A	020	14	447.1070.1A	028a	17	460.1287.1A	027b	31
304.1088.1AC	015	13	349.1227.1A	021a	12	390.4.023.1A	020	18	449.1053.1A	003	12	460.1358.1A	018	21
304.1089.1A	014	10	349.1228.1A	021a	7	395.2.013.1C	018	4	451.1044.1A	008	4	460.4.728.1A	020	17
304.1089.1A	015	10	349.1229.1A	021a	15	397.4.003.1B	018	14	451.2.027.2A	008	9	462.4.001.1A	021	7
304.1089.1AB	014	10	349.1263.1A	021a	24	406.1073.3A	020	8	451.2.029.1A	008	10	462.4.046.1A	020	15
304.1089.1AB	015	10	349.1288.1A	021a	17	417.6.011.3A	014	20	455.2.003.1A	002	4	463.2.022.2A	010	12
304.1089.1AC	014	10	349.2.056.1A	021a	26	420.2.000.8A	025	37	456.1046.1B	022	20	463.2.053.7A	003	14
304.1089.1AC	015	10	349.2.065.1A	021a	25	420.2.006.4A	016	6	456.1054.1AB	022	19	463.2.053.7A	004	15
341.1.072.1A	021	21	360.2.086.1C	021	19	425.4.004.1B	032a	14	457.2.042.1AB	025	6	464.1055.1A	022	12
342.2.034.2A	021	1	360.2.087.1C	021	31	426.1020.1A	029	5	460.1246.1A	033	17	464.1055.1A	027	6
344.2.016.1A	021a	2	361.1.002.1A	021	15	433.1339.1A	028a	20	460.1247.1A	034	18	464.1056.1A	022	5
345.2.016.1A	021a	1	364.2.007.1B	021	26	433.1339.1B	028a	20	460.1248.1A	034a	21	464.1056.1A	027	13
349.1060.1B	021a	4	365.2.074.1A	028	10	434.1007.1A	034	2	460.1249.1A	034a	12	470.1187.2BK	022	1
349.1064.1A	021a	8	369.2.123.3A	028a	1	434.1007.1AT	034	2	460.1253.1A	034	25	470.1190.2AG	027	1
349.1065.1A	021a	14	370.2.076.4CB	028a	8	437.1166.1B	034a	5	460.1254.2A	034	26	480.1227.3BA	034a	4
349.1098.1A	021a	21	372.2.062.2A	028	8	437.1166.1BT	034a	5	460.1255.1A	026a	14	480.1227.3BW	034a	4
349.1170.1A	021a	10	380.1014.4B	018a	3	438.1067.1AS	033	19	460.1256.2B	019	22	480.1228.1AA	034a	6
349.1185.1A	021a	13	389.4.019.1A	018a	8	438.1067.1AT	033	19	460.1259.1A	033	13	480.1228.1AW	034a	6
349.1186.1A	021a	16	389.4.020.1A	018a	8	438.1365.1AA	032	14	460.1260.1A	033	14	480.1229.3BA	034a	11

N° CATALOGO: 915.1291.1E
EMESSO: 10 - 09

CATALOGUE No: 915.1291.1E
ISSUED: 10 - 09

Nr. CATALOGUE: 915.1291.1E
IMPRIMEE: 10 - 09

KATALOG Nr: 915.1291.1E
HERAUSGEGEBEN: 10 - 09

N° CATALOGO: 915.1291.1E
IMPRIMIDA: 10 - 09

Indice generale | Index | Contents | Verzeichnis | Indice

N. CODICE CODE No. Nr. CODE ARTIKEL Nr CODIGO Nr.	Tav. Drwg. Table Bild Tabla	POS. N.	N. CODICE CODE No. Nr. CODE ARTIKEL Nr. CODIGO Nr.	Tav. Drwg. Table Bild Tabla	POS. N.	N. CODICE CODE No. Nr. CODE ARTIKEL Nr. CODIGO Nr.	Tav. Drwg. Table Bild Tabla	POS. N.	N. CODICE CODE No. Nr. CODE ARTIKEL Nr. CODIGO Nr.	Tav. Drwg. Table Bild Tabla	POS. N.	N. CODICE CODE No. Nr. CODE ARTIKEL Nr. CODIGO Nr.	Tav. Drwg. Table Bild Tabla	POS. N.
480.1.229.3BW	034a	11	514.1.033.1A	001d	13	540.4.019.1A	018	8	564.2.061.1AW	034a	15	598.2.054.1A	033	21
480.1.230.2AA	034a	9	514.1.035.1A	001d	10	541.4.010.1A	018a	6	570.1.263.3A	019	21	598.2.057.1A	033	22
480.1.230.2AW	034a	9	514.1.036.1A	001d	10	548.4.074.1B	030	1	573.1.099.2C	019	30	598.4.024.1A	021	12
481.2.040.2AW	034	1	514.1.037.1A	001d	6	548.4.074.2B	030	1	573.1.299.1E	019	30	610.4.090.1A	024	9
481.2.040.4AA	034	1	514.1.038.1A	001d	14	548.4.078.1A	016	1	574.1.096.2C	019	29	610.4.091.1A	024	26
482.1.139.1A	033	30	514.1.051.1A	018	17	549.1.030.1A	016	7	574.1.296.1E	019	29	611.4.029.1A	025	29
482.1.140.1A	033	31	516.4.001.1AB	018a	12	549.1.099.1A	016	11	585.1.057.1A	031	1	612.4.005.1A	023	4
483.2.074.1AA	033	12	518.4.004.2B	021	25	550.4.017.1A	030	9	585.4.001.1A	025	26	612.4.005.1A	024	21
483.2.074.1AW	033	12	520.1.015.4A	020	1	550.4.018.1A	030	8	585.4.008.1A	023	12	612.4.008.1A	025	31
484.1.060.1AG	034a	16	523.1.020.2C	034	8	552.1.037.1A	001d	4	585.4.009.1A	024	15	612.4.016.1A	025	36
486.1.073.2A	034a	7	523.1.021.2C	034	9	552.1.038.1A	001d	5	586.1.160.2AA	032	1	612.4.037.1A	024	30
486.1.074.2A	034a	8	525.1.031.1A	027a	16	552.1.039.1A	001d	19	586.1.160.2BW	032	1	613.4.038.1A	025	30
486.1.075.2A	032	15	525.1.031.1A	027b	16	552.1.040.1A	001d	11	587.1.051.2A	032	2	613.4.079.1A	024	8
487.1.039.1B	034	13	525.1.032.3A	027a	24	552.1.111.1A	019	11	587.1.052.2A	032	3	616.1.002.1A	032a	16
492.1.004.1A	026a	19	525.1.032.3A	027b	24	552.4.012.1A	020	11	590.1.189.1A	001d	1	618.4.074.1A	024	19
492.4.089.1A	026	12	529.1.006.1B	027a	8	552.4.013.1A	031	9	590.1.190.1A	001d	2	618.4.075.1A	024	29
492.4.090.1A	026	5	529.1.006.1B	027b	8	552.4.037.2E	025	34	590.1.300.1A	032a	8	619.4.034.1A	025	28
494.1.133.1A	026a	10	530.1.020.1A	027a	18	552.4.048.1A	032a	9	590.1.304.1A	032a	15	624.4.046.1A	024	1
497.2.001.2A	026	3	530.1.020.1A	027b	18	552.4.132.1A	010	31	590.1.305.1A	032a	17	625.4.018.1B	025	16
497.2.003.1A	026	16	530.1.021.1A	027a	14	553.4.004.1A	031	19	590.2.025.2A	017	20	626.4.056.1A	023	20
501.2.127.1AC	026	10	530.1.021.1A	027b	14	556.1.046.2AB	022a	3	593.1.018.1A	009	5	626.4.056.1A	024	7
502.2.127.2AC	026	7	539.1.021.1B	002	6	556.2.045.1A	022a	1	593.2.042.1A	010	11	626.4.057.1A	023	18
510.1.570.1A	018a	21	539.1.022.2A	022a	5	561.1.025.1A	027a	1	593.4.030.1A	019	31	626.4.057.1A	024	24
510.1.577.1B	018a	14	539.4.003.1B	025	5	561.1.025.1A	027b	1	595.1.080.1A	033	1	630.4.035.1A	023	1
510.1.671.1B	018a	1	539.4.030.2A	016	13	561.1.026.1A	027a	7	595.1.081.1A	033	16	631.4.008.1A	023	21
510.1.727.1A	018a	34	539.4.035.1A	024	5	561.1.026.1A	027b	7	595.1.091.1A	033	11	631.4.008.1A	024	6
514.1.032.1A	001d	9	539.4.036.1A	023	22	564.2.061.1AA	034a	15	598.1.011.1A	033	34	631.4.016.1A	025	25

N° CATALOGO: 915.1.291.1E
EMESSO: 10 - 09

CATALOGUE No: 915.1.291.1E
ISSUED: 10 - 09

Nr. CATALOGUE: 915.1.291.1E
IMPRIMEE: 10 - 09

KATALOG Nr: 915.1.291.1E
HERAUSGEGEBEN: 10 - 09

N° CATALOGO: 915.1.291.1E
IMPRIMIDA: 10 - 09

Indice generale | Index | Contents | Verzeichnis | Indice

N. CODICE CODE No. Nr. CODE ARTIKEL Nr CODIGO Nr.	Tav. Drwg. Table Bild Tabla	POS. N.	N. CODICE CODE No. Nr. CODE ARTIKEL Nr. CODIGO Nr.	Tav. Drwg. Table Bild Tabla	POS. N.	N. CODICE CODE No. Nr. CODE ARTIKEL Nr. CODIGO Nr.	Tav. Drwg. Table Bild Tabla	POS. N.	N. CODICE CODE No. Nr. CODE ARTIKEL Nr. CODIGO Nr.	Tav. Drwg. Table Bild Tabla	POS. N.	N. CODICE CODE No. Nr. CODE ARTIKEL Nr. CODIGO Nr.	Tav. Drwg. Table Bild Tabla	POS. N.
631.4.028.1A	023	19	700.1.043.1A	020	9	710.1.125.1A	010	28	713.1.364.1A	024	20	716.1.419.1A	030	5
631.4.028.1A	024	33	700.9.056.2A	026a	9	710.1.126.1A	010a	21	713.1.365.1A	005	17	72094.1616	010	17
631.4.033.1A	024	2	701.4.004.1A	028	7	710.1.127.1A	004	23	713.1.365.1A	011	39	732.2.021.2A	019	20
631.4.034.1A	023	2	701.4.005.1A	003	4	710.1.132.1A	028	11	713.1.373.1A	027a	28	73500.1440	012	20
632.1.042.1A	023	6	701.4.017.1A	028a	6	711.1.089.1A	006	6	713.1.373.1A	027b	28	73500.1542	002	15
650.4.011.1A	021	17	701.4.023.1A	012	11	711.1.095.1A	010a	7	713.1.393.1A	003	13	73503.3380	010	9
651.1.004.1A	021	30	702.4.004.1A	021	3	711.1.160.1A	005	13	713.1.393.3A	004	24	73503.3380	010a	10
652.4.012.1A	021	10	702.4.009.1A	011	11	711.1.160.1A	011	14	713.1.460.1A	034	28	73503.3380	011	17
654.2.016.1A	021	8	702.4.010.2A	011	9	711.1.219.1A	007	12	713.1.461.1A	034	29	736.4.012.1A	034	7
656.2.003.1B	021	13	702.4.013.1A	010	19	712.1.029.1A	028a	9	713.1.915.1A	002	29	736.4.013.1B	034a	22
668.1.001.4A	007	14	702.4.018.1A	012	15	712.1.030.1A	028a	12	714.1.074.1A	026	15	737.4.025.1A	008	5
668.1.001.4A	011	16	702.4.020.1A	010a	11	712.1.034.1A	022	17	714.1.075.1A	026a	12	741.1.010.1A	018a	5
669.1.001.1E	014	6	702.4.033.1A	010	21	712.1.034.1A	025	10	714.1.094.1A	026	9	741.1.012.1A	018a	27
669.1.001.1E	015	6	702.4.033.1A	010a	2	713.1.014.1E	003	11	715.1.003.1A	028	5	741.1.013.1A	031	22
670.4.038.1A	018a	4	702.5.008.1A	010	6	713.1.128.1B	011	27	716.1.022.1B	020	6	741.1.035.1A	024	27
676.2.067.1A	026a	1	702.5.008.1A	011	4	713.1.140.1A	010a	4	716.1.043.1B	029	12	741.1.037.1A	019	15
676.4.046.1A	026a	8	702.5.019.1A	010a	1	713.1.187.1A	028a	11	716.1.072.2A	008	20	741.1.038.1A	019	14
677.4.012.1A	026a	23	702.5.044.1A	003	29	713.1.192.1A	025	38	716.1.106.1A	018	16	741.1.040.1A	018a	26
680.1.001.1B	009	24	702.5.045.1A	026	8	713.1.196.1A	026	17	716.1.128.1A	008	17	741.4.001.1A	031	7
680.1.013.1A	006	10	702.5.045.1A	028a	10	713.1.197.3A	026	2	716.1.143.1A	027a	26	741.4.038.1A	018a	2
680.1.013.1A	008	16	702.5.053.1A	004	14	713.1.210.1A	021	28	716.1.143.1A	027b	26	741.4.038.1A	030	2
680.5.006.1A	013	12	703.1.013.1A	021	9	713.1.239.1A	028	2	716.1.144.1A	019	41	741.4.043.1A	023	14
696.1.012.1A	027	15	703.5.002.2A	013	2	713.1.241.1A	019	33	716.1.401.1A	034a	18	741.4.043.1A	024	16
697.2.022.3A	033	32	703.5.006.2A	008	12	713.1.266.1A	003	15	716.1.407.1A	019	26	741.4.043.1A	025	17
698.1.033.1A	001d	15	70610.8120	004	11	713.1.292.1A	014	9	716.1.409.1A	016	3	741.4.043.1A	032a	20
699.2.345.1A	032a	12	710.1.061.1A	006	7	713.1.292.1A	015	9	716.1.412.1A	021	20	741.4.063.1A	029	20
700.1.036.1A	012	19	710.1.109.1A	028a	4	713.1.330.1A	032	11	716.1.414.1A	019	6	741.4.092.1A	032a	6

N° CATALOGO: 915.1.291.1E
EMESSO: 10 - 09

CATALOGUE No: 915.1.291.1E
ISSUED: 10 - 09

Nr. CATALOGUE: 915.1.291.1E
IMPRIMEE: 10 - 09

KATALOG Nr: 915.1.291.1E
HERAUSGEGEBEN: 10 - 09

N° CATALOGO: 915.1.291.1E
IMPRIMIDA: 10 - 09

Indice generale | Index | Contents | Verzeichnis | Indice

N. CODICE CODE No. Nr. CODE ARTIKEL Nr CODIGO Nr.	Tav. Drwg. Table Bild Tabla	POS. N.	N. CODICE CODE No. Nr. CODE ARTIKEL Nr. CODIGO Nr.	Tav. Drwg. Table Bild Tabla	POS. N.	N. CODICE CODE No. Nr. CODE ARTIKEL Nr. CODIGO Nr.	Tav. Drwg. Table Bild Tabla	POS. N.	N. CODICE CODE No. Nr. CODE ARTIKEL Nr. CODIGO Nr.	Tav. Drwg. Table Bild Tabla	POS. N.	N. CODICE CODE No. Nr. CODE ARTIKEL Nr. CODIGO Nr.	Tav. Drwg. Table Bild Tabla	POS. N.
741.4.158.1A	032a	13	749.4.111.8B	027a	22	758.4.017.1A	017	14	76402.0002	003	17	771.5.043.8B	027a	27
741.4.165.1A	029	19	749.4.111.8B	027b	22	758.4.018.1A	034a	24	766.1.055.2B	010	16	771.5.043.8B	027b	27
741.4.171.1A	031	21	749.4.112.8B	027	3	759.1.022.2A	026	19	766.4.019.1A	014	21	771.5.045.7E	032	9
741.4.181.1A	007	7	749.5.001.1B	027a	6	759.1.022.2A	026a	20	766.4.019.1A	015	21	771.5.064.8B	011	5
741.4.181.1A	031	20	749.5.001.1B	027b	6	764.1.001.1A	032	10	76835.1134	002	10	771.5.064.8B	016	8
741.4.186.1A	029	13	750.1.007.1A	003	16	764.1.003.1B	004	6	770.5.250.8B	010a	5	771.5.065.2BB	004	19
741.4.187.1A	017	21	750.1.012.2A	006	14	764.1.011.2A	022	18	770.5.250.8B	011	6	771.5.065.8B	010	2
741.4.188.1A	031	5	750.1.021.1A	028	12	764.1.011.2A	025	12	771.1.019.1A	021	32	771.5.065.8B	017	2
747.5.001.1AB	022	29	750.1.022.1A	028	15	764.1.022.1A	016	2	771.1.019.1A	022	27	771.5.066.8B	011	20
747.5.003.1A	021	22	750.1.028.1A	034	10	764.1.022.1A	018	18	771.1.026.1A	005	2	771.5.066.8B	018a	20
747.5.003.1A	025	15	750.1.045.1A	004	25	764.1.022.1A	030	4	771.1.027.1A	005	8	771.5.067.0Z	002	28
747.5.010.1A	022	23	750.1.048.1A	022a	10	764.1.024.1A	019	5	771.1.031.1A	028	1	771.5.067.8B	011	3
747.5.011.1A	024	31	750.1.057.1A	006	13	764.1.050.1A	022	26	771.1.039.1A	021	24	771.5.069.8B	005	5
748.1.024.1A	019	1	750.1.121.1A	012	3	764.1.051.1A	022	25	771.1.039.1A	027a	5	771.5.069.8B	011	19
748.1.035.1B	019	8	750.1.140.1A	026	13	764.1.054.1A	033	25	771.1.039.1A	027b	5	771.5.069.8B	016	9
748.1.036.1A	019	40	750.1.140.1A	026a	2	764.1.056.1B	029	11	771.1.041.1A	020	4	771.5.071.8B	011	15
748.1.040.1A	002	23	750.1.149.1A	021	36	764.1.062.1B	018	1	771.1.043.1A	022a	2	771.5.071.8B	018a	30
748.1.046.1A	026a	4	750.1.150.1A	027a	2	764.1.063.1A	019	28	771.1.046.1A	021	4	771.5.072.8B	005	19
748.1.050.1A	010	14	750.1.150.1A	027b	2	764.1.087.1A	014	8	771.1.049.1A	008	6	771.5.072.8B	009	10
748.1.065.1A	026	1	750.5.005.1A	018	2	764.1.087.1A	015	8	771.1.049.1A	012	5	771.5.072.8B	010a	14
748.4.002.1A	022	2	75191.3380	010	4	764.1.090.1A	018	13	771.1.050.1A	021	35	771.5.072.8B	011	38
748.4.037.1AB	028	3	756.2.007.1A	026a	13	764.1.090.1A	020	2	771.1.052.1A	012	7	771.5.072.8B	012	6
748.4.038.1A	020	10	75794.1542	010a	9	764.1.090.1A	027a	25	771.1.053.1A	018a	10	771.5.078.8B	005	3
749.4.004.1A	022	21	758.1.036.1A	029	15	764.1.090.1A	027b	25	771.1.233.1A	017	6	771.5.078.8B	012	12
749.4.004.1A	033	24	758.1.039.2A	017	22	764.1.097.1A	020	12	771.5.028.8B	034	30	771.5.079.8B	005	11
749.4.008.1A	008	7	758.1.041.2A	005	18	764.1.098.1A	027a	20	771.5.040.8B	032	8	771.5.080.8B	010a	15
749.4.111.8B	019	18	758.4.015.1A	029	18	764.1.098.1A	027b	20	771.5.043.8B	004	4	771.5.125.0Z	002	30

N° CATALOGO: 915.1.291.1E
EMESSO: 10 - 09

CATALOGUE No: 915.1.291.1E
ISSUED: 10 - 09

Nr. CATALOGUE: 915.1.291.1E
IMPRIMEE: 10 - 09

KATALOG Nr: 915.1.291.1E
HERAUSGEGEBEN: 10 - 09

N° CATALOGO: 915.1.291.1E
IMPRIMIDA: 10 - 09

Indice generale | Index | Contents | Verzeichnis | Indice

N. CODICE CODE No. Nr. CODE ARTIKEL Nr CODIGO Nr.	Tav. Drwg. Table Bild Tabla	POS. N.	N. CODICE CODE No. Nr. CODE ARTIKEL Nr. CODIGO Nr.	Tav. Drwg. Table Bild Tabla	POS. N.	N. CODICE CODE No. Nr. CODE ARTIKEL Nr. CODIGO Nr.	Tav. Drwg. Table Bild Tabla	POS. N.	N. CODICE CODE No. Nr. CODE ARTIKEL Nr. CODIGO Nr.	Tav. Drwg. Table Bild Tabla	POS. N.	N. CODICE CODE No. Nr. CODE ARTIKEL Nr. CODIGO Nr.	Tav. Drwg. Table Bild Tabla	POS. N.
771.5.127.8B	019	10	772.1.059.1A	018	22	772.5.101.8B	020	5	777.5.049.8C	011	24	779.1.493.2A	025	14
771.5.129.8B	009	8	772.1.059.1A	031	3	772.5.101.8B	034	15	778.5.016.1A	009	26	779.1.498.2A	033	33
771.5.136.8B	010a	22	772.1.060.1A	009	16	772.5.103.8B	030	3	778.5.016.1A	010	23	779.1.499.2A	033	20
771.5.139.8B	010	10	772.1.060.1A	025	7	773.1.004.1A	019	19	779.1.026.2A	011	10	779.1.503.1A	028a	18
771.5.139.8B	010a	17	772.1.062.1A	019	39	773.1.005.1A	017	19	779.1.039.1A	002	3	779.1.504.1A	028	4
771.5.639.8B	027a	12	772.1.062.1A	031	15	773.1.005.1A	029	16	779.1.082.1AB	023	16	779.1.509.2A	013	3
771.5.639.8B	027b	12	772.1.063.1A	025	19	773.5.061.8B	010a	13	779.1.092.1A	023	7	779.1.530.1A	017	5
771.5.640.8B	018a	33	772.1.074.1A	018a	13	773.5.061.8B	017	4	779.1.092.1A	024	13	779.1.544.1A	034	4
771.5.645.8B	024	23	772.1.077.2A	022	7	773.5.062.3B	023	10	779.1.109.2A	006	2	779.1.547.1A	006	4
771.5.667.8B	018	11	772.1.078.2A	028a	3	773.5.062.3B	024	10	779.1.162.2A	009	13	779.4.005.2A	022a	4
771.5.667.8B	022	14	772.1.084.2A	033	5	773.5.062.8B	025	24	779.1.202.1B	030	6	779.4.075.1A	011	37
771.5.668.8B	018	23	772.1.085.2A	017	8	773.5.065.8B	026a	11	779.1.203.3A	002	7	779.5.030.2A	013	16
771.5.669.8B	018	12	772.1.085.3B	033	6	775.1.004.1A	019	38	779.1.237.1B	025	8	779.5.046.1A	034	16
771.5.669.8B	021	6	772.1.085.3B	034a	13	775.1.017.1B	032a	7	779.1.298.1A	021	16	779.5.062.1A	010a	12
771.5.672.8B	018	9	772.1.086.1B	033	7	775.1.017.1C	017	12	779.1.331.1D	024	25	780.1.007.1A	019	25
771.5.723.8B	025	32	772.1.086.1B	034	3	775.1.019.1A	028a	13	779.1.366.1AB	023	5	780.1.018.1A	009	2
771.5.723.8B	027	12	772.1.086.1B	034a	27	775.1.031.1B	010	25	779.1.366.1AB	025	22	780.1.051.1A	014	12
771.5.725.8B	021	18	772.1.087.3A	027	2	775.1.031.1B	010a	20	779.1.397.1A	024	3	780.1.051.1A	015	12
771.5.727.8B	021a	5	772.1.088.2B	019	24	775.1.033.1A	019	17	779.1.399.1A	026	4	780.1.072.1A	010a	6
771.5.728.8B	032	13	772.1.089.3B	018a	17	775.1.051.1A	032	5	779.1.404.1A	006	9	780.5.001.1A	005	9
771.5.752.8B	034a	17	772.1.089.3B	034a	26	775.1.051.1A	032a	3	779.1.415.1A	024	32	780.5.001.1A	011	33
771.5.756.8B	025	2	772.1.094.3B	034a	28	775.1.064.1A	034	12	779.1.421.1A	014	23	786.1.094.1A	007	13
771.5.938.8B	028	9	772.1.110.1A	017	18	775.5.001.3C	027a	15	779.1.421.1A	015	23	786.1.100.1A	007	11
772.1.042.2A	029	7	772.5.034.1A	008	22	775.5.001.3C	027b	15	779.1.440.2A	028a	16	787.1.011.1A	016	4
772.1.046.1B	022	6	772.5.038.1AB	019	7	775.5.013.1A	027a	11	779.1.465.1A	024	28	788.1.052.2A	005	14
772.1.050.1C	027	5	772.5.038.1AB	029	9	775.5.013.1A	027b	11	779.1.484.2B	022	24	788.1.054.2A	012	4
772.1.050.1C	032	4	772.5.099.8B	025	35	775.5.021.1A	010	29	779.1.488.1A	026a	22	788.1.093.1A	013	9

N° CATALOGO: 915.1.291.1E
EMESSO: 10 - 09

CATALOGUE No: 915.1.291.1E
ISSUED: 10 - 09

Nr. CATALOGUE: 915.1.291.1E
IMPRIMEE: 10 - 09

KATALOG Nr: 915.1.291.1E
HERAUSGEGEBEN: 10 - 09

N° CATALOGO: 915.1.291.1E
IMPRIMIDA: 10 - 09

Indice generale | Index | Contents | Verzeichnis | Indice

N. CODICE CODE No. Nr. CODE ARTIKEL Nr CODIGO Nr.	Tav. Drwg. Table Bild Tabla	POS. N.	N. CODICE CODE No. Nr. CODE ARTIKEL Nr. CODIGO Nr.	Tav. Drwg. Table Bild Tabla	POS. N.	N. CODICE CODE No. Nr. CODE ARTIKEL Nr. CODIGO Nr.	Tav. Drwg. Table Bild Tabla	POS. N.	N. CODICE CODE No. Nr. CODE ARTIKEL Nr. CODIGO Nr.	Tav. Drwg. Table Bild Tabla	POS. N.	N. CODICE CODE No. Nr. CODE ARTIKEL Nr. CODIGO Nr.	Tav. Drwg. Table Bild Tabla	POS. N.
788.1.094.1A	013	8	800.1.122.1A	007	9	821.1.170.1A	022	13	829.1.756.1A	018a	16	840.1.007.1A	14/15	1
788.1.096.2A	017	9	800.1.123.1A	007	8	821.1.170.1A	025	9	829.1.939.2A	018	10	840.1.008.1A	14/15	1
788.1.098.1A	029	8	800.1.150.1A	031	17	821.1.222.1B	014	17	829.1.942.1A	025	1	840.1.009.1A	14/15	1
788.1.100.1A	019	16	800.1.151.1A	031	16	821.1.222.1B	015	17	829.1.945.1A	023	9	840.1.010.1A	14/15	1
788.1.102.1A	017	10	800.1.152.1B	031	13	821.1.223.1B	014	15	829.1.946.1A	024	11	840.1.011.1A	14/15	1
790.1.021.1A	019	2	800.1.153.1B	031	18	821.1.223.1B	015	15	829.1.947.1A	027a	4	840.1.012.1A	14/15	1
791.1.039.1A	032	17	8000.36230	027a	30	821.1.268.1A	002	13	829.1.947.1A	027b	4	840.1.013.1A	14/15	1
791.2.048.1A	007	6	8000.36230	027b	30	821.1.273.1A	025	13	829.2.079.1A	021	29	840.1.014.1A	14/15	1
799.1.024.1A	027	10	8000.53724	018a	7	821.1.309.3A	012	8	829.2.943.2A	020	3	840.1.015.1A	14/15	1
799.1.049.1A	002	1	8000.56443	023	13	821.1.325.1A	002	17	830.1.235.1A	011	35	840.1.016.1A	14/15	1
799.1.051.2A	006	3	8000.56443	024	18	824.1.124.1AB	027	9	830.1.409.1A	016	10	840.1.017.1A	14/15	1
799.1.055.1A	009	3	8000.70139	001b	8	824.1.125.1AB	027	8	830.1.418.1A	027	4	840.1.018.1A	14/15	1
799.1.158.1A	022a	6	814.1.114.1A	001d	8	824.1.146.1AB	022	28	830.1.425.1A	033	23	840.1.019.1A	14/15	1
799.1.166.1B	022	3	814.1.188.1A	015	25	824.1.147.1AB	022	9	830.1.429.1A	031	4	840.1.020.1A	14/15	1
799.1.175.1A	033	26	814.1.235.1B	031	14	825.1.036.2A	026a	17	830.1.431.1A	032	6	840.1.021.1A	14/15	1
799.1.228.1A	034	6	814.1.236.1C	031	11	826.1.012.1A	010	18	830.1.432.1A	032a	5	840.1.022.1A	14/15	1
799.1.253.1A	004	1	814.1.311.1A	029	17	826.1.029.1A	002	5	830.1.433.1A	032a	4	840.1.023.1A	14/15	1
799.1.256.1A	025	4	814.4.010.1A	032a	10	827.1.298.1B	027a	9	830.1.440.1A	033	35	840.1.024.1A	14/15	1
799.1.263.2A	019	3	815.1.022.1A	016	5	827.1.298.1B	027b	9	830.1.463.1A	018a	32	840.1.025.1A	14/15	1
799.1.482.1A	002	20	815.1.028.1A	009	21	827.1.430.1A	018a	15	830.1.468.1A	034a	1	840.1.026.1A	14/15	1
799.1.485.1A	014	19	818.2.009.1A	004	3	827.1.431.1A	027a	21	832.1.003.1C	028a	14	840.1.027.1A	14/15	1
799.1.485.1A	015	19	819.1.060.1A	026	11	827.1.431.1A	027b	21	840.1.001.1A	14/15	1	840.1.028.1A	14/15	1
799.1.486.1A	014	18	819.2.063.2A	026a	6	827.1.442.1A	027a	29	840.1.002.1A	14/15	1	840.1.029.1A	14/15	1
799.1.486.1A	015	18	821.1.001.1A	002	26	827.1.442.1A	027b	29	840.1.003.1A	14/15	1	840.1.030.1A	14/15	1
799.2.077.2A	009	14	821.1.051.1AB	022	4	827.1.534.1A	017	16	840.1.004.1A	14/15	1	840.1.031.1A	14/15	1
799.2.159.1A	022a	7	821.1.051.1AB	027	7	829.1.190.1A	018a	9	840.1.005.1A	14/15	1	840.1.032.1A	14/15	1
799.4.009.1A	019	37	821.1.103.2A	022a	9	829.1.260.2A	022a	8	840.1.006.1A	14/15	1	840.1.033.1A	14/15	1

N° CATALOGO: 915.1.291.1E
EMESSO: 10 - 09

CATALOGUE No: 915.1.291.1E
ISSUED: 10 - 09

Nr. CATALOGUE: 915.1.291.1E
IMPRIMEE: 10 - 09

KATALOG Nr: 915.1.291.1E
HERAUSGEGEBEN: 10 - 09

N° CATALOGO: 915.1.291.1E
IMPRIMIDA: 10 - 09

Indice generale | Index | Contents | Verzeichnis | Indice

N. CODICE CODE No. Nr. CODE ARTIKEL Nr CODIGO Nr.	Tav. Drwg. Table Bild Tabla	POS. N.	N. CODICE CODE No. Nr. CODE ARTIKEL Nr. CODIGO Nr.	Tav. Drwg. Table Bild Tabla	POS. N.	N. CODICE CODE No. Nr. CODE ARTIKEL Nr. CODIGO Nr.	Tav. Drwg. Table Bild Tabla	POS. N.	N. CODICE CODE No. Nr. CODE ARTIKEL Nr. CODIGO Nr.	Tav. Drwg. Table Bild Tabla	POS. N.	N. CODICE CODE No. Nr. CODE ARTIKEL Nr. CODIGO Nr.	Tav. Drwg. Table Bild Tabla	POS. N.
840.1034.1A	14/15	1	840.1067.2B	14/15	2	848.4.048.1A	028	16	851.1013.1A	008	14	852.1172.1A	009	11
840.1041.2B	14/15	2	840.1068.2B	14/15	2	848.5.001.1A	022	16	852.1005.1A	002	14	852.1172.1A	011	7
840.1042.2B	14/15	2	840.1069.2B	14/15	2	848.5.002.1A	022	22	852.1024.1A	034	11	852.1174.1A	008	8
840.1043.2B	14/15	2	840.1070.2B	14/15	2	850.1003.1A	034a	19	852.1053.2A	002	2	852.1174.1A	009	9
840.1044.2B	14/15	2	840.1071.2B	14/15	2	850.1006.1A	032a	2	852.1053.2A	022	15	852.1176.1A	005	20
840.1045.2B	14/15	2	840.1072.2B	14/15	2	850.4.038.1A	027a	23	852.1053.2A	025	3	852.1176.1A	011	2
840.1046.2B	14/15	2	840.1073.2B	14/15	2	850.4.038.1A	027b	23	852.1072.1A	019	23	852.1186.1A	019	35
840.1047.2B	14/15	2	840.1074.2B	14/15	2	850.4.038.1A	029	3	852.1075.1B	034a	23	852.1195.1A	009	7
840.1048.2B	14/15	2	840.1075.2B	14/15	2	850.4.038.1A	033	38	852.1094.1A	002	19	852.1195.1A	016	12
840.1049.2B	14/15	2	840.1076.2B	14/15	2	850.4.047.1A	018a	11	852.1099.1A	032	12	852.1216.1A	028a	2
840.1050.2B	14/15	2	840.1077.2B	14/15	2	850.4.047.1A	034	23	852.1104.1H	006	11	852.1217.1A	026a	15
840.1051.2B	14/15	2	840.1078.2B	14/15	2	850.4.055.1A	019	13	852.1104.1K	006	11	852.1218.1A	033	4
840.1052.2B	14/15	2	840.1079.2B	14/15	2	850.4.055.1A	032	7	852.1104.1L	006	11	852.1218.1A	034a	20
840.1053.2B	14/15	2	840.1080.2B	14/15	2	850.4.055.1A	033	28	852.1104.1M	006	11	852.1221.1A	026	14
840.1054.2B	14/15	2	840.1081.2B	14/15	2	850.4.055.1A	034a	14	852.1104.1N	006	11	852.1221.1A	026a	3
840.1055.2B	14/15	2	840.1082.2B	14/15	2	850.4.067.1A	018a	18	852.1104.2A	006	11	852.1222.1A	026	6
840.1056.2B	14/15	2	840.1083.2B	14/15	2	850.4.082.1A	033	9	852.1104.2B	006	11	852.1232.1A	019	27
840.1057.2B	14/15	2	840.1084.2B	14/15	2	850.4.082.1A	034	14	852.1104.2C	006	11	852.1251.1A	029	14
840.1058.2B	14/15	2	840.1085.2B	14/15	2	850.4.082.1A	034a	3	852.1104.2D	006	11	852.4.013.1A	017	23
840.1059.2B	14/15	2	840.1086.2B	14/15	2	850.4.102.1A	027a	10	852.1104.2E	006	11	852.5.001.1C	027a	17
840.1060.2B	14/15	2	840.1087.2B	14/15	2	850.4.102.1A	027b	10	852.1104.2F	006	11	852.5.001.1C	027b	17
840.1061.2B	14/15	2	841.1037.1A	033	27	850.4.104.1A	034	27	852.1104.2G	006	11	852.5.009.1A	019	32
840.1062.2B	14/15	2	841.1050.1A	028a	19	850.4.105.1A	034	24	852.1104.2I	006	11	852.5.023.1A	010a	16
840.1063.2B	14/15	2	841.1051.1B	004	2	850.4.109.1A	034a	10	852.1104.2J	006	11	852.5.023.1A	011	30
840.1064.2B	14/15	2	841.1052.1A	019	36	851.1001.1B	004	9	852.1114.1A	011	34	852.5.023.1A	015	20
840.1065.2B	14/15	2	847.4.002.1A	027	11	851.1004.1A	003	31	852.1135.1A	005	24	852.5.023.1A	017	3
840.1066.2B	14/15	2	848.4.047.1A	028	13	851.1010.1A	006	12	852.1144.1A	028a	22	852.5.024.1A	002	33

N° CATALOGO: 915.1291.1E
EMESSO: 10 - 09

CATALOGUE No: 915.1291.1E
ISSUED: 10 - 09

Nr. CATALOGUE: 915.1291.1E
IMPRIMEE: 10 - 09

KATALOG Nr: 915.1291.1E
HERAUSGEGEBEN: 10 - 09

N° CATALOGO: 915.1291.1E
IMPRIMIDA: 10 - 09

Indice generale | Index | Contents | Verzeichnis | Indice

N. CODICE CODE No. Nr. CODE ARTIKEL Nr CODIGO Nr.	Tav. Drwg. Table Bild Tabla	POS. N.	N. CODICE CODE No. Nr. CODE ARTIKEL Nr. CODIGO Nr.	Tav. Drwg. Table Bild Tabla	POS. N.	N. CODICE CODE No. Nr. CODE ARTIKEL Nr. CODIGO Nr.	Tav. Drwg. Table Bild Tabla	POS. N.	N. CODICE CODE No. Nr. CODE ARTIKEL Nr. CODIGO Nr.	Tav. Drwg. Table Bild Tabla	POS. N.	N. CODICE CODE No. Nr. CODE ARTIKEL Nr. CODIGO Nr.	Tav. Drwg. Table Bild Tabla	POS. N.
852.5.024.1A	005	10	860.5.006.1A	015	24	875.1.146.1A	010a	19	886.4.037.1A	009	6	88713.1068	001b	2
852.5.024.1A	011	32	861.5.022.1A	021	34	876.1.102.2B	029	1	886.4.043.1A	004	20	88713.1071	001b	10
852.5.024.1A	019	12	863.1.005.1A	026a	21	877.1.091.1A	025	21	886.4.089.1A	017	17	88713.1072	001b	1
852.5.024.1A	023	17	866.1.019.1A	033	2	877.1.113.1A	023	15	886.4.103.1A	031	10	88713.1074	001b	4
852.5.024.1A	024	4	866.1.030.1A	033	3	877.1.114.1A	024	17	886.4.116.1A	022	30	88713.1096	001b	14
852.5.024.1A	025	23	866.1.075.1A	027a	3	877.2.006.1B	029	2	886.4.116.1A	025	11	88713.1515	001b	6
852.5.026.1A	011	25	866.1.075.1A	027b	3	881.1.012.1A	002	32	886.4.118.1A	004	5	88713.1749	001a	13
852.5.026.1B	014	11	866.1.076.3A	034	20	881.1.034.1A	012	18	886.4.118.1A	010	13	88713.1805	001a	3
852.5.026.1B	015	11	866.1.077.1A	034	19	881.1.051.1A	011	36	886.4.124.1A	026a	16	88713.1806	001a	6
852.5.029.1A	018	6	866.1.078.1A	018	5	881.1.054.1A	026a	7	886.4.132.1A	005	12	88713.1821	001a	9
852.5.029.1A	034	17	866.1.079.1A	018	19	882.1.003.1A	008	11	886.4.132.1A	009	22	88713.1832	001	9
852.5.042.1A	010	5	872.1.015.1A	021	14	882.1.015.1A	003	7	886.4.132.1A	010	8	88713.1886	001	13
853.1.003.1A	010	30	872.1.048.1A	021	5	884.4.025.1A	033	8	886.5.013.1A	010	3	88713.1920	001a	8
853.1.003.1A	012	2	872.1.053.1A	018a	22	884.4.051.1A	026a	18	886.5.013.1A	010a	18	88713.1980	001a	16
853.5.010.1A	018	7	872.1.054.2A	028a	7	884.5.003.1A	022	10	886.5.014.1A	021	27	88713.2011	001a	7
855.5.000.1B	018a	29	872.1.062.1A	018a	24	884.5.003.1A	027	14	886.5.048.1A	032a	19	88713.2060	001a	11
856.1.062.2A	008	19	872.1.063.1A	018a	25	884.5.011.1A	011	8	886.5.051.1A	013	1	88713.2102	001a	4
856.1.064.2A	010	15	872.1.064.1A	018a	31	884.5.013.1A	005	16	88700.5665	001	10	88713.2103	001	7
856.1.071.1A	012	9	872.4.044.1A	028a	21	884.5.034.1A	002	22	88700.5749	001	14	88713.2133	001	12
856.1.074.2A	013	4	872.4.060.1A	030	7	884.5.039.1A	009	25	88713.0123	001	4	88713.2409	001b	11
856.1.075.1A	012	17	873.1.005.1A	013	13	884.5.048.1A	002	16	88713.0869	001	15	88713.2442	001	2
856.1.136.1A	034	5	873.1.107.1A	006	15	886.1.013.1A	032a	1	88713.0870	001	16	88713.2562	001b	13
856.1.136.1A	034a	2	875.1.065.1A	001d	3	886.1.024.1A	010	27	88713.0957	001b	12	88713.2669	001	17
856.1.137.2A	003	6	875.1.128.1A	028	14	886.1.095.1A	011	22	88713.0958	001b	15	88713.2676	001	1
860.1.004.1A	011	21	875.1.131.1A	021	23	886.4.033.1A	009	4	88713.1010	001a	2	88713.2832	001a	1
860.1.005.1A	010	26	875.1.132.1A	021	33	886.4.033.1A	010	32	88713.1058	001b	7	88713.2834	001a	17
860.5.006.1A	014	24	875.1.146.1A	010	24	886.4.034.1A	009	18	88713.1062	001b	9	88713.2861	001a	15

N° CATALOGO: 915.1.291.1E
EMESSO: 10 - 09

CATALOGUE No: 915.1.291.1E
ISSUED: 10 - 09

Nr. CATALOGUE: 915.1.291.1E
IMPRIMEE: 10 - 09

KATALOG Nr: 915.1.291.1E
HERAUSGEGEBEN: 10 - 09

N° CATALOGO: 915.1.291.1E
IMPRIMIDA: 10 - 09

Indice generale | Index | Contents | Verzeichnis | Indice

N. CODICE CODE No. Nr. CODE ARTIKEL Nr CODIGO Nr.	Tav. Drwg. Table Bild Tabla	POS. N.	N. CODICE CODE No. Nr. CODE ARTIKEL Nr. CODIGO Nr.	Tav. Drwg. Table Bild Tabla	POS. N.	N. CODICE CODE No. Nr. CODE ARTIKEL Nr. CODIGO Nr.	Tav. Drwg. Table Bild Tabla	POS. N.	N. CODICE CODE No. Nr. CODE ARTIKEL Nr. CODIGO Nr.	Tav. Drwg. Table Bild Tabla	POS. N.	N. CODICE CODE No. Nr. CODE ARTIKEL Nr. CODIGO Nr.	Tav. Drwg. Table Bild Tabla	POS. N.
88713.2870	001a	10	913.7.139.1L	033	29	930.5.012.1A	028a	5	97900.0231	001d	17			
88713.2874	001	8	913.7.139.1L	033	29	934.1.005.1A	031	6	97900.0232	001c	7			
88713.2877	001a	18	913.7.139.1L	033	29	934.1.006.1A	031	8						
88713.2878	001	5	913.7.139.1L	033	29	934.1.010.1A	029	21						
88713.2906	001	6	913.7.139.1M	033	29	93783.1524	011	18						
88713.2951	001b	3	913.7.139.1M	033	29	93823.2018	004	16						
88713.3211	001b	5	913.7.139.1M	033	29	93823.3075	005	15						
88713.3219	001a	19	913.7.139.1M	033	29	94247.0014	010a	3						
88713.3334	001	11	913.7.139.1N	033	29	94247.0014	011	12						
88713.3396	001b	16	913.7.139.1N	033	29	97900.0002	001c	2						
88765.1126C	001d	24	913.7.139.1N	033	29	97900.0003	001d	23						
88765.1126T	001d	16	913.7.139.1P	033	29	97900.0215	001c	1						
88765.1126V	001c	14	913.7.139.1P	033	29	97900.0216	001c	5						
88765.1188	001a	12	913.7.139.1P	033	29	97900.0217	001c	15						
88765.1298	001	3	926.1.006.1A	033	37	97900.0218	001d	18						
88765.1371	001c	3	926.1.010.1A	033	36	97900.0219	001c	10						
88765.1374	001c	4	930.1.004.1A	021	2	97900.0220	001d	21						
88765.1518	001a	5	930.4.002.2A	003	30	97900.0221	001d	22						
88765.1609	001a	14	930.4.011.1A	028	6	97900.0222	001c	9						
893.1.014.1A	031	2	930.4.021.1A	005	23	97900.0223	001c	11						
893.2.006.2A	010	7	930.4.022.1A	010	20	97900.0224	001c	6						
893.2.013.1A	005	7	930.4.034.1A	005	6	97900.0225	001c	8						
893.4.005.1A	023	11	930.4.052.1A	026	18	97900.0226	001c	12						
893.4.005.1A	025	27	930.4.123.1A	010a	8	97900.0227	001d	7						
894.1.020.1A	009	23	930.5.005.1A	011	26	97900.0228	001d	12						
895.2.007.1A	032	16	930.5.006.2B	011	28	97900.0229	001c	13						
8A00.67610	031	12	930.5.007.1A	013	17	97900.0230	001d	20						

N° CATALOGO: 915.1.291.1E
EMESSO: 10 - 09

CATALOGUE No: 915.1.291.1E
ISSUED: 10 - 09

Nr. CATALOGUE: 915.1.291.1E
IMPRIMEE: 10 - 09

KATALOG Nr: 915.1.291.1E
HERAUSGEGEBEN: 10 - 09

N° CATALOGO: 915.1.291.1E
IMPRIMIDA: 10 - 09