Diavel Carbon FL
Model Year 2015

DIAVEL

Chassis prefix:
Cylinder capacity: 1200

D17000015
SPARE PARTS CATALOGUE
ja-JP

The present spare parts order exactly the right spare parts.

When ordering specify:

1. the part's code number followed by its description and quantity needed;
2. the motorcycle's serial number, stamped on the steering head.

Reference to right and left apply to the vehicle in terms of its direction of move-ment.

Spare parts drawings are general and do not represent the part.

The contents of this catalogue are general and can undergo changes without prior notice.

CHARACTERISTICS LEGENDA

CHARACTERISTIC CODE	CHARACTERISTIC DESCRIPTION	VALUE CODE	VALUE DESCRIPTION
DFR	DAFRA	N	NO
MOD	MODEL	DVLC	DIAVEL CARBON
PLT	PLANT	DB10	DMH
XCO	MAIN COLOUR	RMC	RED AND MATT CARBON
XCO	MAIN COLOUR	WMC	WHITE AND MATT CARBON
XCR	FRAME / WHEEL COLOUR	NGW-B	STAR WHITE FRAME,WITH BLACK WHEELS
XCR	FRAME / WHEEL COLOUR	R-B	RED FRAME,WITH BLACK WHEELS
XPO	OPTIONS	STD	MOTO STANDARD
XST	STANDARD COUNTRY	AUS	VERSIONE AUSTRALIA
XST	STANDARD COUNTRY	EUR	VERSIONE EUROPA
XST	STANDARD COUNTRY	FRA	VERSIONE FRANCIA
XST	STANDARD COUNTRY	JAP	VERSIONE GIAPPONE

COLOUR	COLOUR CODE	COLOUR DESCRIPTION	FINISHED PRODUCTS
	RMC	RED AND MATT CARBON	(D17000115) DVLC 15 EUR RMC R-B STD DMH (D17000915) DVLC 15 AUS RMC R-B STD DMH (D17001315) DVLC 15 FRA RMC R-B STD DMH (D17001715) DVLC 15 JAP RMC R-B STD DMH
	WMC	WHITE AND MATT CARBON	(D17013215) DVLC 15 EUR WMC NGW-B STD DMH (D17013515) DVLC 15 AUS WMC NGW-B STD DMH (D17013615) DVLC 15 FRA WMC NGW-B STD DMH (D17013715) DVLC 15 JAP WMC NGW-B STD DMH

INDEX

General information....3
Colours....4
Group エレクトリック....8
Drawing 018 - バッテリーマウント [MOD:DVLC]....8
Drawing 020 - ヘッドライト [MOD:DVLC]....10
Drawing 18A - インジェクションコントロールユニット [MOD:DVLC]....12
Drawing 18B - エレクトリカルシステム [MOD:DVLC]....14
Drawing 18C - WIRING HARNESS (COIL) [MOD:DVLC]....16
Drawing 27A - PORTATARGA - FANALE POSTERIORE [MOD:DVLC;XST:EUR,FRA,JAP]....18
Drawing 27A - PORTATARGA - FANALE POSTERIORE [MOD:DVLC;XST:AUS]....20
Group エンジン....22
Drawing 002 - ギアチェンジコントロール [MOD:DVLC]....22
Drawing 003 - ギアボックス [MOD:DVLC]....24
Drawing 004 - クラッチ [MOD:DVLC]....26
Drawing 005 - クラッチカバー [MOD:DVLC]....28
Drawing 006 - コネクティングロッド [MOD:DVLC]....30
Drawing 007 - CYLINDERS - PISTONS [MOD:DVLC]....32
Drawing 008 - DISTRIBUZIONE [MOD:DVLC]....34
Drawing 009 - FILTRI E POMPA OLIO [MOD:DVLC]....36
Drawing 010 - HALF-CRANKCASES PAIR [MOD:DVLC]....38
Drawing 011 - WATER PUMP-ALTR-SIDE CRNKCSE COVER [MOD:DVLC]....42
Drawing 012 - ELECTRIC STARTING AND IGNITION [MOD:DVLC]....44
Drawing 013 - カムシャフト [MOD:DVLC]....46
Drawing 014 - バーチカルシリンダーヘッド [MOD:DVLC]....48
Drawing 015 - ホリゾンタルシリンダーヘッド [MOD:DVLC]....56
Drawing 016 - オイルクーラー [MOD:DVLC]....64
Drawing 017 - スロットルボディ [MOD:DVLC;XST:AUS,EUR,FRA,JAP]....66
Drawing 10A - クランクケースベアリング [MOD:DVLC]....68
Group ツール....70

Drawing 001 - WORKSHOP SERVICE TOOLS [MOD:DVLC] 70
Drawing 01A - WORKSHOP SERVICE TOOLS [MOD:DVLC] 72
Drawing 01B - WORKSHOP SERVICE TOOLS [MOD:DVLC] 74
Drawing 01C - DDS (2) TESTER [MOD:DVLC] 76
Group フレーム 78
Drawing 019 - エキゾーストシステム [MOD:DVLC] 78
Drawing 021 - ハンドルバー [MOD:DVLC] 82
Drawing 022 - フレーム [MOD:DVLC] 86
Drawing 023 - クラッチマスターシリンダー [MOD:DVLC] 88
Drawing 024 - フロントブレーキシステム [MOD:DVLC] 90
Drawing 025 - リアブレーキシステム [MOD:DVLC] 92
Drawing 026 - ホイール [MOD:DVLC] 94
Drawing 027 - リアサブフレーム [MOD:DVLC] 96
Drawing 028 - リアショックアブソーバー [MOD:DVLC] 98
Drawing 029 - インテーク [MOD:DVLC] 102
Drawing 030 - RADIATOR, WATER,RH [MOD:DVLC] 104
Drawing 031 - クーリングシステム [MOD:DVLC] 106
Drawing 032 - フューエルタンク [MOD:DVLC;XST:AUS,EUR,FRA,JAP] 108
Drawing 033 - シート [MOD:DVLC] 110
Drawing 034 - COVERS, TANK [MOD:DVLC] 112
Drawing 20A - INSTRUMENT PANEL [MOD:DVLC] 114
Drawing 21A - フロントフォーク [MOD:DVLC;XST:AUS,EUR,FRA,JAP] 116
Drawing 22A - サイドスタンド [MOD:DVLC] 118
Drawing 22B - 右フットペグ [MOD:DVLC] 120
Drawing 22C - 左フットペグ [MOD:DVLC] 122
Drawing 24A - BRAKING SYSTEM ABS [MOD:DVLC] 124
Drawing 26A - リアホイールハブ [MOD:DVLC] 126
Drawing 28A - スイングアーム [MOD:DVLC] 128
Drawing 30A - RADIATOR, WATER, LH [MOD:DVLC] 130
Drawing 31A - エクスパンションタンク [MOD:DVLC] 132

Drawing 32A - フューエルポンプ [MOD:DVLC]....134
Drawing 34A - COVER, RADIATOR [MOD:DVLC]....136
Drawing 34B - フロントマッドガード [MOD:DVLC]....138
Drawing 37A - ウィンドスクリーン [MOD:DVLC]....140
Alphanumeric index....142

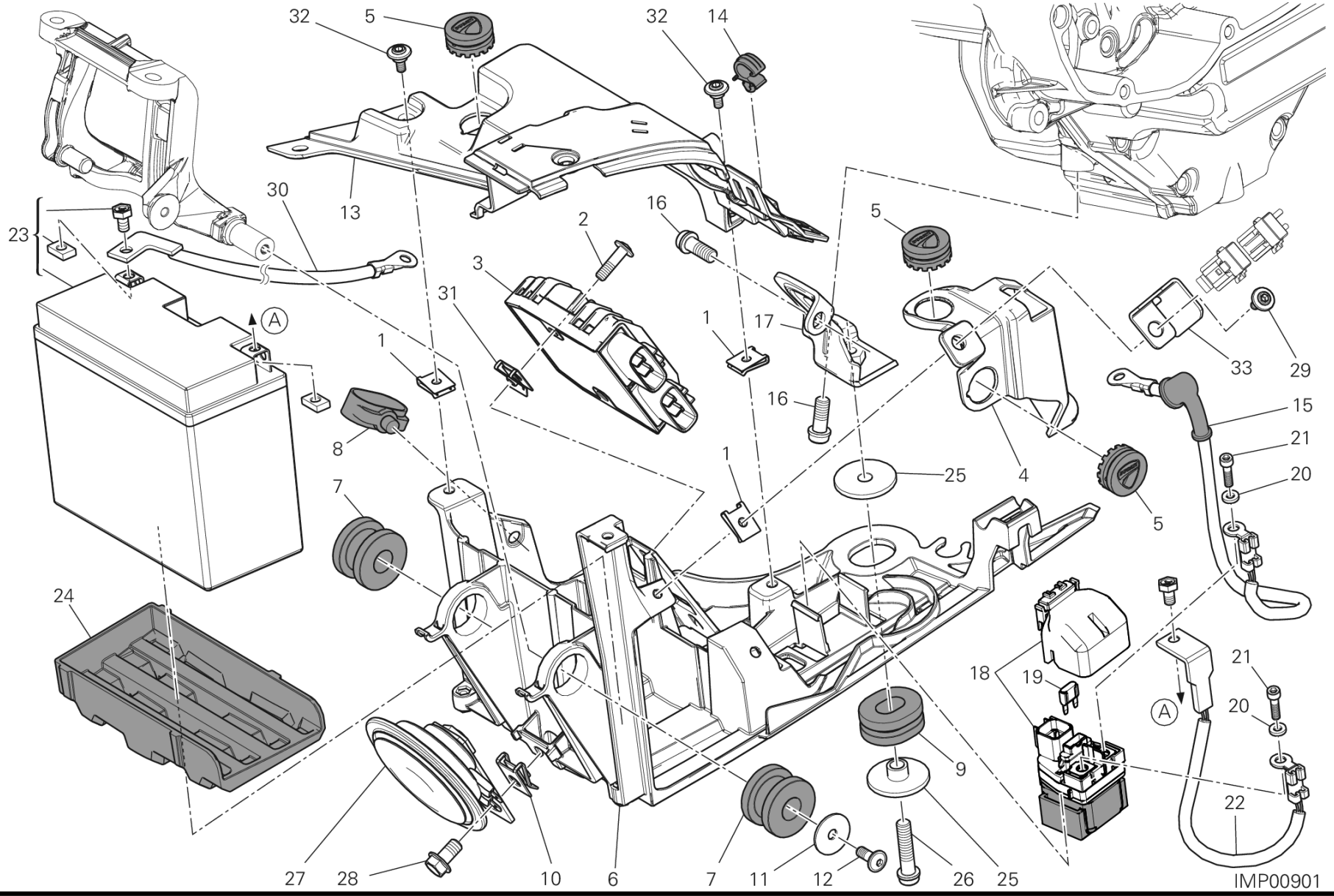
32
5
32
14
30
13
23
16
2
3
31
1
17
5
33
29
15
21
20
16
8
7
1
25
4
5
24
18
19
21
20
A
9
22
27
28
10
6
7
11
12
26
25
IMP00901

DRAWING 018 - バッテリーマウント [MOD:DVLC]

GROUP エレクトリック

POS.	CODE	DESCRIPTION	QTY	START DATE	END DATE	VALIDITY	NOTES
1	85040551A	クイックファスナー	7	19/01/2012			
2	77240458C	スクリュー	2	19/01/2012			
3	54040301B	テンションレギュレーター	1	10/01/2013			
4	24713791A	バッテリーカバー	1	19/01/2012			
5	76410621B	ラバー	3	19/01/2012			
6	8291A101A	BRACKET, ELECTRICAL DEVICES	1	19/01/2012			
7	76411431A	耐震ラバー	2	19/01/2012			
8	75840201A	ケーブルクランプ	1	19/01/2012			
9	76411421A	耐震ラバー	1	19/01/2012			
10	85041471A	クリップナット	1	19/01/2012			
11	85211961B	WASHER 6.4X25X1.5	1	19/01/2012			
12	77210423C	SCREW TBEIF M6X16	1	19/01/2012			
13	24612081A	COVER, PARTS HOLDER	1	19/01/2012			
14	75840151A	ケーブルクランプ	1	19/01/2012			
15	51410651A	スターターモーターケーブル	1	19/01/2012			
16	77157238B	スクリュー TCEIF M8X20	2	19/01/2012			
17	83016131A	マウント	1	19/01/2012			
18	39740071A	スターターコンタクター	1	19/01/2012			
19	38940251A	ヒューズ 30A	2				
20	85350101A	スプリングワッシャー	2	19/01/2012			
21	77156628B	スクリュー TCEIF M6X10	2	19/01/2012			
22	51410661A	WIRE, BATTERY PLUS LEAD	1	19/01/2012			
23	39520132C	バッテリー	1	19/01/2012			
24	86611351A	バッテリーカーペット	1	19/01/2012			
25	71614271A	スペーサー	2	19/01/2012			
26	77113851A	SCREW TCEIF M8X35 8.8	1	19/01/2012			
27	51640011AB	警告ホーン	1	19/01/2012			
28	77210901A	スクリュー TEF M8X15	1	19/01/2012			
29	77210841C	スクリュー	1	19/01/2012			
30	51310251A	WIRE, BATTERY MINUS	1	19/01/2012			
31	85040381A	クイックファスナー	2	19/01/2012			
32	77210853B	スクリュー TCEI M5X9	3	19/01/2012			
33	83018741AA	ヒューズボックスブラケット	1	08/03/2013			

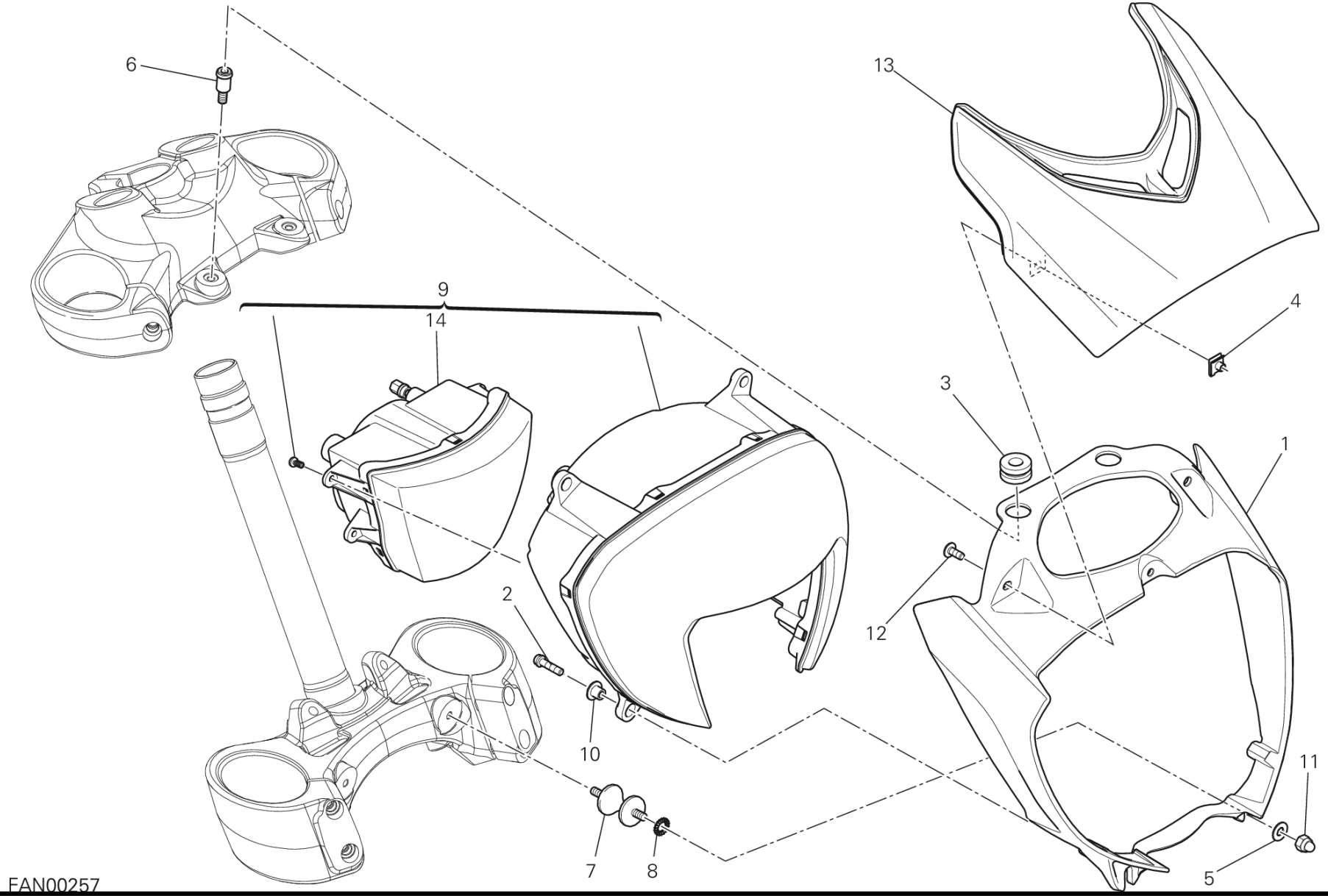
6
9
14
13
4
3
1
2
12
10
11
7
8
5
FAN00257

DRAWING 020 - ヘッドライト [MOD:DVLC]

GROUP エレクトリック

POS.	CODE	DESCRIPTION	QTY	START DATE	END DATE	VALIDITY	NOTES
1	8291C431AA	マウント	1	08/03/2013			
2	77156433B	SCREW TCEIF M5X20 8.8	4	01/02/2014			
3	76410641A	耐震ラバー	2	08/03/2013			
4	85040471A	クイックファスナー M5	3	08/03/2013			
5	85240171A	WASHER 10.5X18X1.6	2	19/01/2012			
6	82113571A	THREATENED PIN	2	05/06/2012			
7	70010481B	DAMPER M6X12	2	05/06/2012			
8	85550001B	アルミガスケット	2	19/01/2012			
9	52020121B	ヘッドライト	1	08/03/2013			
10	71614061A	SPACER 5X8X6.8	4	19/01/2012			
11	75050061B	ナット	2	19/01/2012			
12	77240268C	スクリュー	3	08/03/2013			
13	48016301AA	アッパーヘッドライトマウント	1	08/03/2013			
14	52010291A	ハイビームランプ	1	29/04/2013			

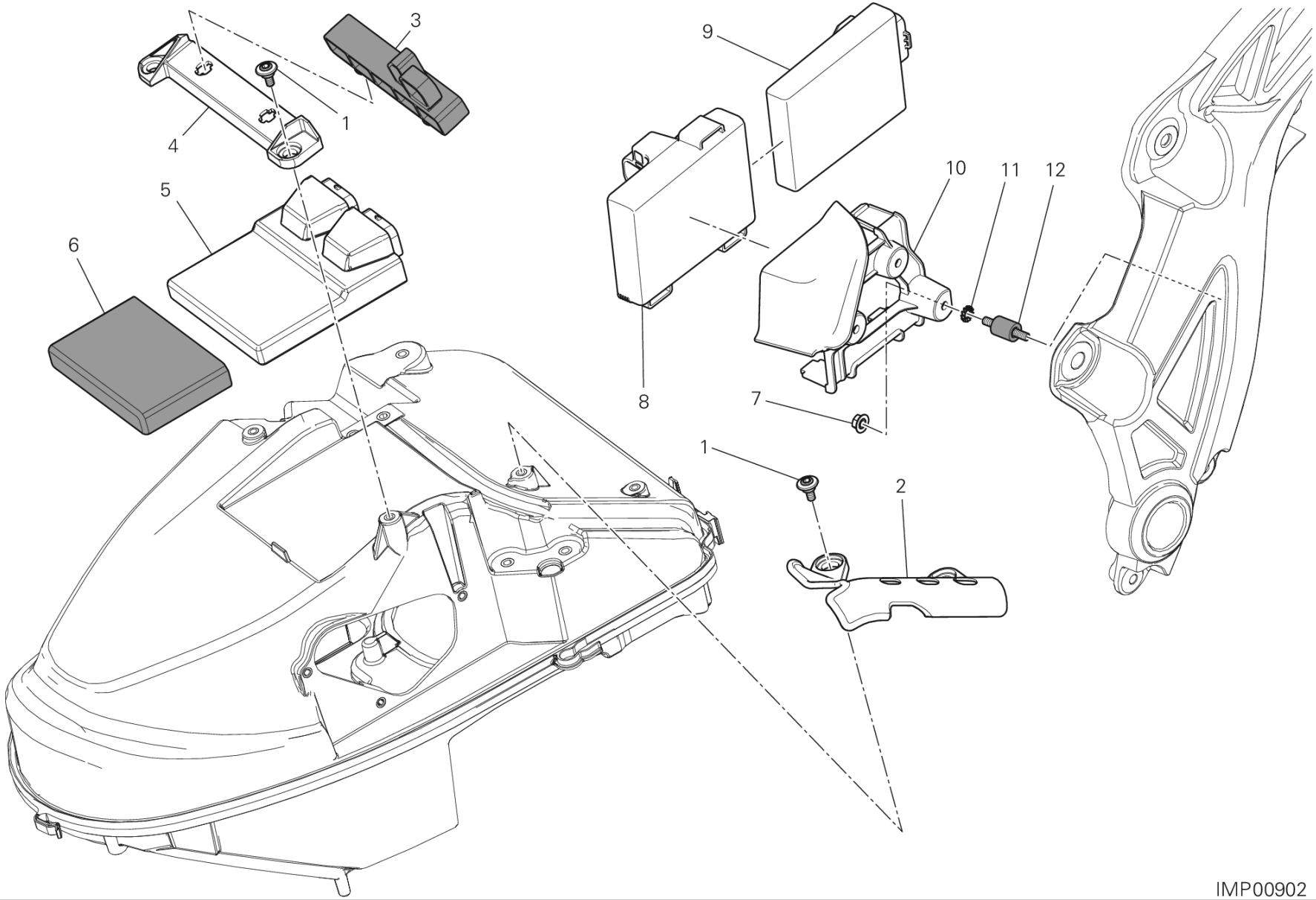

IMP00902

DRAWING 18A - インジェクションコントロールユニット [MOD:DVLC]

GROUP エレクトリック

POS.	CODE	DESCRIPTION	QTY	START DATE	END DATE	VALIDITY	NOTES
1	77210852C	スクリュー	4	19/01/2012			
2	46014331A	GUARD, WIRING HARNESS	1	19/01/2012			
3	86611581A	リレーマウント	1	19/01/2012			
4	8291A011B	マウント	1	19/01/2012			
5	28642111A	インジェクションコントロールユニット	1	19/01/2012		MOD:DVLC;XST:AUS,EUR	
	28642111E	インジェクションコントロールユニット	1	03/10/2013		DFR:N;MOD:DVLC;XST:FRA	
	28642361F	インジェクションコントロールユニット	1	03/10/2013		MOD:DVLC;XST:JAP	
6	86611301B	ラバーパッド	1	19/01/2012			
7	74840261C	ナット	3	19/01/2012			
8	70010821C	ブラケット	1	10/10/2013			
9	38510311C	BLACKBOX UNIT	1	02/10/2013			
10	83018711A	BRACKET BLACKBOX UNIT	1	08/03/2013			
11	46240461A	スプリングワッシャー	3	19/01/2012			
12	70010431A	サイレントブロック	3	19/01/2012			

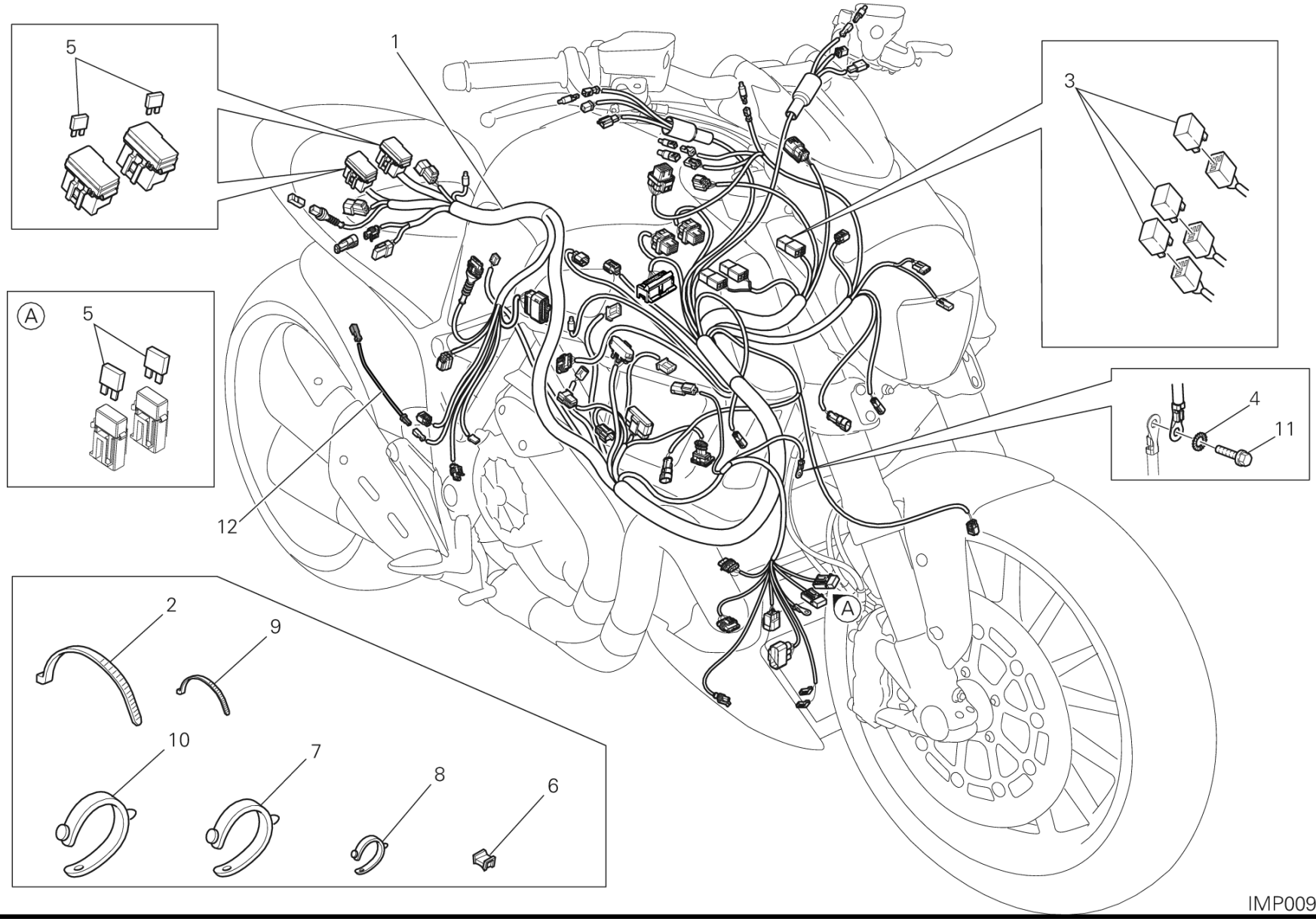
5
1
3
A
5
4
11
12
2
9
10
7
8
6
A
IMP00903

DRAWING 18B - エレクトリカルシステム [MOD:DVLC]

GROUP エレクトリック

POS.	CODE	DESCRIPTION	QTY	START DATE	END DATE	VALIDITY	NOTES
1	51019541D	MAIN WIRING HARNESS	1	01/10/2013			
2	069191030	クランプ	37	19/01/2012			
3	54140101A	リレー	4				
4	85550001B	アルミガスケット	1	19/01/2012			
5	38940191A	ヒューズ 5A	1				
	38940201A	ヒューズ 10A	1				
	38940211A	ヒューズ 15A	1				
	38940221A	ヒューズ 20A	1				
	38940241A	ヒューズ 7.5A	1				
6	85040671A	クランプ TUCKER	17	19/01/2012			
7	74110121A	ラバークランプ 62MM	4	19/01/2012			
8	74110551A	クランプ	11	24/09/2012			
9	74140381A	クランプ	2	19/01/2012			
10	74110101A	クランプ 70MM	1	19/01/2012			
11	77211061A	スクリュー TEF M6X14	1	19/01/2012			
12	51019371A	延長ケーブル	1	08/03/2013			

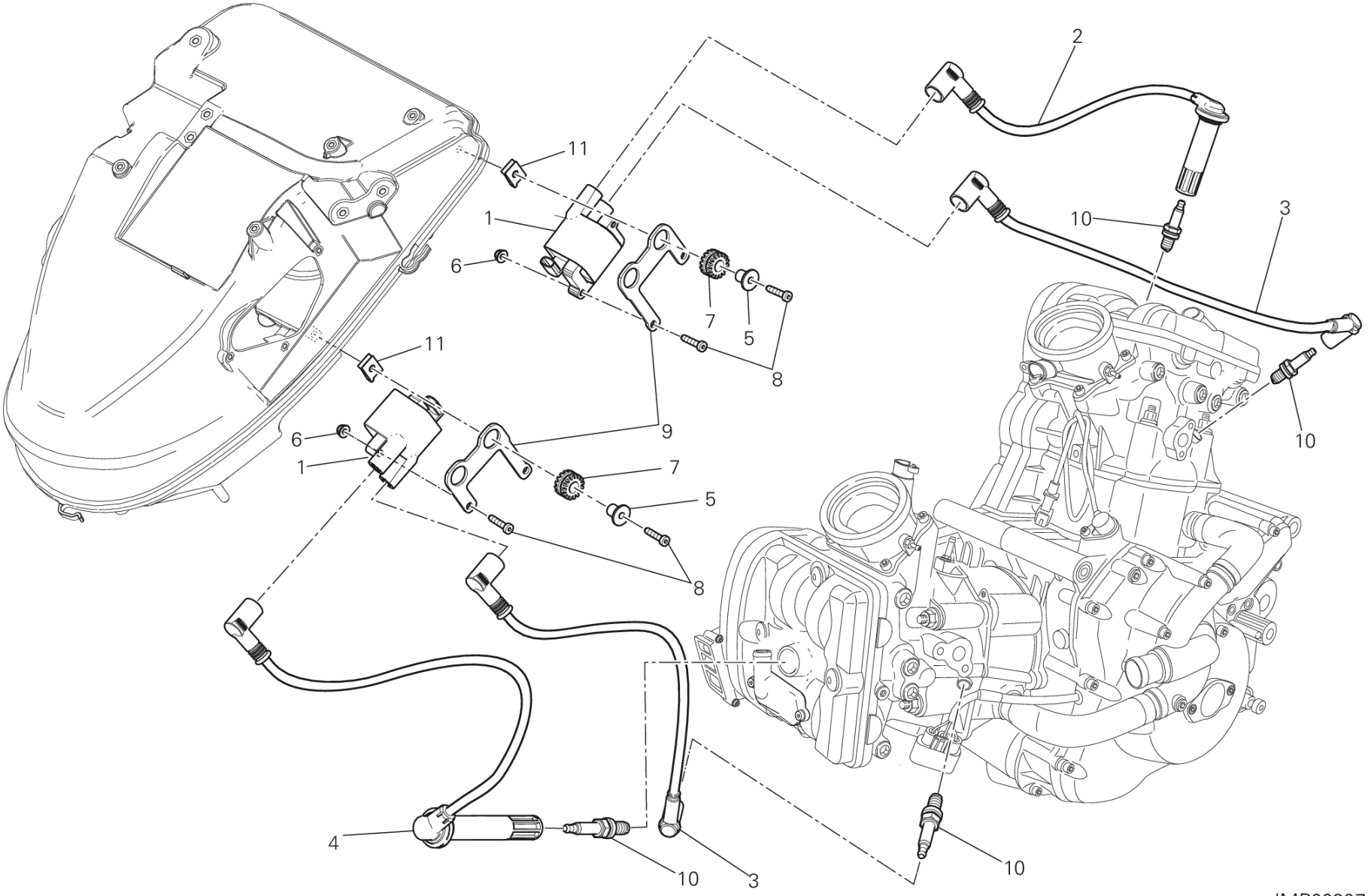

IMP00907

DRAWING 18C - WIRING HARNESS (COIL) [MOD:DVLC]

GROUP エレクトリック

POS.	CODE	DESCRIPTION	QTY	START DATE	END DATE	VALIDITY	NOTES
1	38040101C	イグニッションコイル	2	08/03/2013			
2	67110621A	バーチカルヘッドスパークプラグケーブル	1	08/03/2013			
3	67110631A	LH SPARK PLUG CABLE	2	08/03/2013			
4	67110641A	ホリゾンタルヘッドスパークプラグケーブル	1	08/03/2013			
5	71614681AA	スペーサー	4	08/03/2013			
6	74810351B	ナット	4	08/03/2013			
7	76410241A	耐震ラバー	4	08/03/2013			
8	77156443B	スクリュー	8	23/09/2013			
9	82716971AA	マウント	2	08/03/2013			
10	67040381A	スパークプラグ NGK MAR10A-J	4	17/05/2013			
11	85041031A	スプリングナット M5	4	08/03/2013			

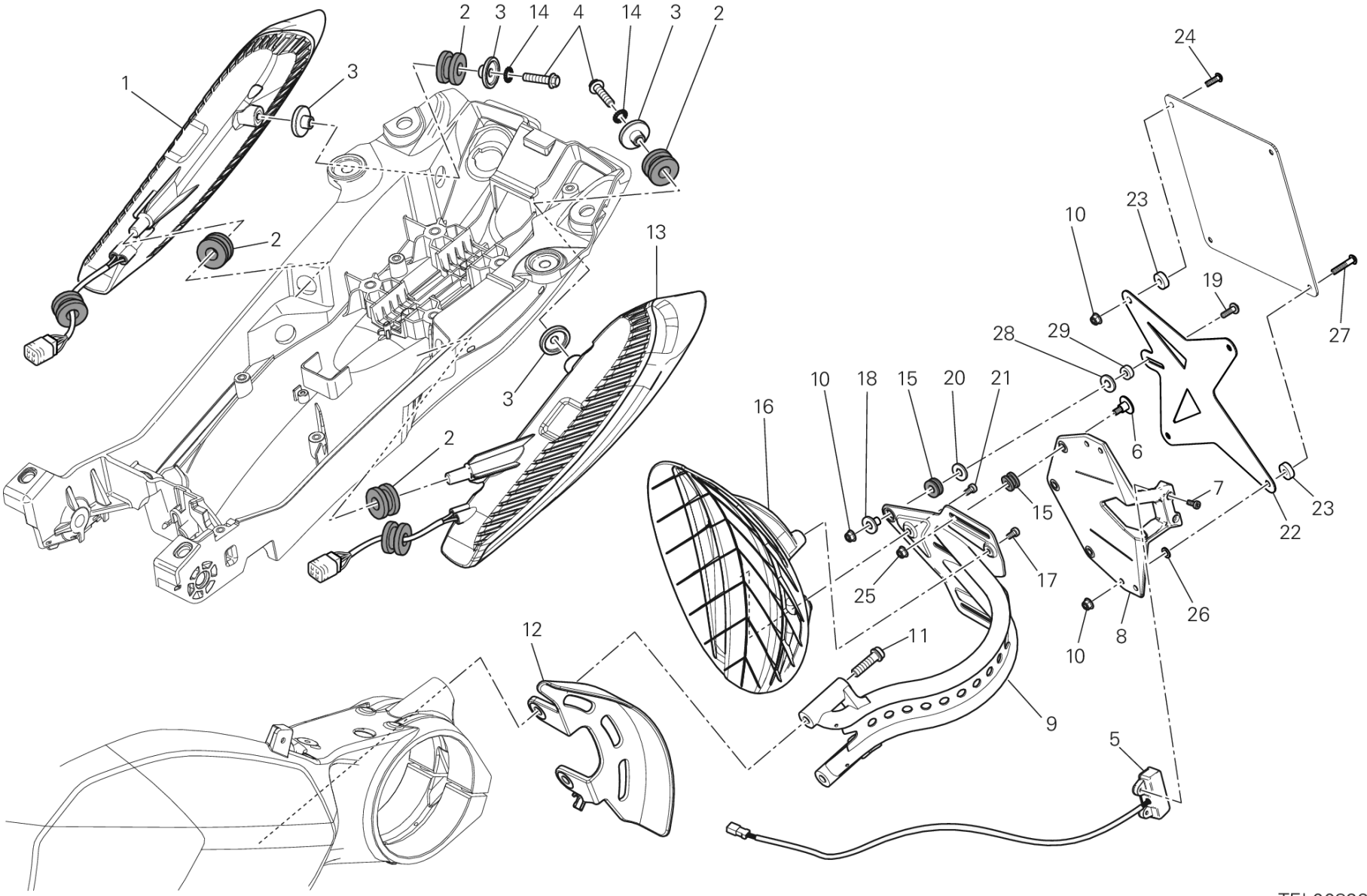
2
3
14
4
14
3
2
1
3
2
13
3
2
24
10
23
19
27
28
29
10
18
15
20
21
16
6
15
7
23
22
25
17
26
10
8
12
11
9
5
TEL00829

DRAWING 27A - PORTATARGA - FANALE POSTERIORE [MOD:DVLC;XST:EUR,FRA,JAP]

GROUP エレクトリック

POS.	CODE	DESCRIPTION	QTY	START DATE	END DATE	VALIDITY	NOTES
1	52510393A	TAIL LIGHT R.H.	1	19/01/2012			
2	76411261C	耐震ラバー	4	16/12/2010			
3	71614361A	スペーサー	4	19/01/2012			
4	77251053B	SCREW TEF M6X30 8.8	2	19/01/2012			
5	52510432B	ナンバープレートランプ	1	08/03/2013			
6	77916741C	スクリュー	3	19/01/2012			
7	77354623B	SCREW M4X10	2	19/01/2012			
8	56110521B	PLATE	1	19/01/2012			
9	56113163AA	ナンバープレートホルダー	1	03/09/2013			
10	74941108B	緩み止めナット M5	5	19/01/2012			
11	77113953C	スクリュー	2	08/03/2013			
12	44610261A	CHAIN GUARD REAR	1	03/09/2013			
13	52510403A	TAIL LIGHT L.H.	1	19/01/2012			
14	85550001B	アルミガスケット	2	19/01/2012			
15	76410841B	ラバー	3	16/05/2011			
16	46014911A	MUDFLAP REAR	1	19/01/2012			
17	77350393BF	スクリュー	1	19/01/2012			
18	71614311A	スペーサー	1	19/01/2012			
19	77240333C	スクリュー	1	19/01/2012			
20	85213002A	ワッシャー	1	13/02/2012			
21	77350423BF	スクリュー	2	03/09/2013			
22	56110541A	PLATE	1	19/01/2012			
23	71314111A	SPACER 5.2X16X5	4	19/01/2012			
24	77510171A	スクリュー TBEI M5X16	2	19/01/2012			
25	74850061A	ナット	3	03/02/2012			
26	85211761A	ワッシャー 6.4X12.5X1.6	2	19/01/2012			
27	77510131AB	スクリュー	2	19/01/2012			
28	85250291A	ワッシャー 6.4X18X1.6	1	19/01/2012			
29	7131A431AA	スペーサー	1				

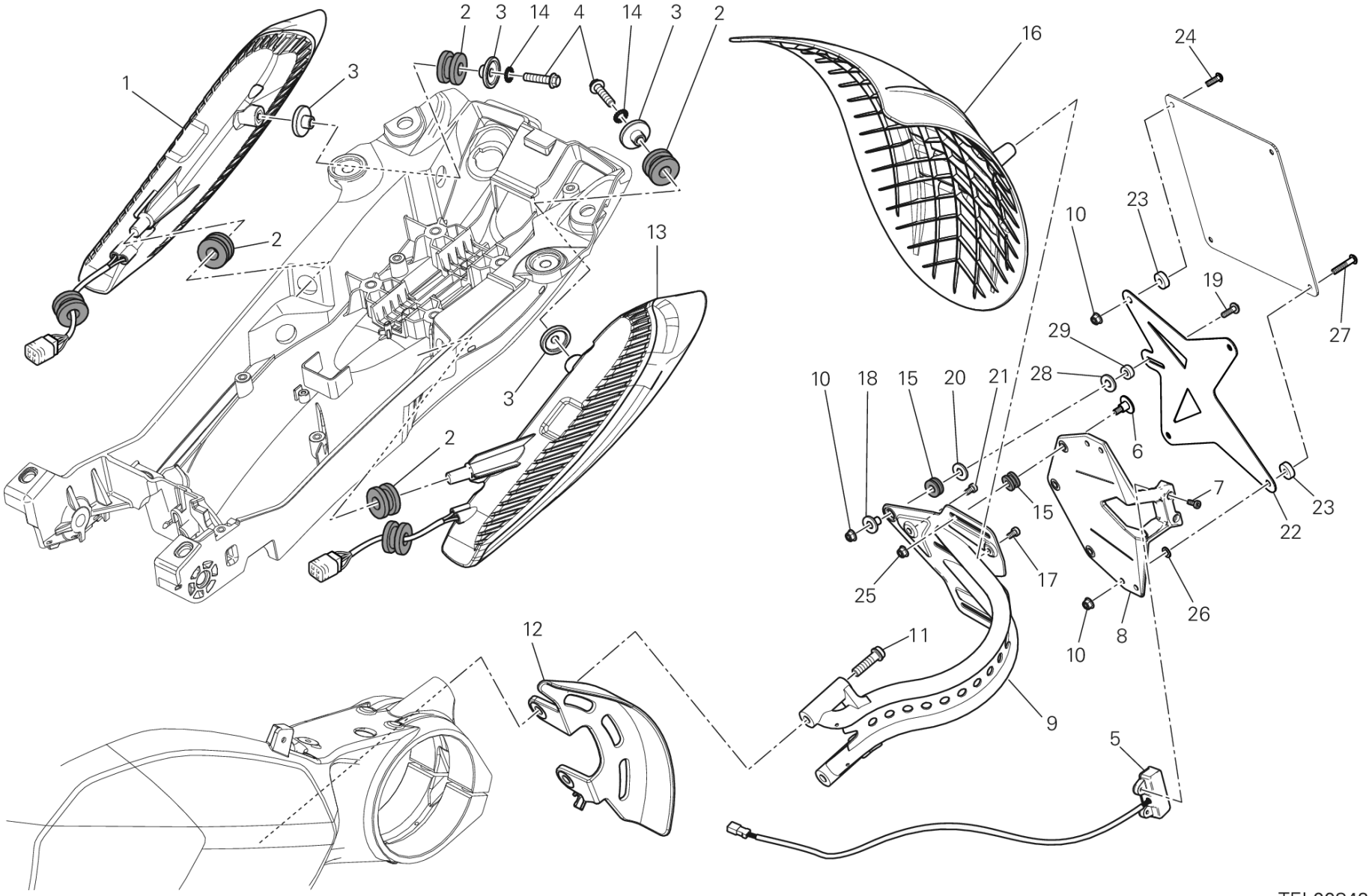
2
3
14
4
14
3
2
1
3
2
13
3
2
16
24
10
23
19
27
29
28
10
18
15
20
21
6
7
15
22
23
25
17
26
10
8
12
11
9
5
TEL00842

DRAWING 27A - PORTATARGA - FANALE POSTERIORE [MOD:DVLC;XST:AUS]

GROUP エレクトリック

POS.	CODE	DESCRIPTION	QTY	START DATE	END DATE	VALIDITY	NOTES
1	52510393A	TAIL LIGHT R.H.	1	19/01/2012			
2	76411261C	耐震ラバー	4	16/12/2010			
3	71614361A	スペーサー	4	19/01/2012			
4	77251053B	SCREW TEF M6X30 8.8	2	19/01/2012			
5	52510432B	ナンバープレートランプ	1	08/03/2013			
6	77916741C	スクリュー	3	19/01/2012			
7	77354623B	SCREW M4X10	2	19/01/2012			
8	56110521B	PLATE	1	19/01/2012			
9	56113163AA	ナンバープレートホルダー	1	03/09/2013			
10	74941108B	緩み止めナット M5	5	19/01/2012			
11	77113953C	スクリュー	2	08/03/2013			
12	44610261A	CHAIN GUARD REAR	1	03/09/2013			
13	52510403A	TAIL LIGHT L.H.	1	19/01/2012			
14	85550001B	アルミガスケット	2	19/01/2012			
15	76410841B	ラバー	3	16/05/2011			
16	46014922A	スプラッシュガード	1	03/10/2013			
17	77350393BF	スクリュー	1	19/01/2012			
18	71614311A	スペーサー	1	19/01/2012			
19	77240333C	スクリュー	1	19/01/2012			
20	85213002A	ワッシャー	1	13/02/2012			
21	77350423BF	スクリュー	2	03/09/2013			
22	56110541A	PLATE	1	19/01/2012			
23	71314111A	SPACER 5.2X16X5	4	19/01/2012			
24	77510171A	スクリュー TBEI M5X16	2	19/01/2012			
25	74850061A	ナット	3	03/02/2012			
26	85211761A	ワッシャー 6.4X12.5X1.6	2	19/01/2012			
27	77510131AB	スクリュー	2	19/01/2012			
28	85250291A	ワッシャー 6.4X18X1.6	1	19/01/2012			
29	7131A431AA	スペーサー	1				

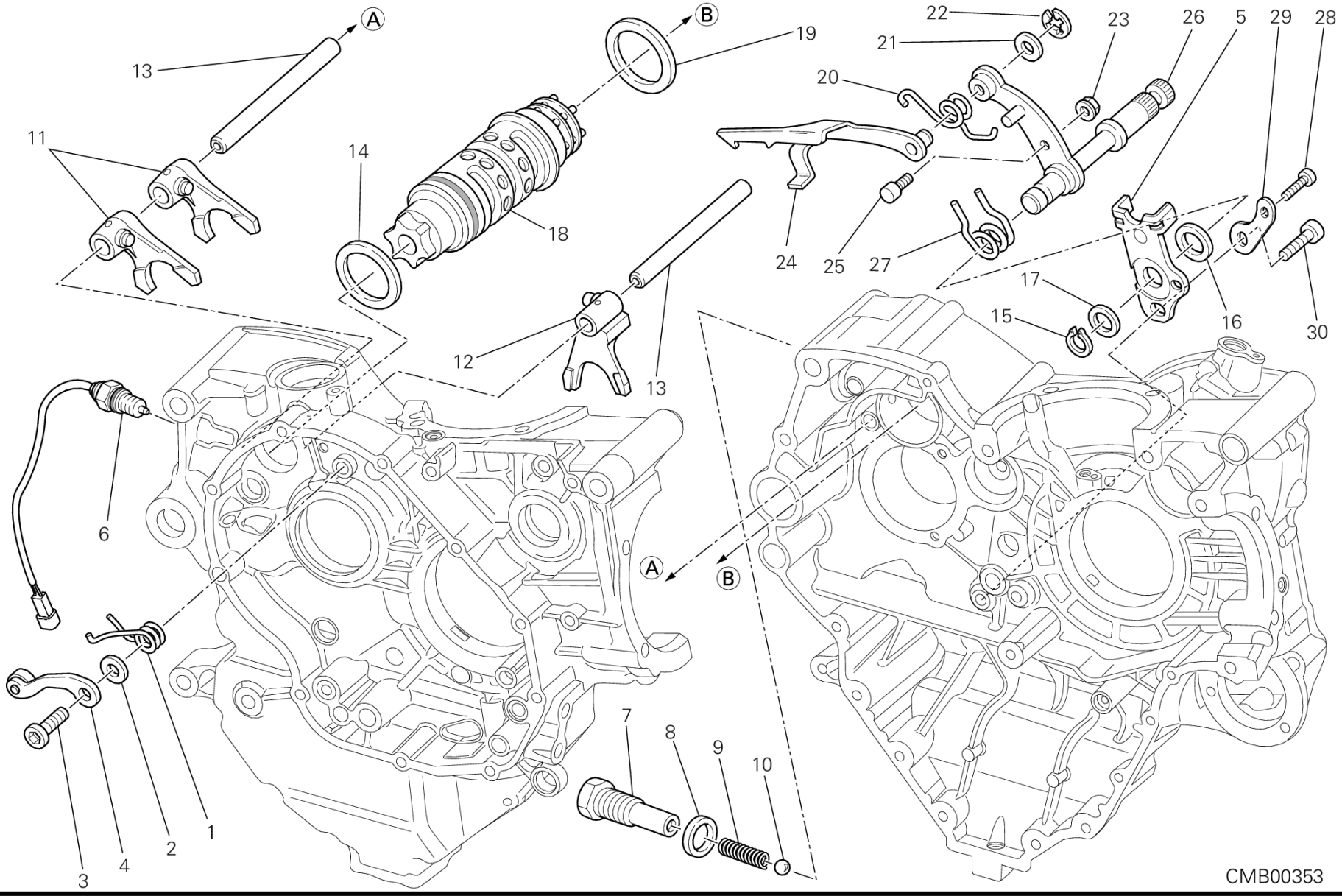
A
B
13
19
22
21
23
26
5
29
28
20
11
14
18
24
25
27
17
15
16
30
12
13
6
A
B
7
8
9
10
3
4
2
1
CMB00353

DRAWING 002 - ギアチェンジコントロール [MOD:DVLC]

GROUP エンジン

POS.	CODE	DESCRIPTION	QTY	START DATE	END DATE	VALIDITY	NOTES
1	79910491A	リターンスプリング	1	20/02/2012			
2	85210532A	ワッシャー 8.2X20X1	1	09/06/2012			
3	77910391A	スクリュー M8X21.5	1	09/06/2012			
4	45520181A	ラチェットユニット	1	20/02/2012			
5	82610293A	ストッパープレート	1	03/05/2012			
6	55241612C	ギアボックスポジションセンサー	1	20/02/2012			
7	77912033A	スクリュー M16X1.5	1	20/02/2012			
8	027291090	ガスケット 16.2X24X2	1	20/02/2012			
9	066013143	ギアスプリング	1	20/02/2012			
10	768351134	ボール 11MM	1	20/02/2012			
11	180Z0031A	GEAR SELECTOR FORK,1ST/4TH-2ND/3RD	2	20/02/2012			
12	180Z0041A	FORK-SHIFT, 5TH&6TH	1	20/02/2012			
13	82113881A	フォークピン	2	17/05/2013			
14	85210051A	シムワッシャー 1 MM	1	20/02/2012			
15	735001542	サークリップ 15 DIN 471	1	03/05/2012			
16	88110121A	位置決めリング	1	03/05/2012			
17	040029125	シムワッシャー 15.5X22X0.2	2	24/12/2009			
	040029126	シムワッシャー 15.5X22X0.5	1	03/05/2012			
18	18220521A	ギアチェンジドラム一式	1	23/03/2012			
19	85210941A	シムワッシャー 45.2X49X0.9	1	20/02/2012			
20	79914821A	フォークリターンスプリング	1	03/05/2012			
21	040009050	シムワッシャー 10.5X16X0.5	1	03/05/2012			
	076592205	シムワッシャー 10.5X15X0.2	2	03/05/2012			
22	88450341B	スプリングリング	1				
23	74810401A	フランジナット	1	03/05/2012			
24	18010081A	ギアチェンジドラムコントロールフォーク	1	03/05/2012			
25	066013165	ギアチェンジレバーピン	1	03/05/2012			
26	82110011A	ギアチェンジセレクターシャフト	1	03/05/2012			
27	79915061A	ギアチェンジスプリング	1	24/12/2009			
28	77150670ZF	スクリュー	1	11/09/2012			
29	71319151A	スペーサー	1	20/02/2012			
30	77151250ZF	スクリュー	1	11/09/2012			

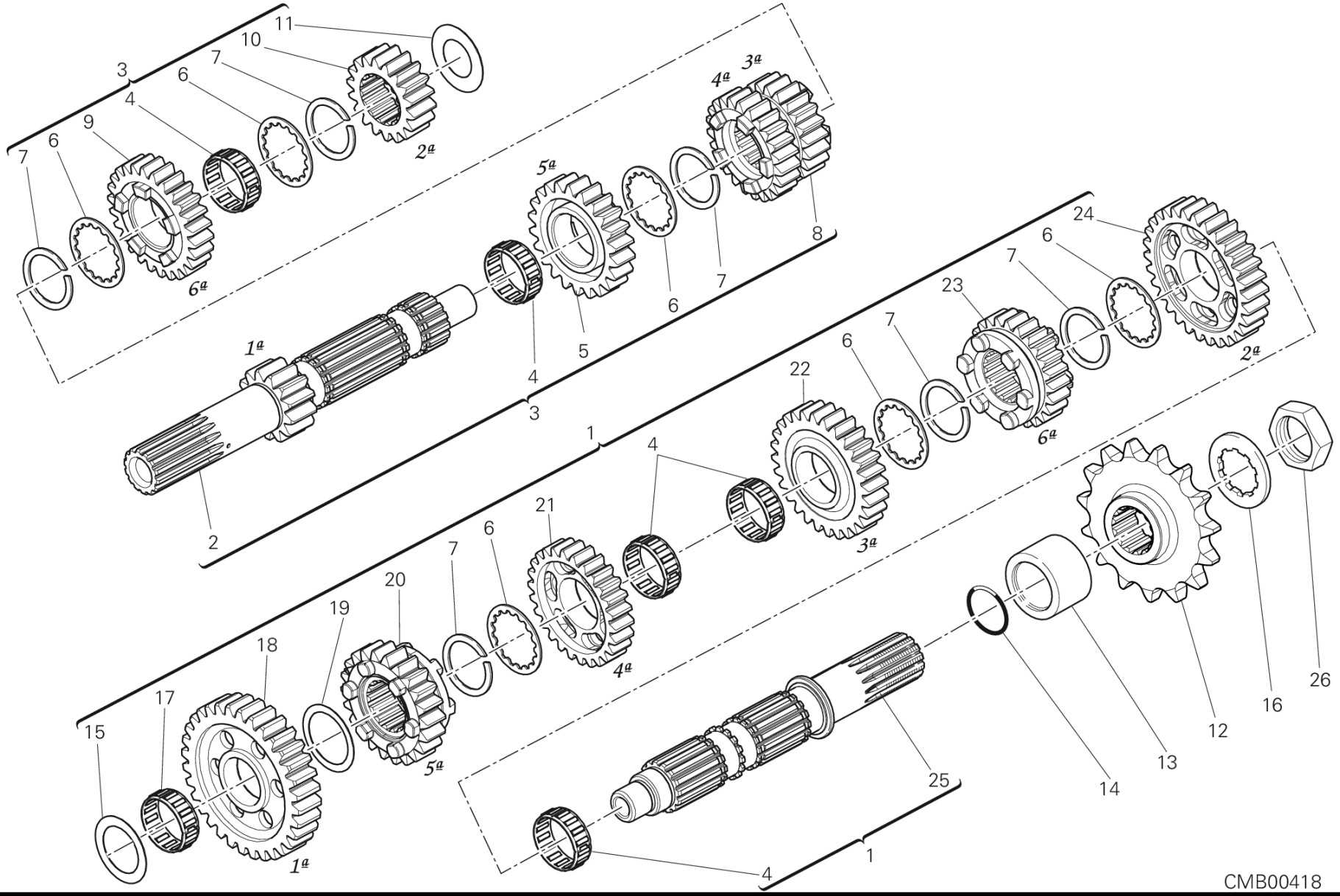
11
10
7
6
4
9
6
7
3
2ª
6ª
5ª
4ª
3ª
8
7
6
5
4
3
1ª
2
1
24
6
7
23
7
6
22
4
21
6
7
20
19
18
17
15
1ª
5ª
4ª
3ª
6ª
2ª
26
16
12
13
14
25
4
1
CMB00418

DRAWING 003 - ギアボックス [MOD:DVLC]

GROUP エンジン

POS.	CODE	DESCRIPTION	QTY	START DATE	END DATE	VALIDITY	NOTES
1	15021941B	コンプリートレイシャフト	1	19/02/2013			
2	14910831D	GEARBOX MAIN SHAFT	1	19/02/2013			
3	15021431E	コンプリートメインシャフト	1	19/02/2013			
4	70140051A	ニードルベアリング	5	24/12/2009			
5	17213291C	GEAR DRIVE 5TH SPEED	1	08/04/2010			
6	85611372A	スプラインワッシャー 28X32.5X1	6	08/04/2010			
7	88210151A	スプリングリング 25X29X2.4	6	08/04/2010			
8	17213281C	GEAR, 3RD-4TH PINION	1	08/04/2010			
9	17213301C	GEAR DRIVE 6TH SPEED	1	08/04/2010			
10	17213271A	DRIVING GEAR 2ND SP.	1	08/04/2010			
11	71310141E	シムワッシャー 20.3X32X1.6	1	20/02/2012			
12	44910531A	フロントスプロケット Z15	1	01/09/2010			
13	71314771A	スペーサー	1	20/02/2012			
14	46320537A	Oリング	1	20/02/2012			
15	71312661A	シムワッシャー 17.3X31X3.15	1	20/02/2012			
16	85110041A	安全ワッシャー	1	19/01/2012			
17	764020002	ニードルベアリング	1	24/12/2009			
18	17213311A	DRIVEN GEAR 1ST SP.	1	19/02/2013			
19	067016155	シムワッシャー 1 MM	1	24/12/2009			
20	17213351B	ドリブンギア 5速 Z23	1	24/12/2009			
21	17213341B	ドリブンギア 4速 Z24	1	24/12/2009			
22	17213331B	ドリブンギア 3速 Z27	1	24/12/2009			
23	17213361B	ドリブンギア 6速 Z22	1	24/12/2009			
24	17213321A	DRIVEN GEAR 2ND SP.	1	24/12/2009			
25	14910891C	ドリブンシャフト	1	19/02/2013			
26	75010071A	ナット M25X1.5	1	20/02/2012			

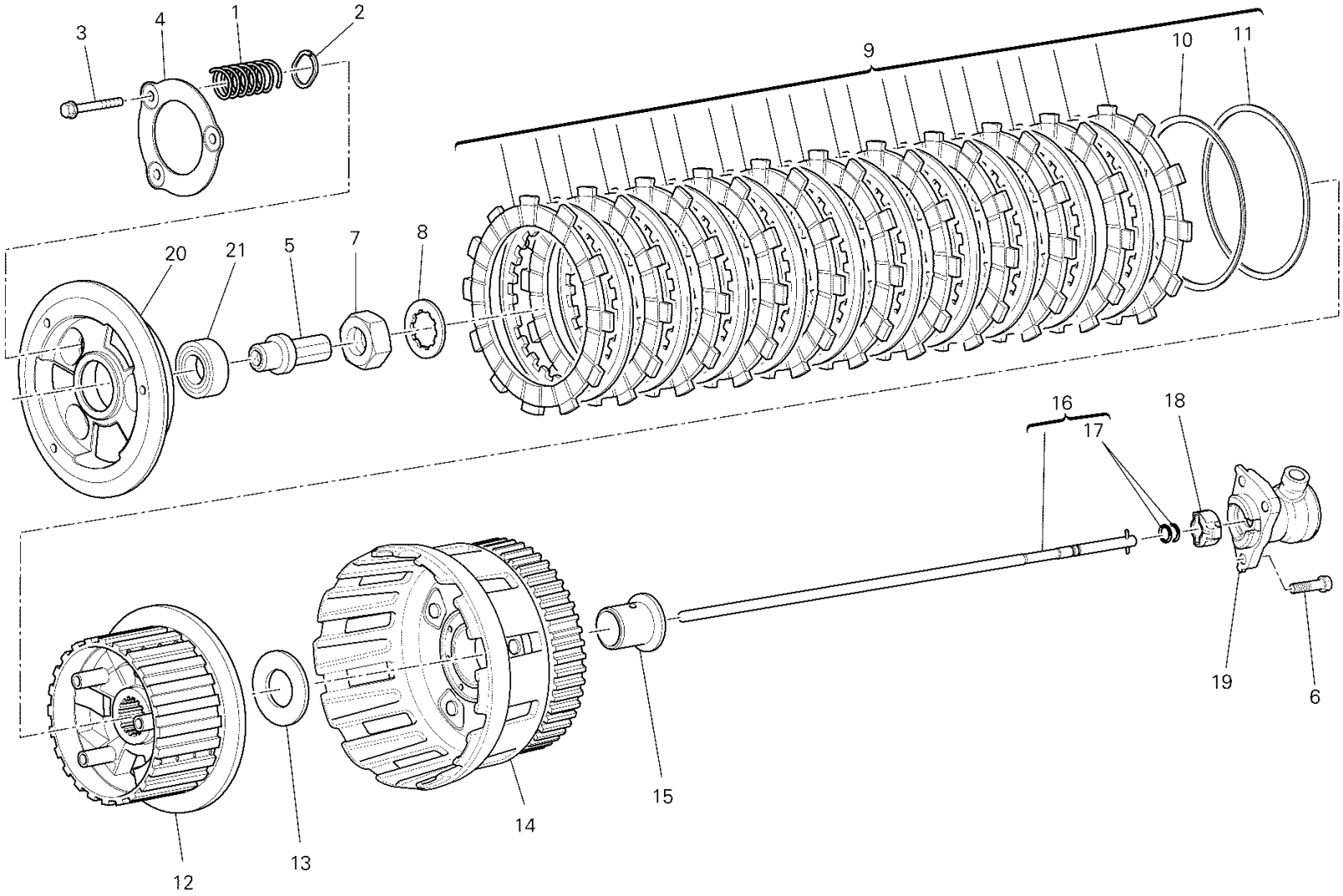

CMB00326

DRAWING 004 - クラッチ [MOD:DVLC]

GROUP エンジン

POS.	CODE	DESCRIPTION	QTY	START DATE	END DATE	VALIDITY	NOTES
1	79710531B	スプリング	3	20/02/2012			
2	85611391A	シムワッシャー	3	02/05/2012			
3	77211201A	スクリュー	3	02/05/2012			
4	19410511A	ガイドリング	1	02/05/2012			
5	81810162A	CLUTCH CONTROL PIN (FCC)	1	20/02/2012			
6	77150653B	SCREW TCEI M6X16 UNI5931 8.8	3	19/01/2012			
7	75010071E	ナット	1	17/05/2013			
8	85213282A	LOCK WASHER	1	17/05/2013			
9	19020232A	クラッチディスクパック	1	01/05/2010			
10	79912781A	SPRING WASHER "FCC"	1	15/02/2010			
11	19010421A	SPACER TH. 1,2	1	15/02/2010			
12	19610532A	PLATE HOLDER HUB (FCC)	1	01/05/2010			
13	71313091A	スペーサー	1	02/05/2012			
14	19820391A	クラッチハウジング	1	02/05/2012			
15	71314831A	スペーサー	1	02/05/2012			
16	11721082A	クラッチトランスミッションロッド	1	20/02/2012			
17	88641731A	O-RING 1.78X4.76	2	18/07/2011			
18	71319261A	回転防止インサート	1	19/01/2012			
19	19540032B	ピストンユニット	1	06/05/2010			
20	19610542A	クラッチプレッシャーディスク (FCC)	1	01/05/2010			
21	70250601A	ベアリング	1	02/05/2012			

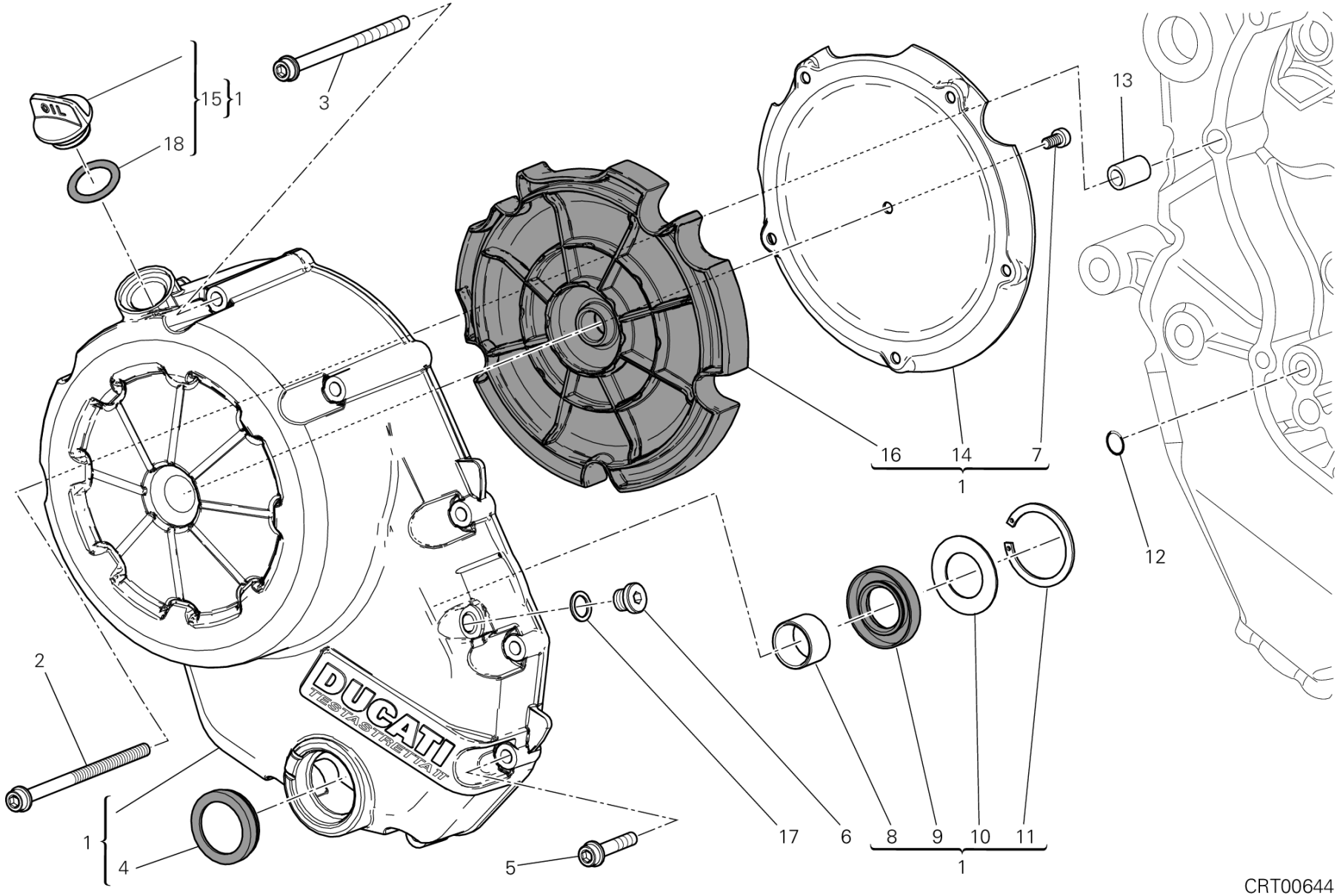
15
1
18
3
13
16
14
7
1
12
2
1
4
5
17
6
8
9
10
11
1
DUCATI
TESTASTRETTA 11°

CRT00644

DRAWING 005 - クラッチカバー [MOD:DVLC]

GROUP エンジン

POS.	CODE	DESCRIPTION	QTY	START DATE	END DATE	VALIDITY	NOTES
1	24321322A	クラッチカバー	1	20/02/2012			
2	77140833C	SCREW TCEIF M6X90 10.9	1	20/02/2012			
3	77140813C	SCREW TCEIF M6X80 10.9	3	20/02/2012			
4	25440012A	オイルレベル点検窓	1	07/01/2010			
5	77140723C	SCREW TCEIF M6X35 10.9	6	20/02/2012			
6	78050012A	PLUG, THREADED M10X1	1	06/05/2010			
7	77310081A	SCREW TCEIR M5X10	6	07/01/2010			
8	066549680	ブッシュ	1	07/01/2010			
9	93040211A	オイルシール	1	07/01/2010			
10	85211351A	シムワッシャー 20.8X37.8X1	1	07/01/2010			
11	88450131A	サークリップ	1	07/01/2010			
12	88641321A	Oリング 11.11X1.78	1	31/12/2030			
13	71111601A	ピンドエル	2	20/02/2012			
14	82715531A	SHEET ACOUSTIC DAMPER	1	07/01/2010			
15	89320121A	キャップセット	1	07/01/2010			
16	48610841A	消音パネル	1	07/01/2010			
17	85250241A	ワッシャー 10X14X1	1	07/01/2010			
18	88640891A	Oリング 18.64X3.53	1	24/12/2009			

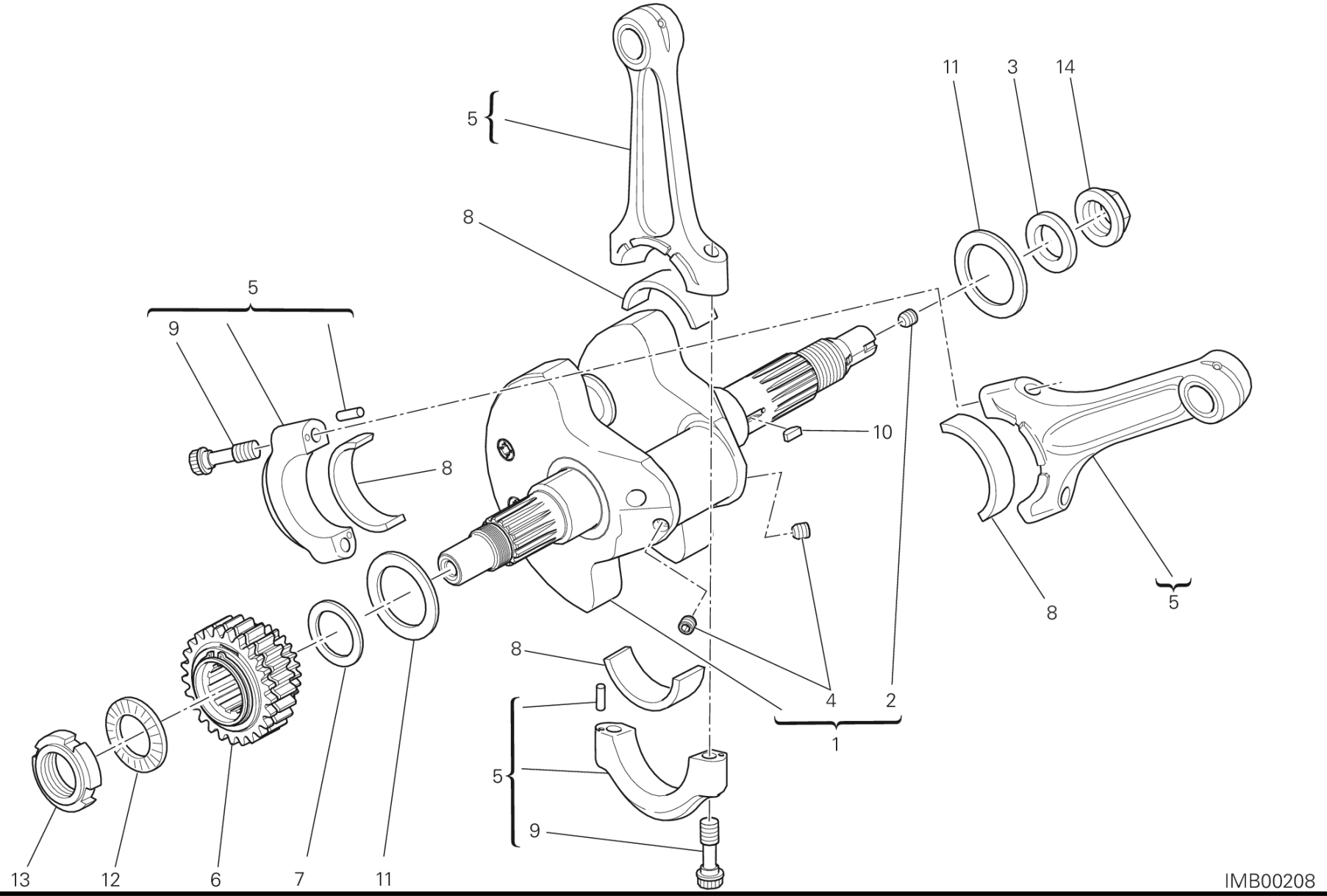
5
11
3
14
8
5
9
10
8
8
5
8
4
2
1
5
9
13
12
6
7
11
IMB00208

DRAWING 006 - コネクティングロッド [MOD:DVLC]

GROUP エンジン

POS.	CODE	DESCRIPTION	QTY	START DATE	END DATE	VALIDITY	NOTES
1	14621862BR	コンプリートクランクシャフト	1	01/01/2014			
2	77911092A	専用スクリュー	1	24/11/2011			
3	85212691A	ワッシャー	1	13/12/2012			
4	77915471A	スレッド付きドエル STEI M8X8	2	24/11/2011			
5	15820234A	コネクティングロッドペア	1	30/03/2012			
6	17021251A	PRIMARY DRIVE FRONT SPROCKET	1	01/05/2010			
7	71011691A	スペーサー	1	25/09/2012			
8	11210121AB	コネクティングロッドプレーンベアリング ブルー	4	20/02/2012			
	11210121AC	コネクティングロッドプレーンベアリング イエロー	4	20/02/2012			
9	77914043B	コネクティングロッドスクリュー	4	01/01/2011			
10	68010131A	半月キー 4X5X10	1	20/02/2012			
11	85212881D	シムワッシャー 50X35X2.05	2	25/09/2012			
12	85140051A	LOCK WASHER	1	20/02/2012			
13	75011561A	リングナット	1	20/02/2012			
14	75010121D	専用ナット	1	25/09/2012			

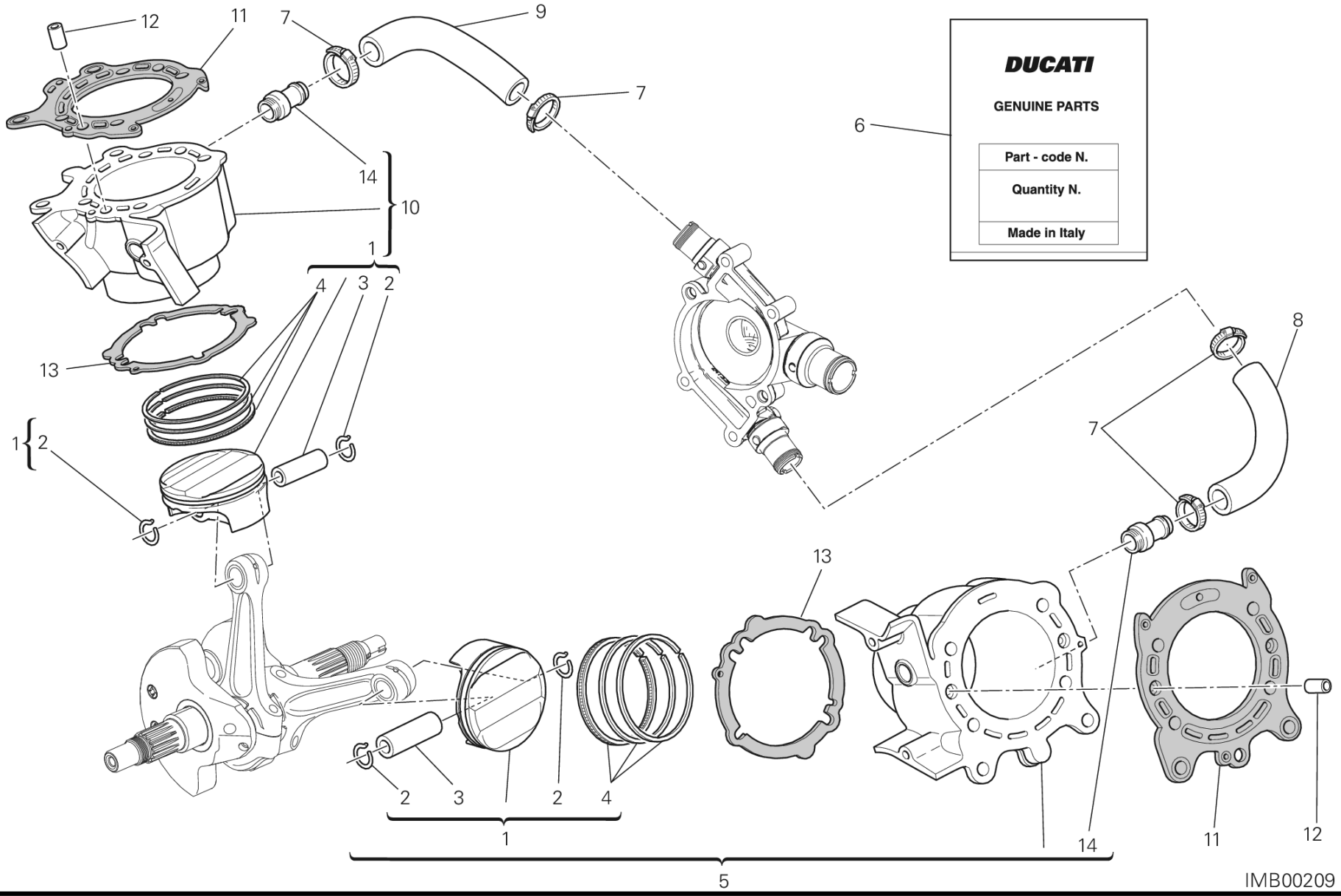
DUCATI
GENUINE PARTS
Part - code N.
Quantity N.
Made in Italy
IMB00209

DRAWING 007 - CYLINDERS - PISTONS [MOD:DVLC]

GROUP エンジン

POS.	CODE	DESCRIPTION	QTY	START DATE	END DATE	VALIDITY	NOTES
1	12221951A	ピストンアセンブリ	1	19/02/2013			
2	12112481A	ピストンピン固定リング	4	01/10/2010			
3	12110781B	ピストンピン	2	01/10/2010			
4	12120521A	ピストンリングケース	2	01/10/2010			
5	12022161AB	ホリゾンタルシリンダーコンプリート	1	17/05/2013			
6	79120481B	GASKETS SET	1	17/05/2013			
7	74141921A	クランプ 16-27 MM	4	20/02/2012			
8	80011851A	HOSE, HORIZONTAL CYLINDER WATER INLET	1	20/02/2012			
9	80011841A	HOSE, VERTICAL CYLINDER WATER INLET	1	20/02/2012			
10	12022171AB	バーチカルシリンダーコンプリート	1	17/05/2013			
11	78611001A	シリンダーヘッドガスケット	2	20/02/2012			
12	71112191A	ピンドエル	4	20/02/2012			
13	78611251A	シリンダーベースシール	2	02/03/2012			
14	66810481A	ウォーターポンプデリバリーキャップ	2	07/01/2010			

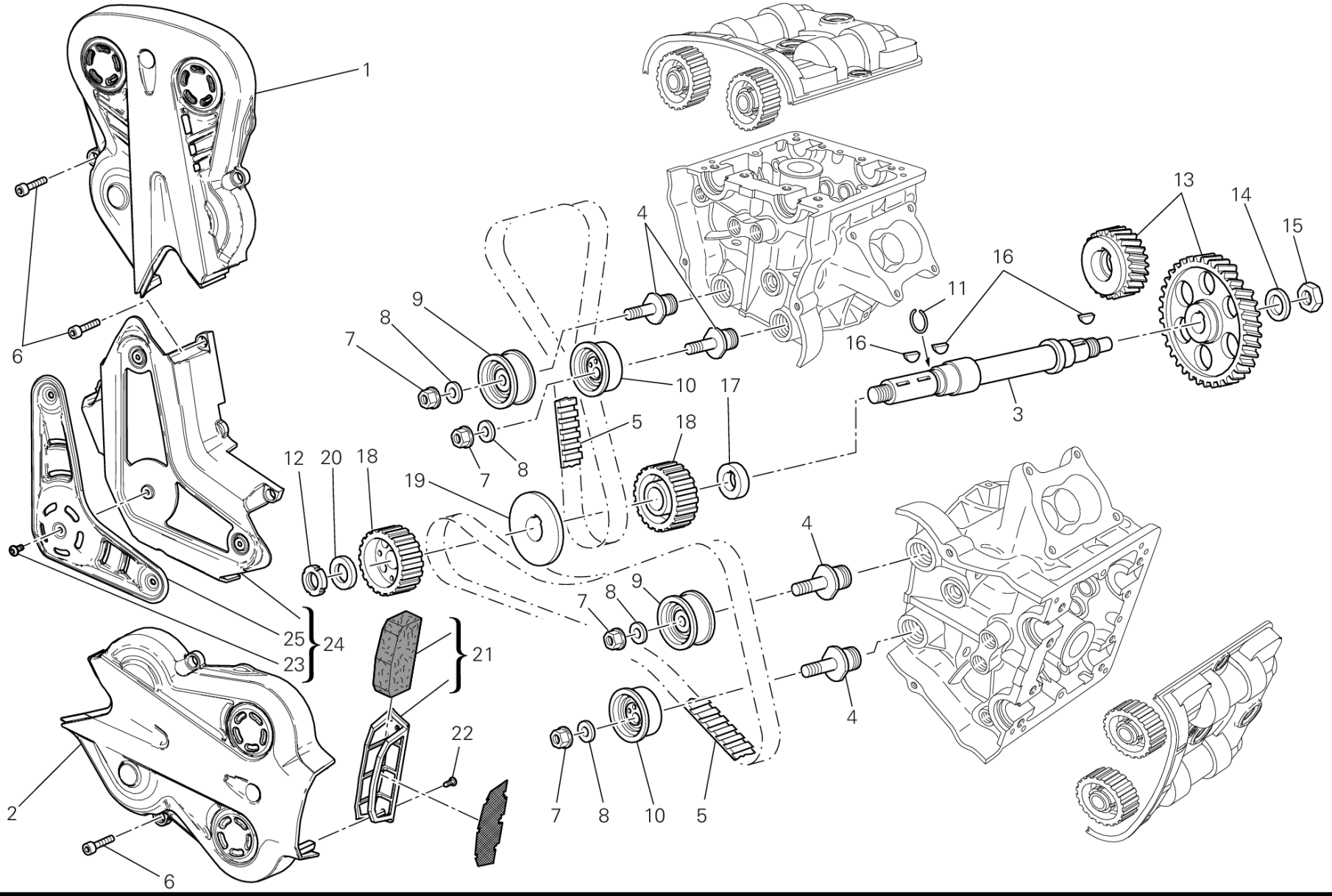
1
6
4
9
8
7
10
17
5
18
12
20
18
19
7
8
13
14
15
16
11
16
3
4
9
8
7
25
23
24
21
22
2
6
7
8
10
5
4

DRAWING 008 - DISTRIBUZIONE [MOD:DVLC]

GROUP エンジン

POS.	CODE	DESCRIPTION	QTY	START DATE	END DATE	VALIDITY	NOTES
1	24511241A	バーチカルベルトアウターカバー	1	20/02/2012			
2	24511221A	ホリゾンタルベルトアウターカバー	1	24/12/2009			
3	14710811A	タイミングレイシャフト	1	07/03/2012			
4	45110461A	TENSIONER ROLLER PIN	4	16/09/2011			
5	73740251A	タイミングコントロール歯付きベルト	2	20/02/2012			
6	77113801A	スクリュー	10	20/02/2012			
7	74940081A	ナット M8	4	20/02/2012			
8	85310021A	スプリングワッシャー 8 MM	4	01/01/2012			
9	45120272A	固定式タイミングベルトテンショナー	2	20/02/2012			
10	45120291A	可動式コンプリートテンショナー	2	20/02/2012			
11	88210031A	ストップリング	1	20/02/2012			
12	70350062A	ELASTIC-STOPリングナット	1	20/02/2012			
13	171Z0051A	タイミングギアセット	1	01/01/2014			
14	85110131A	安全ワッシャー	1	20/02/2012			
15	75011601A	NUT M14X1X7	1	20/02/2012			
16	68010131A	半月キー 4X5X10	3	20/02/2012			
17	71611281A	スペーサー	1	20/02/2012			
18	25510104B	タイミングベルトローラー	2	20/02/2012			
19	85610623A	ベルトローラー中間ワッシャー	1	13/10/2011			
20	71610722A	スペーサー	1	20/02/2012			
21	24521231A	FILTER	1				
22	77250341C	スクリュー	2	30/09/2010			
23	77440061A	SCREW, TAPPING 4.5X16	3	15/04/2010			
24	24521321A	センターアウターカバー	1	20/02/2012			
25	24511331A	PROTECTION CENTRE	1	15/04/2010			

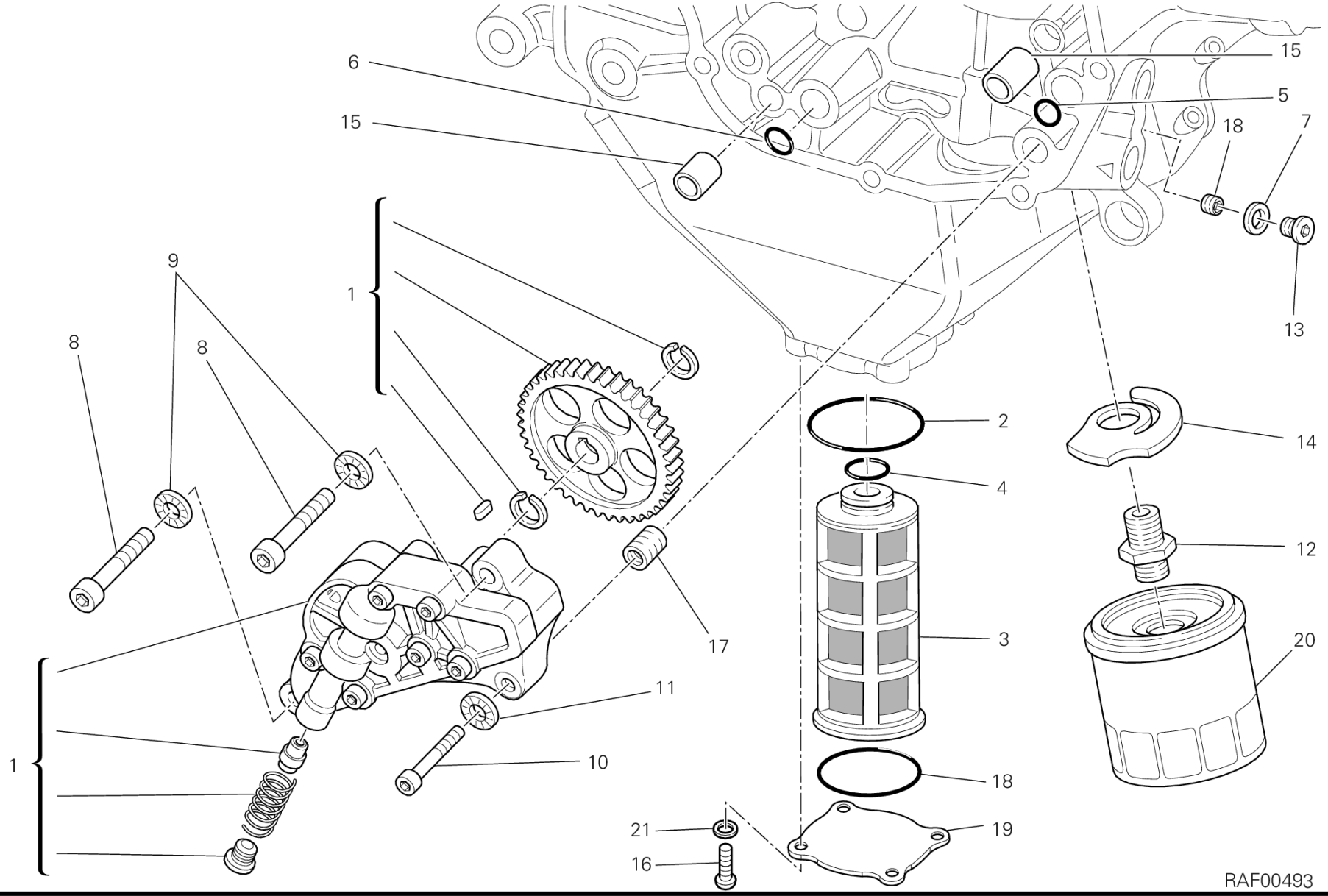
6
15
15
5
18
7
13
1
9
8
8
2
14
4
12
3
20
17
11
10
1
18
21
19
16
RAF00493

DRAWING 009 - FILTRI E POMPA OLIO [MOD:DVLC]

GROUP エンジン

POS.	CODE	DESCRIPTION	QTY	START DATE	END DATE	VALIDITY	NOTES
1	174Z0021A	オイルポンプ	1	20/02/2012			
2	88641581A	O-RING	1	09/06/2012			
3	89410241A	オイルメッシュフィルター	1	20/02/2012			
4	88640331A	Oリング 17.96X2.62	1	20/02/2012			
5	88641321A	Oリング 11.11X1.78	1	31/12/2030			
6	88640371A	Oリング 14X1.78	1	20/02/2012			
7	85211951A	ガスケット 10.5X17X2	1	20/02/2012			
8	77151298B	スクリュー TCEI M8X40	2	20/02/2012			
9	85310021A	スプリングワッシャー 8 MM	2	01/01/2012			
10	77110518B	スクリュー TCEI M6X25	1	20/02/2012			
11	85310041A	スプリングワッシャー 6 MM	1	20/02/2012			
12	81510281A	オイルフィルタージョイントニップル	1	20/02/2012			
13	77911622A	スクリュー TCEI M10X1.5X16	1	20/02/2012			
14	79920772A	バイパススプリング	1	20/02/2012			
15	075949280	位置決めブッシュ	2	20/02/2012			
16	72050338B	スクリュー	4	20/02/2012			
17	067049310	リダクションブッシュ	1	20/02/2012			
18	77840041A	THREADED DOWEL M10X1	1	09/06/2012			
19	24713511C	FILTER COVER UNIT	1	09/05/2013			
20	44440035A	オイルフィルター	1	20/02/2012			
21	85250231A	ガスケット	4	17/05/2013			

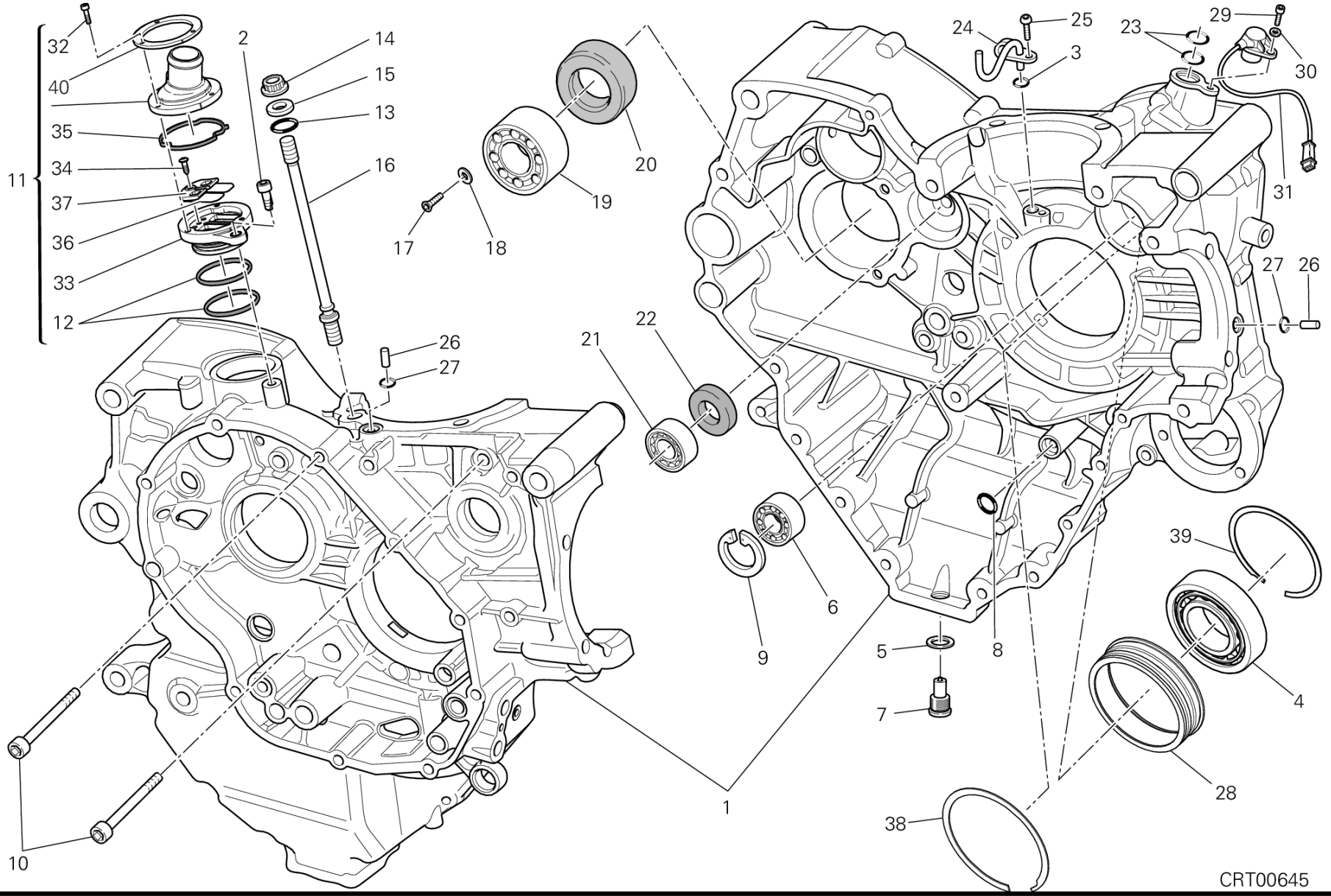
32
40
2
14
15
13
16
35
34
37
36
33
12
11
17
18
19
20
24
25
3
23
29
30
31
27
26
22
21
26
27
6
9
5
7
8
39
4
28
38
1
10
CRT00645

DRAWING 010 - HALF-CRANKCASES PAIR [MOD:DVLC]

GROUP エンジン

POS.	CODE	DESCRIPTION	QTY	START DATE	END DATE	VALIDITY	NOTES
1	225Z0024A	コンプリートクランクケースセット	1	17/05/2013			
2	77150653B	SCREW TCEI M6X16 UNI5931 8.8	1	20/02/2012			
3	88650131A	Oリング 3.68X1.78	1	09/06/2012			
4	70241161A	ベアリング	1	19/09/2013			
5	85250421A	銅製ガスケット 12.2X18X1.5 MM	1	09/06/2012			
6	70250081A	ボールベアリング 6003 TN9 C3	1	09/06/2012			
7	89320062A	オイルドレインプラグ	1	09/06/2012			
8	88641321A	Oリング 11.11X1.78	1	31/12/2030			
9	735033380	サークリップ	1	09/06/2012			
10	77151398B	スクリュー TCEI M8X90	2	20/02/2012			
11	59320581B	VALVE, BREATHER	1	09/06/2012			
12	46320222A	Oリング	2	15/10/2010			
13	88641181A	Oリング	8	20/02/2012			
14	74810501A	ナット M10X1.5	8	20/02/2012			
15	85610642A	専用ワッシャー 10.5X21X2	8	20/02/2012			
16	76610553B	ヘッドシリンダー固定スタッドボルト	8	20/02/2012			
17	720941616	スクリュー TSPEI M6X12	2	09/06/2012			
18	85611481A	ワッシャー	2	09/06/2012			
19	70240131A	ベアリング	1	09/06/2012			
20	93040221A	オイルシール 35X52X7	1	09/06/2012			
21	70240331A	ベアリング 17X40X12	2	09/06/2012			
22	93040931A	SEAL, OIL 17X25X4	1	09/06/2012			
23	88640331A	Oリング 17.96X2.62	2	09/06/2012			
24	87511461B	ジェット	1	09/06/2012			
25	77510311B	スクリュー TBEI M5X10	2	09/06/2012			
26	86010051B	DOWEL	2	20/02/2012			
27	88610241A	Oリング 5.23X2.62	2	20/02/2012			
28	710Z0031A	ベアリング保持ブッシュ	1	19/09/2013			
29	77550211B	SCREW TBEI M6X16 ISO7380 10.9	1	20/02/2012			
30	85310031A	スプリングワッシャー 6 MM	1	20/02/2012			
31	55241321B	タイミング＆RPMセンサー	1	20/02/2012			
32	77150078B	スクリュー	3	15/10/2010			
33	59310601B	HOLDER READ VALVE	1	15/10/2010			
34	77250341B	SCREW, TAPPING 3.5X12	1	15/10/2010			
35	78811151A	ガスケット	1	15/10/2010			

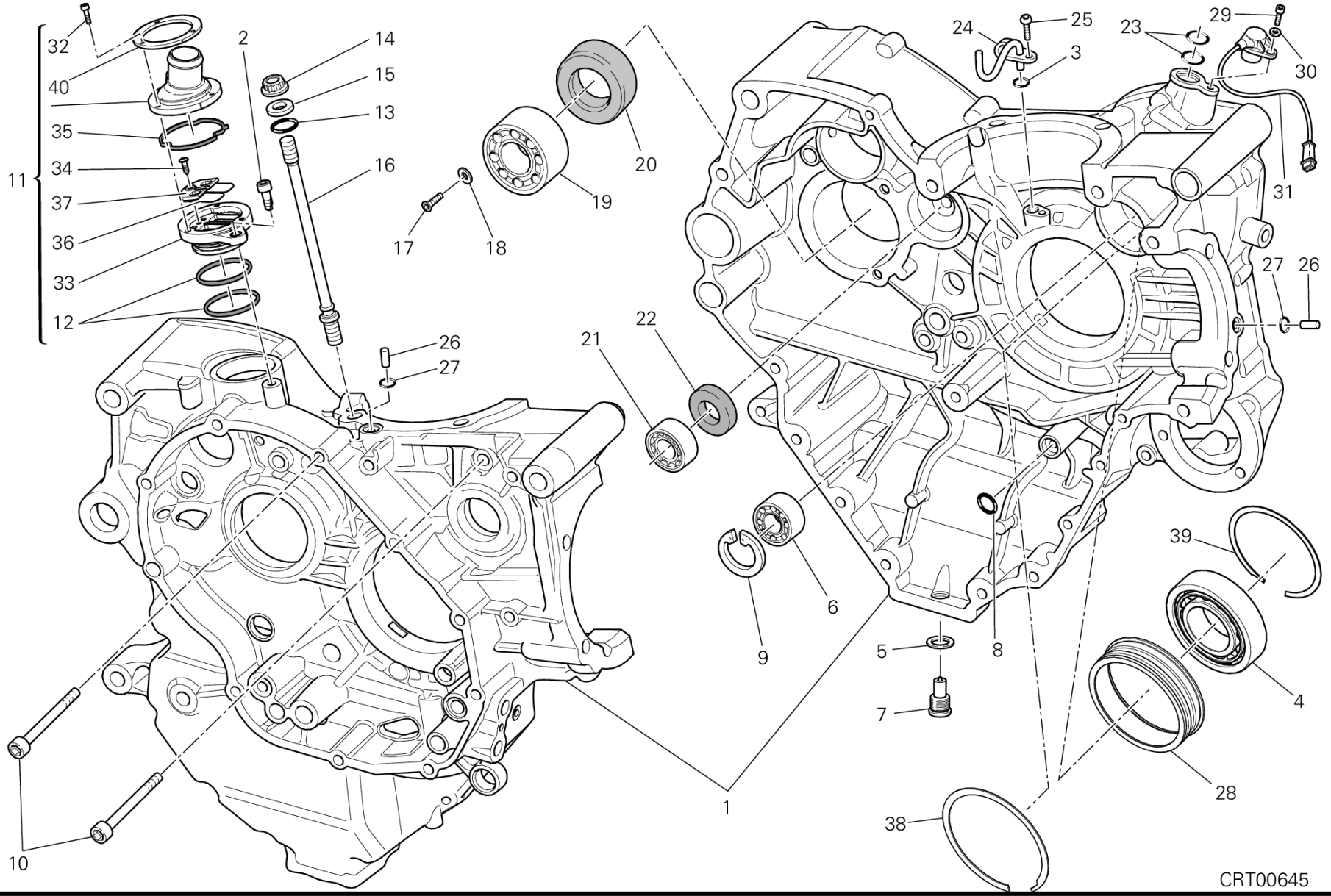
32
40
2
14
15
13
16
35
34
37
36
33
12
11
17
18
19
20
24
25
3
23
29
30
31
27
26
22
21
26
27
6
9
5
7
8
39
4
28
38
1
10
CRT00645

POS.	CODE	DESCRIPTION	QTY	START DATE	END DATE	VALIDITY	NOTES
36	81110021A	REED VALVE ASSY	1	15/10/2010			
37	82716031A	スペーサー	1	15/10/2010			
38	88440641A	スプリングリング	1	09/06/2012			
39	88440651A	スプリングリング	1	09/06/2012			
40	85213011A	リング	1	15/10/2010			

DRAWING 011 - WATER PUMP-ALTR-SIDE CRNKCSE COVER [MOD:DVLC]
GROUP エンジン

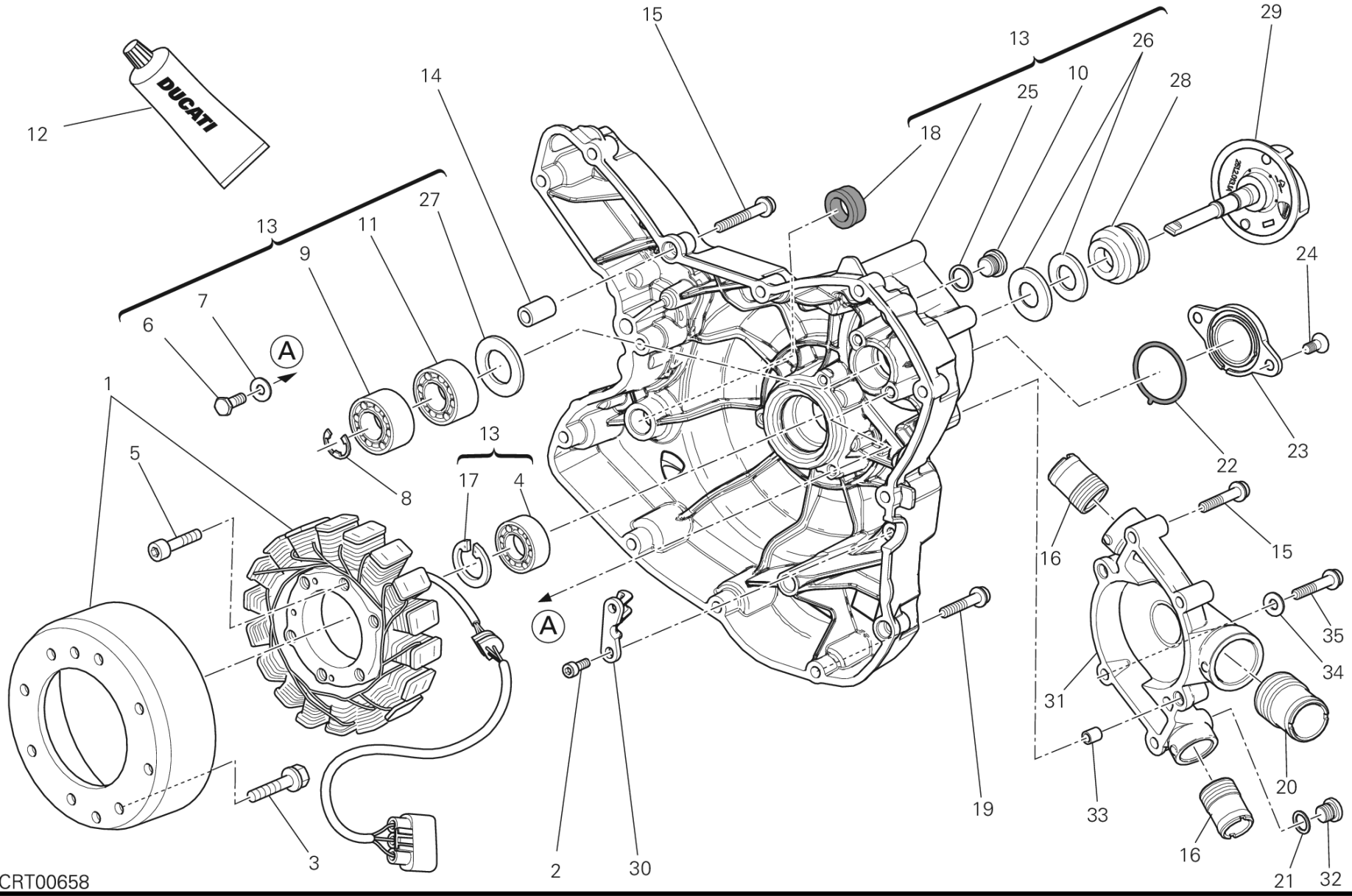

DRAWING 011 - WATER PUMP-ALTR-SIDE CRNKCSE COVER [MOD:DVLC]

GROUP エンジン

POS.	CODE	DESCRIPTION	QTY	START DATE	END DATE	VALIDITY	NOTES
1	26420461A	GENERATOR DENSO	1	01/01/2014			
2	77150408B	スクリュー TCEI M5X14	2	06/06/2012			
3	77253330ZF	スクリュー	8	21/11/2012			
4	70250081A	ボールベアリング 6003 TN9 C3	1	01/05/2010			
5	77150738B	スクリュー TCEI M6X40	3	06/06/2012			
6	77052508B	スクリュー TE M6X16	2	01/05/2010			
7	85211721A	ワッシャー 6X14.2X1.3	2	01/05/2010			
8	88450431A	サークリップ	1	01/05/2010			
9	70240102A	ベアリング	1	01/05/2010			
10	77910262A	スクリュー M12X1	1				
11	70240091A	ボールベアリング 6000	1	01/05/2010			
12	942470014	液体ガスケット	1	20/02/2012			
13	24221181A	ジェネレーターカバー	1	13/12/2012			
14	71111601A	ピンドエル	2	20/02/2012			
15	77140723C	SCREW TCEIF M6X35 10.9	4	27/02/2012			
16	66810014A	ウォーターポンプデリバリーキャップ	2	06/06/2012			
17	735033380	サークリップ	1	06/06/2012			
18	937831524	オイルガード 15X24X6	1	18/04/2012			
19	77140713C	SCREW TCEIF M6X30 10.9	11	20/02/2012			
20	66810024A	NIPPLE, HOSE	1	06/06/2012			
21	85250241A	ワッシャー 10X14X1	1	06/06/2012			
22	88610951A	Oリング 32.99X2.62	1	20/02/2012			
23	24713571AE	タイミングカバー	1	20/02/2012			
24	77750493C	スクリュー	2	20/02/2012			
25	85250261A	アルミガスケット 12X16X1.5	1	06/06/2012			
26	93050051A	メカニカルシール	1	06/06/2012			
27	71311281B	スペーサー	1	06/06/2012			
28	93050062B	メカニカルシール	1	06/06/2012			
29	25120131A	ウォーターポンプローター	1	06/06/2012			
30	83015581B	ブラケット	1	06/06/2012			
31	24714481A	ウォーターポンプカバー	1	06/06/2012			
32	78050012A	PLUG, THREADED M10X1	1	06/06/2012			
33	71110922A	ブッシュ	2	06/06/2012			
34	85250481A	GASKET 6X12X1 DIN7603-A	2	06/06/2012			
35	77113961A	スクリュー	2	20/02/2012			

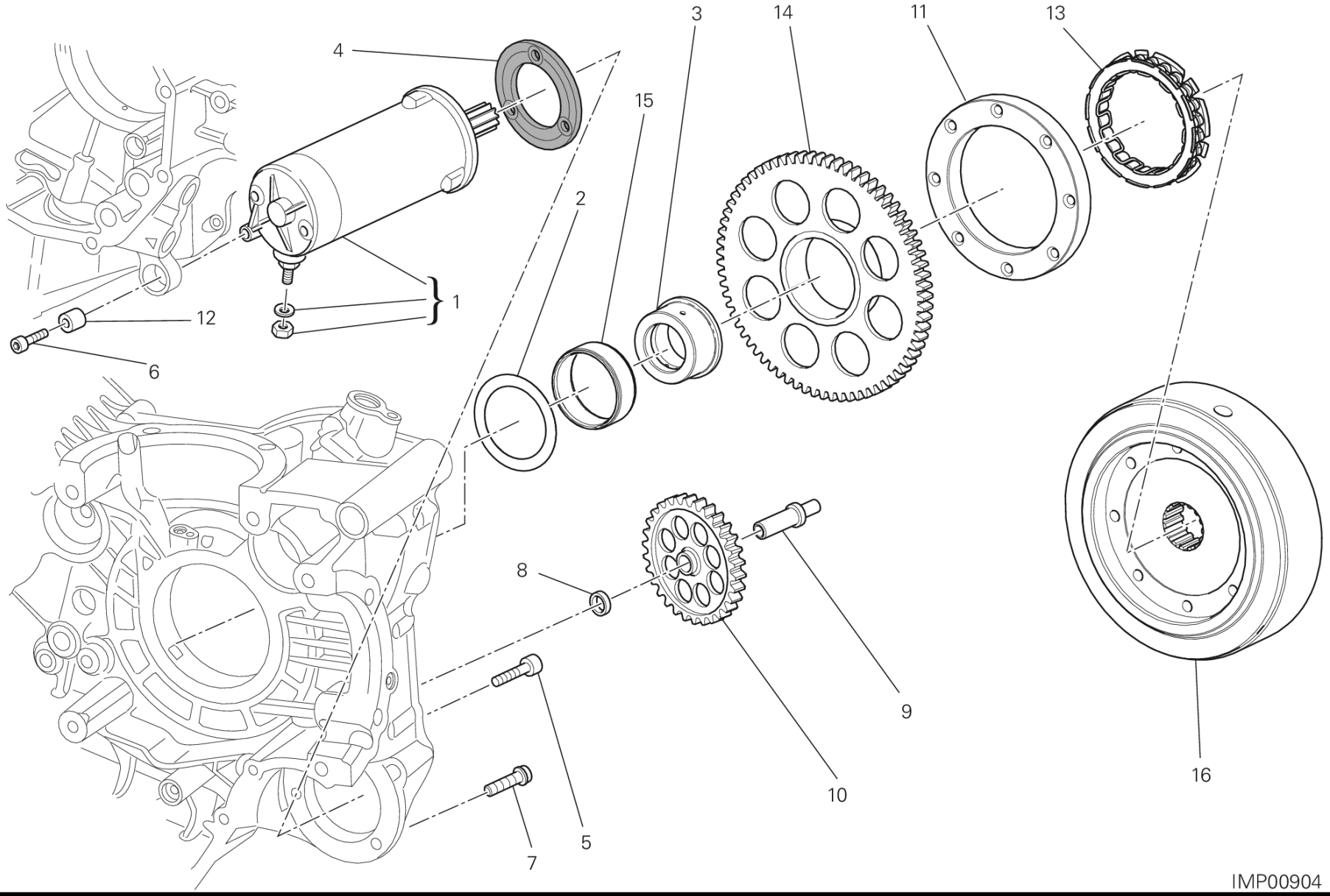

IMP00904

DRAWING 012 - ELECTRIC STARTING AND IGNITION [MOD:DVLC]

GROUP エンジン

POS.	CODE	DESCRIPTION	QTY	START DATE	END DATE	VALIDITY	NOTES
1	27040104A	スターターモーター	1	12/09/2012			
2	85610751A	シムワッシャー	1	20/02/2012			
3	88110851A	インナーリング	1	01/01/2014			
4	78810542A	スターターモーターガスケット	1	20/02/2012			
5	77113831A	スクリュー	2	20/02/2012			
6	77110521A	スクリュー TCEI M6X30	1	20/02/2012			
7	77140697C	スクリュー TCEIF M6X25	1	20/02/2012			
8	71319191A	スペーサー	1	20/02/2012			
9	82113471A	スターターリダクションシャフト	1	20/02/2012			
10	176Z0021A	IDLE GEAR T74/13	1	20/02/2012			
11	160Z0011A	スターティングクラッチフランジ	1	20/02/2012			
12	70010361A	サイレントブロック	1	09/06/2012			
13	70140351A	スタータークラッチ	1	20/02/2012			
14	173Z0021A	スタータードリブンギア	1	20/02/2012			
15	70240181A	ニードルベアリング	1	20/02/2012			
16	27610812A	COUPLING, FLYWHEEL	1	01/01/2014			

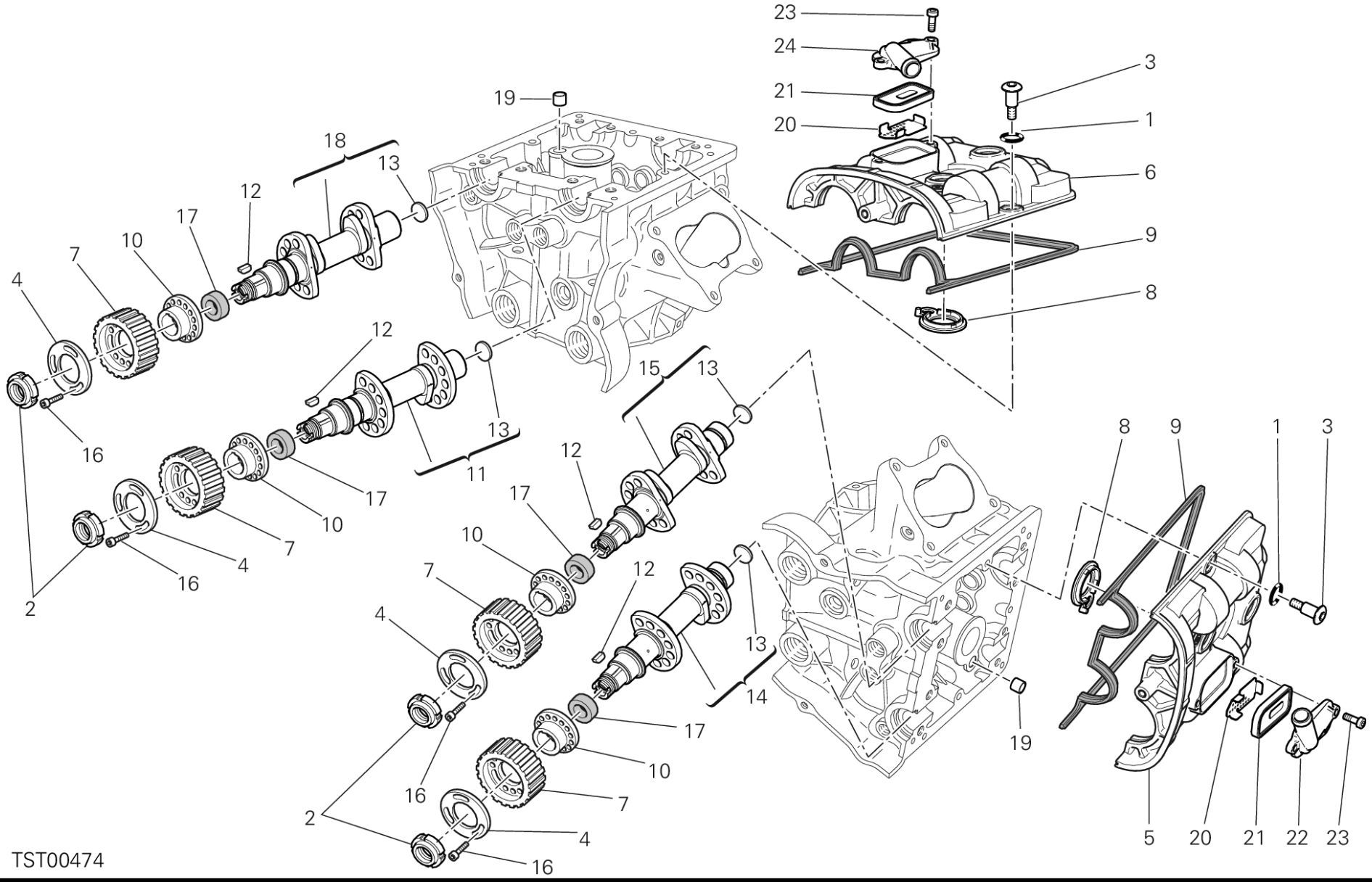
TST00474

DRAWING 013 - カムシャフト [MOD:DVLC]

GROUP エンジン

POS.	CODE	DESCRIPTION	QTY	START DATE	END DATE	VALIDITY	NOTES
1	88650511A	Oリング 12.39X3.53	8	12/06/2012			
2	70350022A	リングナット M17X1	4	12/06/2012			
3	77915093A	専用スクリュー	8	12/06/2012			
4	85610743A	専用ワッシャー	4	12/06/2012			
5	24714141AB	ホリゾンタルバルブカバー	1	20/05/2013			
6	24714151AB	バーチカルバルブカバー	1	20/05/2013			
7	25510193A	ドリブンタイミングベルトローラー Z20	4	12/06/2012			
8	78811211A	ガスケット	2	20/05/2013			
9	78810931A	バルブカバーガスケット	2	12/06/2012			
10	16010941A	スペーサー	4	12/06/2012			
11	14823431B	VERTICAL INTAKE CAMSHAFT	1	16/09/2011			
12	68050061A	キー 3X5	4	12/06/2012			
13	87310051A	キャップ 18 MM	4	24/12/2009			
14	14823441B	HORIZONTAL EXHAUST CAMSHAFT	1	12/06/2012			
15	14823421B	HORIZONTAL INTAKE CAMSHAFT	1	12/06/2012			
16	77950302A	スクリュー TC M6X12	12	12/06/2012			
17	93050071A	オイルシール BAVISLRSX7 24-35-7	4	12/06/2012			
18	14823451B	VERTICAL EXHAUST CAMSHAFT	1	16/09/2011			
19	71113741A	ブッシュ	2	20/05/2013			
20	82716351A	メタルプレート	2	15/01/2013			
21	81140012B	VALVE	2	17/01/2013			
22	24714161A	カバー	1	20/05/2013			
23	77350403B	スクリュー	4	20/05/2013			
24	24714171A	カバー	1	15/01/2013			

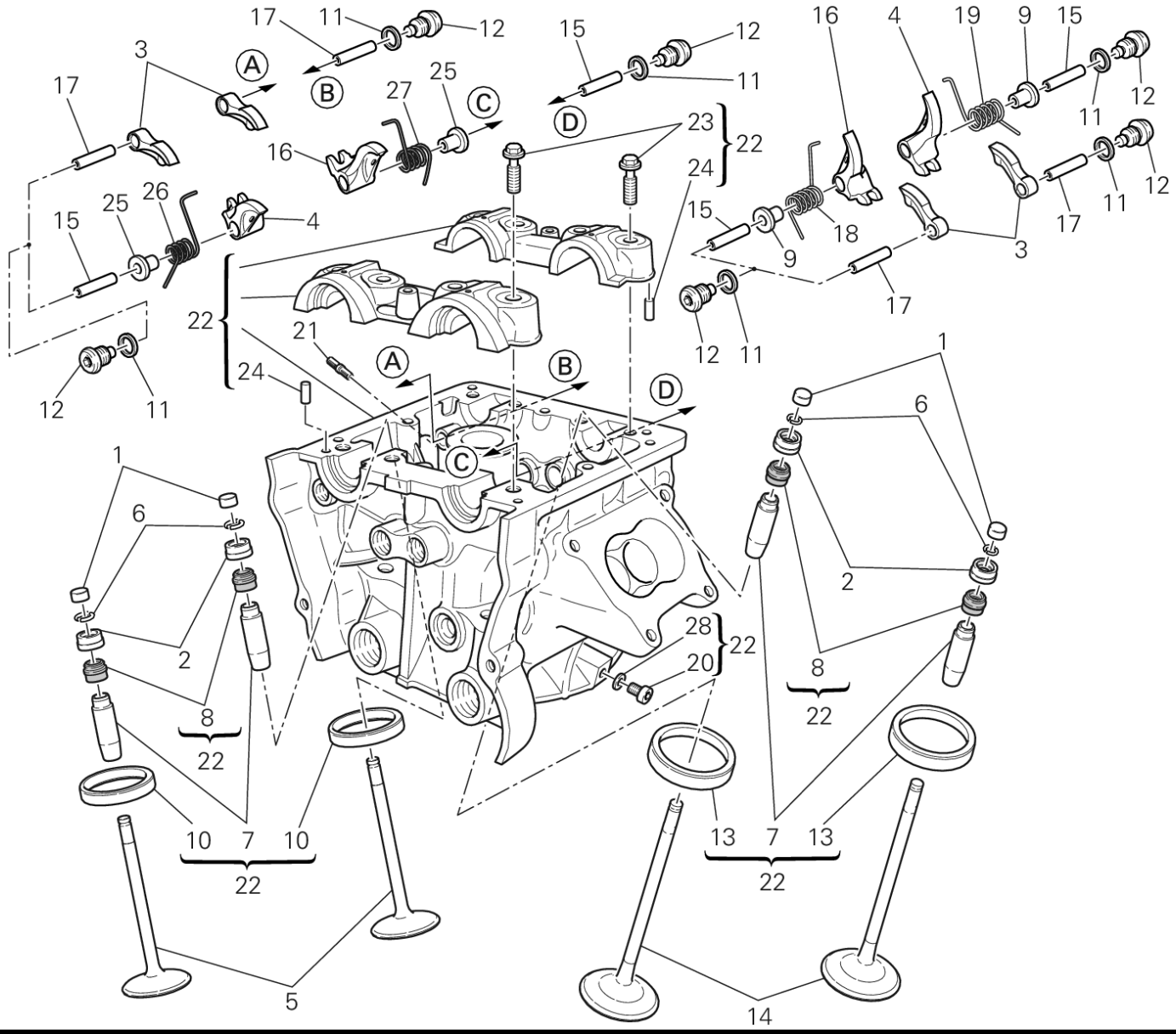
17
11
12
15
12
11
16
4
19
9
15
3
A
B
27
25
C
D
23
22
24
16
17
25
26
4
15
18
9
3
17
11
12
22
21
24
A
B
D
12
11
1
6
C
1
6
2
2
28
22
20
8
22
8
22
10
7
10
22
13
7
13
22
5
14

POS.	CODE	DESCRIPTION	QTY	START DATE	END DATE	VALIDITY	NOTES
1	84010012A	オープニングロッカーアームアジャスター 2.00 MM	4	20/06/2012			
	84010022A	オープニングロッカーアームアジャスター 2.05 MM	4	20/06/2012			
	84010032A	オープニングロッカーアームアジャスター 2.10 MM	4	20/06/2012			
	84010042A	オープニングロッカーアームアジャスター 2.15 MM	4	20/06/2012			
	84010052A	オープニングロッカーアームアジャスター 2.20 MM	4	20/06/2012			
	84010062A	オープニングロッカーアームアジャスター 2.25 MM	4	20/06/2012			
	84010072A	オープニングロッカーアームアジャスター 2.30 MM	4	20/06/2012			
	84010082A	オープニングロッカーアームアジャスター 2.35 MM	4	20/06/2012			
	84010092A	オープニングロッカーアームアジャスター 2.40 MM	4	20/06/2012			
	84010102A	オープニングロッカーアームアジャスター 2.45 MM	4	20/06/2012			
	84010112A	オープニングロッカーアームアジャスター 2.50 MM	4	20/06/2012			
	84010122A	オープニングロッカーアームアジャスター 2.55 MM	4	20/06/2012			
	84010132A	オープニングロッカーアームアジャスター 2.60 MM	4	20/06/2012			
	84010142A	オープニングロッカーアームアジャスター 2.65 MM	4	20/06/2012			
	84010152A	オープニングロッカーアームアジャスター 2.70 MM	4	20/06/2012			
	84010162A	オープニングロッカーアームアジャスター 2.75 MM	4	20/06/2012			
	84010172A	オープニングロッカーアームアジャスター 2.80 MM	4	20/06/2012			
	84010182A	オープニングロッカーアームアジャスター 2.85 MM	4	20/06/2012			
	84010192A	オープニングロッカーアームアジャスター 2.90 MM	4	20/06/2012			
	84010202A	オープニングロッカーアームアジャスター 2.95 MM	4	20/06/2012			
	84010212A	オープニングロッカーアームアジャスター 3.00 MM	4	20/06/2012			
	84010222A	オープニングロッカーアームアジャスター 3.05 MM	4	20/06/2012			
	84010232A	オープニングロッカーアームアジャスター 3.10 MM	4	20/06/2012			
	84010242A	オープニングロッカーアームアジャスター 3.15 MM	4	20/06/2012			
	84010252A	オープニングロッカーアームアジャスター 3.20 MM	4	20/06/2012			
	84010262A	オープニングロッカーアームアジャスター 3.25 MM	4	20/06/2012			
	84010272A	オープニングロッカーアームアジャスター 3.30 MM	4	20/06/2012			
	84010282A	オープニングロッカーアームアジャスター 3.35 MM	4	20/06/2012			
	84010292A	オープニングロッカーアームアジャスター 3.40 MM	4	20/06/2012			
	84010302A	オープニングロッカーアームアジャスター 3.45 MM	4	20/06/2012			
	84010312A	オープニングロッカーアームアジャスター 1.80 MM	4	20/06/2012			
	84010322A	オープニングロッカーアームアジャスター 1.85 MM	4	20/06/2012			
	84010332A	オープニングロッカーアームアジャスター 1.90 MM	4	20/06/2012			
	84010342A	オープニングロッカーアームアジャスター 1.95 MM	4	20/06/2012			
	84010722A	オープニングロッカーアームアジャスター 3.60 MM	4	20/06/2012			

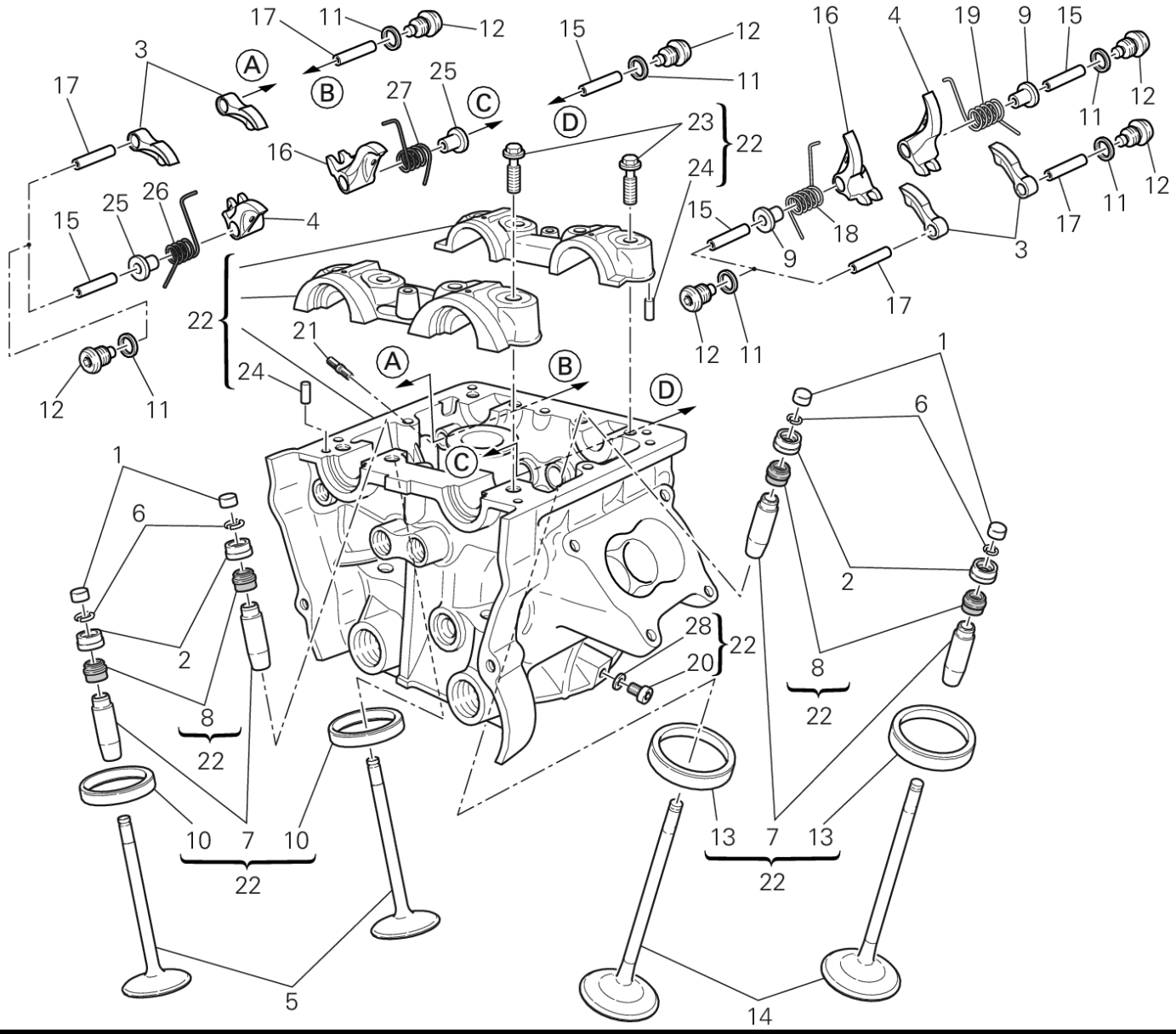
17
11
12
15
12
11
16
4
19
9
15
3
A
B
27
25
C
D
23
22
24
16
17
25
26
4
15
18
9
3
17
11
12
22
21
24
A
B
D
12
11
1
6
C
1
6
2
2
28
22
20
8
22
8
22
10
7
10
22
13
7
13
22
5
14

POS.	CODE	DESCRIPTION	QTY	START DATE	END DATE	VALIDITY	NOTES
	84010732A	オープニングロッカーアームアジャスター 3.80 MM	4	20/06/2012			
	84011082A	オープニングロッカーアームアジャスター 3.50 MM	4	20/06/2012			
	84011092A	オープニングロッカーアームアジャスター 3.55 MM	4	20/06/2012			
	84011102A	オープニングロッカーアームアジャスター 3.65 MM	4	20/06/2012			
	84011112A	オープニングロッカーアームアジャスター 3.70 MM	4	20/06/2012			
	84011122A	オープニングロッカーアームアジャスター 3.75 MM	4	20/06/2012			
	84011132A	ADJUSTER, OPENING ROCKER ARM 3.85 MM	4	20/06/2012			
	84011142A	ADJUSTER, OPENING ROCKER ARM 3.9 MM	4	20/06/2012			
2	84010412B	クロージングロッカーアームアジャスター 2.20 MM	4	24/12/2009			
	84010422B	クロージングロッカーアームアジャスター 2.25 MM	4	24/12/2009			
	84010432B	クロージングロッカーアームアジャスター 2.30 MM	4	24/12/2009			
	84010442B	クロージングロッカーアームアジャスター 2.35 MM	4	24/12/2009			
	84010452B	クロージングロッカーアームアジャスター 2.40 MM	4	24/12/2009			
	84010462B	クロージングロッカーアームアジャスター 2.45 MM	4	24/12/2009			
	84010472B	クロージングロッカーアームアジャスター 2.50 MM	4	24/12/2009			
	84010482B	クロージングロッカーアームアジャスター 2.55 MM	4	24/12/2009			
	84010492B	クロージングロッカーアームアジャスター 2.60 MM	4	24/12/2009			
	84010502B	クロージングロッカーアームアジャスター 2.65 MM	4	24/12/2009			
	84010512B	クロージングロッカーアームアジャスター 2.70 MM	4	24/12/2009			
	84010522B	クロージングロッカーアームアジャスター 2.75 MM	4	24/12/2009			
	84010532B	クロージングロッカーアームアジャスター 2.80 MM	4	24/12/2009			
	84010542B	クロージングロッカーアームアジャスター 2.85 MM	4	24/12/2009			
	84010552B	クロージングロッカーアームアジャスター 2.90 MM	4	24/12/2009			
	84010562B	クロージングロッカーアームアジャスター 2.95 MM	4	24/12/2009			
	84010572B	クロージングロッカーアームアジャスター 3.00 MM	4	24/12/2009			
	84010582B	クロージングロッカーアームアジャスター 3.05 MM	4	24/12/2009			
	84010592B	クロージングロッカーアームアジャスター 3.10 MM	4	24/12/2009			
	84010602B	クロージングロッカーアームアジャスター 3.15 MM	4	24/12/2009			
	84010612B	クロージングロッカーアームアジャスター 3.20 MM	4	24/12/2009			
	84010622B	クロージングロッカーアームアジャスター 3.25 MM	4	24/12/2009			
	84010632B	クロージングロッカーアームアジャスター 3.30 MM	4	24/12/2009			
	84010642B	クロージングロッカーアームアジャスター 3.35 MM	4	24/12/2009			
	84010652B	クロージングロッカーアームアジャスター 3.40 MM	4	24/12/2009			
	84010662B	クロージングロッカーアームアジャスター 3.45 MM	4	24/12/2009			
	84010672B	クロージングロッカーアームアジャスター 3.50 MM	4	24/12/2009			

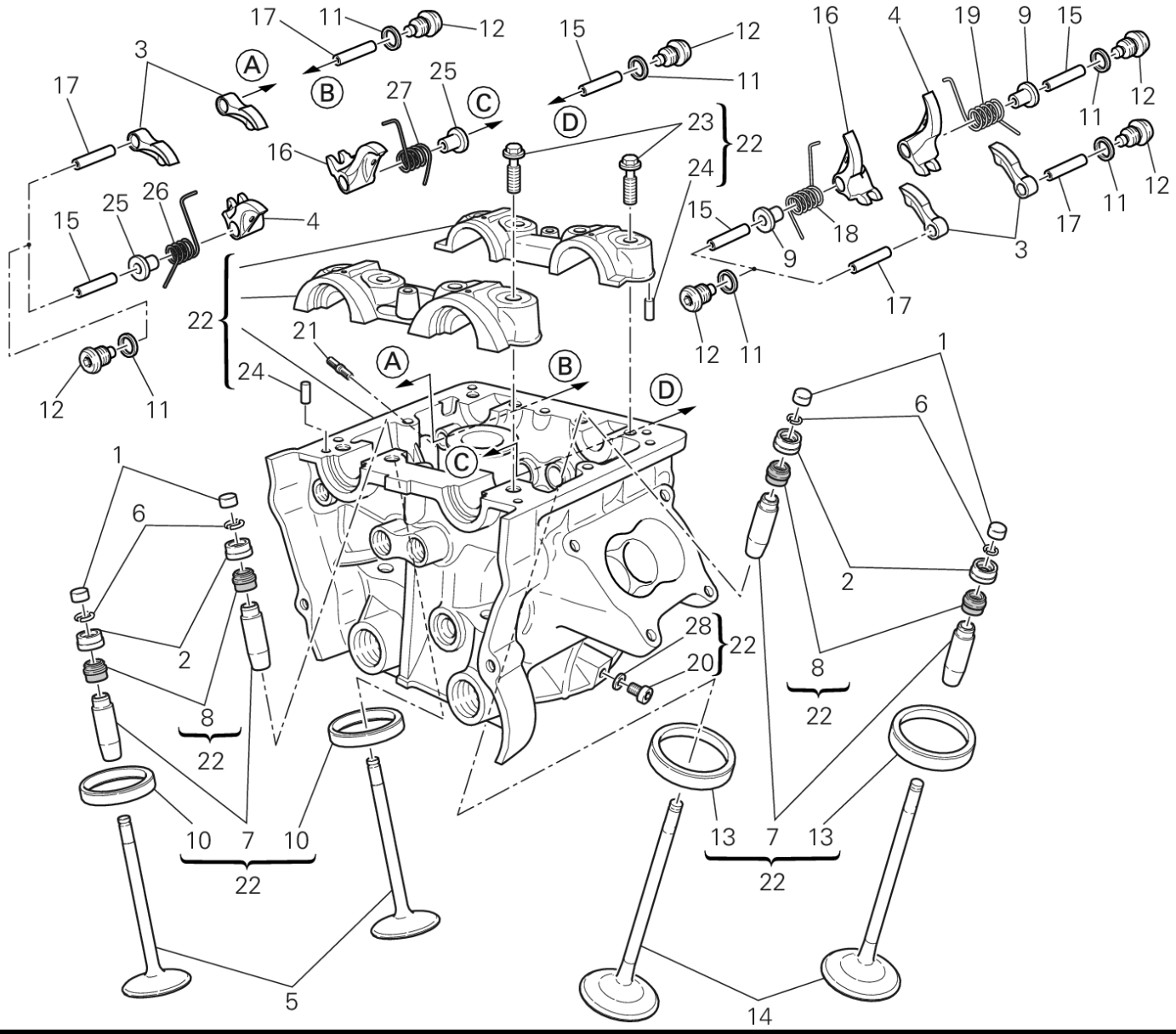
17
11
12
15
12
11
16
4
19
9
15
3
A
B
27
25
C
D
23
22
24
16
17
25
26
4
15
18
9
3
17
11
12
22
21
24
A
B
D
12
11
1
6
C
1
6
2
2
28
22
20
8
22
8
22
10
7
10
22
13
7
13
22
5
14

POS.	CODE	DESCRIPTION	QTY	START DATE	END DATE	VALIDITY	NOTES
	84010682B	クロージングロッカーアームアジャスター 3.55 MM	4	24/12/2009			
	84010692B	クロージングロッカーアームアジャスター 3.60 MM	4	24/12/2009			
	84010702B	クロージングロッカーアームアジャスター 3.65 MM	4	24/12/2009			
	84010712B	クロージングロッカーアームアジャスター 3.70 MM	4	24/12/2009			
	84010722B	クロージングロッカーアームアジャスター 3.75 MM	4	24/12/2009			
	84010732B	クロージングロッカーアームアジャスター 3.80 MM	4	24/12/2009			
	84010742B	クロージングロッカーアームアジャスター 3.85 MM	4	24/12/2009			
	84010752B	クロージングロッカーアームアジャスター 3.90 MM	4	24/12/2009			
	84010762B	クロージングロッカーアームアジャスター 3.95 MM	4	24/12/2009			
	84010772B	クロージングロッカーアームアジャスター 4.00 MM	4	24/12/2009			
	84010782B	クロージングロッカーアームアジャスター 4.05 MM	4	24/12/2009			
	84010792B	クロージングロッカーアームアジャスター 4.10 MM	4	24/12/2009			
	84010802B	クロージングロッカーアームアジャスター 4.15 MM	4	24/12/2009			
	84010812B	クロージングロッカーアームアジャスター 4.20 MM	4	24/12/2009			
	84010822B	クロージングロッカーアームアジャスター 4.25 MM	4	24/12/2009			
	84010832B	クロージングロッカーアームアジャスター 4.30 MM	4	24/12/2009			
	84010842B	クロージングロッカーアームアジャスター 4.35 MM	4	24/12/2009			
	84010852B	クロージングロッカーアームアジャスター 4.40 MM	4	24/12/2009			
	84010862B	クロージングロッカーアームアジャスター 4.45 MM	4	24/12/2009			
	84010872B	クロージングロッカーアームアジャスター 4.50 MM	4	24/12/2009			
3	20810321A	オープニングロッカーアーム	4	12/06/2012			
4	20910501A	左クロージングロッカーアーム	2	12/06/2012			
5	21110831A	エキゾーストバルブ	2	12/06/2012			
6	66910011E	ハーフリング	8	12/06/2012			
7	30310631BB	大型バルブガイド 0.03 MM	4	20/02/2012			
	30310631BC	大型バルブガイド 0.06 MM	4	20/02/2012			
	30310631BD	大型バルブガイド 0.09 MM	4	20/02/2012			
8	76410871A	バルブステムシール	4	20/02/2012			
9	71312921A	スペーサー	2	12/06/2012			
10	30410891A	エキゾーストバルブシート	2	20/02/2012			
	30410891AB	エキゾーストバルブシート +0.03 MM	2	20/02/2012			
	30410891AC	エキゾーストバルブシート +0.06 MM	2	20/02/2012			
11	85250261B	アルミガスケット 12X16X1.5	8	12/06/2012			
12	78010511D	スレッド付きキャップ	8	12/06/2012			
13	30410881A	インテークバルブシート	2	20/02/2012			

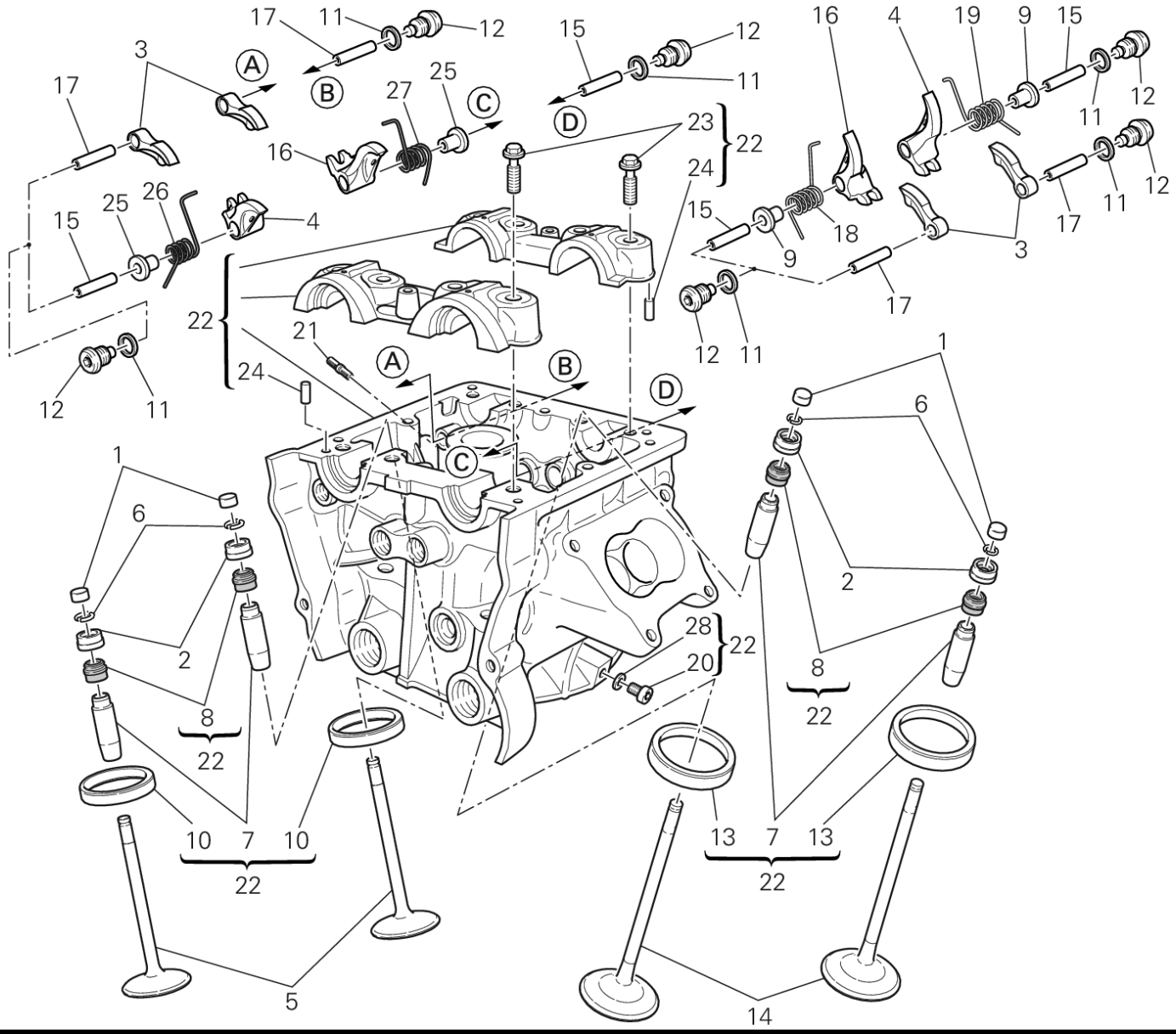
17
11
12
15
12
11
16
4
19
9
15
3
A
B
27
25
C
D
23
22
24
16
17
11
12
11
12
25
26
4
15
18
9
3
17
15
22
21
24
A
B
D
12
11
12
11
1
6
C
1
6
2
2
28
22
20
8
22
8
22
10
7
10
22
13
7
13
22
5
14

DRAWING 014 - バーチカルシリンダーヘッド [MOD:DVLC]

GROUP エンジン

POS.	CODE	DESCRIPTION	QTY	START DATE	END DATE	VALIDITY	NOTES
	30410881AB	インテークバルブシート +0.03 MM	2	20/02/2012			
	30410881AC	インテークバルブシート +0.06 MM	2	20/02/2012			
14	21010841A	インテークバルブ	2	12/06/2012			
15	82112231B	クロージングロッカーアーム軸	4	12/06/2012			
16	20910491A	右クロージングロッカーアーム	2	12/06/2012			
17	82112221B	オープニングロッカーアーム軸	4	12/06/2012			
18	79914861A	右バルブロッカーアームスプリング	1	12/06/2012			
19	79914851A	左バルブロッカーアームスプリング	1	12/06/2012			
20	77350618B	スクリュー TCEIR M6X8	1	20/02/2012			
21	76640191A	スタッドボルト M6X16	3	12/06/2012			
22	30123562AB	バーチカルヘッド	1	15/01/2013			
23	77914211A	スクリュー TEF M8X32	8	20/02/2012			
24	86050061A	ピン M5X10	4	20/02/2012			
25	71312921B	スペーサー	2	12/06/2012			
26	79915181B	左バルブリターンスプリング	1	12/06/2012			
27	79915191B	右バルブリターンスプリング	1	12/06/2012			
28	85250231A	ガスケット	1	20/02/2012			

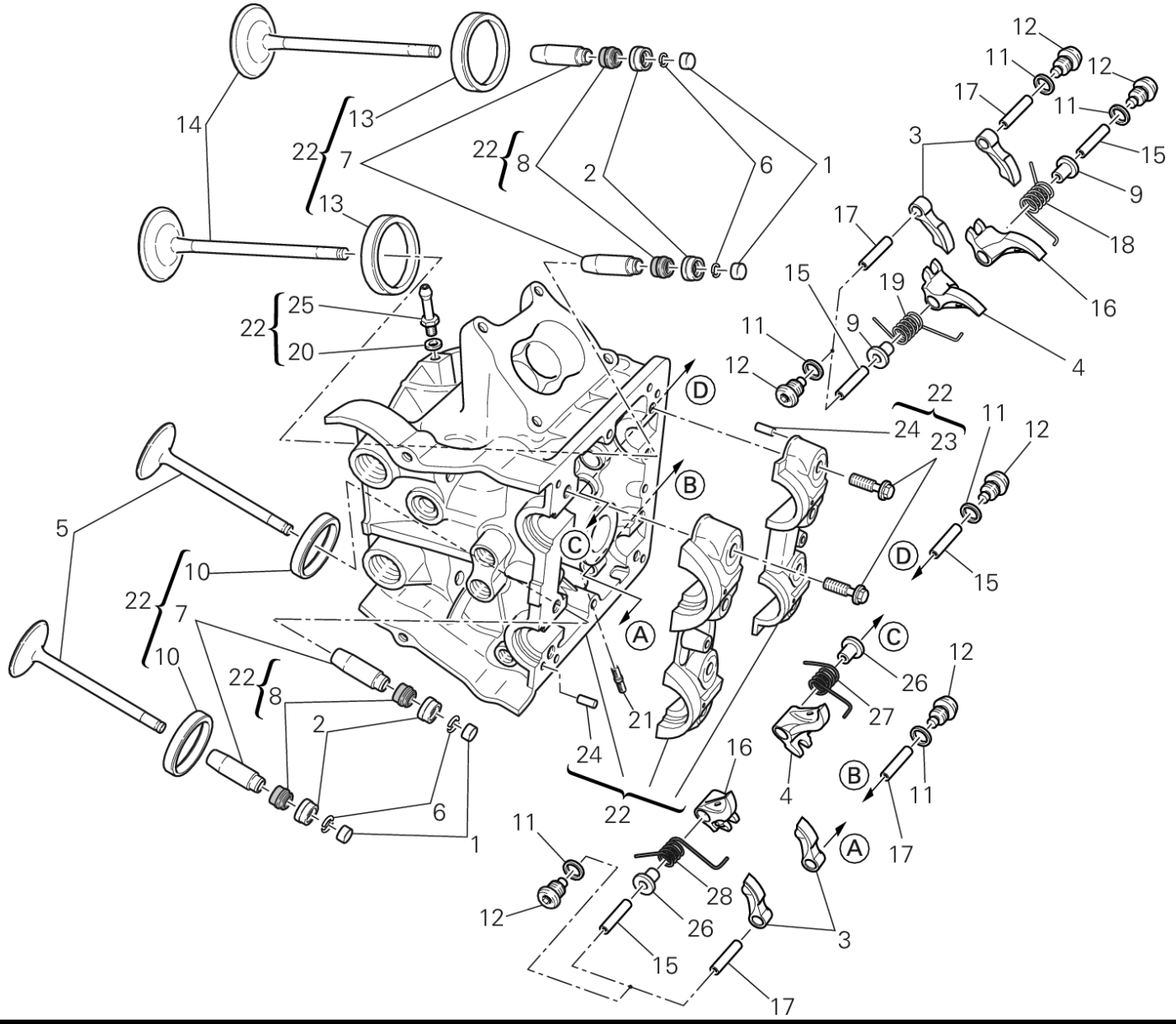
12
11
12
17
11
3
15
9
18
16
4
17
15
19
9
11
12
22
24
23
11
12
15
D
B
C
A
5
10
22
7
10
22
8
2
6
1
21
24
22
16
11
12
28
26
15
17
3
A
B
C
D
26
27
4
12
11
17

POS.	CODE	DESCRIPTION	QTY	START DATE	END DATE	VALIDITY	NOTES
1	84010012A	オープニングロッカーアームアジャスター 2.00 MM	4	20/06/2012			
	84010022A	オープニングロッカーアームアジャスター 2.05 MM	4	20/06/2012			
	84010032A	オープニングロッカーアームアジャスター 2.10 MM	4	20/06/2012			
	84010042A	オープニングロッカーアームアジャスター 2.15 MM	4	20/06/2012			
	84010052A	オープニングロッカーアームアジャスター 2.20 MM	4	20/06/2012			
	84010062A	オープニングロッカーアームアジャスター 2.25 MM	4	20/06/2012			
	84010072A	オープニングロッカーアームアジャスター 2.30 MM	4	20/06/2012			
	84010082A	オープニングロッカーアームアジャスター 2.35 MM	4	20/06/2012			
	84010092A	オープニングロッカーアームアジャスター 2.40 MM	4	20/06/2012			
	84010102A	オープニングロッカーアームアジャスター 2.45 MM	4	20/06/2012			
	84010112A	オープニングロッカーアームアジャスター 2.50 MM	4	20/06/2012			
	84010122A	オープニングロッカーアームアジャスター 2.55 MM	4	20/06/2012			
	84010132A	オープニングロッカーアームアジャスター 2.60 MM	4	20/06/2012			
	84010142A	オープニングロッカーアームアジャスター 2.65 MM	4	20/06/2012			
	84010152A	オープニングロッカーアームアジャスター 2.70 MM	4	20/06/2012			
	84010162A	オープニングロッカーアームアジャスター 2.75 MM	4	20/06/2012			
	84010172A	オープニングロッカーアームアジャスター 2.80 MM	4	20/06/2012			
	84010182A	オープニングロッカーアームアジャスター 2.85 MM	4	20/06/2012			
	84010192A	オープニングロッカーアームアジャスター 2.90 MM	4	20/06/2012			
	84010202A	オープニングロッカーアームアジャスター 2.95 MM	4	20/06/2012			
	84010212A	オープニングロッカーアームアジャスター 3.00 MM	4	20/06/2012			
	84010222A	オープニングロッカーアームアジャスター 3.05 MM	4	20/06/2012			
	84010232A	オープニングロッカーアームアジャスター 3.10 MM	4	20/06/2012			
	84010242A	オープニングロッカーアームアジャスター 3.15 MM	4	20/06/2012			
	84010252A	オープニングロッカーアームアジャスター 3.20 MM	4	20/06/2012			
	84010262A	オープニングロッカーアームアジャスター 3.25 MM	4	20/06/2012			
	84010272A	オープニングロッカーアームアジャスター 3.30 MM	4	20/06/2012			
	84010282A	オープニングロッカーアームアジャスター 3.35 MM	4	20/06/2012			
	84010292A	オープニングロッカーアームアジャスター 3.40 MM	4	20/06/2012			
	84010302A	オープニングロッカーアームアジャスター 3.45 MM	4	20/06/2012			
	84010312A	オープニングロッカーアームアジャスター 1.80 MM	4	20/06/2012			
	84010322A	オープニングロッカーアームアジャスター 1.85 MM	4	20/06/2012			
	84010332A	オープニングロッカーアームアジャスター 1.90 MM	4	20/06/2012			
	84010342A	オープニングロッカーアームアジャスター 1.95 MM	4	20/06/2012			
	84010722A	オープニングロッカーアームアジャスター 3.60 MM	4	20/06/2012			

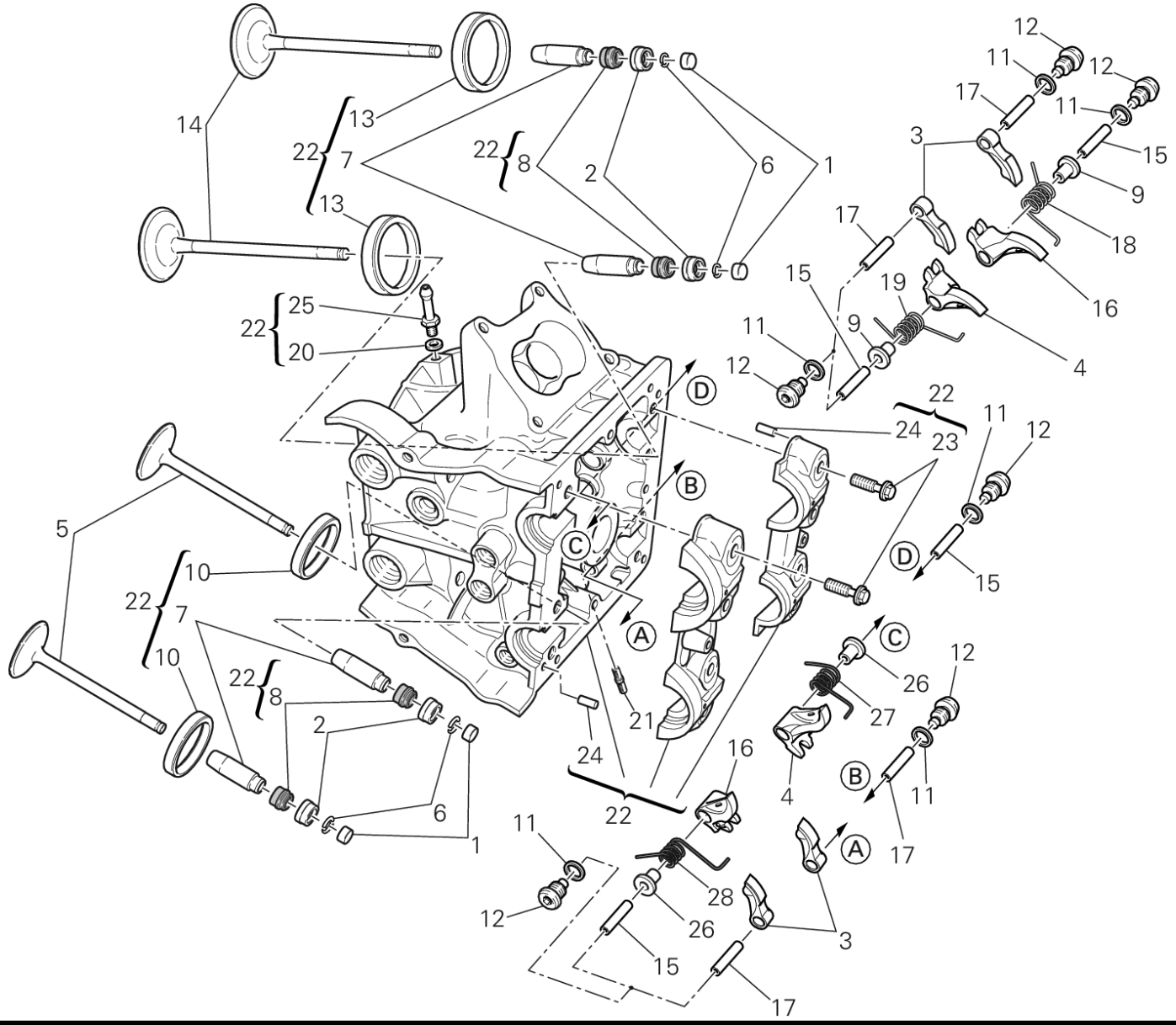
12
11
12
17
11
3
15
9
18
16
4
17
15
19
9
11
12
22
24
23
11
12
15
D
B
C
A
5
10
22
7
10
22
8
2
6
1
21
24
22
16
11
12
28
26
15
17
3
A
B
C
D
4
26
27
12
11
17

POS.	CODE	DESCRIPTION	QTY	START DATE	END DATE	VALIDITY	NOTES
	84010732A	オープニングロッカーアームアジャスター 3.80 MM	4	20/06/2012			
	84011082A	オープニングロッカーアームアジャスター 3.50 MM	4	20/06/2012			
	84011092A	オープニングロッカーアームアジャスター 3.55 MM	4	20/06/2012			
	84011102A	オープニングロッカーアームアジャスター 3.65 MM	4	20/06/2012			
	84011112A	オープニングロッカーアームアジャスター 3.70 MM	4	20/06/2012			
	84011122A	オープニングロッカーアームアジャスター 3.75 MM	4	20/06/2012			
	84011132A	ADJUSTER, OPENING ROCKER ARM 3.85 MM	4	20/06/2012			
	84011142A	ADJUSTER, OPENING ROCKER ARM 3.9 MM	4	20/06/2012			
2	84010412B	クロージングロッカーアームアジャスター 2.20 MM	4	24/12/2009			
	84010422B	クロージングロッカーアームアジャスター 2.25 MM	4	24/12/2009			
	84010432B	クロージングロッカーアームアジャスター 2.30 MM	4	24/12/2009			
	84010442B	クロージングロッカーアームアジャスター 2.35 MM	4	24/12/2009			
	84010452B	クロージングロッカーアームアジャスター 2.40 MM	4	24/12/2009			
	84010462B	クロージングロッカーアームアジャスター 2.45 MM	4	24/12/2009			
	84010472B	クロージングロッカーアームアジャスター 2.50 MM	4	24/12/2009			
	84010482B	クロージングロッカーアームアジャスター 2.55 MM	4	24/12/2009			
	84010492B	クロージングロッカーアームアジャスター 2.60 MM	4	24/12/2009			
	84010502B	クロージングロッカーアームアジャスター 2.65 MM	4	24/12/2009			
	84010512B	クロージングロッカーアームアジャスター 2.70 MM	4	24/12/2009			
	84010522B	クロージングロッカーアームアジャスター 2.75 MM	4	24/12/2009			
	84010532B	クロージングロッカーアームアジャスター 2.80 MM	4	24/12/2009			
	84010542B	クロージングロッカーアームアジャスター 2.85 MM	4	24/12/2009			
	84010552B	クロージングロッカーアームアジャスター 2.90 MM	4	24/12/2009			
	84010562B	クロージングロッカーアームアジャスター 2.95 MM	4	24/12/2009			
	84010572B	クロージングロッカーアームアジャスター 3.00 MM	4	24/12/2009			
	84010582B	クロージングロッカーアームアジャスター 3.05 MM	4	24/12/2009			
	84010592B	クロージングロッカーアームアジャスター 3.10 MM	4	24/12/2009			
	84010602B	クロージングロッカーアームアジャスター 3.15 MM	4	24/12/2009			
	84010612B	クロージングロッカーアームアジャスター 3.20 MM	4	24/12/2009			
	84010622B	クロージングロッカーアームアジャスター 3.25 MM	4	24/12/2009			
	84010632B	クロージングロッカーアームアジャスター 3.30 MM	4	24/12/2009			
	84010642B	クロージングロッカーアームアジャスター 3.35 MM	4	24/12/2009			
	84010652B	クロージングロッカーアームアジャスター 3.40 MM	4	24/12/2009			
	84010662B	クロージングロッカーアームアジャスター 3.45 MM	4	24/12/2009			
	84010672B	クロージングロッカーアームアジャスター 3.50 MM	4	24/12/2009			

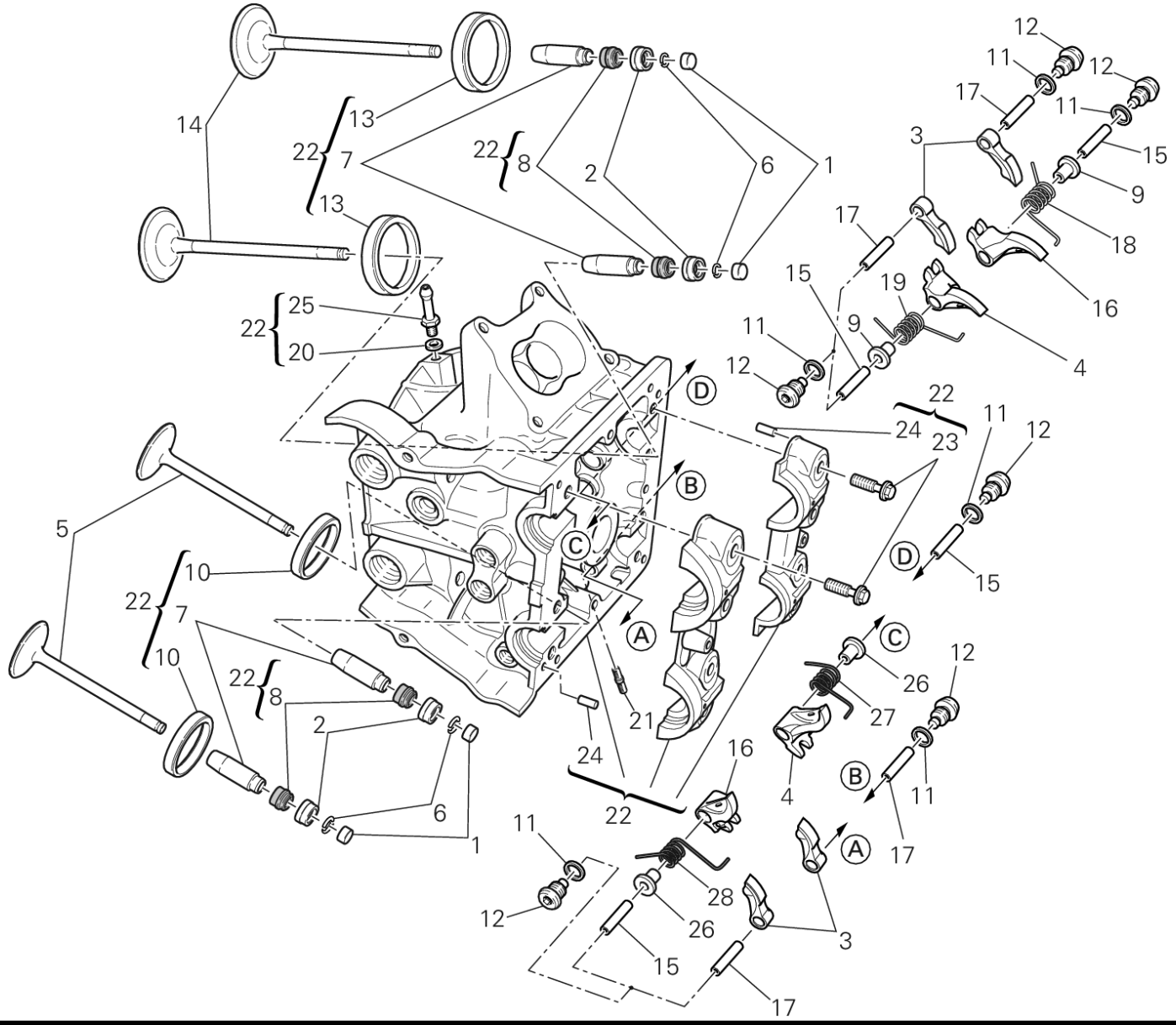
12
11
12
17
11
3
15
9
18
16
4
17
15
19
9
11
12
22
24
23
11
12
15
D
B
C
A
5
10
22
7
10
22
8
2
6
1
21
24
22
16
11
12
28
26
15
17
3
A
B
C
D
26
27
4
12
11
17

POS.	CODE	DESCRIPTION	QTY	START DATE	END DATE	VALIDITY	NOTES
	84010682B	クロージングロッカーアームアジャスター 3.55 MM	4	24/12/2009			
	84010692B	クロージングロッカーアームアジャスター 3.60 MM	4	24/12/2009			
	84010702B	クロージングロッカーアームアジャスター 3.65 MM	4	24/12/2009			
	84010712B	クロージングロッカーアームアジャスター 3.70 MM	4	24/12/2009			
	84010722B	クロージングロッカーアームアジャスター 3.75 MM	4	24/12/2009			
	84010732B	クロージングロッカーアームアジャスター 3.80 MM	4	24/12/2009			
	84010742B	クロージングロッカーアームアジャスター 3.85 MM	4	24/12/2009			
	84010752B	クロージングロッカーアームアジャスター 3.90 MM	4	24/12/2009			
	84010762B	クロージングロッカーアームアジャスター 3.95 MM	4	24/12/2009			
	84010772B	クロージングロッカーアームアジャスター 4.00 MM	4	24/12/2009			
	84010782B	クロージングロッカーアームアジャスター 4.05 MM	4	24/12/2009			
	84010792B	クロージングロッカーアームアジャスター 4.10 MM	4	24/12/2009			
	84010802B	クロージングロッカーアームアジャスター 4.15 MM	4	24/12/2009			
	84010812B	クロージングロッカーアームアジャスター 4.20 MM	4	24/12/2009			
	84010822B	クロージングロッカーアームアジャスター 4.25 MM	4	24/12/2009			
	84010832B	クロージングロッカーアームアジャスター 4.30 MM	4	24/12/2009			
	84010842B	クロージングロッカーアームアジャスター 4.35 MM	4	24/12/2009			
	84010852B	クロージングロッカーアームアジャスター 4.40 MM	4	24/12/2009			
	84010862B	クロージングロッカーアームアジャスター 4.45 MM	4	24/12/2009			
	84010872B	クロージングロッカーアームアジャスター 4.50 MM	4	24/12/2009			
3	20810321A	オープニングロッカーアーム	4	12/06/2012			
4	20910501A	左クロージングロッカーアーム	2	12/06/2012			
5	21110831A	エキゾーストバルブ	2	12/06/2012			
6	66910011E	ハーフリング	8	12/06/2012			
7	30310631BB	大型バルブガイド 0.03 MM	4	20/02/2012			
	30310631BC	大型バルブガイド 0.06 MM	4	20/02/2012			
	30310631BD	大型バルブガイド 0.09 MM	4	20/02/2012			
8	76410871A	バルブステムシール	4	07/01/2010			
9	71312921A	スペーサー	2	20/02/2012			
10	30410891A	エキゾーストバルブシート	2	20/02/2012			
	30410891AB	エキゾーストバルブシート +0.03 MM	2	20/02/2012			
	30410891AC	エキゾーストバルブシート +0.06 MM	2	20/02/2012			
11	85250261B	アルミガスケット 12X16X1.5	8	20/02/2012			
12	78010511D	スレッド付きキャップ	8	12/06/2012			
13	30410881A	インテークバルブシート	2	20/02/2012			

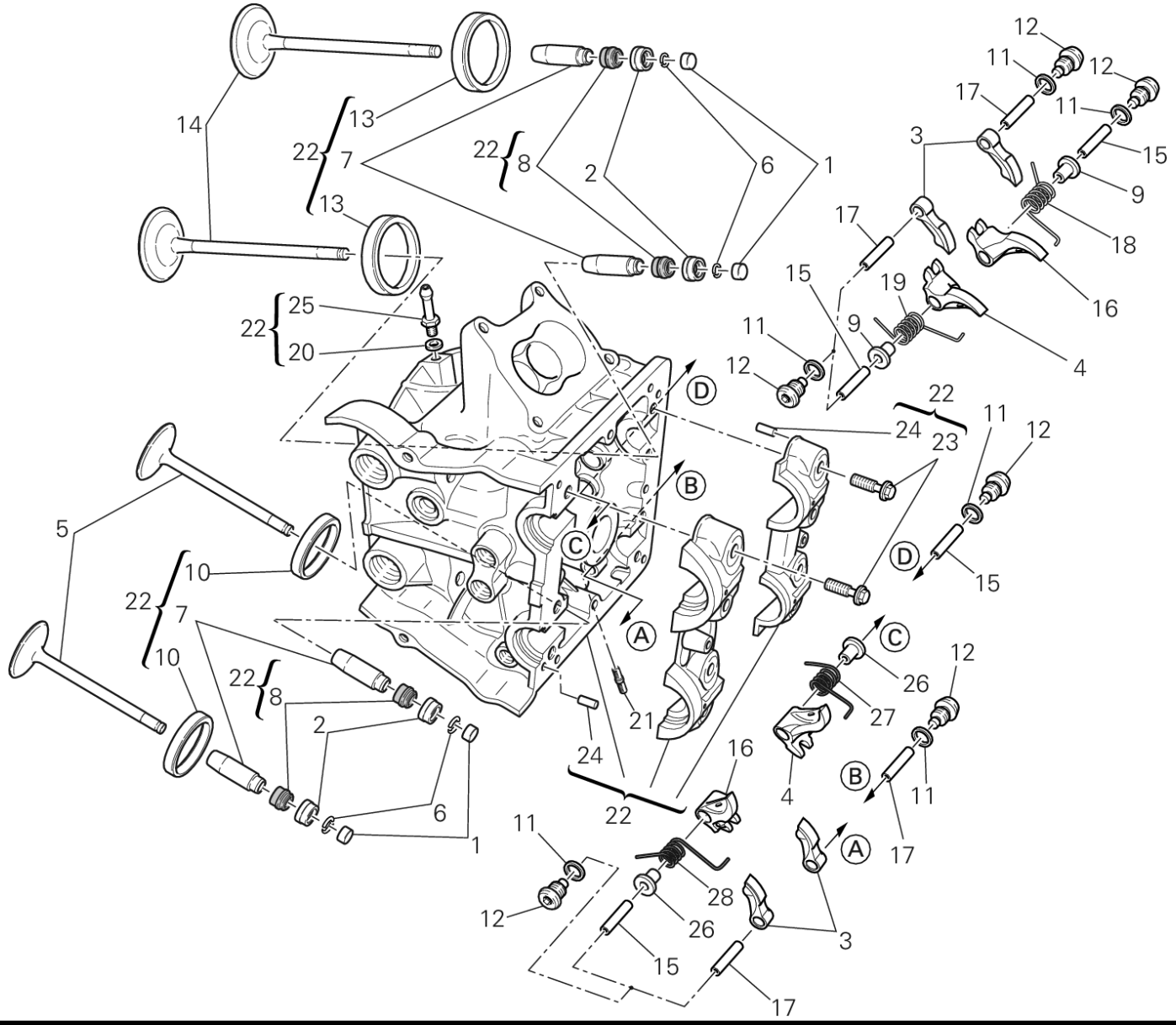
12
11
12
17
11
3
15
9
18
16
4
17
15
19
9
11
12
22
24
23
11
12
15
D
B
C
A
5
10
22
7
10
22
8
2
6
1
21
24
22
16
11
12
28
26
15
17
3
A
B
C
D
4
26
27
12
11
17

POS.	CODE	DESCRIPTION	QTY	START DATE	END DATE	VALIDITY	NOTES
	30410881AB	インテークバルブシート +0.03 MM	2	20/02/2012			
	30410881AC	インテークバルブシート +0.06 MM	2	20/02/2012			
14	21010841A	インテークバルブ	2	12/06/2012			
15	82112231B	クロージングロッカーアーム軸	4	20/02/2012			
16	20910491A	右クロージングロッカーアーム	2	12/06/2012			
17	82112221B	オープニングロッカーアーム軸	4	20/02/2012			
18	79914861A	右バルブロッカーアームスプリング	1	20/02/2012			
19	79914851A	左バルブロッカーアームスプリング	1	20/02/2012			
20	85250231A	ガスケット	1	20/02/2012			
21	76640191A	スタッドボルト M6X16	3	12/06/2012			
22	30123891AB	ホリゾンタルヘッド	1	15/01/2013			
23	77914211A	スクリュー TEF M8X32	8	20/02/2012			
24	86050061A	ピン M5X10	4	20/02/2012			
25	81411881A	ホースジョイントニップル	1	20/02/2012			
26	71312921B	スペーサー	2	20/02/2012			
27	79915181B	左バルブリターンスプリング	1	20/02/2012			
28	79915191B	右バルブリターンスプリング	1	20/02/2012			

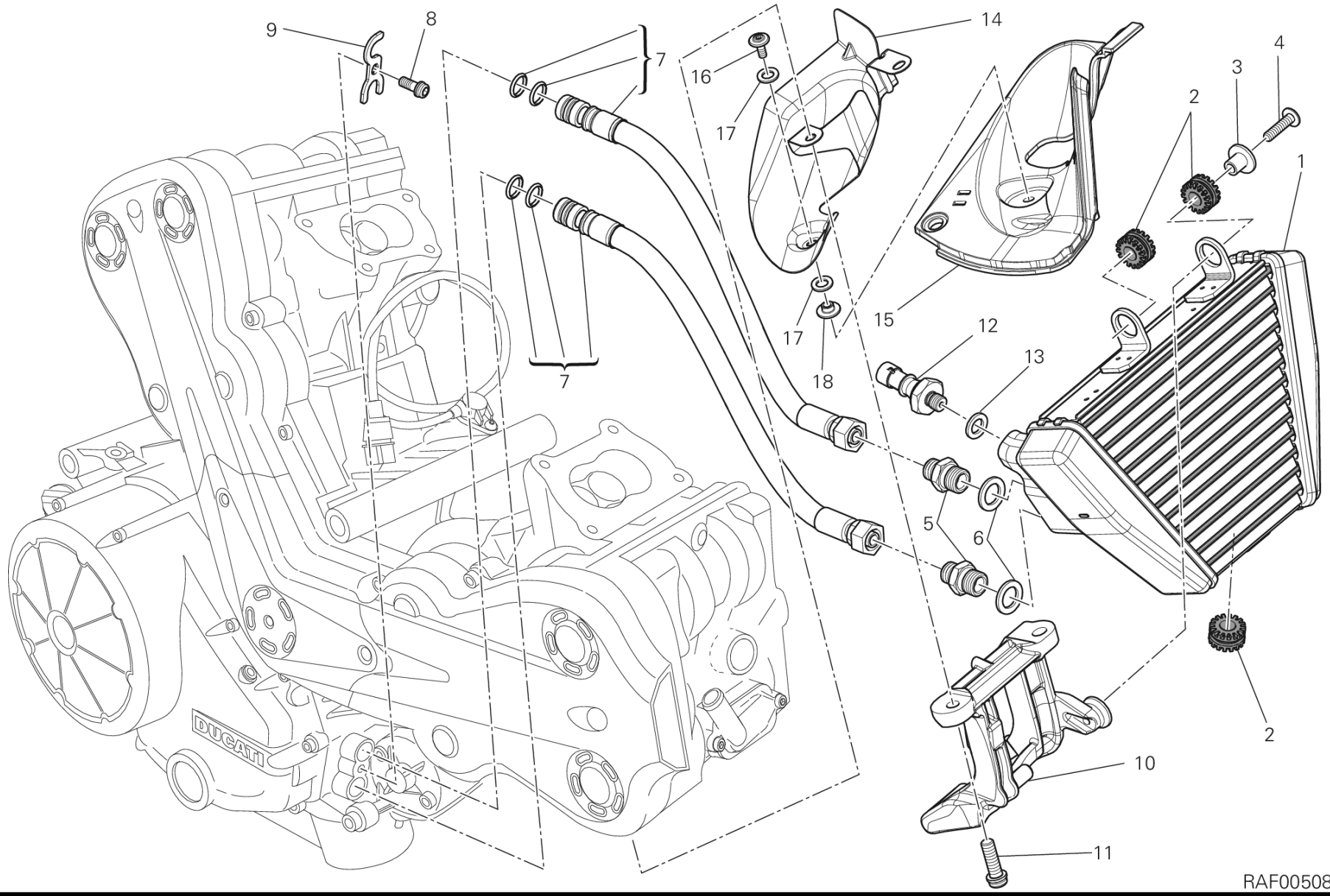
9
8
7
16
17
14
4
3
2
1
15
12
13
17
18
7
5
6
2
10
11
RAF00508

DRAWING 016 - オイルクーラー [MOD:DVLC]

GROUP エンジン

POS.	CODE	DESCRIPTION	QTY	START DATE	END DATE	VALIDITY	NOTES
1	54840941C	オイルクーラー	1	19/01/2012			
2	76410241A	耐震ラバー	3				
3	71610031A	スペーサー	1	19/01/2012			
4	77210463C	SCREW TBEIF M6X25 10.9	1	19/01/2012			
5	81510221A	ホースジョイントニップル M14X1.5	2	19/01/2012			
6	78710111A	アルミガスケット 14X22X2	2	19/01/2012			
7	54910971B	オイルデリバリーホース	2	19/01/2012			
8	77116648B	スクリュー	1	03/10/2013			
9	82714201A	プレート	1	19/01/2012			
10	83015951C	オイルクーラーマウント	1	19/01/2012			
11	77157258B	スクリュー TCEIF M8X25	2	19/01/2012			
12	53940302A	オイル圧力スイッチアセンブリ	1	19/01/2012			
13	85211951A	ガスケット 10.5X17X2	1	09/06/2012			
14	46014861B	HEAT GUARD	1	19/01/2012			
15	46014611B	エキゾーストマニホールドプロテクション	1	19/01/2012			
16	77210882C	スクリュー	1	19/01/2012			
17	85210721B	ワッシャー	2	19/01/2012			
18	71611071B	スペーサー	1	19/01/2012			

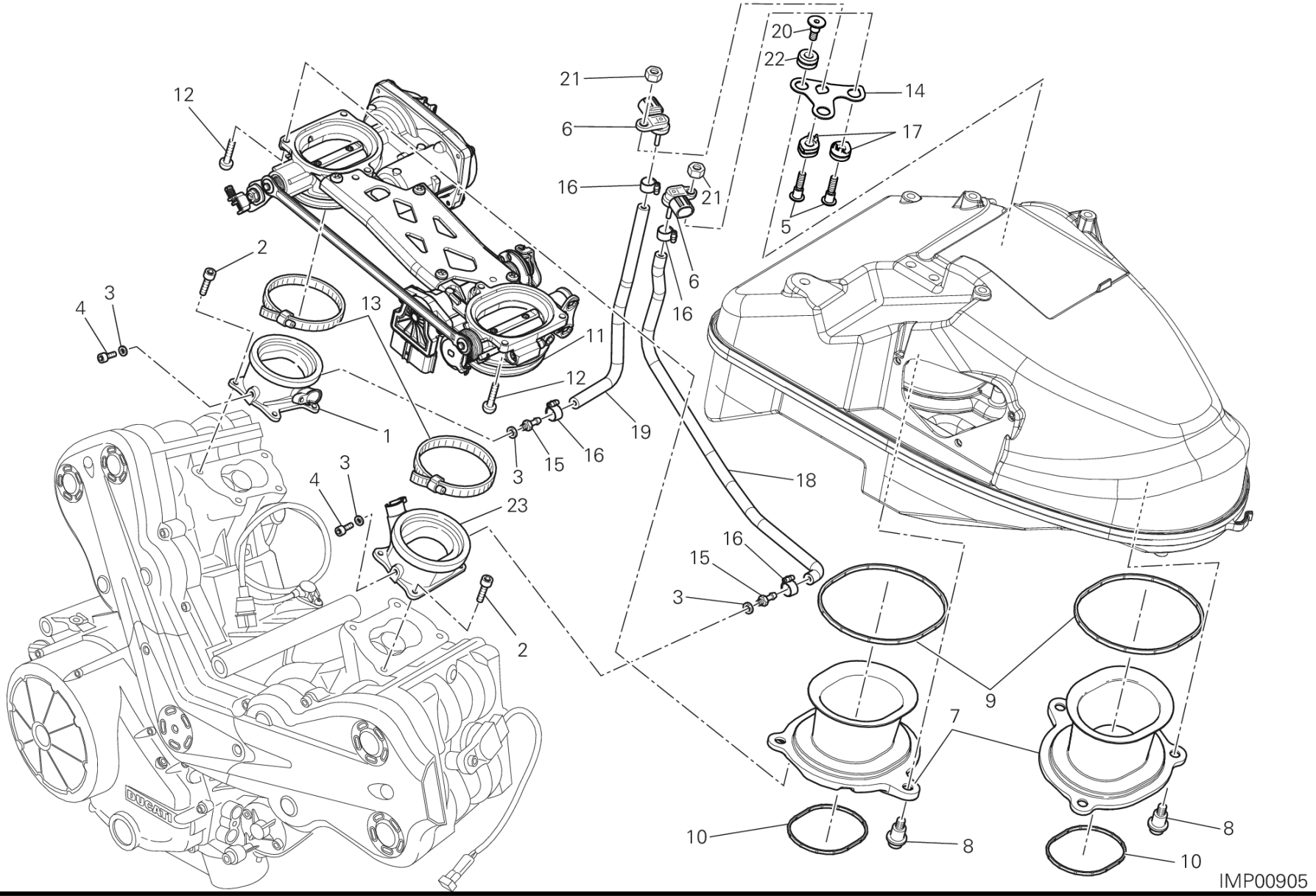
12
2
4
3
13
11
12
1
3
15
16
19
4
3
23
2
21
6
16
21
6
16
20
22
14
17
5
18
16
15
3
9
7
10
8
8
10
IMP00905

DRAWING 017 - スロットルボディ [MOD:DVLC;XST:AUS,EUR,FRA,JAP]

GROUP エンジン

POS.	CODE	DESCRIPTION	QTY	START DATE	END DATE	VALIDITY	NOTES
1	14010731A	インテークマニホールド	1	20/05/2013			
2	77112331A	スクリュー TCEI M6X16	6	17/04/2012			
3	85250231A	ガスケット	4	20/02/2012			
4	77350618B	スクリュー TCEIR M6X8	2	20/02/2012			
5	77917131A	スクリュー	2	19/01/2012			
6	55241571A	圧力センサー	2	19/01/2012			
7	13510352B	エアファネル	2	19/01/2012			
8	77210853B	スクリュー TCEI M5X9	6	19/01/2012			
9	78810962A	エアファネルガスケット	2	19/01/2012			
10	78810971A	ガスケット	2	19/01/2012			
11	28240911A	スロットルボディ一式	1	08/03/2013			
12	77510171C	スクリュー TBEI M5X16	6	19/01/2012			
13	74141871A	クランプ 60-80 MM	2	19/01/2012			
14	83016951A	ブラケット	1	19/01/2012			
15	81413341A	ジョイント	2	16/09/2011			
16	74141711A	クランプ 10-7 MM	4	19/01/2012			
17	76411611A	ラバー	2	19/01/2012			
18	59013641C	ホース Orizzontale	1	19/01/2012			
19	59013651C	ホース Verticale	1	19/01/2012			
20	77917141A	専用スクリュー	2	19/01/2012			
21	75050061B	ナット	2	29/02/2012			
22	76410291A	ラバー	2	19/01/2012			
23	14010751A	インテークマニホールド	1	20/05/2013			

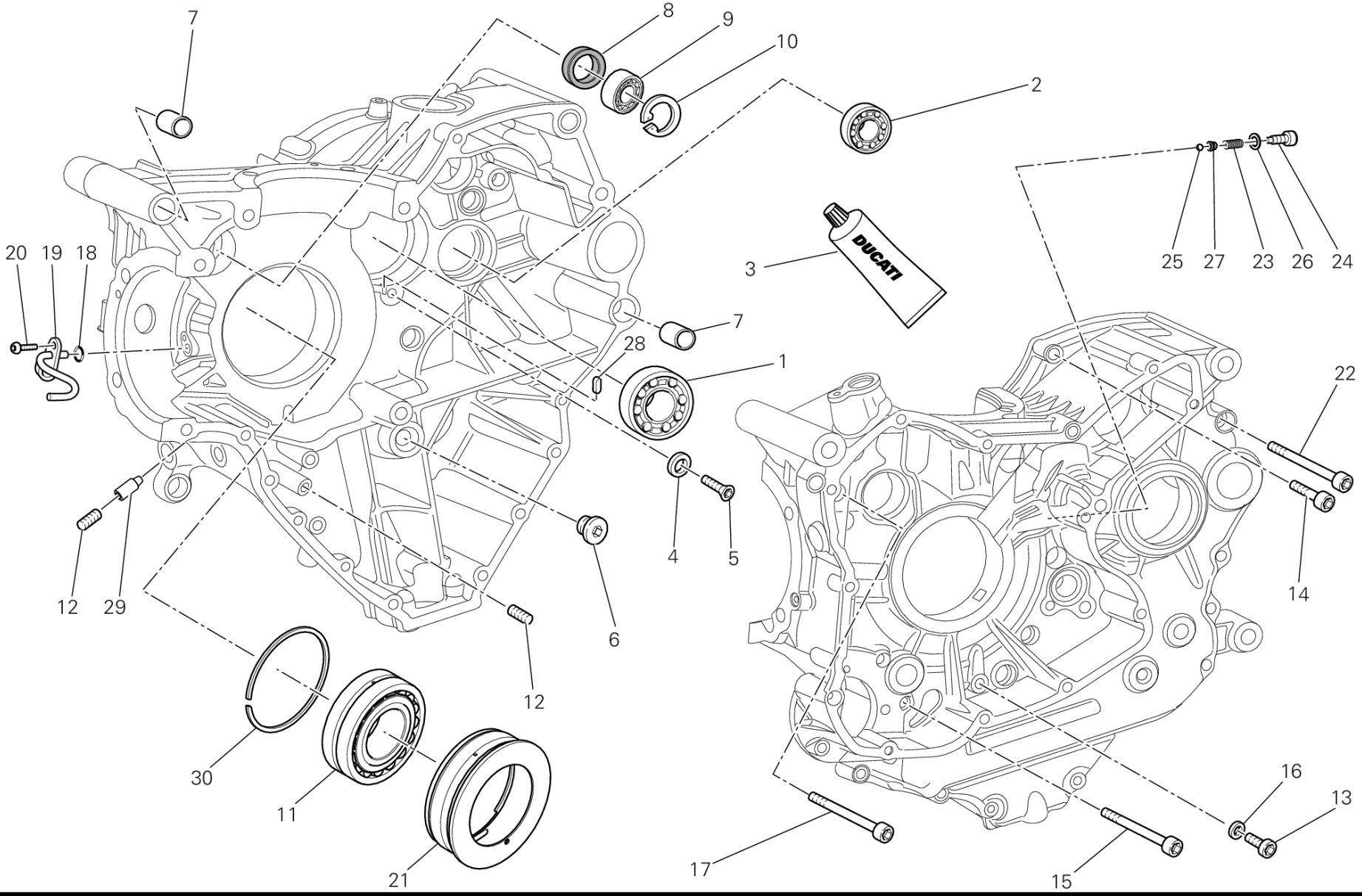
7
8
9
10
2
DUCATI
3
25
27
23
26
24
20
19
18
7
28
1
22
4
5
12
29
6
14
12
30
11
21
16
13
17
15

DRAWING 10A - クランクケースベアリング [MOD:DVLC]

GROUP エンジン

POS.	CODE	DESCRIPTION	QTY	START DATE	END DATE	VALIDITY	NOTES
1	70250193A	ベアリング	1	09/06/2012			
2	70240331A	ベアリング 17X40X12	1	09/06/2012			
3	942470014	液体ガスケット	1	20/02/2012			
4	85611481A	ワッシャー	2	09/06/2012			
5	720941616	スクリュー TSPEI M6X12	2	09/06/2012			
6	78010721A	バイパスキャップ M16X1.5	1	09/06/2012			
7	71110951A	ピンドエル	2	20/02/2012			
8	93041231A	オイルシール 18X30X6	1	09/06/2012			
9	757941542	ベアリング	1	20/02/2012			
10	735033380	サークリップ	1	09/06/2012			
11	70241151A	ベアリング	1	17/05/2013			
12	77950621A	円錐形キャップ M10X1	2	09/06/2012			
13	77350618B	スクリュー TCEIR M6X8	1	09/06/2012			
14	77150723B	SCREW TCEI M6X35 UNI 5931	8	20/02/2012			
15	77150808B	スクリュー TCEI M6X75	2	20/02/2012			
16	85250231A	ガスケット	1	09/06/2012			
17	77151398B	スクリュー TCEI M8X90	2	20/02/2012			
18	88650131A	Oリング 3.68X1.78	1	09/06/2012			
19	87511461B	ジェット	1	09/06/2012			
20	77510311B	スクリュー TBEI M5X10	2	09/06/2012			
21	710Z0041A	ベアリング保持ブッシュ	1	17/05/2013			
22	77151363B	SCREW TCEI M8X75 UNI 5931	3	20/02/2012			
23	79940121A	スプリング	1	09/06/2012			
24	77916501AC	専用スクリュー	1	09/06/2012			
25	84740061A	ボール	1	09/06/2012			
26	85212461A	WASHER, BRASS 6X13X2 MM	1	09/06/2012			
27	83110151A	PLATE	1	09/06/2012			
28	68050101A	KEY 2X2X10	1	09/06/2012			
29	77917101A	専用スクリュー	1	09/06/2012			
30	88450581A	スプリングリング	1	09/06/2012			

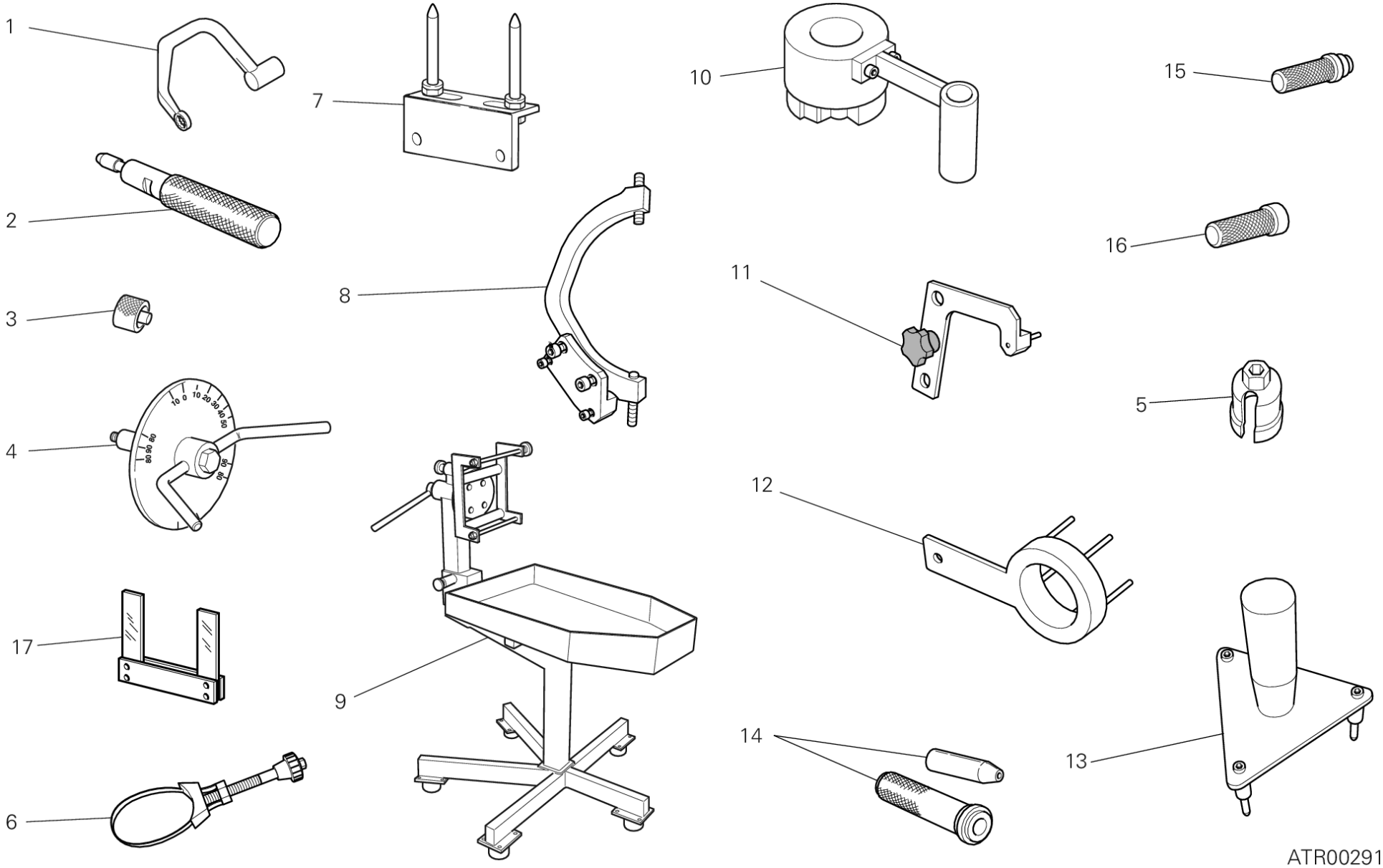
1
2
3
4
17
6
7
8
9
10
11
12
14
15
16
5
13
ATR00291

DRAWING 001 - WORKSHOP SERVICE TOOLS [MOD:DVLC]

GROUP ツール

POS.	CODE	DESCRIPTION	QTY	START DATE	END DATE	VALIDITY	NOTES
1	887132676	ヘッドナット固定レンチ (M10)	1				
2	887132442	オイルシール取り付けツール (Ø7)	1				
3	887651298	ロアバルブシム確認用スペーサー	1				
4	887651657	DEGREE WHEEL HOLDER TOOL	1				
5	887133407	ブッシュ (Gearbox position sensor)	1				
6	887132906	オイルフィルターレンチ	1				
7	887132103	ヘッド取り付け用ベース	1				
8	887133367	フライホイールレンチ	1				
9	887131832	エンジン修理用作業台	1				
10	887133408	REACTION TOOL FOR WET "FCC" CLUTCH	1				
11	887133334	フォーク位置決めプレート	1				
12	887133417	レンチ	1				
13	887133352	TOOL FOR TIMING CLUTCH PLATES SET	1				
14	887005749	クランクケース組み立てキャップ	1				
15	887130869	ポンプガスケット取り付けツール	1				
16	887130870	ウォーターポンプフロントシール取り付けツール	1				
17	887651000	フォークフィラーゲージ 0.1 MM	1				
	887651005	フォークフィラーゲージ 0.2 MM	1				
	887651006	フォークフィラーゲージ 0.3 MM	1				

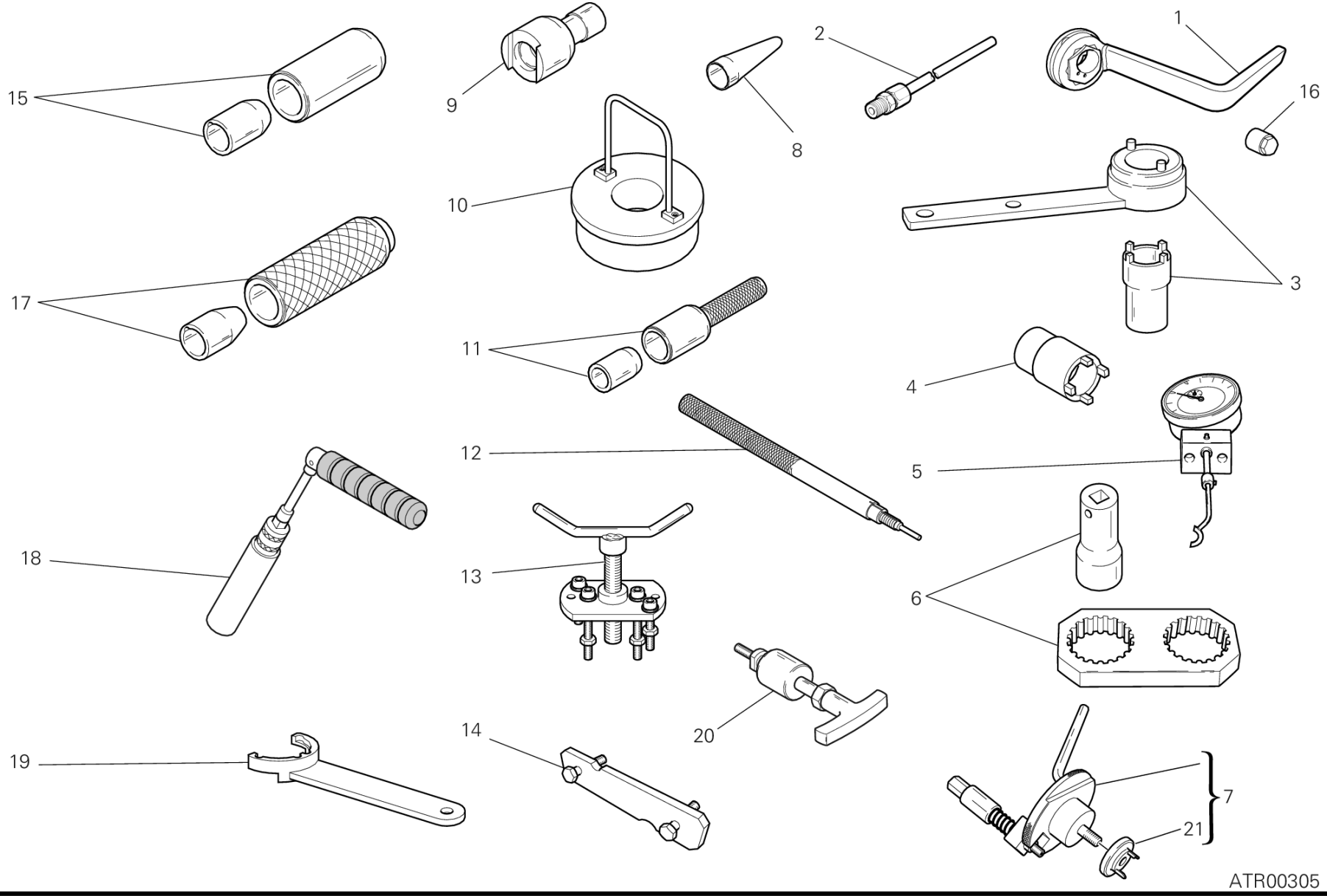
15
9
8
2
1
16
10
17
11
4
3
12
5
18
13
6
20
14
19
7
21
ATR00305

POS.	CODE	DESCRIPTION	QTY	START DATE	END DATE	VALIDITY	NOTES
1	887133497	WRENCH FOR TENSIONING MOBILE BELT TENSIO	1				
2	887131010	排出ガス検出コネクター	1				
3	887131805	ドライブローラー締め付けツール	1				
4	887133406	プライマリースプロケットリングナット締め付けレンチ	1				
5	887651518	バルブリフトキャリパー	1				
6	887131806	ベルトローラー締め付けリアクションツール	1				
7	887132011	クランクシャフトリセットツール	1				
8	887131920	スタッドボルトOリング挿入ツール	1				
9	887131821	引き締めピン締め付けレンチ	1				
10	887132870	コンロッドガイドツール	1				
11	887133521	PUNCH TOOL DRIVING SEAL RING	1				
12	887132087	上死点コントロールゲージ	1				
13	887131749	ドライブローラープラー	1				
14	887651623	ベルトローラータイミングツール	1				
15	887132861	オイルシール取り付けツール	1				
16	887133734	WRENCH TENSIONING MOBILE BELT TENSIONER	1				
17	887132834	スナップリング取り付けドリフト	1				
18	887132877	スパークプラグレンチ	1				
19	887133219	ベルトローラー締め付けリアクションツール	1				
20	887131994	ロッカーアームピンエクストラクター	1				
21	887134411	INSERT	1				

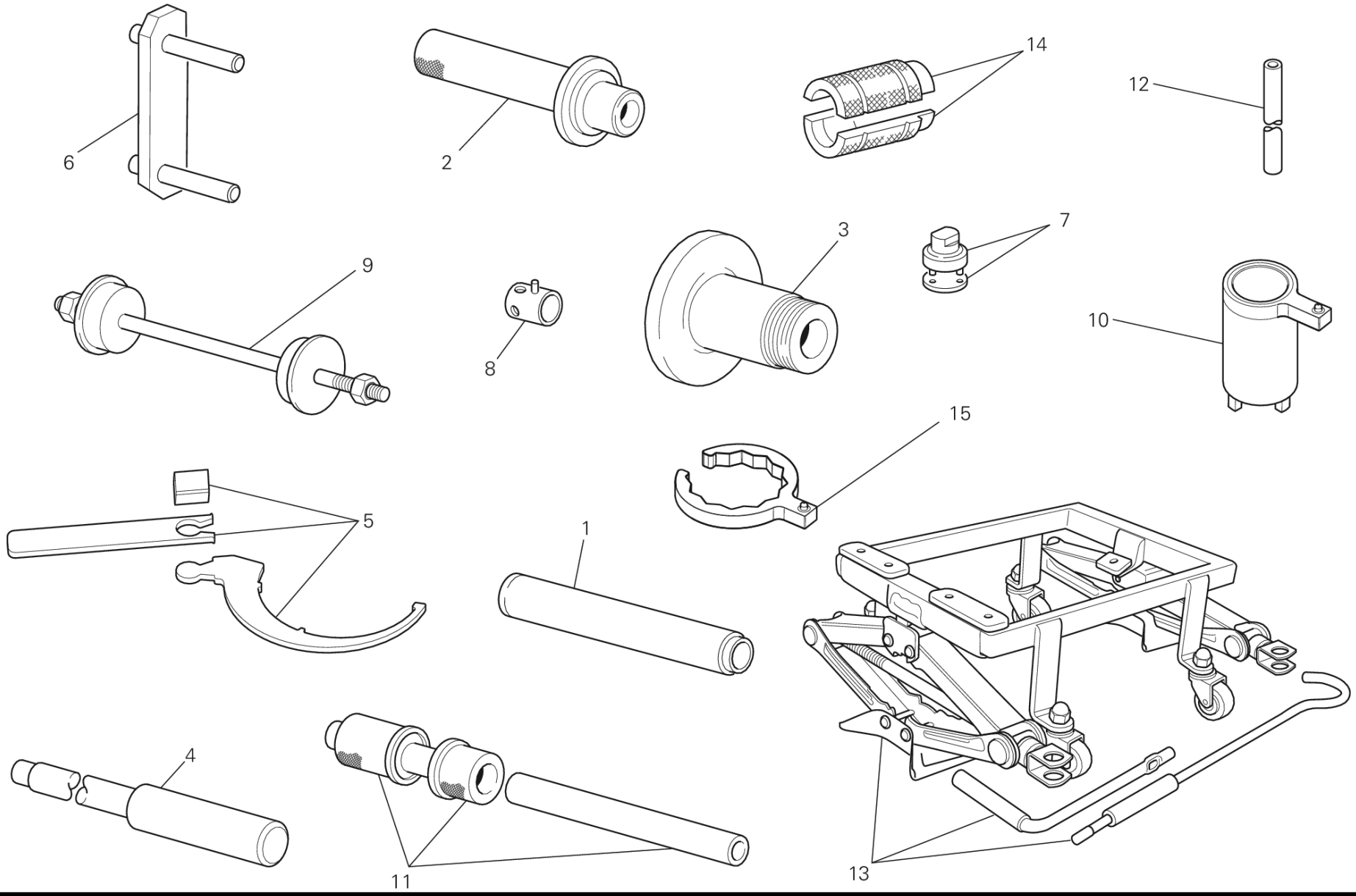
6
2
14
12
9
8
3
7
10
15
5
1
4
11
13

DRAWING 01B - WORKSHOP SERVICE TOOLS [MOD:DVLC]

GROUP ツール

POS.	CODE	DESCRIPTION	QTY	START DATE	END DATE	VALIDITY	NOTES
1	887131072	ハーフベアリング用ドライビングストッパー	1				
2	887131068	ローラーベアリング取り付けツール	1				
3	887132951	リアホイールバランスツール	1				
4	887131074	スイングアームピボット取り外しツール	1				
5	887133211	エキセントリックハブ調整レンチ	1				
6	887131515	フレーム/エンジンマウント	1				
7	887131058	ステアリングチューブキャップ取り付けレンチ	1				
8	800070139	フロントホイールシャフト用レンチ	1				
9	887131062	ステアリングチューブベアリング取り付けツール	1				
10	887133526	WRENCH FOR TIGHTENING FRAME RING NUT	1				
11	887132409	ボールベアリング取り付けツール	1				
12	887133203	フォークオーバーホール用ロッド	1				
13	887133220	BENCH FOR ENGINE REPAIR	1				
14	887133204	MARZOCCHI製フォーク用オーバーホールツール	1				
15	887133501	WRENCH TO TIGHTEN CAP TANK	1				

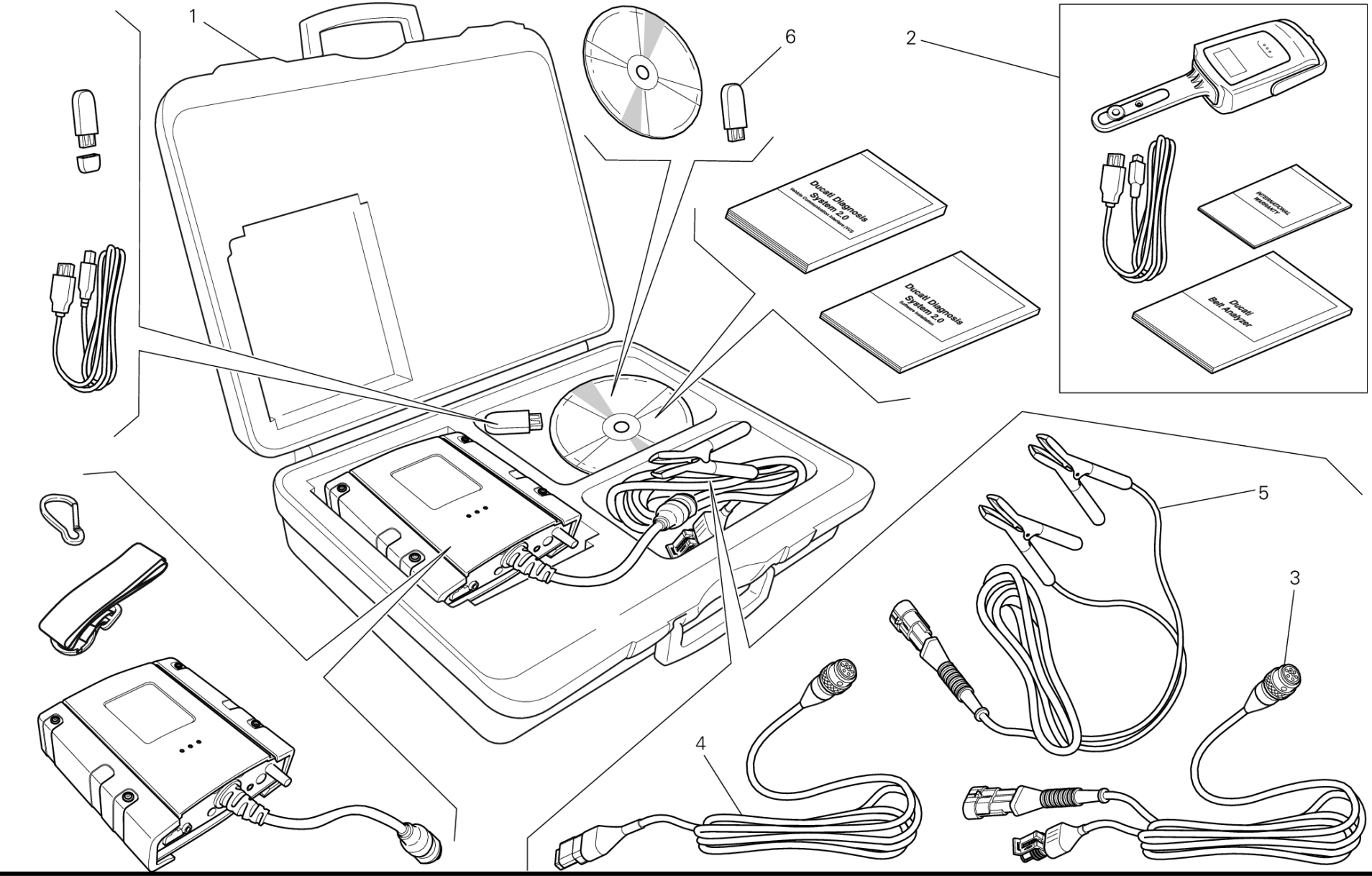
1
6
2
Ducati Diagnosis System 2.0
Ducati Diagnosis System 2.0
INTERNATIONAL WARRANTY
Ducati Belt Analyzer
5
3
4

DRAWING 01C - DDS (2) TESTER [MOD:DVLC]

GROUP ツール

POS.	CODE	DESCRIPTION	QTY	START DATE	END DATE	VALIDITY	NOTES
1	979000252	DDS 2 (Ducati Diagnosis System 2.0)	1				
2	979000253	BELT TENSIONING KIT	1				
3	979000254	MAIN CABLE	1				
4	979000255	MAIN CABLE (CAN)	1				
5	979000256	DDSバッテリーからの電源ケーブル	1				
6	28620441A	CHIAVE "PC HASP DDS2.0"	1				

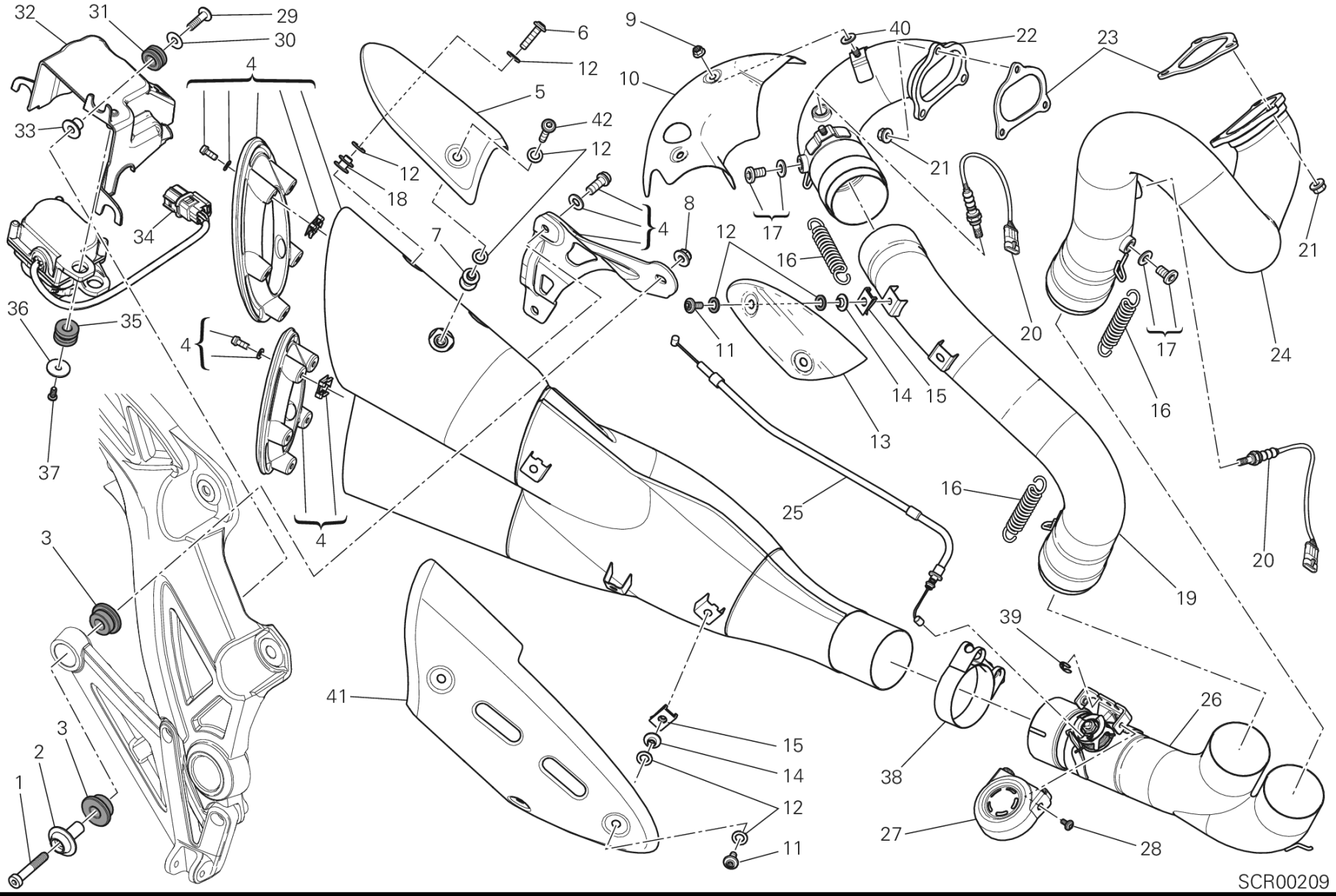
SCR00209

POS.	CODE	DESCRIPTION	QTY	START DATE	END DATE	VALIDITY	NOTES
1	77351303B	SCREW TCEIR M8X45 UNI9327 8.8	1	19/01/2012			
2	71319301A	ブッシュ	1	19/01/2012			
3	76411401A	耐震ラバー	2	19/01/2012			
4	57321211BA	サイレンサー	1	24/01/2014		MOD:DVLC;XST:AUS,EUR,FR	
5	4601B181AA	HEAT GUARD UPPER	1	08/03/2013			
6	77244373B	スクリュー	2	07/01/2014			
7	71614711AA	スペーサー	1	08/03/2013			
8	74941128B	ナット M8	1	19/01/2012			
9	74810361A	ナット M6	2	19/01/2012			
10	46014361D	HEAT GUARD UPPER VERTICAL	1	14/01/2013			
11	77210893B	スクリュー	5	19/01/2012			
12	85210721B	ワッシャー	16	01/06/2012			
13	46014341A	HEAT GUARD CENTRE VERTICAL	1	19/01/2012			
14	71611071A	スペーサー	5	19/01/2012			
15	85040381A	クイックファスナー	5	19/01/2012			
16	79910485A	SPRING EXHAUST , LONG	3	19/01/2012			
17	78020011A	キャップセット	2				
18	71614701AA	スペーサー	2	08/03/2013			
19	57112751B	EXHAUST PIPE VERTICAL	1	19/01/2012			
20	55212092A	ラムダセンサー	1	19/01/2012			
21	74810241A	ナット	6	19/01/2012			
22	57112791B	バーチカルエキゾーストマニホールド	1	19/01/2012			
23	79010211A	エキゾーストガスケット	2	19/01/2012			
24	57012881A	ホリゾンタルエキゾーストマニホールド	1	01/01/2001			
25	73210311C	CABLE, EXHAUST VALVE	1	01/01/2001			
26	57211562B	センターエキゾーストパイプ	1	19/01/2012			
27	46014822A	EXHAUST VALVE COVER	1	19/01/2012			
28	77240393C	SCREW TBEIF M6X10 10.9	2	19/01/2012			
29	77240453C	SCREW TBEIF M6X22 10.9	3	01/01/2001			
30	85211861A	ワッシャー 6.4X16X0.5	3	01/01/2001			
31	76410901A	ラバー	3	01/01/2001			
32	83016161A	マウント	1	01/01/2001			
33	71610221B	スペーサー	3	01/01/2001			
34	59340393A	エキゾーストバルブモーター	1	01/01/2001			
35	76411301A	ラバー	2	01/01/2001			

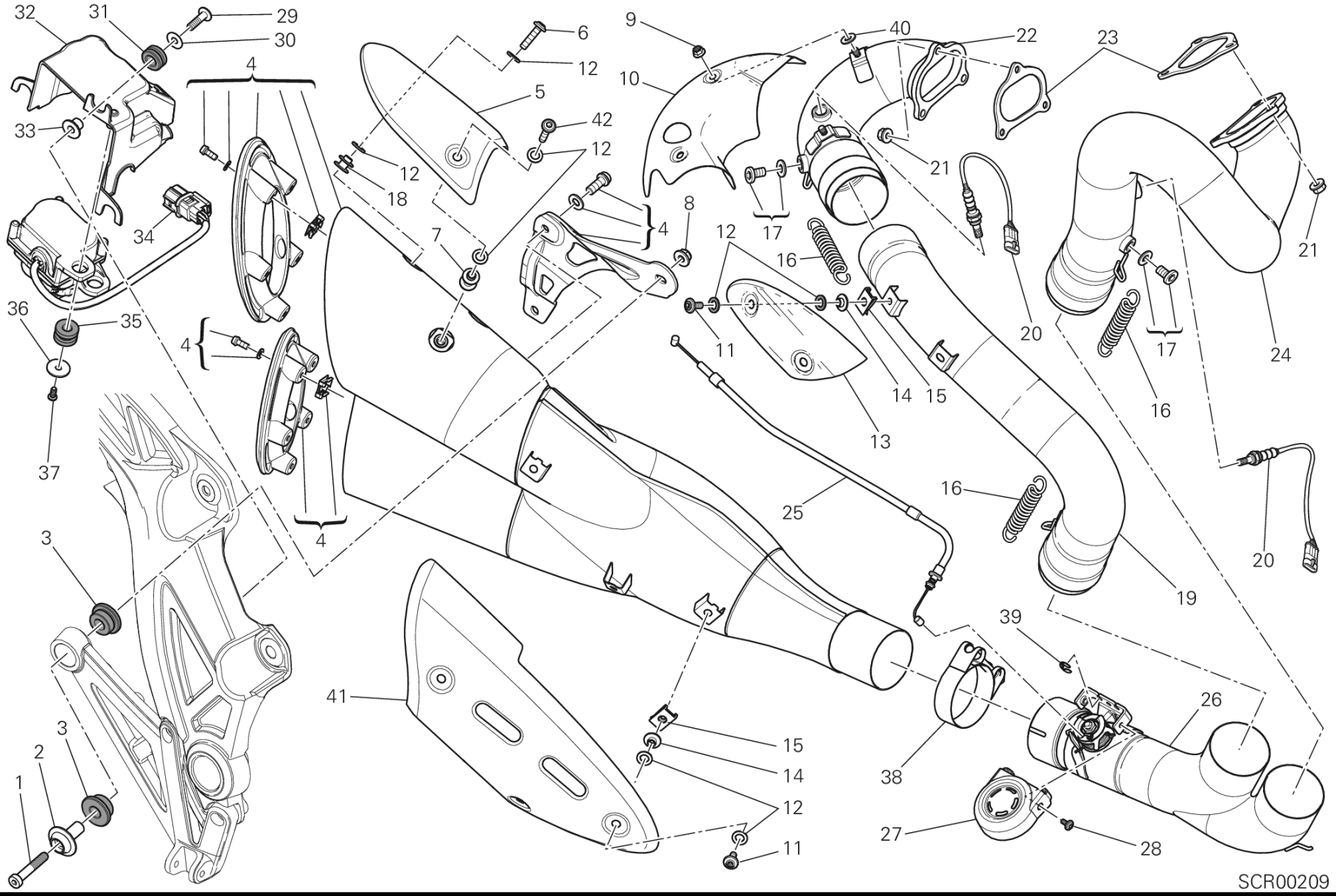
32
31
29
30
4
33
34
36
35
37
6
12
5
42
12
12
18
7
4
9
10
40
22
23
21
8
12
17
16
11
14
15
13
20
21
24
17
16
16
25
19
20
3
4
41
39
26
38
27
28
15
14
12
11
3
2
1
SCR00209

POS.	CODE	DESCRIPTION	QTY	START DATE	END DATE	VALIDITY	NOTES
36	85241731A	ワッシャー 5.5X20X1.5	2	01/01/2001			
37	77440071A	セルフタッピングスクリュー M4.5X12	2	01/01/2001			
38	74141681A	クランプ 61-20 MM	1	19/01/2012			
39	88450031A	BENZINGリング DIN 6799	1	19/01/2012			
40	85250091A	ワッシャー 6.4X18X1	2	14/01/2013			
41	4601B171AA	HEAT GUARD BOTTOM	1	08/03/2013			
42	77244403B	スクリュー	1	07/01/2014			

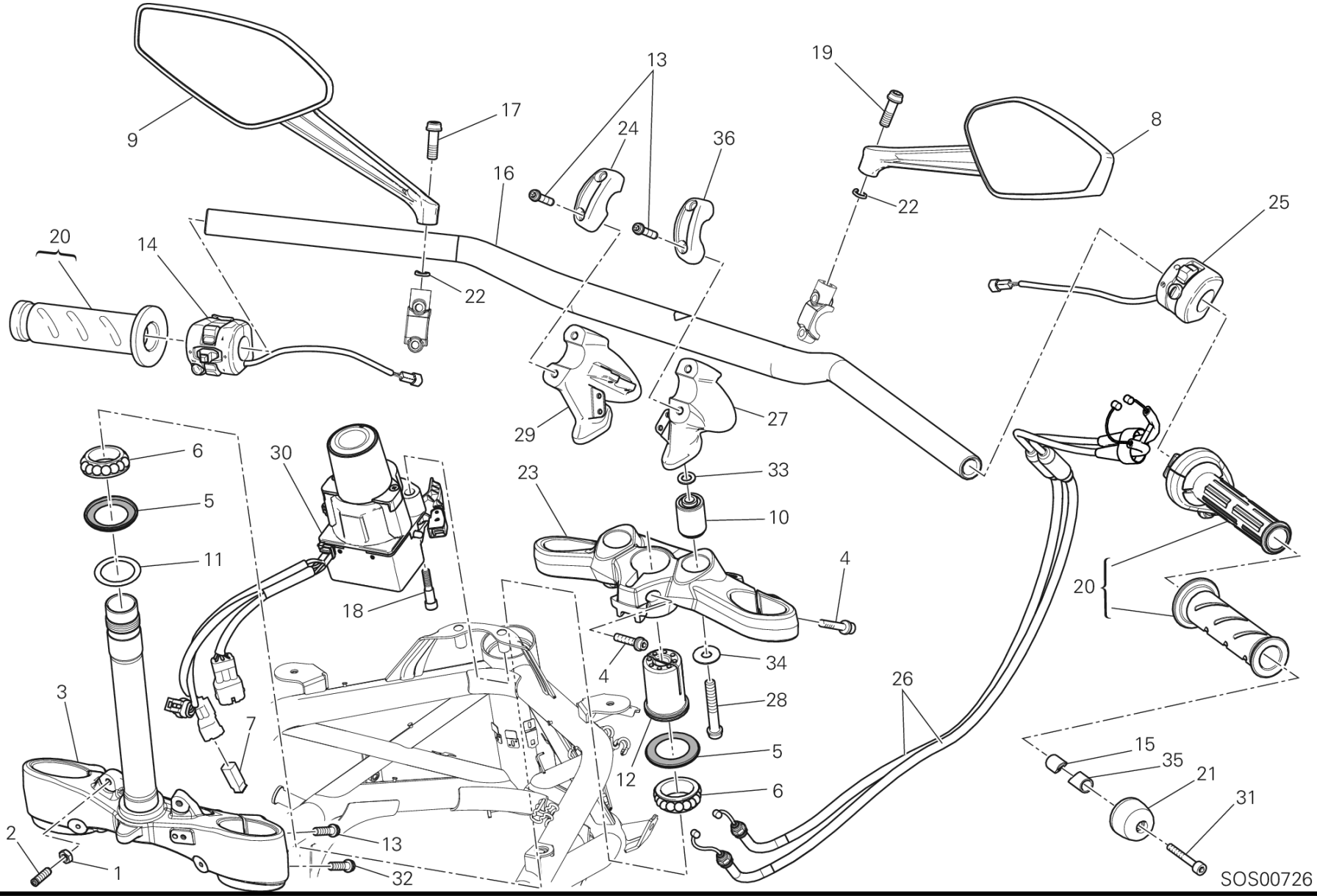
9
17
13
24
36
19
8
16
22
25
20
14
22
29
27
6
30
23
33
5
10
11
4
20
18
34
4
26
3
28
7
5
15
35
21
12
6
31
2
13
1
32
SOS00726

DRAWING 021 - ハンドルバー [MOD:DVLC]

GROUP フレーム

POS.	CODE	DESCRIPTION	QTY	START DATE	END DATE	VALIDITY	NOTES
1	74750071A	ナット	2	05/06/2012			
2	77950641B	専用スクリュー	2	10/04/2011			
3	34220612B	ロアフォークプレート	1	05/06/2012			
4	77157263B	SCREW TCEIF M8X28 8.8	3	05/06/2012			
5	93010041B	オイルシール	1	05/06/2012			
6	70241231A	BEARING, STEERING NTN SF07A17P	2	19/01/2012			
7	87210641A	CAP, CONNECTOR	1	19/01/2012			
8	52340242AC	右ミラー ブラック	1	01/10/2012			
9	52340252AC	左ミラー ブラック	1	01/10/2012			
10	70010541A	ハンドルバーサイレントブロック	2	05/06/2012			
11	85211031A	ワッシャー	1	05/06/2012			
12	70310441A	リングナット	1	19/01/2012			
13	77157283B	SCREW TCEIF M8X35 8.8	6	05/06/2012			
14	65110161A	LEFT SWITCH	1	05/06/2012			
15	71111301A	ブッシュ	2	19/01/2012			
16	36011721AB	ハンドルバー ブラック	1	01/10/2013			
17	77113731A	SCREW TCEIF M8X25, LEFT THREAD	1	19/01/2012			
18	77916281C	専用スクリュー	2	19/01/2012			
19	77113741A	スクリュー TCEIF M8X25	1	19/01/2012			
20	65420161A	スロットルコントロール	1	19/01/2012			
21	15310072B	ハンドルバー カウンターフェイス	2	19/01/2012			
22	46210021A	スプリングワッシャー 8 MM	2	19/01/2012			
23	34110761B	アッパーフォークプレート	1	05/06/2012			
24	36011681AA	アッパーハンドルバーブラケット LEFT	1	12/03/2013			
25	65010141A	RIGHT SWITCH	1	01/01/2001			
26	65620731A	ガスケーブル	1	19/01/2012			
27	36011651AA	ロアハンドルバーブラケット RIGHT	1	12/03/2013			
28	77113941A	SCREW TCEIF M10X1.25X65 8.8	2	06/10/2010			
29	36011671AA	ロアハンドルバーブラケット LEFT	1	12/03/2013			
30	28611247B	SWITCH HANDS FREE 868 MHZ	1	18/04/2013			重要：DIAVELモデルについてはブレティン SAT 877 をご覧ください
31	77150763B	SCREW TCEI M6X55 UNI5931 8.8	2	19/01/2012			
32	77157203B	SCREW TCEIF M8X14 8.8	2	05/06/2012			
33	85250401A	ワッシャー 10.5X18X1.6	2	05/06/2012			

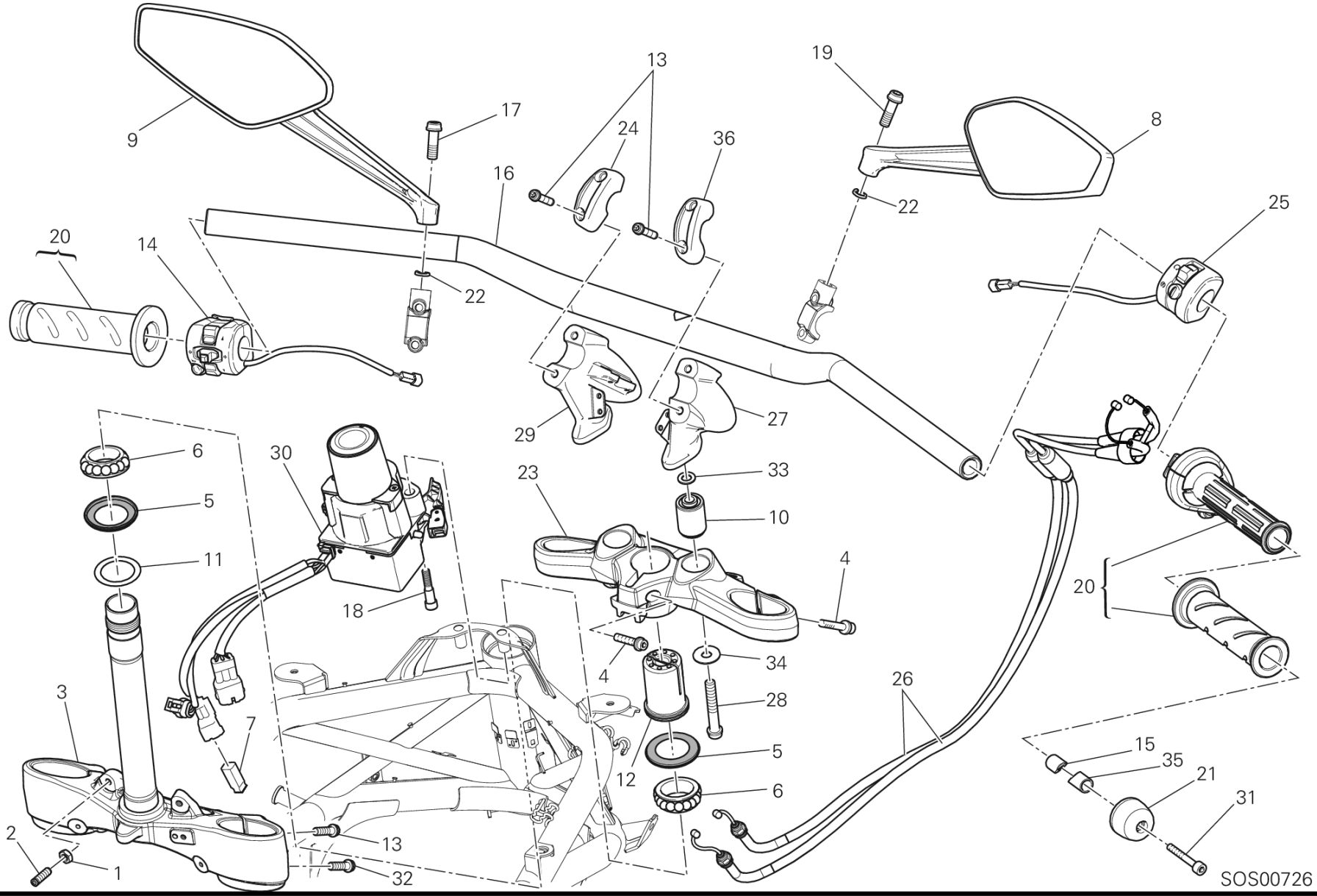
9
17
13
24
36
19
8
16
22
25
20
14
22
29
27
6
30
23
33
5
10
11
4
20
18
34
4
26
3
28
7
5
15
35
21
12
6
31
2
13
1
32
SOS00726

POS.	CODE	DESCRIPTION	QTY	START DATE	END DATE	VALIDITY	NOTES
34	85210491B	ワッシャー 10.5X28X1.5	2	05/06/2012			
35	71011071A	ブッシュ	2	19/01/2012			
36	36011661AA	アッパーハンドルバーブラケット RIGHT	1	12/03/2013			

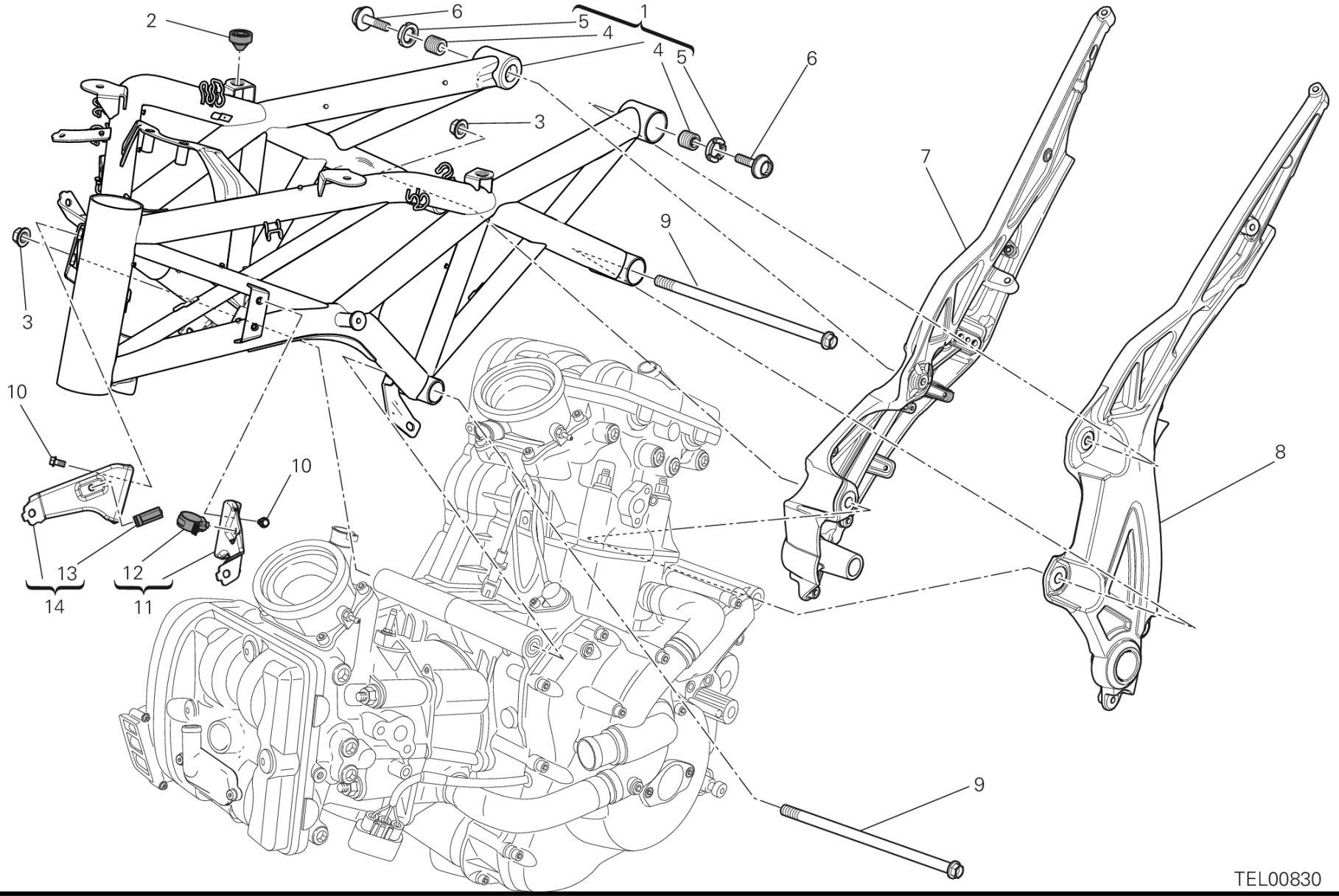
2
6
5
4
1
4
5
6
3
7
9
3
10
10
8
13
14
12
11
9
TEL00830

DRAWING 022 - フレーム [MOD:DVLC]

GROUP フレーム

POS.	CODE	DESCRIPTION	QTY	START DATE	END DATE	VALIDITY	NOTES
1	470P2012AA	フレーム レッド	1	10/10/2012		MOD:DVLC	
	470P2012AH	フレーム ホワイト	1	01/10/2013		MOD:DVLC	
2	86611001A	シートクッション	2	19/01/2012			
3	74841011AA	ナット	2	08/03/2013			
4	77915851A	スレッド付きドエル	2	10/02/2012			
5	70310512AA	リングナット	2	10/02/2012			
6	77916451A	専用スクリュー	2	19/01/2012			
7	47110224CB	FRAME R.H. GREY	1	04/06/2012			
8	47110213CB	FRAME L.H. GREY	1	04/06/2012			
9	77912131A	スクリュー	2	19/01/2012			
10	77250973B	SCREW TEF M6X12 8.8	4	19/01/2012			
11	83026111A	左ブラケット	1	19/01/2012			
12	75840641A	ホースガイド	1	19/01/2012			
13	75840631A	ホースガイド	1	19/01/2012			
14	83026101A	右ブラケット	1	19/01/2012			

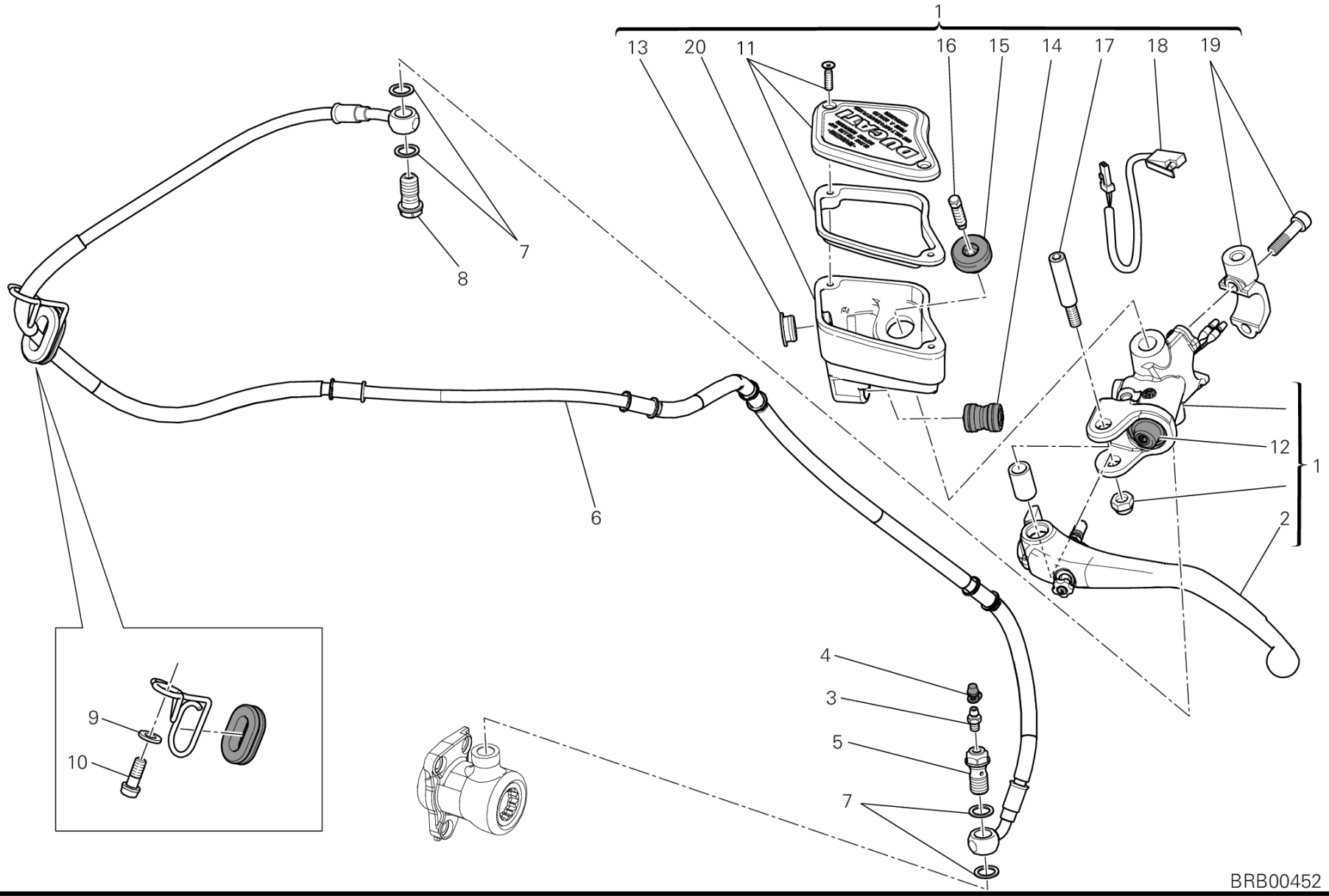
1
13
20
11
16
15
14
17
18
19
7
8
6
12
1
2
4
3
5
7
9
10
BRB00452

DRAWING 023 - クラッチマスターシリンダー [MOD:DVLC]

GROUP フレーム

POS.	CODE	DESCRIPTION	QTY	START DATE	END DATE	VALIDITY	NOTES
1	63040542AB	クラッチコントロールポンプ	1	06/05/2010			
2	63140341A	クラッチレバー	1	07/02/2011			
3	18710021A	ドレインバルブ	1	06/05/2010			
4	61240052A	ダストガード (SACCHETTO Q.tà 20)	1	01/10/2010			
5	77913971A	ブレーキホースジョイントスクリュー	1	06/05/2010			
6	63210681A	HOSE, CLUTCH	1	06/05/2010			
7	85250241A	ワッシャー 10X14X1	4	06/05/2010			
8	77913662AB	ブレーキホースジョイントスクリュー	1	06/05/2010			
9	85211761A	ワッシャー 6.4X12.5X1.6	1	19/01/2012			
10	77110391A	スクリュー TCEIF M6X16	1	19/01/2012			
11	89340161A	プラグ	1				
12	61240391A	ダストカバー	1	07/02/2011			
13	62640761A	オイルレベル点検窓	1	07/02/2011			
14	62640771A	ジョイント	1	07/02/2011			
15	77140141A	スクリュー TCEIF	1	07/02/2011			
16	61240231A	ポンプブリーザープラグ	1				
17	62640561A	レバースクリュー	1	07/02/2011			
18	53940611A	MICROSWITCH	1	07/02/2011			
19	62640641A	クラッチマスターシリンダーブラケット	1	07/02/2011			
20	58540191A	フューエルタンク	1				

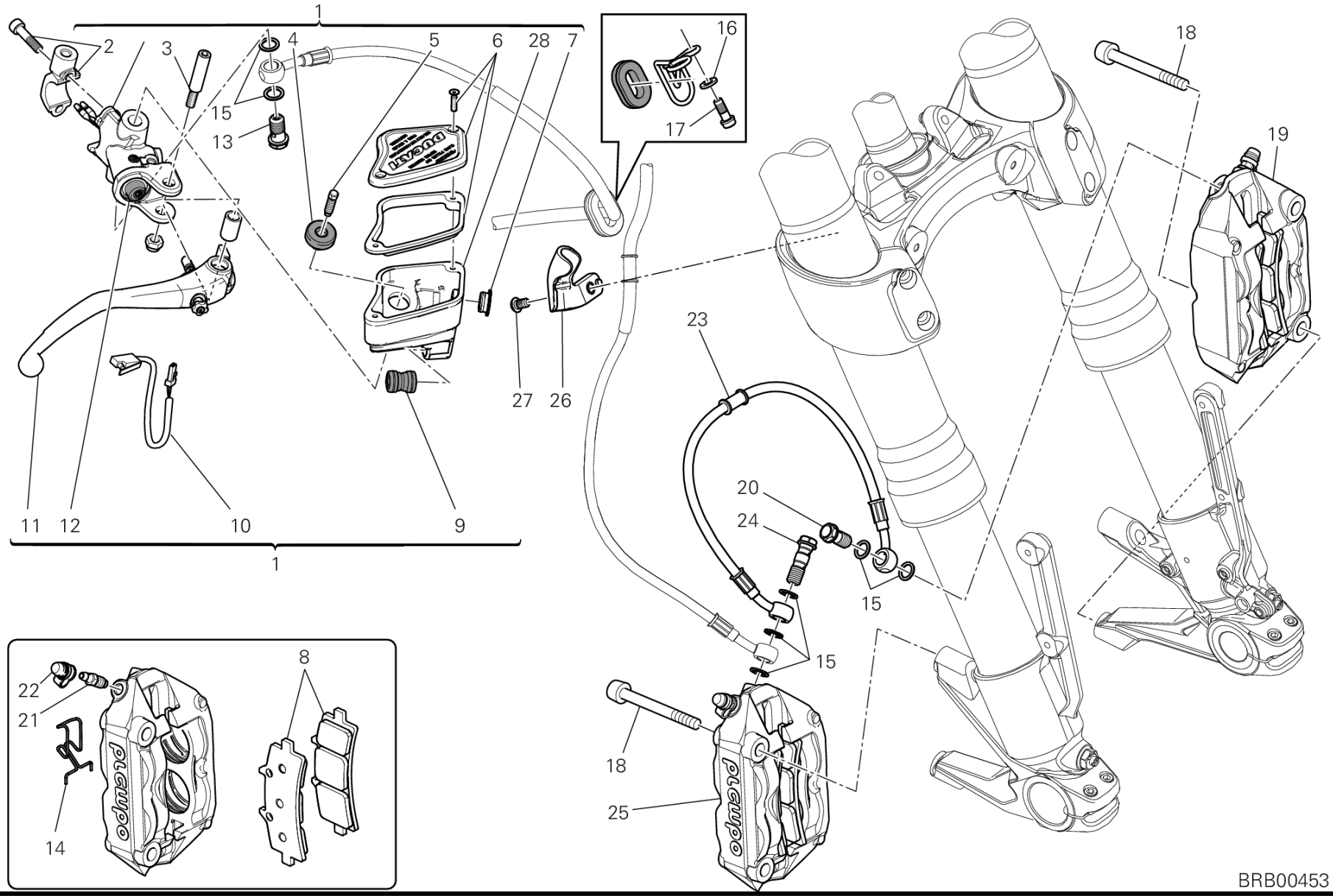
1
2
3
4
5
6
28
7
16
17
18
19
15
13
27
26
23
20
24
15
15
11
12
10
9
1
22
21
14
8
18
25
BRB00453

DRAWING 024 - フロントブレーキシステム [MOD:DVLC]

GROUP フレーム

POS.	CODE	DESCRIPTION	QTY	START DATE	END DATE	VALIDITY	NOTES
1	62440661AB	フロントブレーキポンプ	1	24/12/2009			
2	62640671A	ブレーキシリンダーブラケット	1				
3	62640561A	レバースクリュー	1	07/02/2011			
4	77140141A	スクリュー TCEIF	1	07/02/2011			
5	61240231A	ポンプブリーザープラグ	1				
6	89340151A	プラグ	1				
7	62640761A	オイルレベル点検窓	1	07/02/2011			
8	61340901A	PADS PAIR	2	24/12/2009			
9	62640771A	ジョイント	1	07/02/2011			
10	53940621A	MICROSWITCH	1	07/02/2011			
11	63140331A	フロントブレーキレバー	1	07/02/2011			
12	61240391A	ダストカバー	1	07/02/2011			
13	77914151A	ブレーキホースジョイントスクリュー	1	24/12/2009			
14	61240371A	ブレーキパッドスプリング	1	24/12/2009			
15	85250241A	ワッシャー 10X14X1	7	24/12/2009			
16	85211761A	ワッシャー 6.4X12.5X1.6	1	19/01/2012			
17	77110391A	スクリュー TCEIF M6X16	1	19/01/2012			
18	77913311D	スクリュー M10X60	4	19/01/2012			
19	61040901C	LEFT BRAKE CALIPER	1	24/12/2009			
20	78110121AA	専用スクリュー	1	24/12/2009			
21	61240201A	ブレーキキャリパードレインスクリュー	2				
22	61240052A	ダストガード (SACCHETTO Q.tà 20)	2	01/10/2010			
23	61841171A	フロントブレーキホース	1	24/12/2009			
24	77913091AB	専用スクリュー	1	24/12/2009			
25	61040911C	右ブレーキキャリパー	1	24/12/2009			
26	75810621A	ホースガイド	1	19/01/2012			
27	77510541A	スクリュー TBEI M6X10	1	19/01/2012			
28	58540201A	フューエルタンク	1				

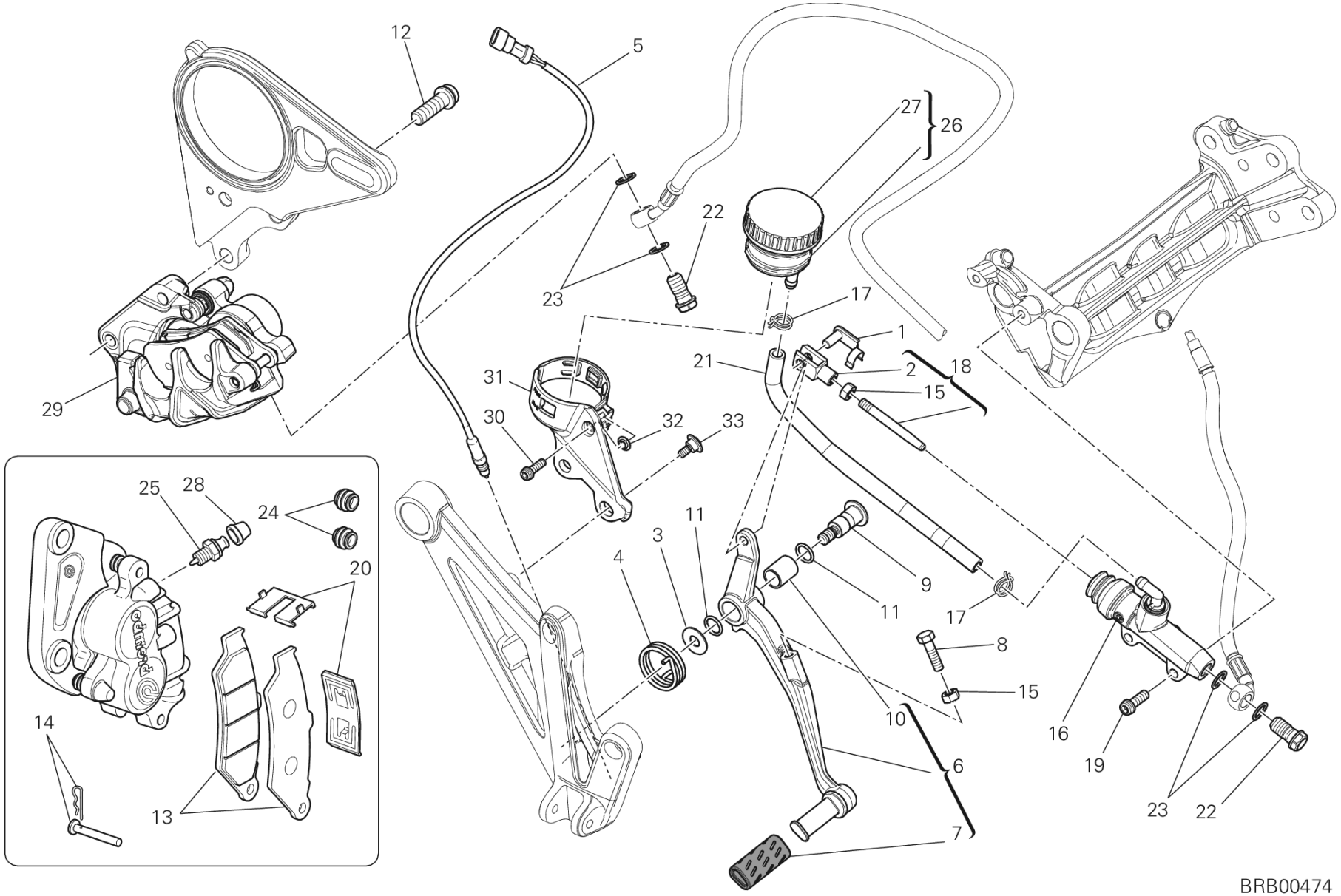
12
5
27
26
22
23
17
1
21
2
18
15
31
30
32
33
29
25
28
24
20
14
13
3
4
11
9
11
17
8
15
10
6
7
16
19
23
22
BRB00474

POS.	CODE	DESCRIPTION	QTY	START DATE	END DATE	VALIDITY	NOTES
1	85010151A	クイックファスナー	1	19/01/2012			
2	18410051A	フォークヘッド DIN 71752	1	24/12/2009			
3	85211511A	ワッシャー	1	19/01/2012			
4	79915501A	ブレーキペダルスプリング	1	19/01/2012			
5	53940031A	リアストップスイッチ	1	19/01/2012			
6	45720511A	REAR BRAKE LEVER ブラック	1	01/10/2012			
7	76411451A	ペダルラバー	1	04/05/2010			
8	77916471A	スクリュー	1	19/01/2012			
9	82111701BB	ペダルピン ブラック	1	01/10/2012			
10	71210341A	ブッシュ	1	04/05/2010			
11	88641161A	Oリング	2	19/01/2012			
12	77159338B	SCREW TCEIF M10X1.25X30 8.8	2	19/01/2012			
13	61340941A	リアブレーキパッドセット	1	01/10/2010			
14	61240321A	ブレーキパッドピン	1	01/10/2010			
15	74750031A	ナット M6	2	24/12/2009			
16	62540341A	リアブレーキシリンダー	1	24/12/2009			
17	74140431A	クランプ	2	24/12/2009			
18	11720591A	アジャスターロッド	1	19/01/2012			
19	77110401B	スクリュー	2	19/01/2012			
20	61240481A	ブレーキパッドスプリング	1	01/10/2010			
21	87711432B	ホース	1	24/12/2009			
22	77913662AB	ブレーキホースジョイントスクリュー	2	24/12/2009			
23	85250241A	ワッシャー 10X14X1	4	06/05/2010			
24	61240301A	ダストカバー	1	01/10/2010			
25	63140281A	ドレイン	1	01/10/2010			
26	58540151A	ブレーキフルードタンク	1	24/12/2009			
27	89340111A	プラグ	1	24/12/2009			
28	61240081A	ダストガードキャップ	1	01/10/2010			
29	61140371B	リアブレーキキャリパー	1	08/03/2010			
30	77156413B	スクリュー TCEIF M5X16	1	19/01/2012			
31	8291A181B	ブレーキフルードタンクブラケット	1	19/01/2012			
32	71614081A	SPACER 5X6.6X1.5	1	19/01/2012			
33	77210852C	スクリュー	2	19/01/2012			

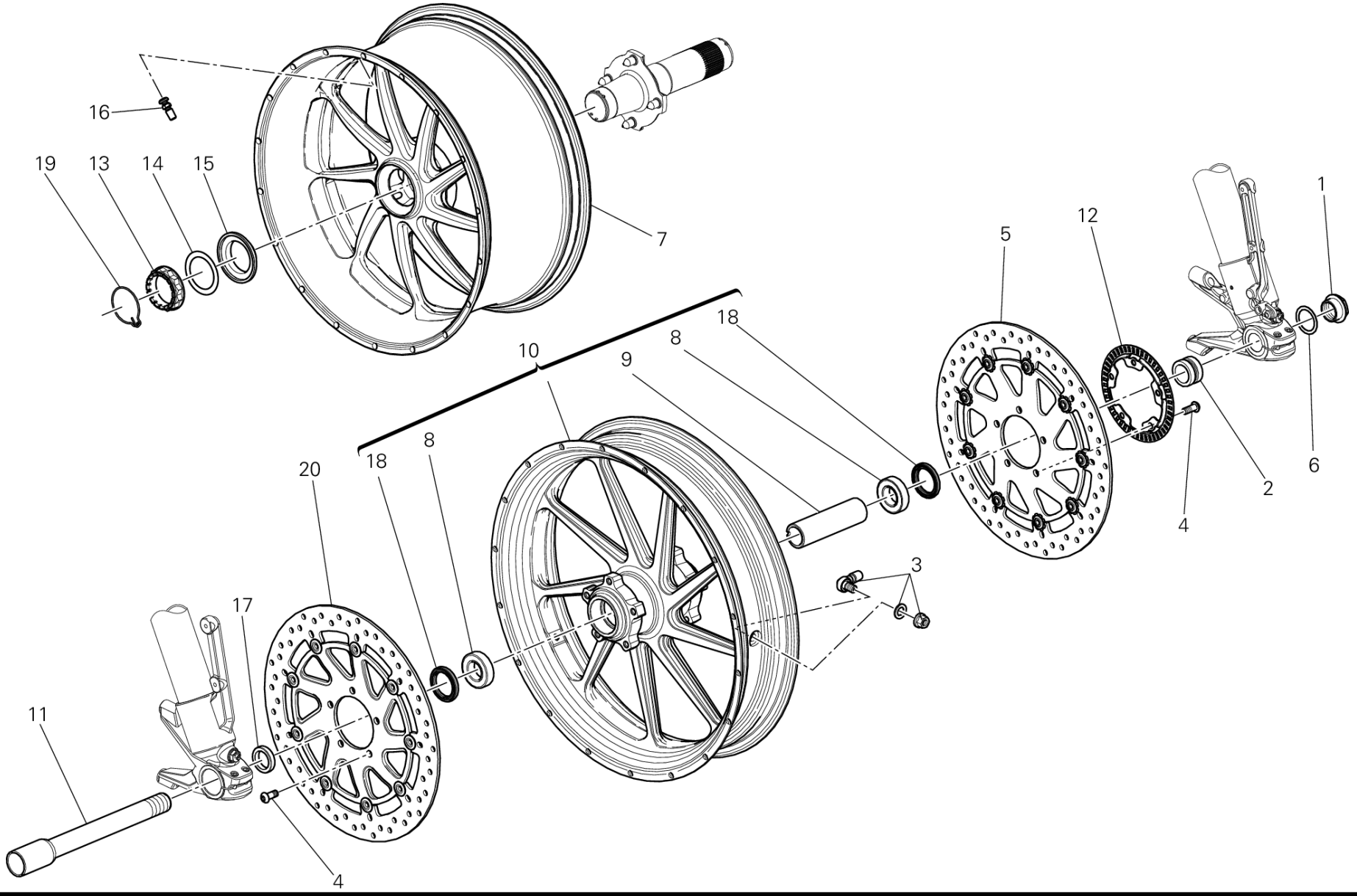
16
19
13
14
15
7
1
12
5
18
8
10
9
8
18
20
6
2
4
3
17
11
4

DRAWING 026 - ホイール [MOD:DVLC]

GROUP フレーム

POS.	CODE	DESCRIPTION	QTY	START DATE	END DATE	VALIDITY	NOTES
1	74810651A	ナット	1	19/01/2012			
2	71311973A	左スペーサー	1	19/01/2012			
3	49720012A	チューブレスタイヤバルブ	1	01/01/2009			
4	77913991A	スクリュー M8X20	10	01/01/2009			
5	49241121A	左フロントブレーキディスク	1	01/01/2009			
6	85212221A	ワッシャー 30X40X1	1	19/01/2012			
7	50221351B	リアホイール	1	01/01/2009			
8	70250451A	ベアリング	2	24/12/2009			
9	71413221A	ベアリングインナースペーサー	1	24/12/2009			
10	50121461B	フロントホイール	1	01/01/2009			
11	81910691A	フロントホイールシャフト	1	19/01/2012			
12	50410051A	FRONT PHONIC WHEEL	1	02/04/2010			
13	75011391A	ナット	1	19/01/2012			
14	85212211A	ワッシャー 48.5X65X0.5	2	19/01/2012			
15	71413231AA	SPACER	1	19/01/2012			
16	49720031A	チューブレスタイヤバルブ	1	01/01/2009			
17	71311961A	右スペーサー	1	19/01/2012			
18	93040521A	オイルシール 35X47.15X6.8	2	19/01/2012			
19	75910222A	リテーナー	2	19/01/2012			
20	49241131A	右フロントブレーキディスク	1	14/04/2010			

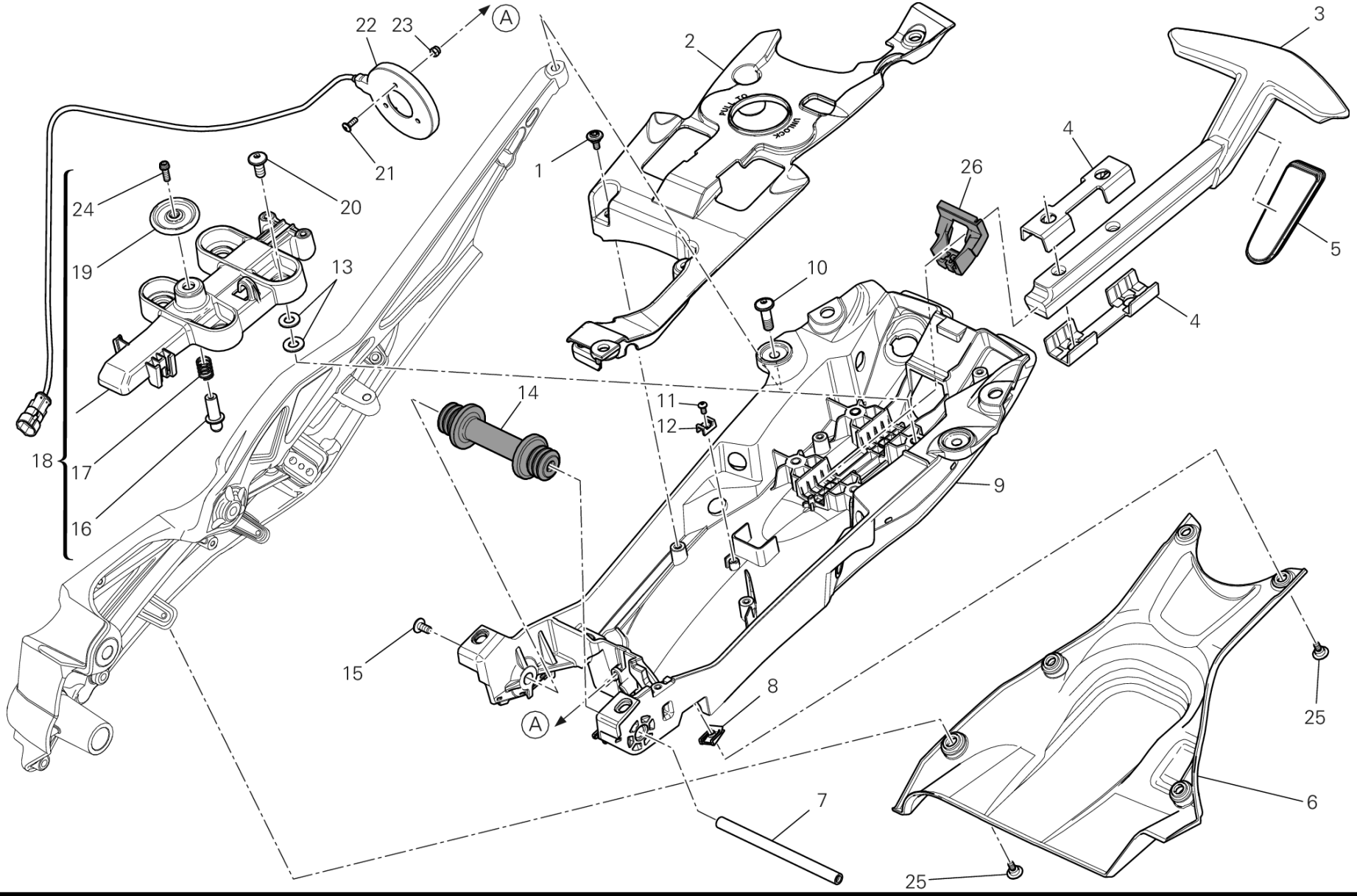
22
23
A
2
3
21
1
4
26
24
20
19
13
10
5
4
14
11
12
18
17
16
9
15
8
A
25
7
6
25

DRAWING 027 - リアサブフレーム [MOD:DVLC]

GROUP フレーム

POS.	CODE	DESCRIPTION	QTY	START DATE	END DATE	VALIDITY	NOTES
1	77210853B	スクリュー TCEI M5X9	6	19/01/2012			
2	46014473A	カバー	1	08/03/2012			
3	80610251C	ハンドル	1	19/01/2012			
4	8291A061A	GUIDE HANDLE, PILLION RIDER	2	19/01/2012			
5	52910121A	リアリフレクター	1	19/01/2012			
6	24713762A	COVER, FUEL PUMP	1	19/01/2012			
7	82113601A	ピン	1	19/01/2012			
8	85040551A	クイックファスナー	2	19/01/2012			
9	55910103B	ツールボックス	1	19/01/2012			
10	77240623C	SCREW TBEIF M8X25	4	19/01/2012			
11	77440141A	SCREW, TAPPING 4X8 WN1412	2	19/01/2012			
12	85041711A	HOSE GUIDE	2	19/01/2012			
13	85240241A	ワッシャー	8	19/01/2012			
14	86611341A	ラバーマウント	1	19/01/2012			
15	77240423C	SCREW TBEIF M6X16 10.9	2	19/01/2012			
16	83510101A	PIN	1	19/01/2012			
17	79915361A	スプリング	1	19/01/2012			
18	24723741C	FORK	1	08/03/2012			
19	70310581A	RING NUT	1	19/01/2012			
20	77240603C	SCREW TBEIF M8X20 10.9	4	19/01/2012			
21	77240133C	SCREW TBEIF M4X12	1	19/01/2012			
22	51810161B	COIL ANTENNA, HANDS FREE	1	19/01/2012			
23	74950011B	スプリングナット	1	19/01/2012			
24	77354743B	SCREW TCEIR M5X20 DIN6912 8.8	1	19/01/2012			
25	77210852C	スクリュー	5	19/01/2012			
26	79110841A	ガスケット	1	19/01/2012			

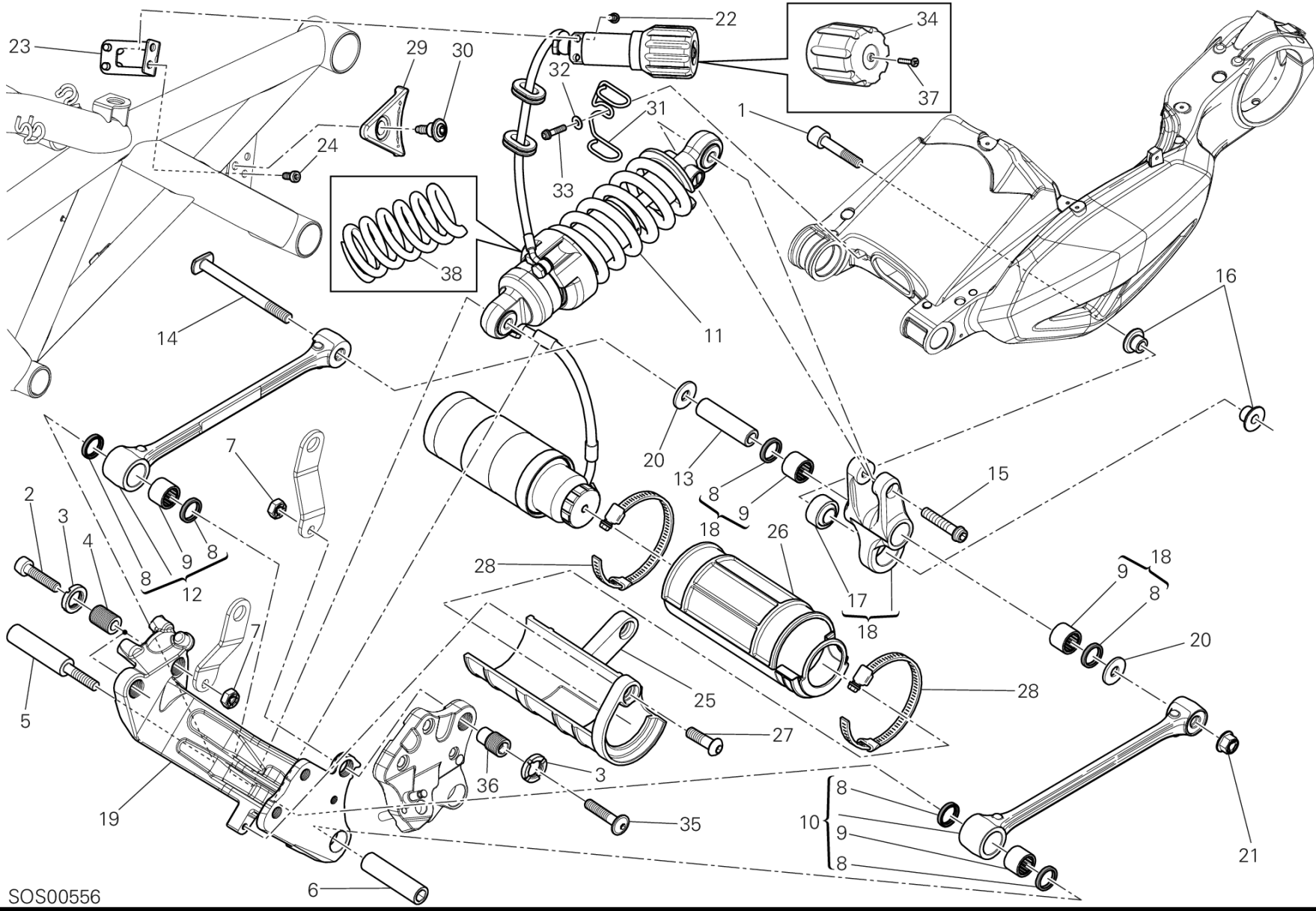
23
29
30
22
34
37
32
31
1
24
33
38
11
16
14
7
20
13
8
9
18
15
2
3
4
8
9
8
12
26
28
17
18
9
18
8
20
7
5
25
28
27
3
36
35
19
10
8
9
8
21
6
SOS00556

DRAWING 028 - リアショックアブソーバー [MOD:DVLC]

GROUP フレーム

POS.	CODE	DESCRIPTION	QTY	START DATE	END DATE	VALIDITY	NOTES
1	77916422A	専用スクリュー	1	30/05/2013			
2	77242713C	スクリュー	2	19/01/2012			
3	70310512AA	リングナット	2	10/02/2012			
4	77916411A	スレッド付きドエル	2	19/01/2012			
5	71113161C	COLLAR, R. SWINGARM	1	19/01/2012			
6	71113151C	左ブッシュ	1	19/01/2012			
7	74850021A	ナット	2	19/01/2012			
8	93041271A	SEAL RING 20X26X4	6	24/12/2009			
9	70140381A	ニードルベアリング	4	24/12/2009			
10	37221101C	ROD, RR CUSHION, LH	1	19/01/2012			
11	36521011B	リアショックアブソーバー	1	01/09/2011			
12	37221111D	ROD, RR CUSHION, RH	1	19/01/2012			
13	71510071B	スペーサー	1	19/01/2012			
14	77211241B	専用スクリュー	1	19/01/2012			
15	77159378B	スクリュー TCEIF M10X50X1.25	1	19/01/2012			
16	71011571A	ブッシュ	2	19/01/2012			
17	84840491A	ボールジョイント	1	24/12/2009			
18	37221091C	リアサスペンションロッカーアーム	1	19/01/2012			
19	8291A041E	BRACKET, SHOCK ABSORBER	1	06/03/2014			
20	85212931A	WASHER 12.2X31X3	2	19/01/2012			
21	74941198C	ナット M12X1.5	1	19/01/2012			
22	77110461A	スクリュー TCEIF M6X22	2	19/01/2012			
23	83016423A	HOLDER, SHOCK ABSORBER ADJUSTER	1	19/01/2012			
24	77354713B	SCREW TCEIR M5X10 DIN6912 8.8	2	19/01/2012			
25	8291A201A	TANK SUPPORT	1	19/01/2012			
26	86611391A	パッド	1	19/01/2012			
27	77550271A	スクリュー	2	19/01/2012			
28	74142161A	クランプ	2	19/01/2012			
29	24714011A	プレート	1	19/01/2012			
30	77210841B	スクリュー	1	19/01/2012			
31	88110771A	ホースガイド	1	13/09/2010			
32	85240131A	ワッシャー 5.3X15X1	1	19/01/2012			
33	77156433B	SCREW TCEIF M5X20 8.8	1	19/01/2012			
34	83510111A	つまみ	1				
35	77240938C	SCREW TBEIF M10X50 10.9	1	19/01/2012			

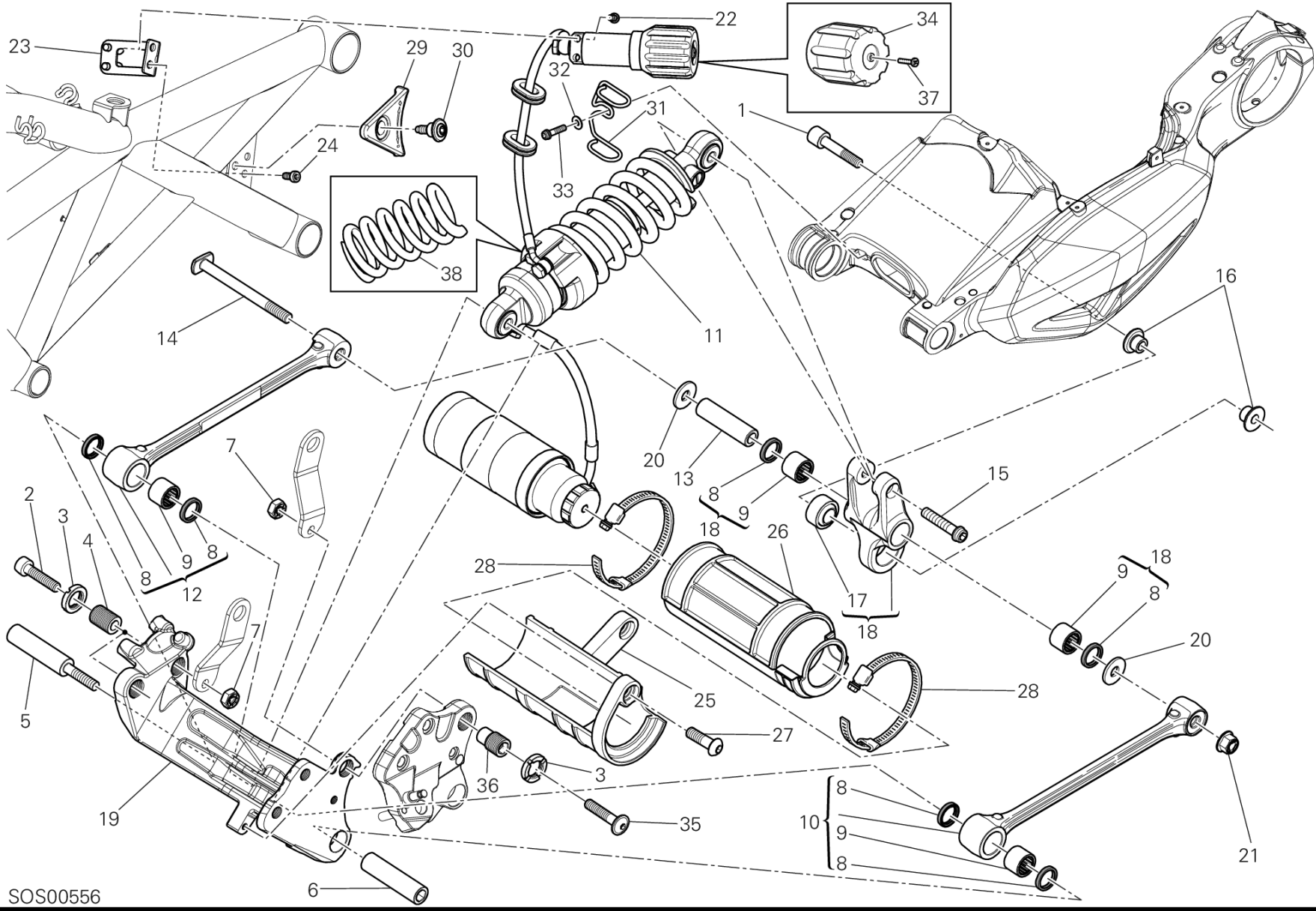
23
29
30
22
34
37
32
31
1
24
33
38
11
16
14
7
20
13
8
9
18
15
2
3
4
8
9
8
12
26
28
17
18
9
18
8
20
7
5
25
28
27
3
36
35
19
10
8
9
8
21
6
SOS00556

POS.	CODE	DESCRIPTION	QTY	START DATE	END DATE	VALIDITY	NOTES
36	77916931A	THREADED DOWEL M20X1	1	19/01/2012			
37	77550291A	SCREW M5X10 UNI 7687	1				
38	36640321A	SPRING K=90	1	31/01/2012			
	36640331A	SPRING K=105	1	31/01/2012			

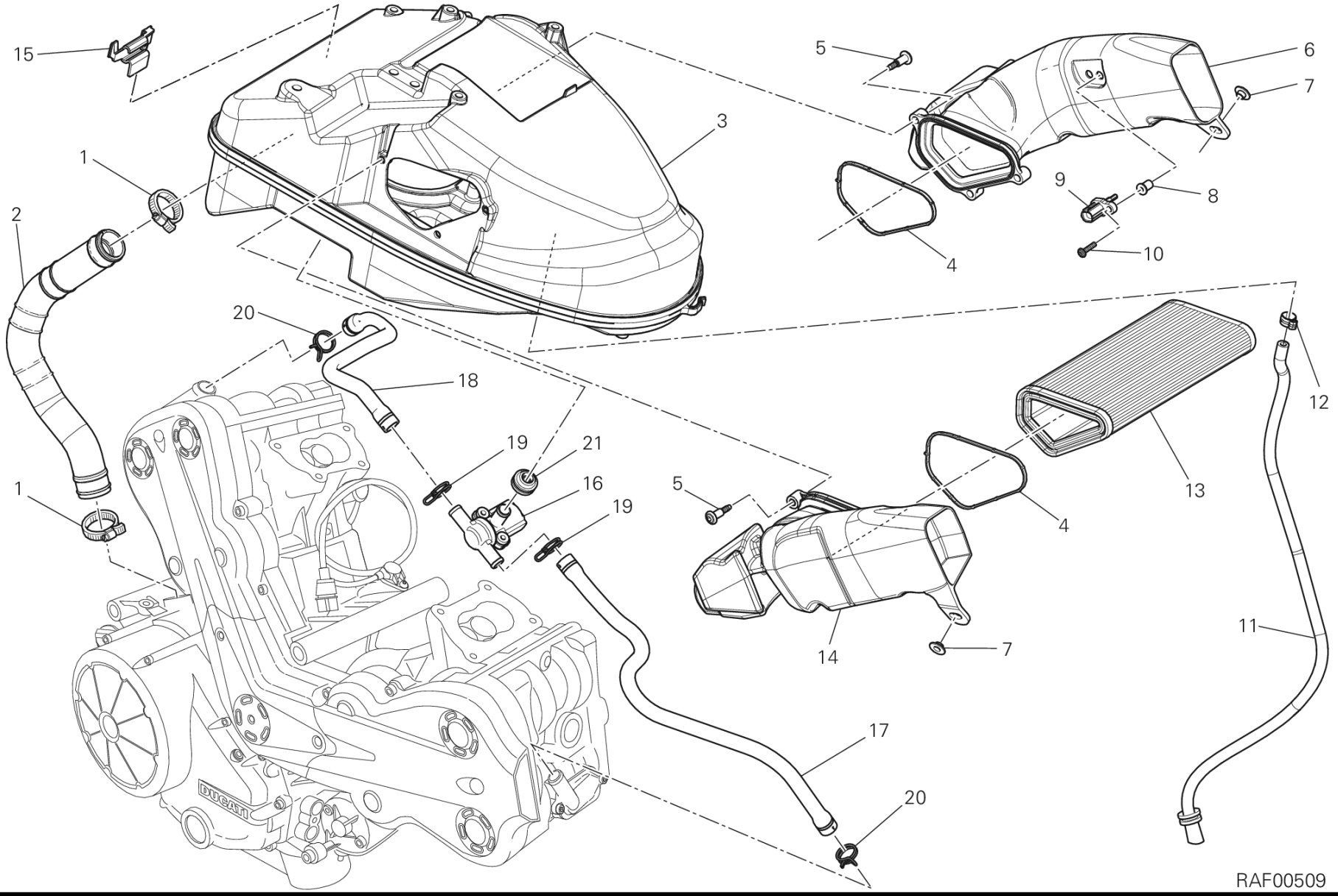
15
1
2
3
5
6
7
9
8
4
10
20
18
19
21
16
19
1
5
4
13
12
14
7
11
17
20
RAF00509

DRAWING 029 - インテーク [MOD:DVLC]

GROUP フレーム

POS.	CODE	DESCRIPTION	QTY	START DATE	END DATE	VALIDITY	NOTES
1	74141921A	クランプ 16-27 MM	2	19/01/2012			
2	87611091A	ブリードホース	1	19/01/2012			
3	44213031A	エアフィルターボックス	1	08/03/2013			
4	78810811B	ガスケット	2	19/01/2012			
5	77210422A	スクリュー	6	19/01/2012			
6	44212281B	DUCT, AIR INTAKE LEFT	1	19/01/2012			
7	71611071A	スペーサー	1	05/07/2010			
8	85040221A	スレッド付きインサート	1	19/01/2012			
9	55241581A	気温センサー	1	19/01/2012			
10	77550281A	SCREW TBEI M4X20 ISO 7380	1	19/01/2012			
11	59017791A	ホース	1	01/10/2013			
12	74140651A	クランプ	1	19/01/2012			
13	42610201A	エアフィルター	1	19/01/2012			
14	44212291B	DUCT, AIR INTAKE RIGHT	1	19/01/2012			
15	8291A171A	コネクターホルダー	1	19/01/2012			
16	65540081A	VALVE MOTOR	1	08/03/2013			
17	80110421A	エアダクト ホリゾンタルヘッド	1	08/03/2013			
18	80110411A	エアダクト バーチカルヘッド	1	08/03/2013			
19	74142401A	クランプ	2	08/03/2013			
20	74142261A	クランプ	2	08/03/2013			
21	76411621A	ラバー	1	08/03/2013			

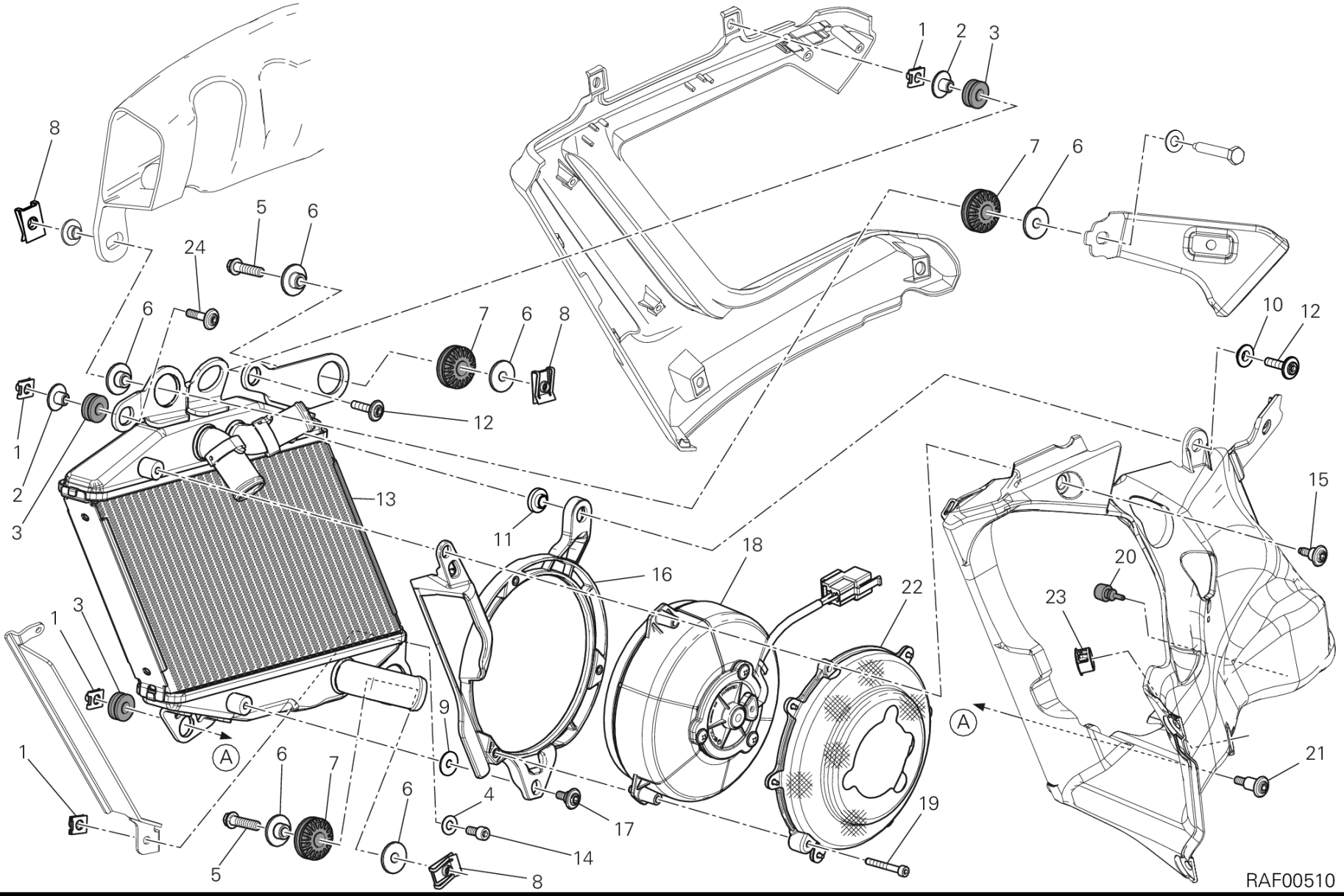
RAF00510

DRAWING 030 - RADIATOR, WATER,RH [MOD:DVLC]

GROUP フレーム

POS.	CODE	DESCRIPTION	QTY	START DATE	END DATE	VALIDITY	NOTES
1	85040471A	クイックファスナー M5	2	24/12/2009			
2	71614251A	スペーサー	2	19/01/2012			
3	76410841B	ラバー	3	16/05/2011			
4	85250551A	WASHER 5.3X10X1 ISO7089	1	19/01/2012			
5	77251033B	SCREW TEF M6X25 8.8	4	19/01/2012			
6	71614142B	スペーサー	6	19/01/2012			
7	76411361A	耐震ラバー	3	19/01/2012			
8	85040381A	クイックファスナー	3	19/01/2012			
9	85250191A	ワッシャー 5X15X1.5	1	18/05/2011			
10	71614011B	スペーサー 6.2X8.5X14	1	14/03/2011			
11	71614371A	スペーサー	1	14/03/2011			
12	77214061AA	専用スクリュー	2	10/09/2012			
13	54840881B	RADIATOR, WATER,RH	1	19/01/2012			
14	77150393B	スクリュー TCEI M5X12	1	19/01/2012			
15	77214071AA	専用スクリュー	1	10/09/2012			
16	48410931C	右エアデフレクター	1	14/03/2011			
17	77214081AA	専用スクリュー	1	10/09/2012			
18	55040221A	エレクトリックファン	1	10/02/2010			
19	77150273B	SCREW TCEI M4X30 8.8	3	24/12/2009			
20	86610581A	耐震ラバー	1	19/01/2012			
21	77211271A	SCREW, SPECIAL M5X10	1	19/01/2012			
22	46024841A	AIR SHROUD CYLINDER	1	03/05/2010			
23	87240731A	プラグ	1	19/01/2012			
24	77211281A	SCREW TCEIF M5X20	1	19/01/2012			

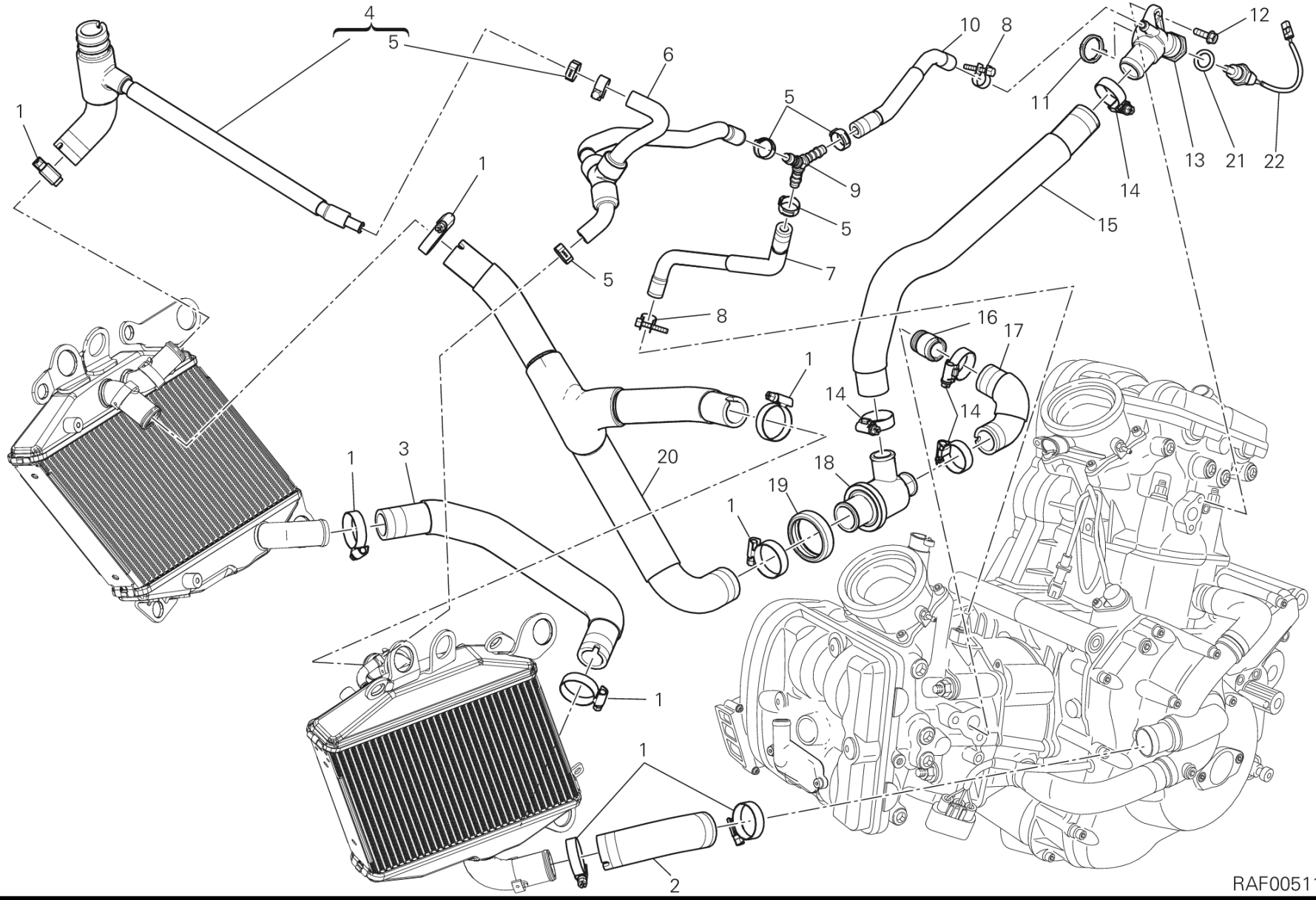
RAF00511

POS.	CODE	DESCRIPTION	QTY	START DATE	END DATE	VALIDITY	NOTES
1	74141901A	CLAMP 20-35 MM	8	24/12/2009			
2	80011901A	HOSE, PUMP/COOLER	1	19/01/2012			
3	80011891B	HOSE, COOLER /COOLER	1	19/01/2012			
4	80020042B	HOSE, COOLER/CAP H	1	29/10/2012			
5	74142101A	クランプ	5	19/01/2012			
6	80011941B	BREATHER PIPE FRONT	1	19/01/2012			
7	80011921A	HOSE, BREATHER BOTTOM	1	04/05/2010			
8	74142121A	クランプ	1	19/01/2012			
9	81440491B	JOINT Y	1	19/01/2012			
10	80011931A	HOSE, BREATHER REAR	1	19/01/2012			
11	88641031A	Oリング	1	19/01/2012			
12	77210623B	スクリュー	2	19/01/2012			
13	81413051A	バーチカルクーラント排水口コネクター	1	17/05/2013			
14	74141921A	クランプ 16-27 MM	4	19/01/2012			
15	80011861B	HOSE, THERMOSTAT/HEAD VERTICAL	1	19/01/2012			
16	66810501A	ホースジョイントニップル	1	01/01/2013			
17	80011871B	HOSE COOLING, THERMOSTAT HORIZONTAL HEAD	1	19/01/2012			
18	55340041B	サーモスタット	1	20/02/2013			
19	88110461A	THERMOSTAT PROTECTION RING	1	19/01/2012			
20	80011881B	HOSE, COOLER THERMOSTAT	1	19/01/2012			
21	85250421A	銅製ガスケット 12.2X18X1.5 MM	1	22/05/2013			
22	55242671A	SENSOR, TEMPERATURE	1	22/05/2013			

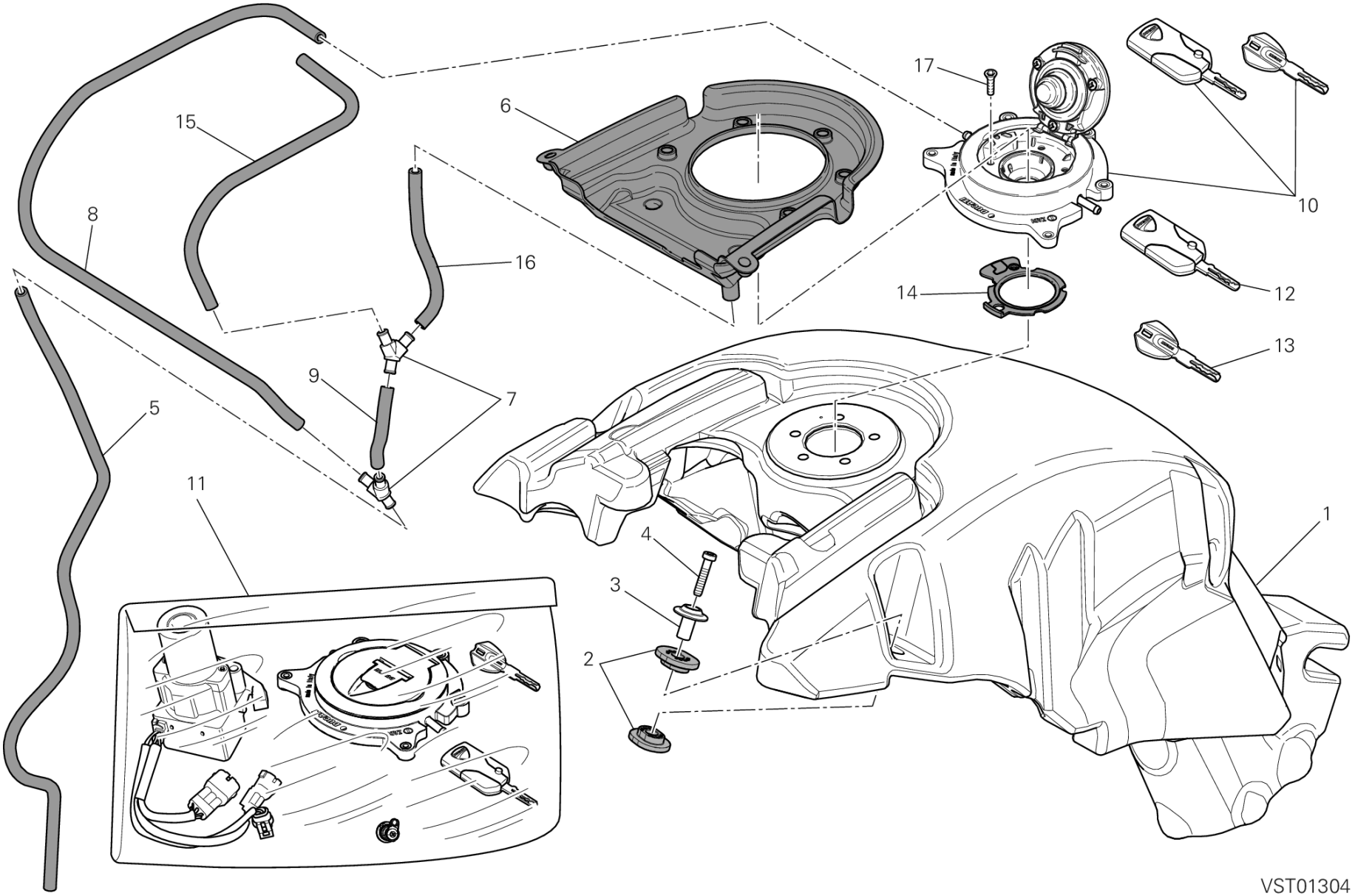
15
8
6
17
10
16
14
12
13
9
7
5
11
4
3
2
1
VST01304

DRAWING 032 - フューエルタンク [MOD:DVLC;XST:AUS,EUR,FRA,JAP]

GROUP フレーム

POS.	CODE	DESCRIPTION	QTY	START DATE	END DATE	VALIDITY	NOTES
1	58612141B	フューエルタンク	1	10/09/2013			
2	86611091A	パッド	4	19/01/2012			
3	71319181A	スペーサー	2	19/01/2012			
4	77354898B	スクリュー TCEIR M6X30	2	19/01/2012			
5	59013691B	ドレインホース	1	07/11/2012			
6	67210461B	TRAY, FUEL DRAIN	1	19/01/2012			
7	61610021A	3ウェイジョイント	2	19/01/2012			
8	59013681B	ドレインホース	1	07/11/2012			
9	59013791B	ドレインホース	1	07/11/2012			
10	89520211A	フィラープラグ	1	16/03/2011			
11	59821232A	HANDS FREE 868 MHZ KIT	1	08/03/2013		MOD:DVLC;XST:AUS,EUR,FR.	DMH
	59821242A	KIT HANDS FREE 315 MHZ	1	03/10/2013		MOD:DVLC;XST:JAP	DMH
12	59810173B	WRENCH WITH TRANSPONDER 868 MHZ ACTIV	1	16/03/2011			
13	59840311B	WRENCH WITH TRANSPONDER PASSIVE	1	16/03/2011			
14	86640071A	GASKET, FUEL TANK CAP	1	16/03/2011			
15	59013821B	ドレインホース	1	07/11/2012			
16	59013801B	ドレインホース	1	07/11/2012			
17	77750343B	SCREW TSPEI M5X12	5	19/01/2012			

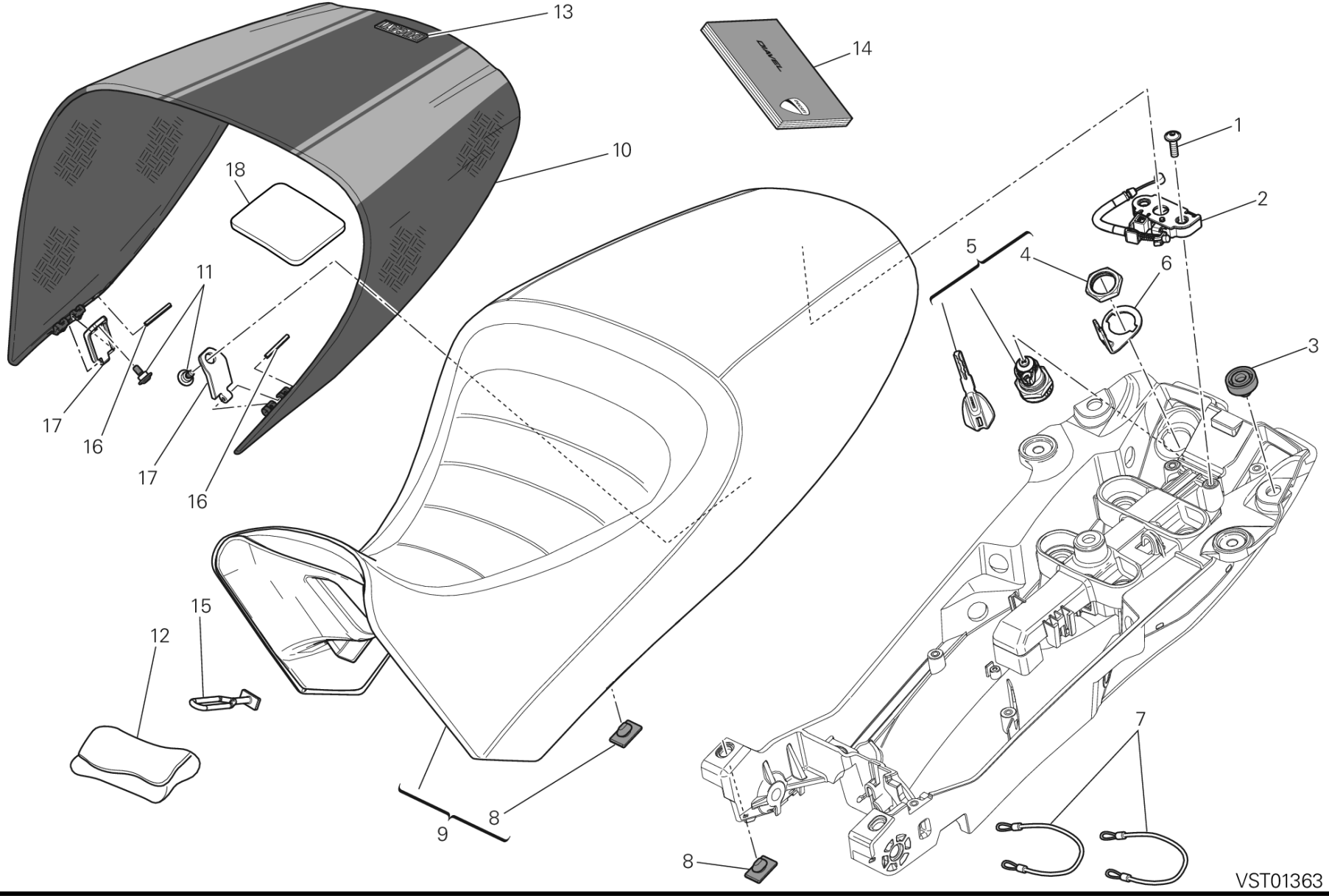
13
14
10
18
11
17
16
17
16
1
2
5
4
6
3
15
12
9
8
8
7
VST01363

DRAWING 033 - シート [MOD:DVLC]

GROUP フレーム

POS.	CODE	DESCRIPTION	QTY	START DATE	END DATE	VALIDITY	NOTES
1	77915551A	SCREW TBEIF M6X20	2	19/01/2012			
2	59810161A	LOCK LATCH	1	19/01/2012			
3	86611001A	シートクッション	2	19/01/2012			
4	75011551A	NUT M22X1.5	1	19/01/2012			
5	59840271A	シートロック	1	22/10/2010			
6	82716141A	プレート	1	19/01/2012			
7	73210071A	ヘルメット盗難防止ケーブル	2	24/12/2009			
8	86610301A	パッド	2	16/12/2010			
9	59521991AA	シート	1	03/10/2013			STAR WHITE AND MATT CARBON
	59521991AB	シート	1	01/10/2013			RED AND MATT CARBON
10	59511181BB	COVER SEAT RED カーボン	1	03/10/2013			
	59511181BH	COVER SEAT WHITE カーボン	1	03/10/2013			
11	77210853B	スクリュー TCEI M5X9	2	19/01/2012			
12	69720261A	ツールキット	1	19/01/2012			
13	43815501A	エンブレム DUCATI	1	19/01/2012			
14	91372541A	オーナーズマニュアル	1	03/10/2013		MOD:DVLC;XST:AUS,EUR,FR	DEU-FRA-GBR-ITA
	91372541B	オーナーズマニュアル	1	03/10/2013		MOD:DVLC;XST:EUR,FRA,JAI	ESP-FRA-GBR-JPN
	91372541C	オーナーズマニュアル	1			MOD:DVLC;XST:EUR	ESP-GRC-PRT
	91372541E	オーナーズマニュアル	1			MOD:DVLC;XST:EUR	DNK-FIN-NOR-SWE
	91372541F	オーナーズマニュアル	1			MOD:DVLC;XST:EUR	CZE-POL-SVK-SLO
	91372541G	オーナーズマニュアル	1			MOD:DVLC;XST:EUR	BGR-HUN-ROU-RUS
15	75940041A	RUBBER BAND, TOOLS KIT	1				
16	86150251A	スプリングピン	2	19/01/2012			
17	83016241A	ブラケット	2	19/01/2012			
18	86611431A	パッド	5	08/03/2013			

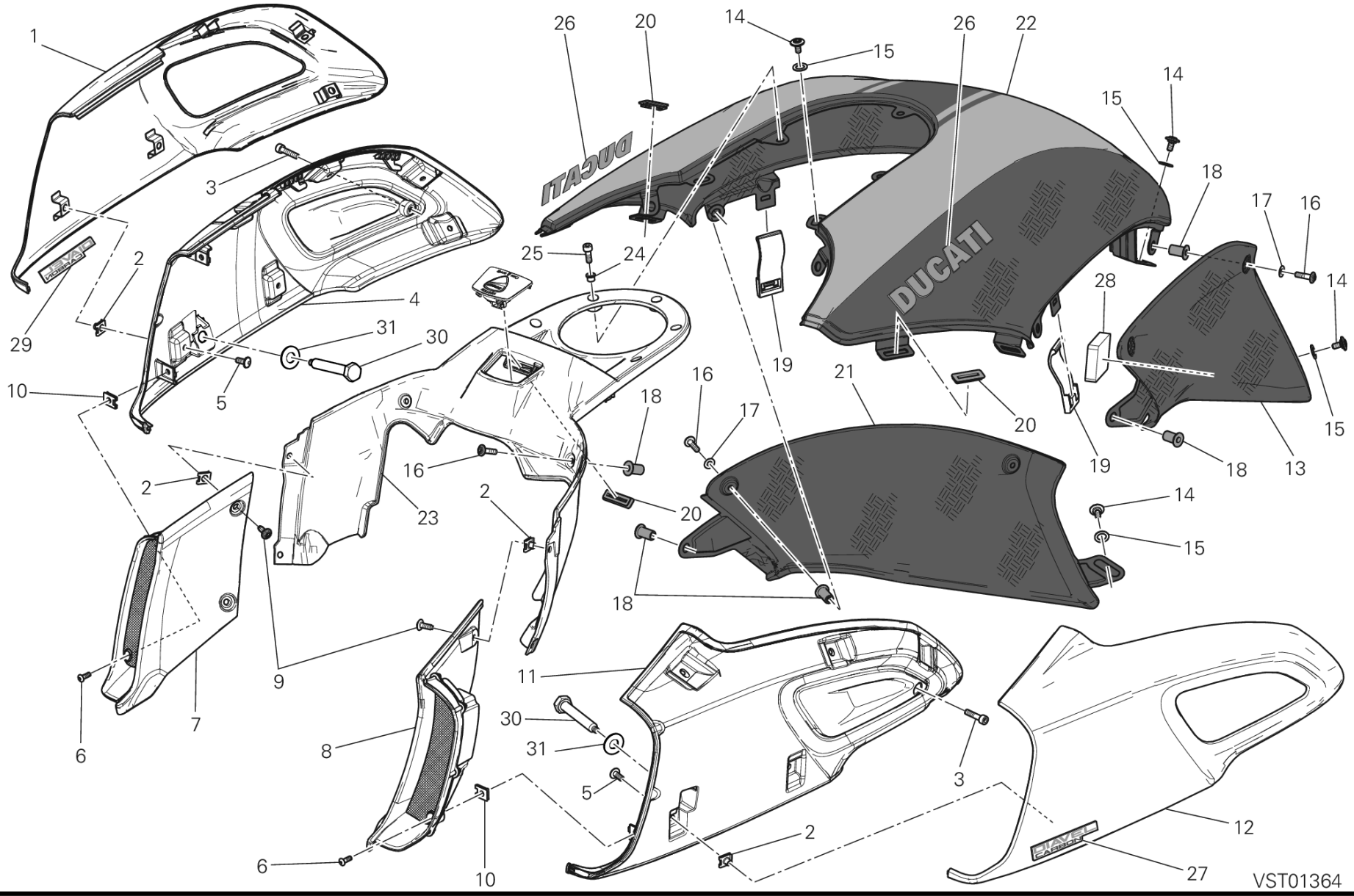
1
2
3
4
5
6
7
8
9
10
11
12
13
14
15
16
17
18
19
20
21
22
23
24
25
26
27
28
29
30
31
DUCATI
VST01364

DRAWING 034 - COVERS, TANK [MOD:DVLC]

GROUP フレーム

POS.	CODE	DESCRIPTION	QTY	START DATE	END DATE	VALIDITY	NOTES
1	48017031AA	COVER, RADIATOR, RH ブラック	1	10/02/2014			
2	85040471A	クイックファスナー M5	16	19/01/2012			
3	77150443B	SCREW TCEI M5X22 UNI5931 8.8	2	19/01/2012			
4	8291C302A	右マウント	1	10/02/2014			
5	77510651B	スクリュー TBEI M5X12	12	19/01/2012			
6	77550149E	SCREW TBEI M4X12 ISO 7380	4	19/01/2012			
7	48421161AA	RIGHT DUCT	1	08/03/2013			
8	48421171AA	LEFT DUCT	1	08/03/2013			
9	77211091A	スクリュー TBEI M5X12	4	19/01/2012			
10	85041021A	クイックファスナー M4	4	19/01/2012			
11	8291C312A	左マウント	1	10/02/2014			
12	48017041AA	COVER, RADIATOR, LH ブラック	1	10/02/2014			
13	48013291A	L.H. CAP カーボン	1	03/10/2013			
14	77211251B	SCREW M5X9	5	19/01/2012			
15	85212181A	ナイロンワッシャー 9X14X1	5	19/01/2012			
16	77210861B	スクリュー TBEI M5X18	6	19/01/2012			
17	85611361A	ワッシャー	4	19/01/2012			
18	85040821A	スレッド付きインサート	8	19/01/2012			
19	79915291A	SPRING	2	19/01/2012			
20	76411411B	ラバー	4	19/01/2012			
21	48013281A	R.H. CAP カーボン	1	19/01/2012			
22	48015221AB	フューエルタンクカバー RED/CARBON	1	03/10/2013			
	48015221AH	フューエルタンクカバー ホワイト/カーボン	1	03/10/2013			
23	48013072A	COVER, FUEL TANK CAP	1	19/01/2012			
24	71611491A	スペーサー	5	19/01/2012			
25	77110591A	SCREW TCEI M5X14 UNI5931	5	19/01/2012			
26	43512761A	エンブレム DUCATI レッド、グレー用	2	19/01/2012			
	43512761AG	エンブレム DUCATI ブロンズ	2	13/06/2013			
27	43815711A	EMBLEM DIAVEL CARBON SINISTRO	1	19/01/2012			
28	86611401A	パッド	6	19/01/2012			
29	43815611A	EMBLEM DIAVEL CARBON DESTRO	1	19/01/2012			
30	77917122A	スクリュー	2	19/01/2012			
31	85240171A	WASHER 10.5X18X1.6	2	19/01/2012			

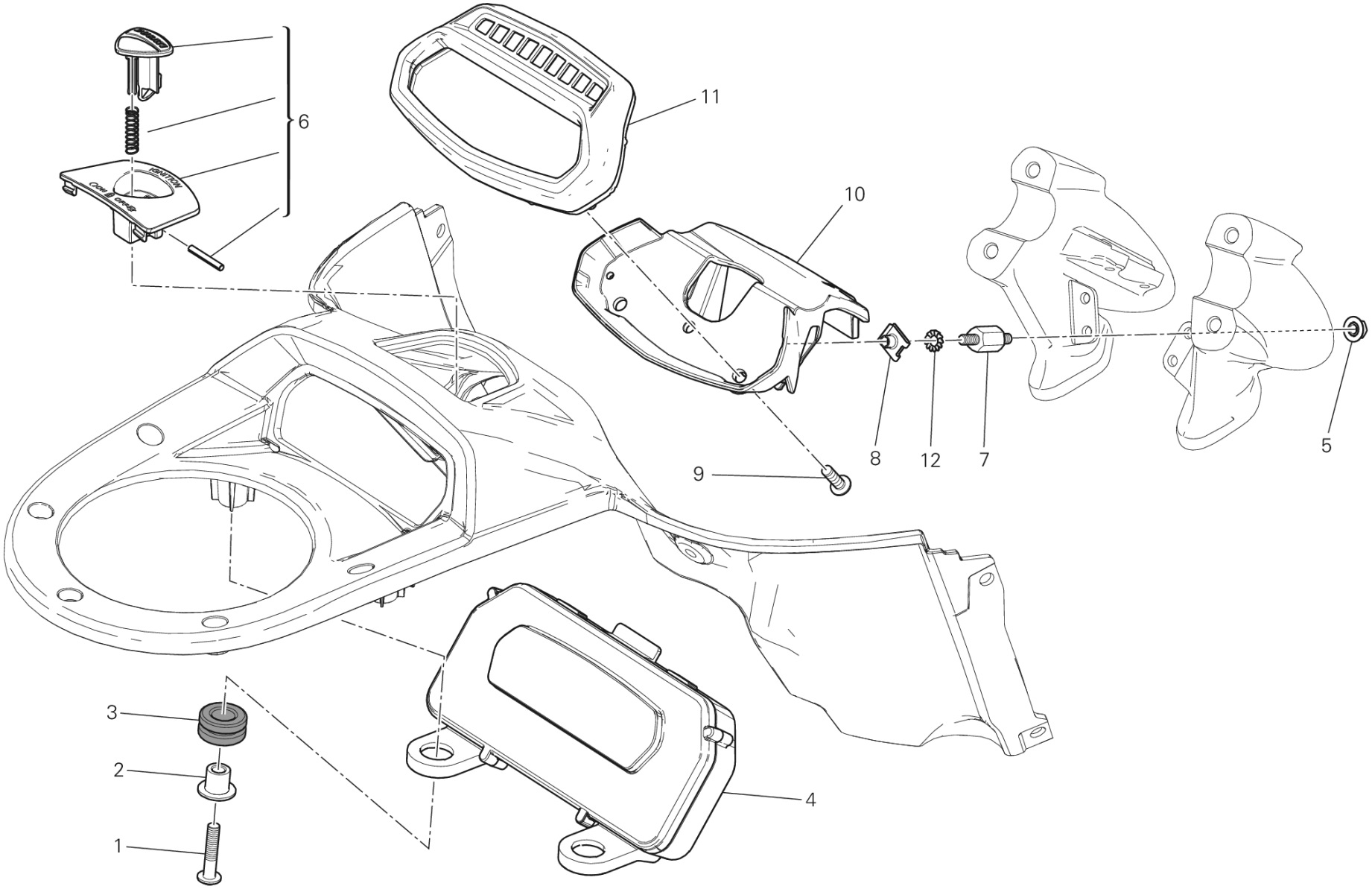

IMP00913

DRAWING 20A - INSTRUMENT PANEL [MOD:DVLC]

GROUP フレーム

POS.	CODE	DESCRIPTION	QTY	START DATE	END DATE	VALIDITY	NOTES
1	77440131A	SCREW, TAPPING 5X25 WN1411	2	19/01/2012			
2	71611431A	スペーサー 5.5X10X16	2	19/01/2012			
3	76410901A	ラバー	2	19/01/2012			
4	40611091C	INSTRUMENT PANEL TANK	1	02/10/2013			
5	74840381A	ナット M5	4	19/01/2012			
6	38320012A	PUSH-BUTTON STARTER HANDS FREE	1	19/01/2012			
7	76610851A	スタッドボルト	4	19/01/2012			
8	85041951AA	クイックファスナー	4	08/03/2013			
9	77240263C	スクリュー	3	19/01/2012			
10	24713752A	SPEEDOMETER HOLDER	1	19/01/2012			
11	40611081C	DASHBOARD UNIT	1	02/10/2013			
12	46240461A	スプリングワッシャー	4	19/01/2012			

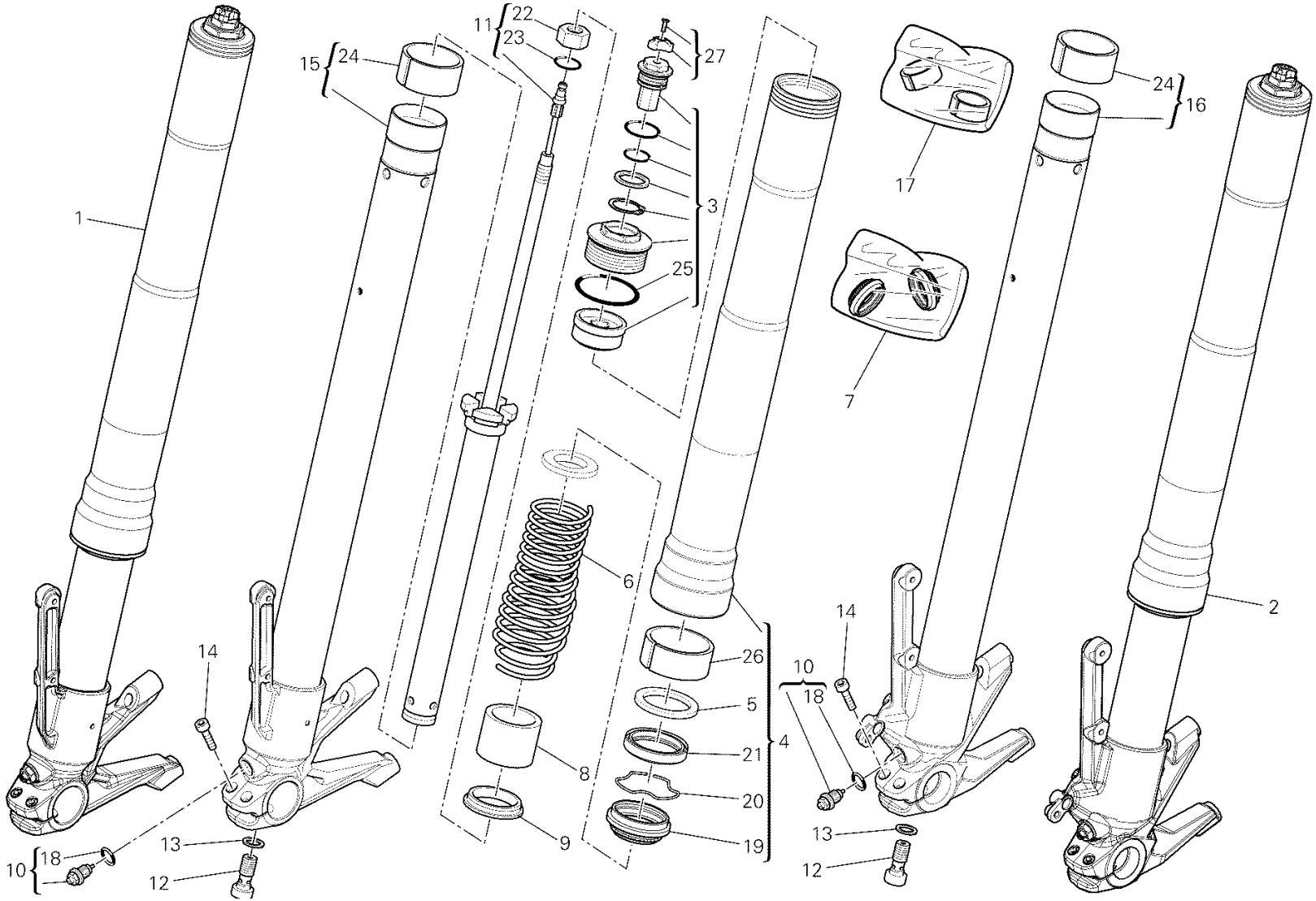

SOS00604

DRAWING 21A - フロントフォーク [MOD:DVLC;XST:AUS,EUR,FRA,JAP]

GROUP フレーム

POS.	CODE	DESCRIPTION	QTY	START DATE	END DATE	VALIDITY	NOTES
1	34420392A	右フォークレッグアセンブリ	1	24/10/2013			
2	34520393A	左フォークレッグアセンブリ	1	24/10/2013			
3	34920891A	キャップセット	2	01/12/2010			
4	34920771A	フォークアウターチューブ	2	22/09/2010			
5	34913201A	スペーサー	2	22/09/2010			
6	34913211A	スプリング	2	22/09/2010			
7	34920491A	フロントフォークシールセット	1	28/09/2010			
8	34913261A	プリロードスリーブ	2	01/12/2010			
9	34912201A	スライドブッシュ	2	22/09/2010			
10	34920791A	調整スクリュー	2	01/12/2010			
11	34920781A	シリンダーセットフォーク	2	19/04/2011			
12	77915331A	スクリュー M12X28.5	2	01/12/2010			
13	34910011A	ガスケット	2	01/12/2010			
14	34913141A	SCREW TCE M6X30 UNI5931	4	22/09/2010			
15	34920871A	右フォークレッグ	1	01/12/2010			
16	34921141A	左フォークレッグ	1	01/10/2013			
17	34920571A	フロントフォークオーバーホールセット	1	28/09/2010			
18	34912501A	Oリング	4	22/09/2010			
19	34913191A	DUST SCRAPER	2	01/12/2010			
20	34913161A	ストップリング	2	01/12/2010			
21	34913221A	フォークオイルシール	2	01/12/2010			
22	34913151A	NUT M12X1.25 UNI 5587	2	22/09/2010			
23	34913171A	O-RING 3050 2.62X12.3	2	01/12/2010			
24	34912151A	ロアブッシュ	2	22/09/2010			
25	34913181A	O-RING 3193 2.62X48.89	2	22/09/2010			
26	34913251A	UPPER BUSHING	2	22/09/2010			
27	34921171A	KNOB KIT	1	20/02/2012			

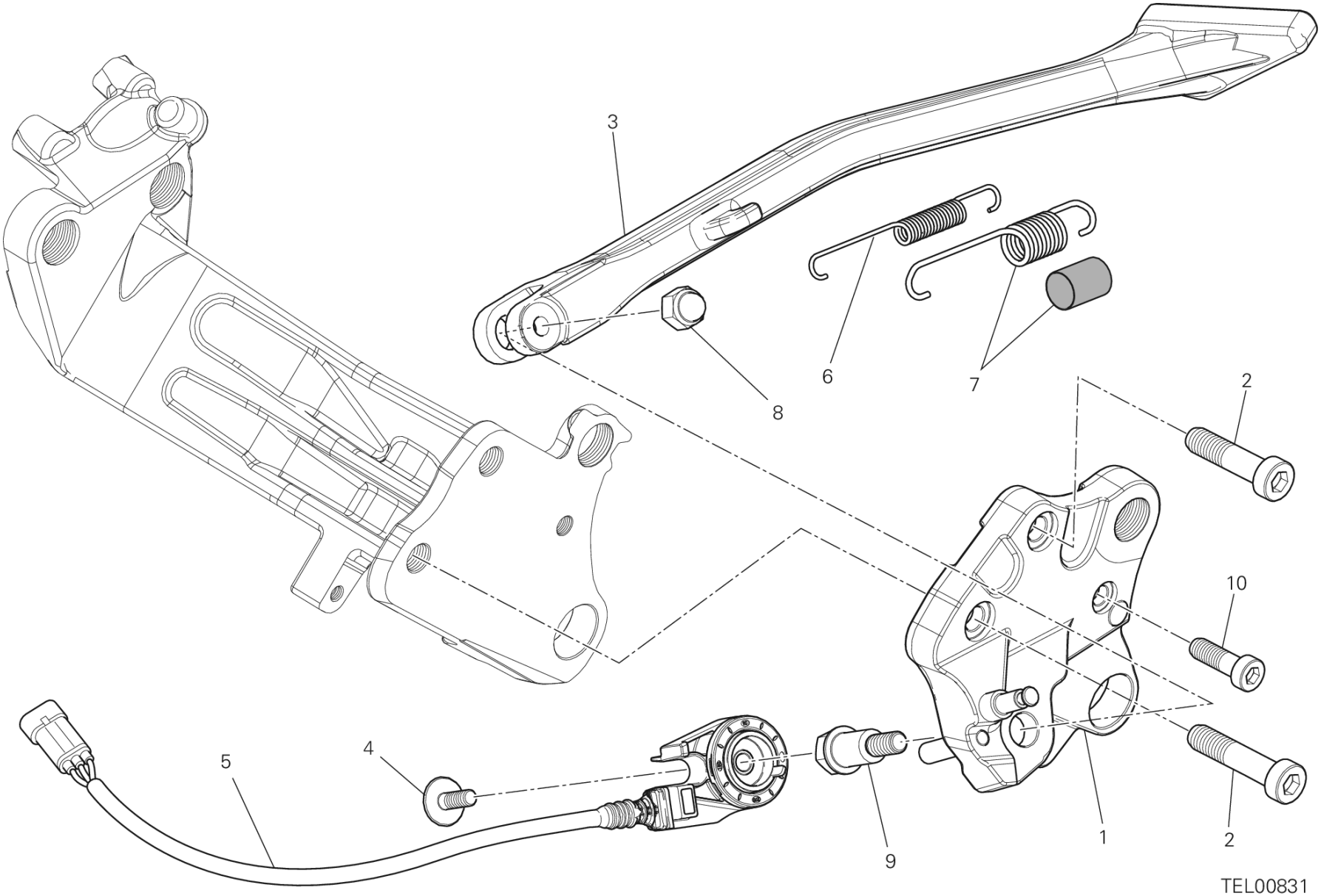
3
6
7
8
2
10
5
4
9
1
2
TEL00831

DRAWING 22A - サイドスタンド [MOD:DVLC]

GROUP フレーム

POS.	CODE	DESCRIPTION	QTY	START DATE	END DATE	VALIDITY	NOTES
1	55610583D	プレート	1	26/11/2012			
2	77355213C	SCREW TCEIR M10X40 DIN6912 10.9	2	19/01/2012			
3	55610781AA	サイドスタンド	1	26/11/2012			
4	77917241AA	スクリュー	1	15/02/2014			
5	53910341A	サイドスタンドスイッチ	1	15/02/2014			
6	79915321B	インナーサイドスタンドスプリング	1	04/05/2010			
7	79925311B	アウターサイドスタンドスプリング	1	04/05/2010			
8	74950101A	NUT M8 DIN986	1	09/06/2010			
9	82114871AA	PIN	1	03/12/2013			
10	77355043C	SCREW TCEIR M8X25 DIN6912 10.9	1	19/01/2012			

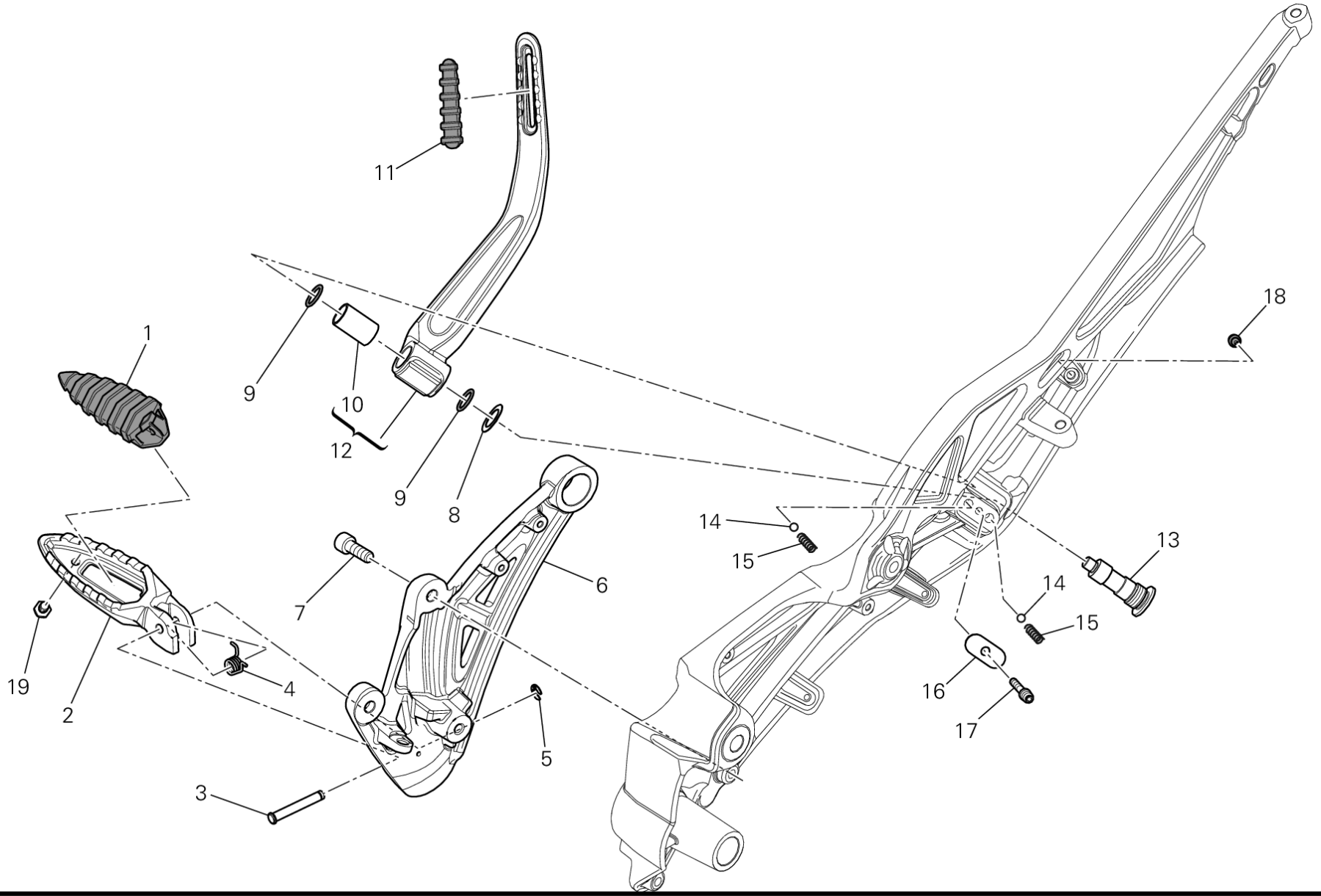
11
1
9
10
12
9
8
18
14
15
13
14
15
7
6
19
2
4
16
17
3
5

DRAWING 22B - 右フットペグ [MOD:DVLC]

GROUP フレーム

POS.	CODE	DESCRIPTION	QTY	START DATE	END DATE	VALIDITY	NOTES
1	76510041B	フットレストカバー	1	19/01/2012			
2	46410642B	右フロントフットペグ	1	19/01/2012			
3	82110901B	フットペグピン	1	19/01/2012			
4	79914991A	フットペグスプリング	1	19/01/2012			
5	88450031A	BENZINGリング DIN 6799	1	19/01/2012			
6	82411761B	R.H. FOOT PEG HOLDER PLATE	1	19/01/2012			
7	77917251A	スクリュー	2	19/01/2012			
8	85212731A	WASHER 14.5X22X0.5	1	19/01/2012			
9	88641721A	O-RING 1.78X14	2	19/01/2012			
10	71210421A	ブッシュ	1	09/02/2010			
11	76510062A	COVER, FOOTREST PILLION	1	19/01/2012			
12	46520671A	右リアフットレスト	1	19/01/2012			
13	82113561A	PIN, REAR FOOT REST	1	19/01/2012			
14	84740021A	ボール	2	19/01/2012			
15	79910241A	スプリング	2	19/01/2012			
16	82716051A	プレート	1	19/01/2012			
17	77156643B	SCREW TCEIF M6X14 8.8	1	19/01/2012			
18	86611461A	ラバーパッド	1	03/10/2013			
19	77916601A	専用スクリュー	1	19/01/2012			

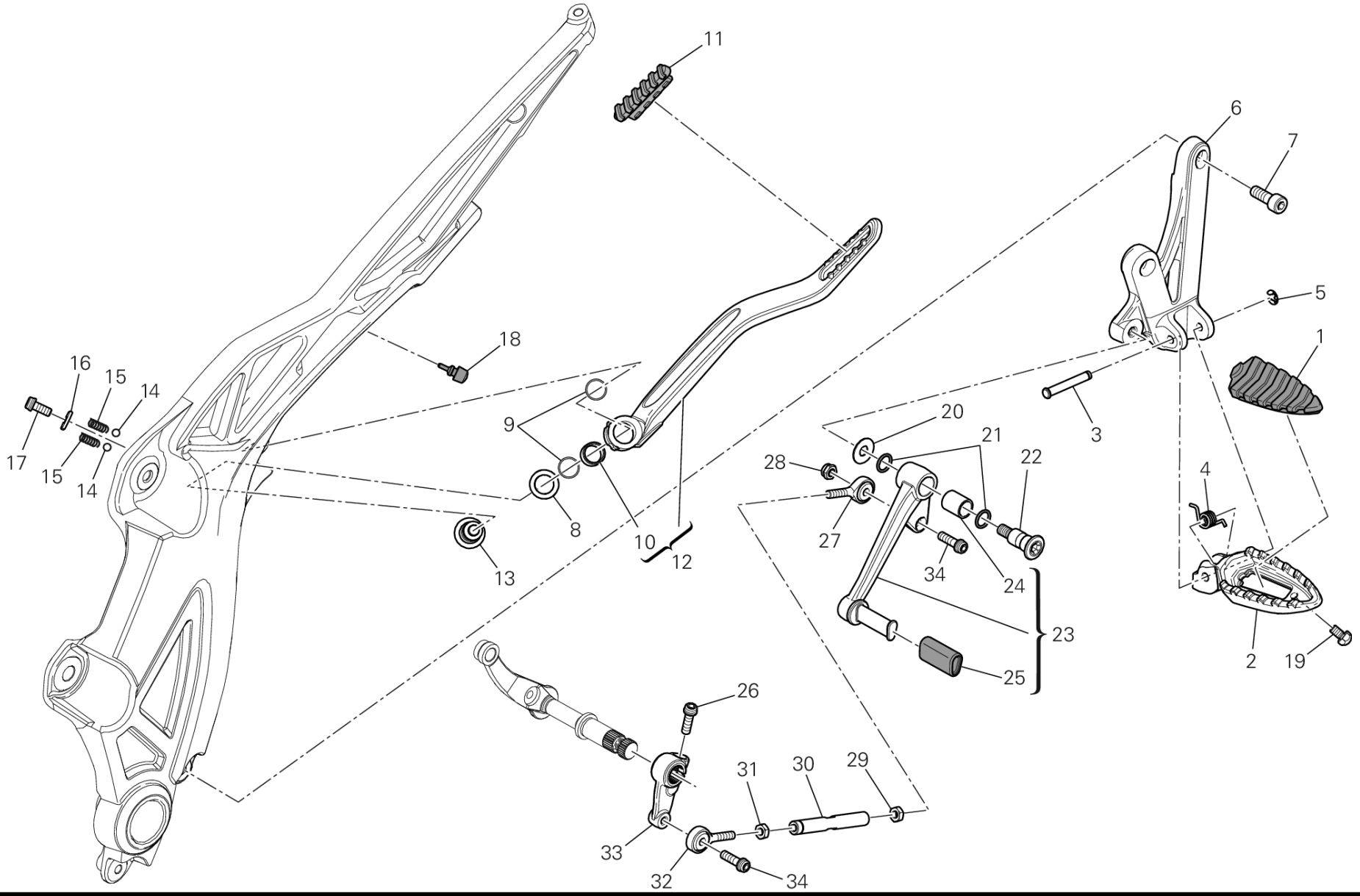
11
6
7
5
1
18
16
15
14
17
15
14
9
8
10
12
13
20
21
22
28
27
34
24
23
25
3
4
2
19
26
31
30
29
33
32
34

DRAWING 22C - 左フットペグ [MOD:DVLC]

GROUP フレーム

POS.	CODE	DESCRIPTION	QTY	START DATE	END DATE	VALIDITY	NOTES
1	76510041B	フットレストカバー	1	19/01/2012			
2	46410632B	左フロントフットペグ	1	19/01/2012			
3	82110901B	フットペグピン	1	19/01/2012			
4	79914991A	フットペグスプリング	1	19/01/2012			
5	88450031A	BENZINGリング DIN 6799	1	19/01/2012			
6	82411751A	左フットペグマウント	1	19/01/2012			
7	77151243B	SCREW TCEI M8X22 8.8	2	19/01/2012			
8	85212731A	WASHER 14.5X22X0.5	1	19/01/2012			
9	88641721A	O-RING 1.78X14	2	19/01/2012			
10	71210421A	ブッシュ	1	09/02/2010			
11	76510062A	COVER, FOOTREST PILLION	1	01/01/2001			
12	46520661A	左リアフットレスト	1	19/01/2012			
13	82113561A	PIN, REAR FOOT REST	1	01/01/2001			
14	84740021A	ボール	2	01/01/2001			
15	79910241A	スプリング	2	01/01/2001			
16	82716051A	プレート	1	01/01/2001			
17	77156643B	SCREW TCEIF M6X14 8.8	1	19/01/2012			
18	86611461A	ラバーパッド	1	03/10/2013			
19	77916601A	専用スクリュー	1	19/01/2012			
20	85211511A	ワッシャー	1	19/01/2012			
21	88641161A	Oリング	2	19/01/2012			
22	82111701BB	ペダルピン ブラック	1	08/03/2013			
23	45622061A	ギアチェンジペダル	1	01/10/2012			
24	71210341A	ブッシュ	1	04/05/2010			
25	76410112A	ペダルラバー	1	04/05/2010			
26	77110191A	スクリュー TCEIF M6X20	1	19/01/2012			
27	84850021A	右ボールジョイント	1	24/12/2009			
28	74940041A	緩み止めナット M6	1	19/01/2012			
29	74750051B	ナット	1	24/12/2009			
30	11711061A	ギアシフトリンクロッド	1	24/12/2009			
31	74750011AB	左スレッド付きナット M6	1	29/03/2010			
32	84850011A	左ボールジョイント	1	24/12/2009			
33	45612071AB	シフトペダルレバー ブラック	1	01/10/2012			
34	77156678B	スクリュー TCEIF M6X20	2	19/01/2012			

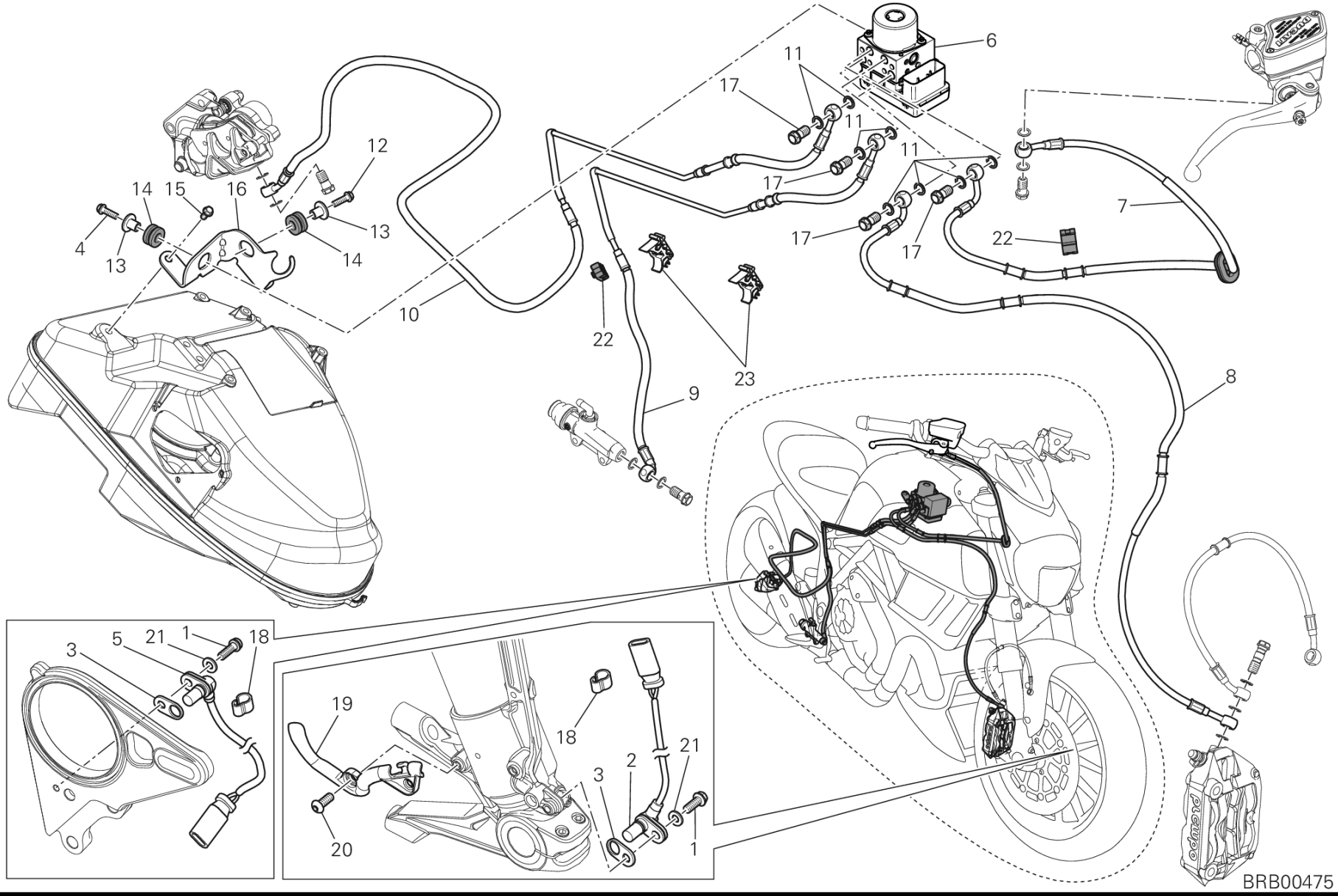
6
11
17
11
11
17
17
17
7
22
12
14
15
16
13
4
13
14
10
22
23
9
8
3
5
21
1
18
19
18
21
2
3
20
1
BRB00475

DRAWING 24A - BRAKING SYSTEM ABS [MOD:DVLC]

GROUP フレーム

POS.	CODE	DESCRIPTION	QTY	START DATE	END DATE	VALIDITY	NOTES
1	77110401B	スクリュー	2	19/01/2012			
2	55212121B	スピードセンサー	1	05/06/2012			
3	71314901A	GASKET TH.02	5	19/01/2012			
	71319201A	ガスケット 0.5 MM	11	19/01/2012			
4	77251018B	スクリュー TEF M6X20	1	19/01/2012			
5	55212111B	スピードセンサー	1	19/01/2012			
6	54240491A	CONTROL UNIT ABS	1	30/07/2013			
7	61841181B	FRONT MASTER CYLINDER - CPU LINE	1	24/12/2009			
8	61841191A	CPU - FRONT CALIPERS LINE	1	24/12/2009			
9	61940551A	REAR MASTER CYLINDER - CPU LINE	1	24/12/2009			
10	61940561A	CPU - REAR CALIPER LINE	1	24/12/2009			
11	85250241A	ワッシャー 10X14X1	8	24/12/2009			
12	77251023C	SCREW TEF M6X22 10.9	1	19/01/2012			
13	71614381A	スペーサー	2	19/01/2012			
14	76470241A	耐震ラバー	2	19/01/2012			
15	77210501C	スクリュー TEF M6X12	3	19/01/2012			
16	83016071A	HOLDER, HYDRAULIC UNIT ABS	1	19/01/2012			
17	77913662AB	ブレーキホースジョイントスクリュー	4	24/12/2009			
18	75840601A	ケーブルガイド	12	19/01/2012			
19	75810642A	ケーブルガイド	1	10/11/2011			
20	77550213C	スクリュー TBEI M6X16	2	05/06/2012			
21	85212641A	WASHER 6.4X12.5X1.6	2	19/01/2012			
22	86611121A	ラバーパッド	2	19/01/2012			
23	75810662D	HOSE GUIDE ABS	2	15/01/2014			

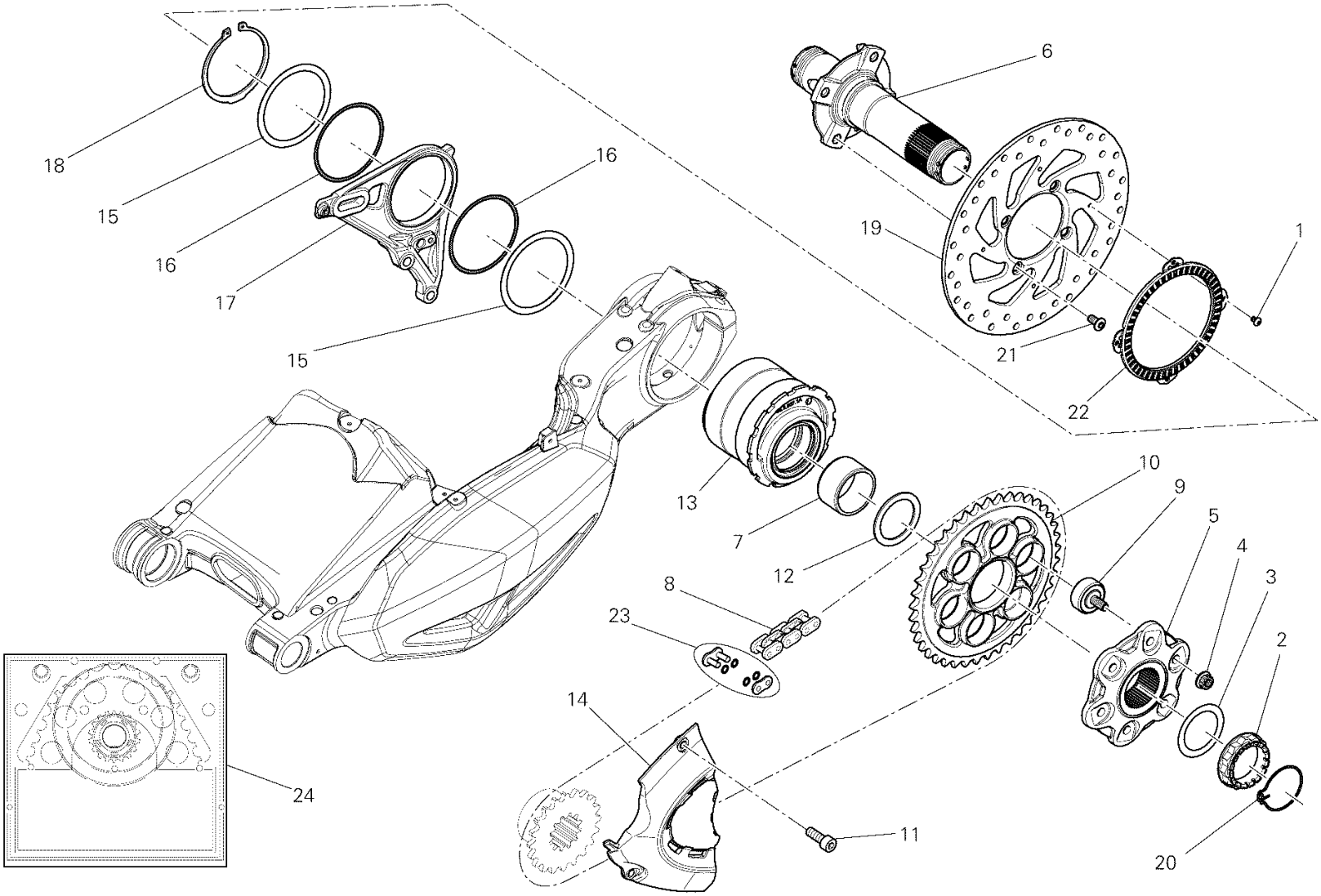

TEL00642

DRAWING 26A - リアホイールハブ [MOD:DVLC]

GROUP フレーム

POS.	CODE	DESCRIPTION	QTY	START DATE	END DATE	VALIDITY	NOTES
1	72050159EA	スクリュー	4	16/11/2012			
2	75011391A	ナット	1	19/01/2012			
3	85212211A	ワッシャー 48.5X65X0.5	1	19/01/2012			
4	74810461A	フランジナット M10X1	6	24/12/2009			
5	16014201A	リアスプロケットフランジ	1	24/12/2009			
6	819Z0021A	リアホイールシャフト	1	01/01/2001			
7	88110541A	インナースペーサー	1	08/07/2010			
8	67640781A	CHAIN DID HV2525-117	1	19/01/2012			
9	70090563A	ハブショックアブソーバー	6	23/09/2010			
10	49411481A	リアスプロケット Z43	1	24/12/2009			
11	77140663C	SCREW TCEIF M6X18 10.9	2	19/01/2012			
12	71410751A	スペーサー	1	19/01/2012			
13	75620131A	HUB	1	08/07/2010			
14	46014071A	フロントスプロケットカバー	1	19/01/2012			
15	85212171A	ワッシャー 85.5X101X1	2	08/07/2010			
16	88641241A	Oリング 89.5X3	2	08/07/2010			
17	82510451B	CALIPER HOLDER PLATE ABS	1	19/01/2012			
18	88440511A	サークリップ 85X3	1	19/01/2012			
19	49241111A	リアブレーキディスク	1	01/01/2001			
20	75910222A	リテーナー	1	19/01/2012			
21	77914881A	スクリュー	4	01/01/2001			
22	50410091A	REAR PHONIC WHEEL	1	01/01/2001			
23	67740121A	チェーンリンク	1	18/02/2011			
24	67620781A	ファイナルドライブキット	1	19/01/2012			

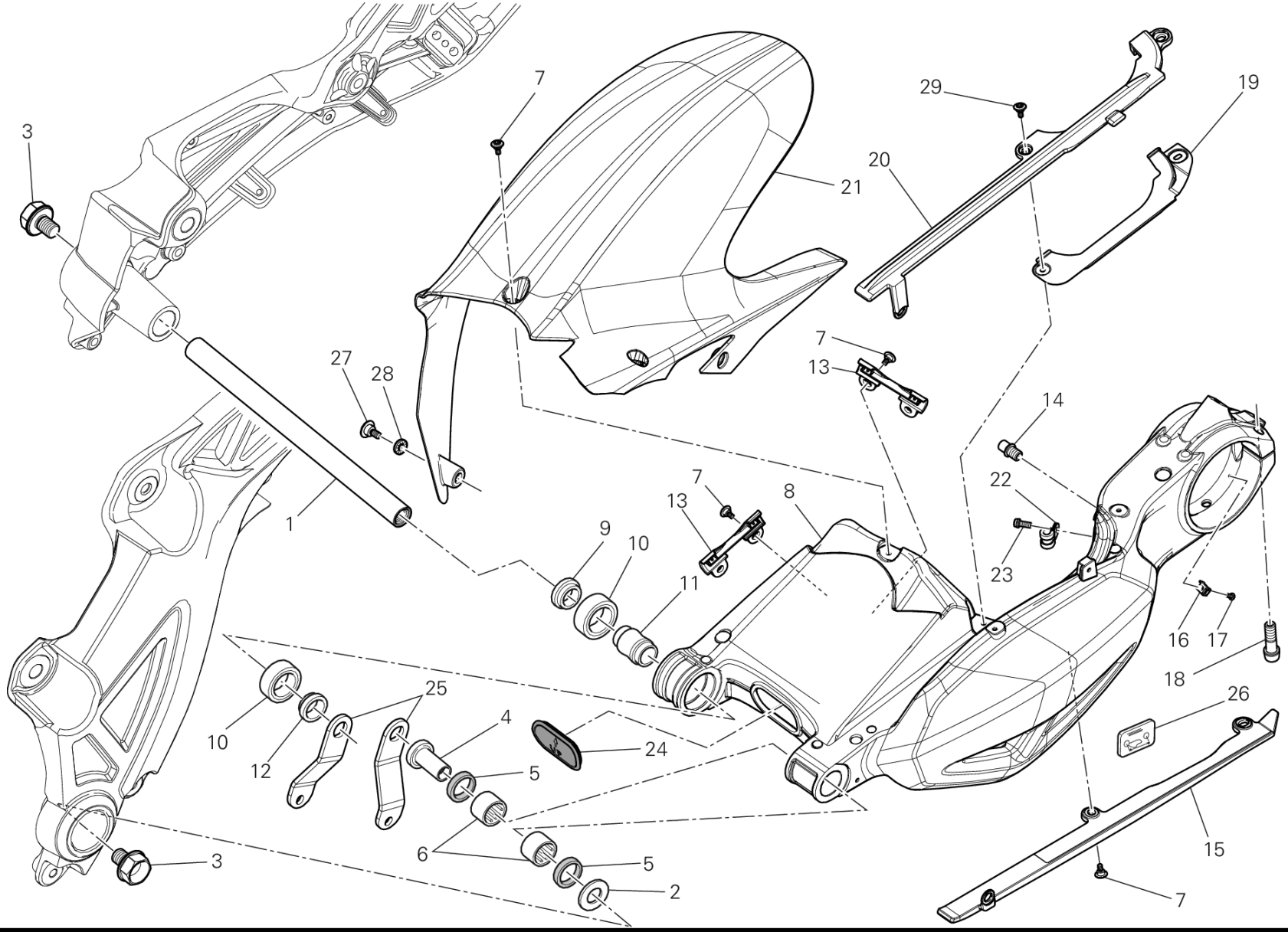
3
7
29
19
20
21
7
13
27
28
14
22
7
13
8
1
9
10
11
23
16
17
18
26
25
4
10
12
24
5
6
5
2
3
15
7

DRAWING 28A - スイングアーム [MOD:DVLC]

GROUP フレーム

POS.	CODE	DESCRIPTION	QTY	START DATE	END DATE	VALIDITY	NOTES
1	36911281A	スイングアームシャフト	1	19/01/2012			
2	85212571A	ワッシャー	1	19/01/2012			
3	77210782A	専用スクリュー	2	19/01/2012			
4	71011631A	左ブッシュ	1	08/07/2010			
5	93050121A	オイルシール	2	08/07/2010			
6	70140171A	ニードルベアリング	2	08/07/2010			
7	77210852C	スクリュー	13	19/01/2012			
8	37020953CA	スイングアーム	1	19/01/2012			
9	71210291A	右スペーサー	1	19/01/2012			
10	70250451A	ベアリング	2	24/12/2009			
11	71311871A	ベアリングインナースペーサー	1	08/07/2010			
12	71210481A	右スペーサー	1	08/07/2010			
13	75810651A	ホースガイド	2	19/01/2012			
14	83210031E	ピン	1	08/07/2010			
15	44710871C	ロアチェーンスライディングシュー	1	08/07/2010			
16	85041711A	HOSE GUIDE	1	08/07/2010			
17	77550221A	スクリュー TBEI M4X10	1	08/07/2010			
18	77915031A	スクリュー TCEI M12X1.25X40	2	10/06/2013			
19	46014871A	COVER, FR BRAKE PIPE	1	19/01/2012			
20	44710861B	アッパーチェーンスライディングシュー	1	08/07/2010			
21	56510563A	リアマッドガード	1	19/01/2012			
22	74140621A	クランプ 8MM	1	19/01/2012			
23	77156643B	SCREW TCEIF M6X14 8.8	1	01/01/2001			
24	87210601A	スイングアームキャップ	1	08/07/2010			
25	83016741A	ブラケット	2	19/01/2012			
26	43313651A	チェーン警告ラベル	1	19/01/2012		MOD:DVLC;XST:AUS,EUR,FR	EU - USA
	43313651B	チェーン警告ラベル	1	03/10/2013		MOD:DVLC;XST:JAP	JAP
27	77210841B	スクリュー	1	19/01/2012			
28	85350111A	スプリングワッシャー	1	19/01/2012			
29	77210943B	専用スクリュー	2	19/01/2012			

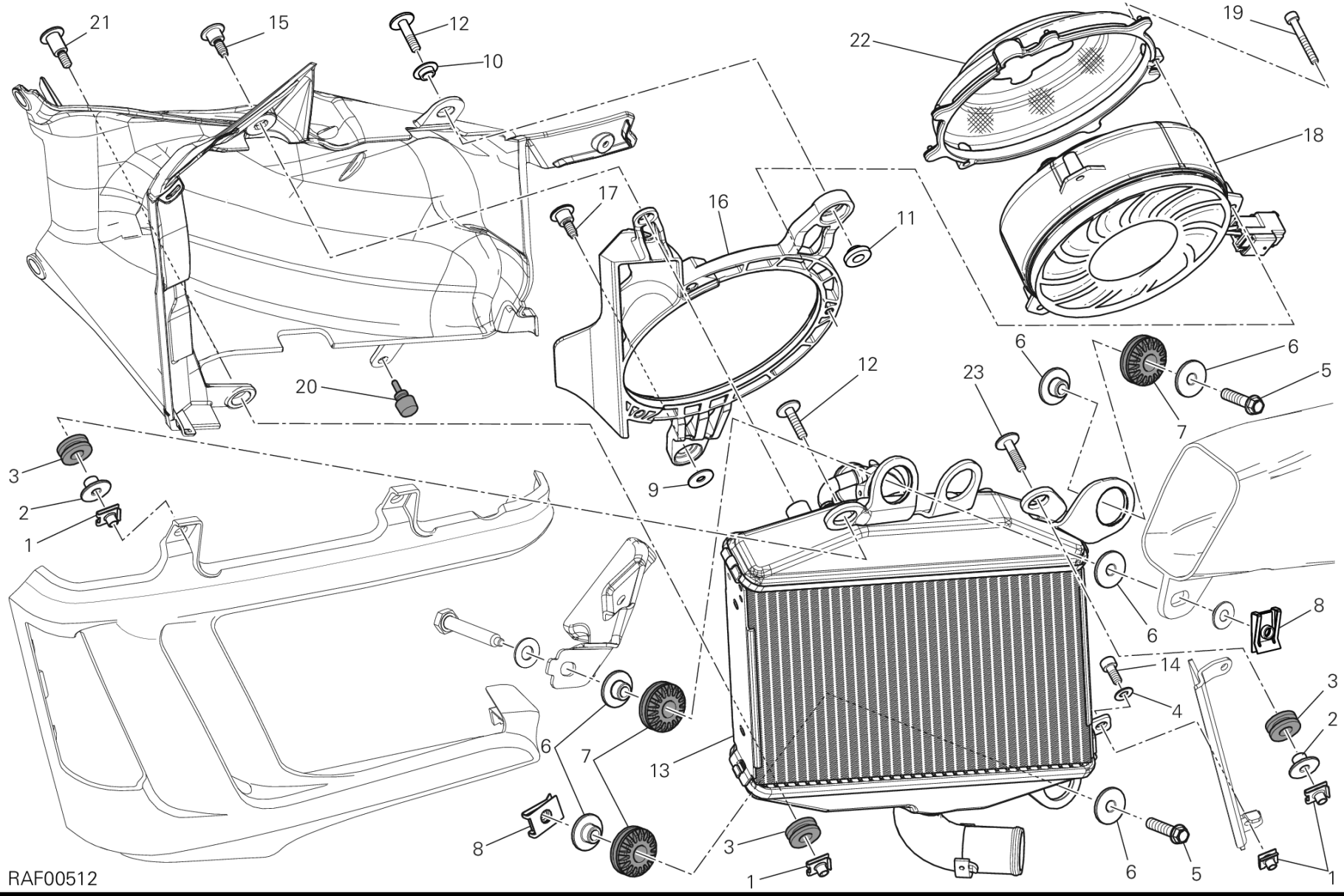
21
15
12
10
22
19
18
17
16
11
20
12
23
6
6
5
7
3
2
1
9
8
14
4
3
2
6
7
13
8
3
1
6
5
1
RAF00512

DRAWING 30A - RADIATOR, WATER, LH [MOD:DVLC]

GROUP フレーム

POS.	CODE	DESCRIPTION	QTY	START DATE	END DATE	VALIDITY	NOTES
1	85040471A	クイックファスナー M5	4	24/12/2009			
2	71614251A	スペーサー	2	19/01/2012			
3	76410841B	ラバー	3	16/05/2011			
4	85250551A	WASHER 5.3X10X1 ISO7089	1	19/01/2012			
5	77251033B	SCREW TEF M6X25 8.8	2	19/01/2012			
6	71614142B	スペーサー	6	19/01/2012			
7	76411361A	耐震ラバー	3	19/01/2012			
8	85040381A	クイックファスナー	3	19/01/2012			
9	85250191A	ワッシャー 5X15X1.5	1	18/05/2011			
10	71614011B	スペーサー 6.2X8.5X14	1	14/03/2011			
11	71614371A	スペーサー	1	14/03/2011			
12	77214061AA	専用スクリュー	2	10/09/2012			
13	54840891B	RADIATOR, WATER, LH	1	19/01/2012			
14	77150393B	スクリュー TCEI M5X12	1	19/01/2012			
15	77214071AA	専用スクリュー	1	10/09/2012			
16	48410941C	左エアデフレクター	1	19/01/2012			
17	77214081AA	専用スクリュー	1	10/09/2012			
18	55040221A	エレクトリックファン	1	10/02/2010			
19	77150273B	SCREW TCEI M4X30 8.8	3	19/01/2012			
20	86610581A	耐震ラバー	1	19/01/2012			
21	77211271A	SCREW, SPECIAL M5X10	1	19/01/2012			
22	46024841A	AIR SHROUD CYLINDER	1	03/05/2010			
23	77211281A	SCREW TCEIF M5X20	2	19/01/2012			

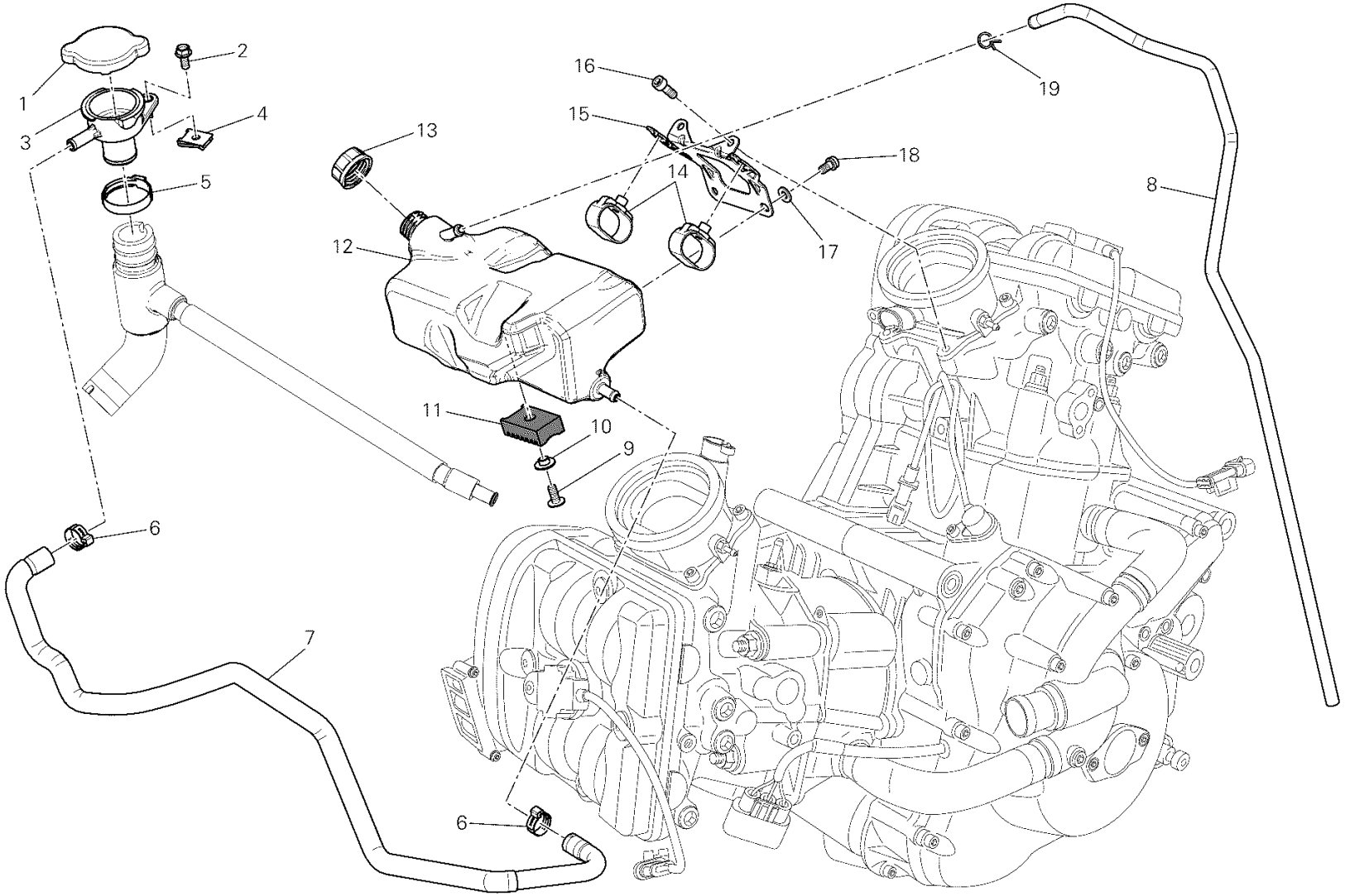

RAF00405

DRAWING 31A - エクスパンションタンク [MOD:DVLC]

GROUP フレーム

POS.	CODE	DESCRIPTION	QTY	START DATE	END DATE	VALIDITY	NOTES
1	87240601A	クーラーキャップ	1	19/01/2012			
2	77210471B	スクリュー TEF M5X12	1	19/01/2012			
3	66840011A	SUPT, FILLER NECK	1	19/01/2012			
4	85040551A	クイックファスナー	1	19/01/2012			
5	74141561A	クランプ	1	19/01/2012			
6	74142101A	クランプ	2	19/01/2012			
7	80011951A	ホース	1	19/01/2012			
8	93410141B	ブリードホース	1	19/01/2012			
9	77240408C	スクリュー	1	19/01/2012			
10	71611071A	スペーサー	1	05/07/2010			
11	86611281A	ラバーパッド	1	19/01/2012			
12	58510752A	エクスパンションタンク	1	19/01/2012			
13	89310143A	TANK CAP	1	19/01/2012			
14	75840201A	ケーブルクランプ	2	05/07/2010			
15	83016061A	エキスパンションタンクマウント	1	19/01/2012			
16	77112331A	スクリュー TCEI M6X16	2	02/04/2010			
17	85212641A	WASHER 6.4X12.5X1.6	2	19/01/2012			
18	77156623B	SCREW TCEIF M6X10 8.8	2	19/01/2012			
19	74141981A	クランプ	1	19/01/2012			

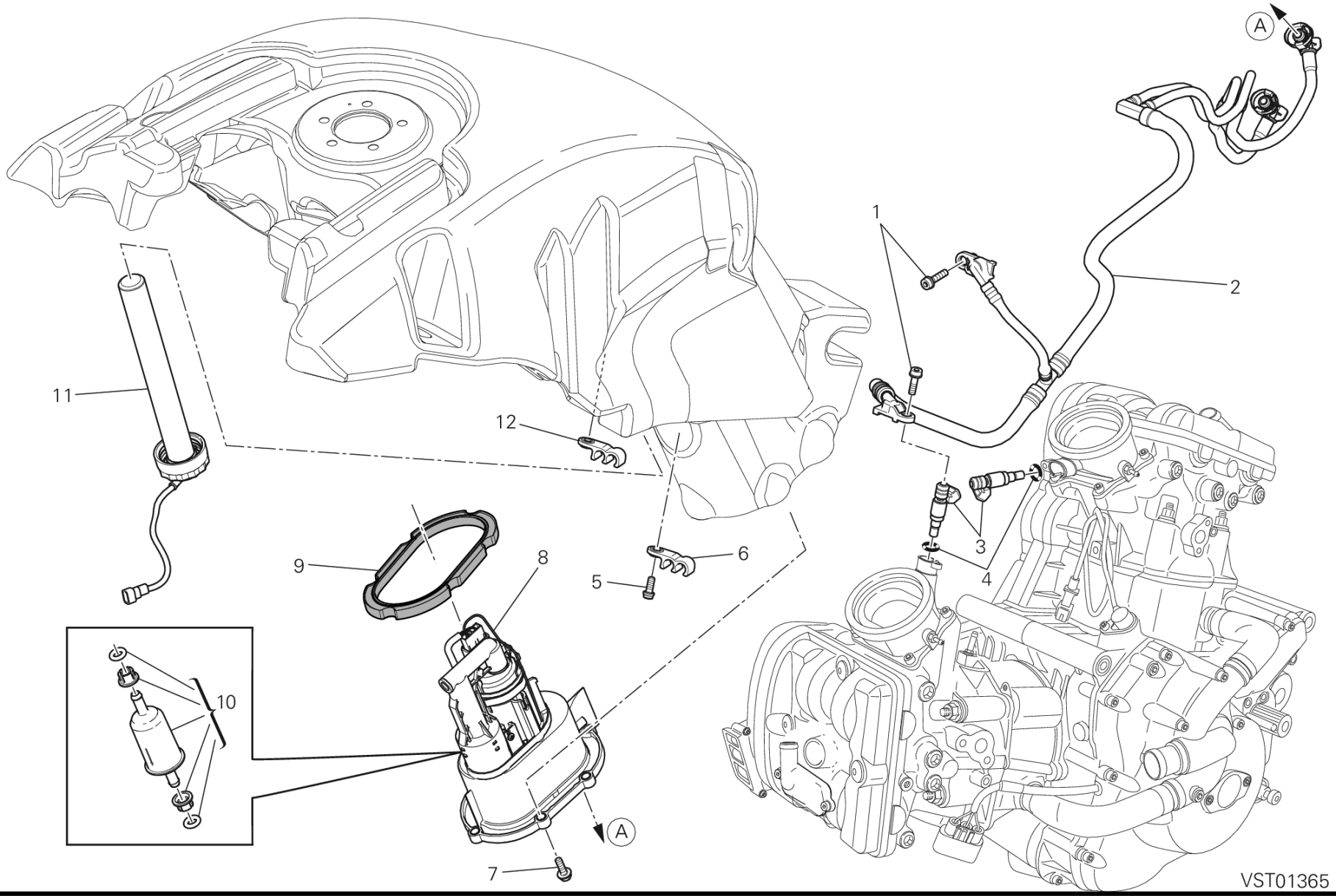
A
1
2
11
12
9
8
6
5
3
4
10
A
7
VST01365

DRAWING 32A - フューエルポンプ [MOD:DVLC]

GROUP フレーム

POS.	CODE	DESCRIPTION	QTY	START DATE	END DATE	VALIDITY	NOTES
1	77150398B	スクリュー	2	19/01/2012			
2	59024021A	HOSE, FUEL HIGH PRESSURE	1	08/03/2013			
3	28040371A	インジェクター	2	08/03/2013			
4	88650571A	O-RING	2	08/03/2013			
5	77156398B	スクリュー TCEIF M5X12	2	19/01/2012			
6	75810432A	ホースガイド	1	01/01/2001			
7	77250748B	スクリュー TEF M5X16	6	17/02/2014			
8	16023981B	フランジ	1	10/09/2013			
9	88650431A	ガスケット	1				
10	42520011A	FILTER	1	22/03/2011			
11	59210221B	燃料レベルセンサー	1	21/11/2013			
12	75810801A	ケーブルガイド	1	10/09/2013			

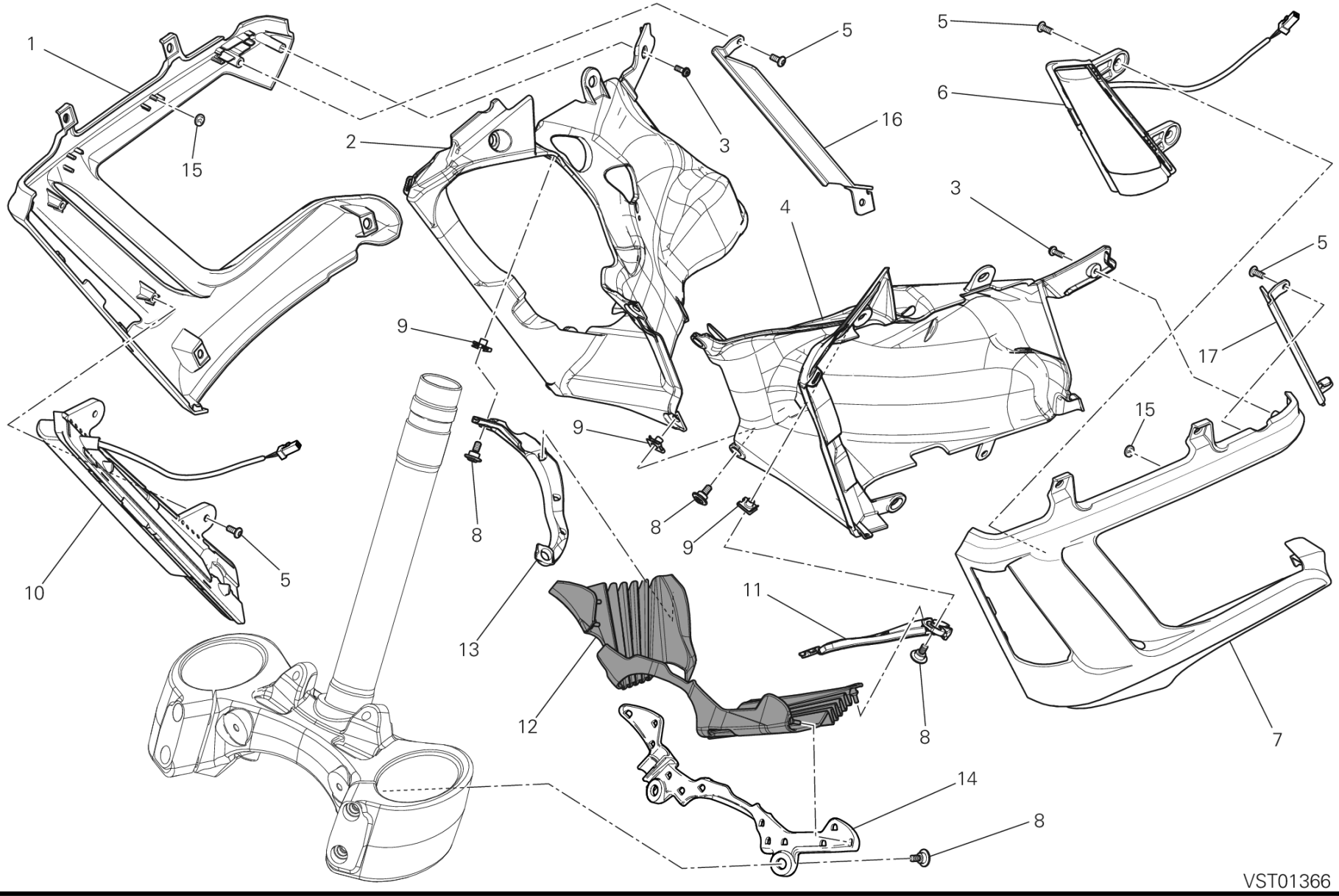
1
15
2
3
5
16
5
6
3
4
5
17
9
9
15
8
8
9
10
5
13
11
12
8
7
14
8
VST01366

DRAWING 34A - COVER, RADIATOR [MOD:DVLC]

GROUP フレーム

POS.	CODE	DESCRIPTION	QTY	START DATE	END DATE	VALIDITY	NOTES
1	48016281B	R.H. HALF-FAIRING	1	10/02/2014			
2	48410952D	AIR MANIFOLD INTERNAL R.H.	1	03/03/2014			
3	77440101A	SCREW, TAPPING 3.5X10	2	24/12/2009			
4	48410962D	AIR MANIFOLD INTERNAL L.H.	1	01/03/2014			
5	77440061A	SCREW, TAPPING 4.5X16	6	24/12/2009			
6	53010311B	左フロントフラッシャーライト	1	30/04/2013			
7	48016291B	L.H. HALF- FAIRING	1	10/02/2014			
8	77210853B	スクリュー TCEI M5X9	8	19/01/2012			
9	85040471A	クイックファスナー M5	6	19/01/2012			
10	53010301B	右フロントフラッシャーライト	1	30/04/2013			
11	8291A271A	BRACKET, SPLASH GUARD LH	1	19/01/2012			
12	46014881A	MUDGUARD, FRONT	1	19/01/2012			
13	8291A261A	BRACKET, SPLASH GUARD RH	1	19/01/2012			
14	8291A281A	BRACKET, SPLASH GUARD FRONT	1	19/01/2012			
15	85041841A	安全ワッシャー	2	10/02/2011			
16	82717061A	右ブラケット	1	30/04/2013			
17	82717071A	左ブラケット	1	30/04/2013			

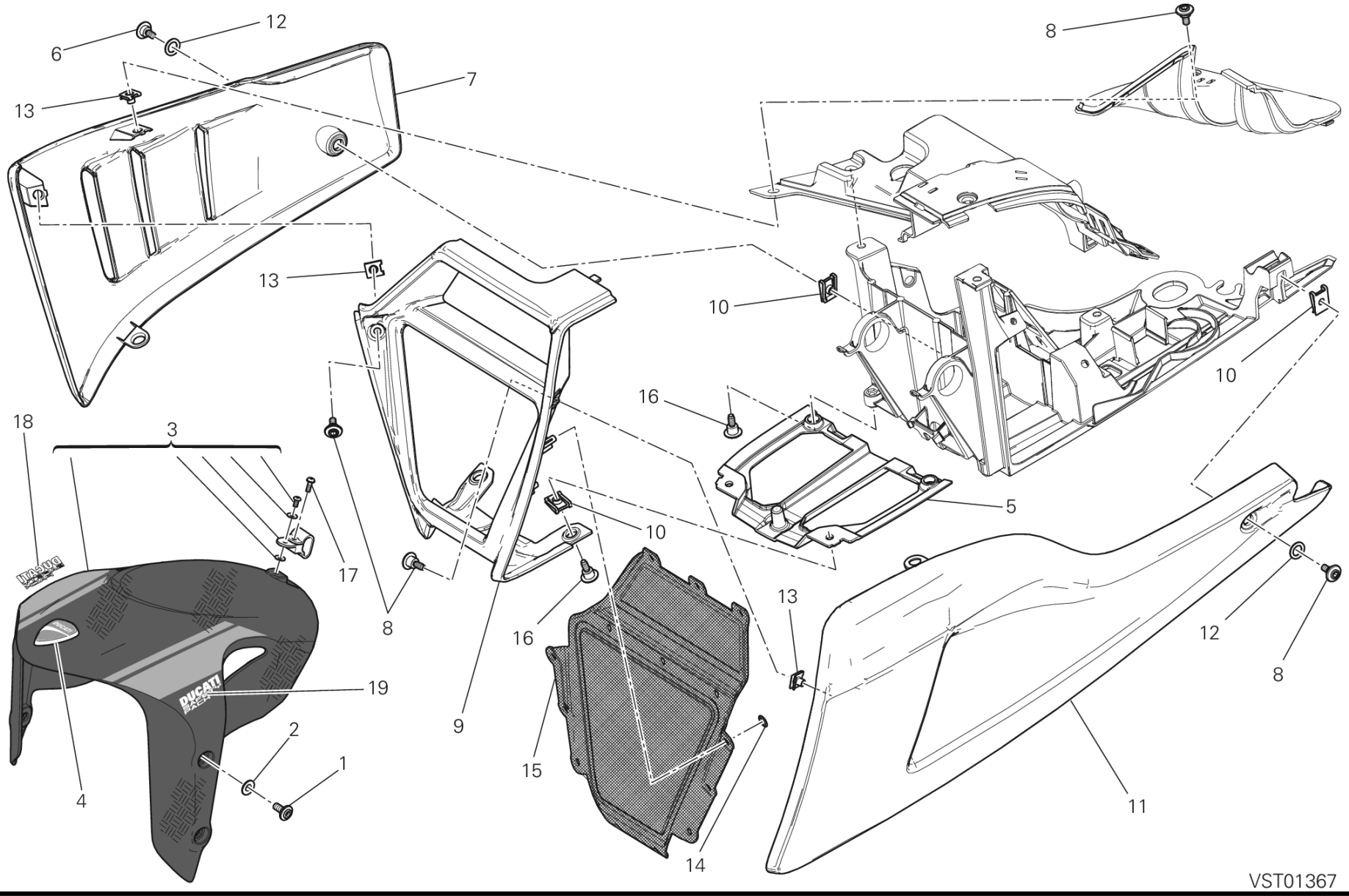
12
6
7
13
8
13
10
10
16
18
3
5
10
17
8
16
13
12
8
19
9
2
1
15
4
11
14
VST01367

DRAWING 34B - フロントマッドガード [MOD:DVLC]

GROUP フレーム

POS.	CODE	DESCRIPTION	QTY	START DATE	END DATE	VALIDITY	NOTES
1	77210893B	スクリュー	4	19/01/2012			
2	85610421A	ナイロンワッシャー 6X12X0.5	4	19/01/2012			
3	56420971AB	フロントマッドガード カーボン レッド	1	03/10/2013			
	56420971AH	フロントマッドガード カーボン ホワイト	1	03/10/2013			
4	43814751A	エンブレム DUCATI	1	01/02/2012			
5	24713811A	PANEL BOTTOM	1	19/01/2012			
6	77210852C	スクリュー	1	19/01/2012			
7	48013151AK	LOWER FAIRING RH MATT BLACK	1	08/03/2013			
8	77210853B	スクリュー TCEI M5X9	4	19/01/2012			
9	48014931A	ロアフェアリング	1	29/03/2010			
10	85040551A	クイックファスナー	4	19/01/2012			
11	48013161AK	LOWER FAIRING, LH MATT BLACK	1	08/03/2013			
12	85212181A	ナイロンワッシャー 9X14X1	2	19/01/2012			
13	85040471A	クイックファスナー M5	5	19/01/2012			
14	85040521A	クリップ	14	29/03/2010			
15	46014811AB	ネット MATT BLACK	1	25/09/2012			
16	77210841B	スクリュー	4	19/01/2012			
17	77440101A	SCREW, TAPPING 3.5X10	1	03/10/2013			
18	43713191A	DECAL "DUCATI SAFETY PACK" RIGHT	1	03/10/2013			
19	43713201A	DECAL "DUCATI SAFETY PACK" LEFT	1	03/10/2013			

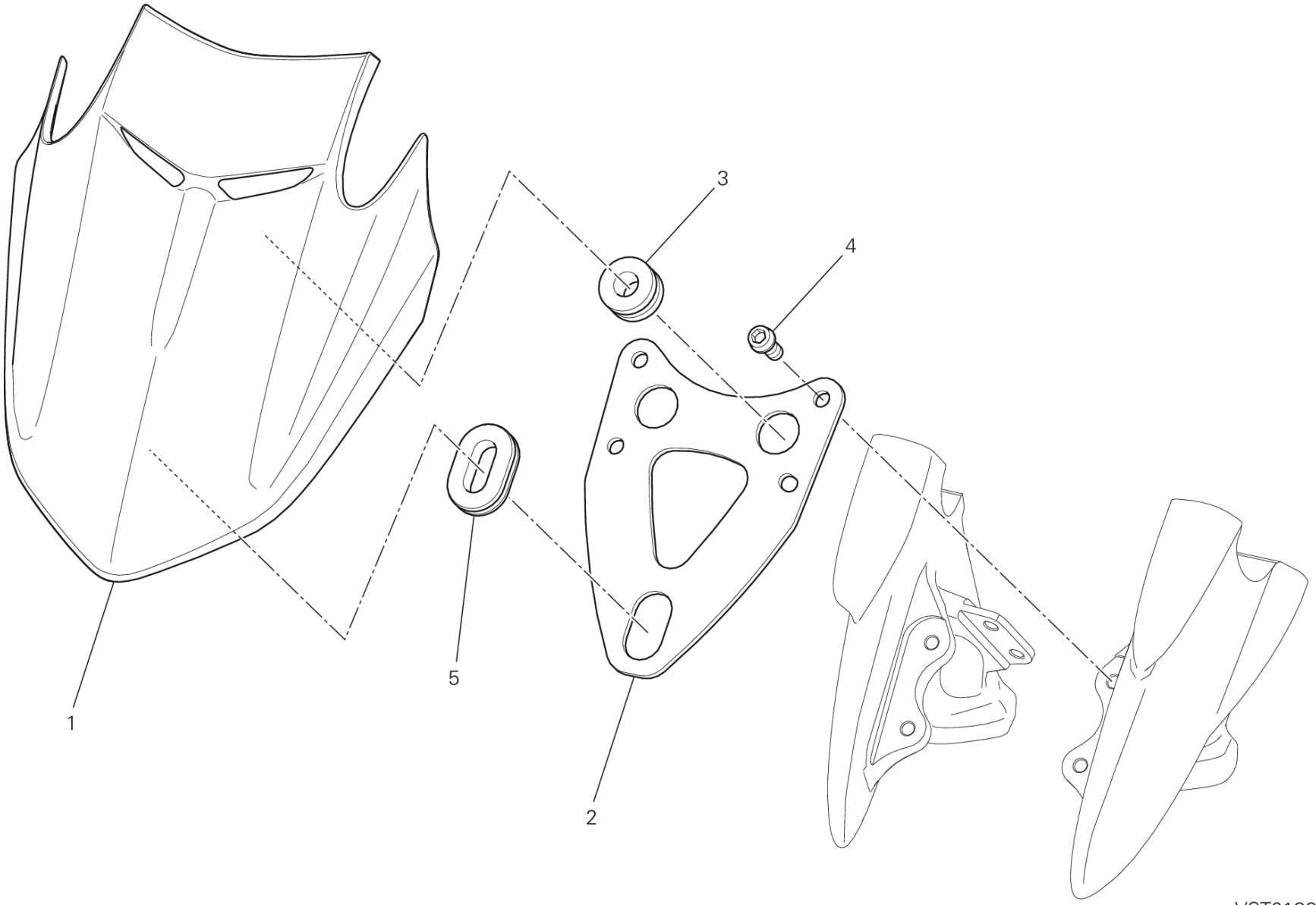
1
2
3
4
5
VST01368

DRAWING 37A - ウィンドスクリーン [MOD:DVLC]

GROUP フレーム

POS.	CODE	DESCRIPTION	QTY	START DATE	END DATE	VALIDITY	NOTES
1	48710721C	ウィンドスクリーン	1	08/03/2013			
2	83018991BA	プレート	1	02/10/2013			
3	76410641A	耐震ラバー	2	08/03/2013			
4	77156643B	SCREW TCEIF M6X14 8.8	4	08/03/2013			
5	75810541B	ラバー	1	08/03/2013			

CODE	NO. TABLE	POS.
027291090	002	8
040009050	002	21
040029125	002	17
040029126	002	17
066013143	002	9
066013165	002	25
066549680	005	8
067016155	003	19
067049310	009	17
069191030	18B	2
075949280	009	15
076592205	002	21
11210121AB	006	8
11210121AC	006	8
11711061A	22C	30
11720591A	025	18
11721082A	004	16
12022161AB	007	5
12022171AB	007	10
12110781B	007	3
12112481A	007	2
12120521A	007	4
12221951A	007	1
13510352B	017	7
14010731A	017	1
14010751A	017	23
14621862BR	006	1
14710811A	008	3
14823421B	013	15
14823431B	013	11
14823441B	013	14
14823451B	013	18
14910831D	003	2
14910891C	003	25
15021431E	003	3
15021941B	003	1
15310072B	021	21
15820234A	006	5
16010941A	013	10
16014201A	26A	5
16023981B	32A	8
160Z0011A	012	11
17021251A	006	6
171Z0051A	008	13
17213271A	003	10
17213281C	003	8
17213291C	003	5
17213301C	003	9
17213311A	003	18
17213321A	003	24
17213331B	003	22
17213341B	003	21
17213351B	003	20
17213361B	003	23
173Z0021A	012	14
174Z0021A	009	1
176Z0021A	012	10
18010081A	002	24
180Z0031A	002	11
180Z0041A	002	12
18220521A	002	18
18410051A	025	2
18710021A	023	3
19010421A	004	11
19020232A	004	9
19410511A	004	4
19540032B	004	19
19610532A	004	12
19610542A	004	20
19820391A	004	14
20810321A	014	3
20810321A	015	3
20910491A	014	16
20910491A	015	16
20910501A	014	4
20910501A	015	4
21010841A	014	14
21010841A	015	14
21110831A	014	5
21110831A	015	5
225Z0024A	010	1
24221181A	011	13
24321322A	005	1
24511221A	008	2
24511241A	008	1
24511331A	008	25
24521231A	008	21
24521321A	008	24
24612081A	018	13
24713511C	009	19
24713571AE	011	23
24713752A	20A	10
24713762A	027	6
24713791A	018	4
24713811A	34B	5
24714011A	028	29
24714141AB	013	5
24714151AB	013	6
24714161A	013	22
24714171A	013	24
24714481A	011	31
24723741C	027	18
25120131A	011	29
25440012A	005	4
25510104B	008	18
25510193A	013	7
26420461A	011	1
27040104A	012	1
27610812A	012	16
28040371A	32A	3
28240911A	017	11
28611247B	021	30
28620441A	01C	6
28642111A	18A	5
28642111E	18A	5
28642361F	18A	5
30123562AB	014	22
30123891AB	015	22
30310631BB	014	7
30310631BB	015	7
30310631BC	014	7
30310631BC	015	7
30310631BD	014	7
30310631BD	015	7
30410881A	014	13
30410881A	015	13
30410881AB	014	13
30410881AB	015	13
30410881AC	014	13
30410881AC	015	13
30410891A	014	10
30410891A	015	10
30410891AB	014	10
30410891AB	015	10
30410891AC	014	10
30410891AC	015	10
34110761B	021	23
34220612B	021	3
34420392A	21A	1
34520393A	21A	2
34910011A	21A	13
34912151A	21A	24
34912201A	21A	9
34912501A	21A	18
34913141A	21A	14
34913151A	21A	22
34913161A	21A	20
34913171A	21A	23
34913181A	21A	25
34913191A	21A	19
34913201A	21A	5
34913211A	21A	6
34913221A	21A	21
34913251A	21A	26
34913261A	21A	8
34920491A	21A	7
34920571A	21A	17
34920771A	21A	4
34920781A	21A	11
34920791A	21A	10
34920871A	21A	15
34920891A	21A	3
34921141A	21A	16
34921171A	21A	27
36011651AA	021	27
36011661AA	021	36
36011671AA	021	29
36011681AA	021	24
36011721AB	021	16
36521011B	028	11
36640321A	028	38
36640331A	028	38
36911281A	28A	1
37020953CA	28A	8
37221091C	028	18
37221101C	028	10

ALPHANUMERIC INDEX

CODE	NO. TABLE	POS.
37221111D	028	12
38040101C	18C	1
38320012A	20A	6
38510311C	18A	9
38940191A	18B	5
38940201A	18B	5
38940211A	18B	5
38940221A	18B	5
38940241A	18B	5
38940251A	018	19
39520132C	018	23
39740071A	018	18
40611081C	20A	11
40611091C	20A	4
42520011A	32A	10
42610201A	029	13
43313651A	28A	26
43313651B	28A	26
43512761A	034	26
43512761AG	034	26
43713191A	34B	18
43713201A	34B	19
43814751A	34B	4
43815501A	033	13
43815611A	034	29
43815711A	034	27
44212281B	029	6
44212291B	029	14
44213031A	029	3
44440035A	009	20
44610261A	27A	12
44610261A	27A	12
44710861B	28A	20
44710871C	28A	15
44910531A	003	12
45110461A	008	4
45120272A	008	9
45120291A	008	10
45520181A	002	4
45612071AB	22C	33
45622061A	22C	23
45720511A	025	6
46014071A	26A	14
46014331A	18A	2
46014341A	019	13
46014361D	019	10
46014473A	027	2
46014611B	016	15
46014811AB	34B	15
46014822A	019	27
46014861B	016	14
46014871A	28A	19
46014881A	34A	12
46014911A	27A	16
46014922A	27A	16
4601B171AA	019	41
4601B181AA	019	5
46024841A	030	22
46024841A	30A	22
46210021A	021	22
46240461A	18A	11
46240461A	20A	12
46320222A	010	12
46320537A	003	14
46410632B	22C	2
46410642B	22B	2
46520661A	22C	12
46520671A	22B	12
470P2012AA	022	1
470P2012AH	022	1
47110213CB	022	8
47110224CB	022	7
48013072A	034	23
48013151AK	34B	7
48013161AK	34B	11
48013281A	034	21
48013291A	034	13
48014931A	34B	9
48015221AB	034	22
48015221AH	034	22
48016281B	34A	1
48016291B	34A	7
48016301AA	020	13
48017031AA	034	1
48017041AA	034	12
48410931C	030	16
48410941C	30A	16
48410952D	34A	2
48410962D	34A	4
48421161AA	034	7
48421171AA	034	8
48610841A	005	16
48710721C	37A	1
49241111A	26A	19
49241121A	026	5
49241131A	026	20
49411481A	26A	10
49720012A	026	3
49720031A	026	16
50121461B	026	10
50221351B	026	7
50410051A	026	12
50410091A	26A	22
51019371A	18B	12
51019541D	18B	1
51310251A	018	30
51410651A	018	15
51410661A	018	22
51640011AB	018	27
51810161B	027	22
52010291A	020	14
52020121B	020	9
52340242AC	021	8
52340252AC	021	9
52510393A	27A	1
52510393A	27A	1
52510403A	27A	13
52510403A	27A	13
52510432B	27A	5
52510432B	27A	5
52910121A	027	5
53010301B	34A	10
53010311B	34A	6
53910341A	22A	5
53940031A	025	5
53940302A	016	12
53940611A	023	18
53940621A	024	10
54040301B	018	3
54140101A	18B	3
54240491A	24A	6
54840881B	030	13
54840891B	30A	13
54840941C	016	1
54910971B	016	7
55040221A	030	18
55040221A	30A	18
55212092A	019	20
55212111B	24A	5
55212121B	24A	2
55241321B	010	31
55241571A	017	6
55241581A	029	9
55241612C	002	6
55242671A	031	22
55340041B	031	18
55610583D	22A	1
55610781AA	22A	3
55910103B	027	9
56110521B	27A	8
56110521B	27A	8
56110541A	27A	22
56110541A	27A	22
56113163AA	27A	9
56113163AA	27A	9
56420971AB	34B	3
56420971AH	34B	3
56510563A	28A	21
57012881A	019	24
57112751B	019	19
57112791B	019	22
57211562B	019	26
57321211BA	019	4
58510752A	31A	12
58540151A	025	26
58540191A	023	20
58540201A	024	28
58612141B	032	1
59013641C	017	18
59013651C	017	19
59013681B	032	8
59013691B	032	5
59013791B	032	9
59013801B	032	16
59013821B	032	15
59017791A	029	11

CODE	NO. TABLE	POS.
59024021A	32A	2
59210221B	32A	11
59310601B	010	33
59320581B	010	11
59340393A	019	34
59511181BB	033	10
59511181BH	033	10
59521991AA	033	9
59521991AB	033	9
59810161A	033	2
59810173B	032	12
59821232A	032	11
59821242A	032	11
59840271A	033	5
59840311B	032	13
61040901C	024	19
61040911C	024	25
61140371B	025	29
61240052A	023	4
61240052A	024	22
61240081A	025	28
61240201A	024	21
61240231A	023	16
61240231A	024	5
61240301A	025	24
61240321A	025	14
61240371A	024	14
61240391A	023	12
61240391A	024	12
61240481A	025	20
61340901A	024	8
61340941A	025	13
61610021A	032	7
61841171A	024	23
61841181B	24A	7
61841191A	24A	8
61940551A	24A	9
61940561A	24A	10
62440661AB	024	1
62540341A	025	16
62640561A	023	17
62640561A	024	3
62640641A	023	19
62640671A	024	2
62640761A	023	13
62640761A	024	7
62640771A	023	14
62640771A	024	9
63040542AB	023	1
63140281A	025	25
63140331A	024	11
63140341A	023	2
63210681A	023	6
65010141A	021	25
65110161A	021	14
65420161A	021	20
65540081A	029	16
65620731A	021	26
66810014A	011	16
66810024A	011	20
66810481A	007	14
66810501A	031	16
66840011A	31A	3
66910011E	014	6
66910011E	015	6
67040381A	18C	10
67110621A	18C	2
67110631A	18C	3
67110641A	18C	4
67210461B	032	6
67620781A	26A	24
67640781A	26A	8
67740121A	26A	23
68010131A	006	10
68010131A	008	16
68050061A	013	12
68050101A	10A	28
69720261A	033	12
70010361A	012	12
70010431A	18A	12
70010481B	020	7
70010541A	021	10
70010821C	18A	8
70090563A	26A	9
70140051A	003	4
70140171A	28A	6
70140351A	012	13
70140381A	028	9
70240091A	011	11
70240102A	011	9
70240131A	010	19
70240181A	012	15
70240331A	010	21
70240331A	10A	2
70241151A	10A	11
70241161A	010	4
70241231A	021	6
70250081A	010	6
70250081A	011	4
70250193A	10A	1
70250451A	026	8
70250451A	28A	10
70250601A	004	21
70310441A	021	12
70310512AA	022	5
70310512AA	028	3
70310581A	027	19
70350022A	013	2
70350062A	008	12
71011071A	021	35
71011571A	028	16
71011631A	28A	4
71011691A	006	7
710Z0031A	010	28
710Z0041A	10A	21
71110922A	011	33
71110951A	10A	7
71111301A	021	15
71111601A	005	13
71111601A	011	14
71112191A	007	12
71113151C	028	6
71113161C	028	5
71113741A	013	19
71210291A	28A	9
71210341A	025	10
71210341A	22C	24
71210421A	22B	10
71210421A	22C	10
71210481A	28A	12
71310141E	003	11
71311281B	011	27
71311871A	28A	11
71311961A	026	17
71311973A	026	2
71312661A	003	15
71312921A	014	9
71312921A	015	9
71312921B	014	25
71312921B	015	26
71313091A	004	13
71314111A	27A	23
71314111A	27A	23
71314771A	003	13
71314831A	004	15
71314901A	24A	3
71319151A	002	29
71319181A	032	3
71319191A	012	8
71319201A	24A	3
71319261A	004	18
71319301A	019	2
7131A431AA	27A	29
7131A431AA	27A	29
71410751A	26A	12
71413221A	026	9
71413231AA	026	15
71510071B	028	13
71610031A	016	3
71610221B	019	33
71610722A	008	20
71611071A	019	14
71611071A	029	7
71611071A	31A	10
71611071B	016	18
71611281A	008	17
71611431A	20A	2
71611491A	034	24
71614011B	030	10
71614011B	30A	10
71614061A	020	10
71614081A	025	32
71614142B	030	6
71614142B	30A	6
71614251A	030	2
71614251A	30A	2

ALPHANUMERIC INDEX

CODE	NO. TABLE	POS.
71614271A	018	25
71614311A	27A	18
71614311A	27A	18
71614361A	27A	3
71614361A	27A	3
71614371A	030	11
71614371A	30A	11
71614381A	24A	13
71614681AA	18C	5
71614701AA	019	18
71614711AA	019	7
72050159EA	26A	1
72050338B	009	16
720941616	010	17
720941616	10A	5
73210071A	033	7
73210311C	019	25
735001542	002	15
735033380	010	9
735033380	011	17
735033380	10A	10
73740251A	008	5
74110101A	18B	10
74110121A	18B	7
74110551A	18B	8
74140381A	18B	9
74140431A	025	17
74140621A	28A	22
74140651A	029	12
74141561A	31A	5
74141681A	019	38
74141711A	017	16
74141871A	017	13
74141901A	031	1
74141921A	007	7
74141921A	029	1
74141921A	031	14
74141981A	31A	19
74142101A	031	5
74142101A	31A	6
74142121A	031	8
74142161A	028	28
74142261A	029	20
74142401A	029	19
74750011AB	22C	31
74750031A	025	15
74750051B	22C	29
74750071A	021	1
74810241A	019	21
74810351B	18C	6
74810361A	019	9
74810401A	002	23
74810461A	26A	4
74810501A	010	14
74810651A	026	1
74840261C	18A	7
74840381A	20A	5
74841011AA	022	3
74850021A	028	7
74850061A	27A	25
74850061A	27A	25
74940041A	22C	28
74940081A	008	7
74941108B	27A	10
74941108B	27A	10
74941128B	019	8
74941198C	028	21
74950011B	027	23
74950101A	22A	8
75010071A	003	26
75010071E	004	7
75010121D	006	14
75011391A	026	13
75011391A	26A	2
75011551A	033	4
75011561A	006	13
75011601A	008	15
75050061B	017	21
75050061B	020	11
75620131A	26A	13
757941542	10A	9
75810432A	32A	6
75810541B	37A	5
75810621A	024	26
75810642A	24A	19
75810651A	28A	13
75810662D	24A	23
75810801A	32A	12
75840151A	018	14
75840201A	018	8
75840201A	31A	14
75840601A	24A	18
75840631A	022	13
75840641A	022	12
75910222A	026	19
75910222A	26A	20
75940041A	033	15
764020002	003	17
76410112A	22C	25
76410241A	016	2
76410241A	18C	7
76410291A	017	22
76410621B	018	5
76410641A	020	3
76410641A	37A	3
76410841B	030	3
76410841B	27A	15
76410841B	27A	15
76410841B	30A	3
76410871A	014	8
76410871A	015	8
76410901A	019	31
76410901A	20A	3
76411261C	27A	2
76411261C	27A	2
76411301A	019	35
76411361A	030	7
76411361A	30A	7
76411401A	019	3
76411411B	034	20
76411421A	018	9
76411431A	018	7
76411451A	025	7
76411611A	017	17
76411621A	029	21
76470241A	24A	14
76510041B	22B	1
76510041B	22C	1
76510062A	22B	11
76510062A	22C	11
76610553B	010	16
76610851A	20A	7
76640191A	014	21
76640191A	015	21
768351134	002	10
77052508B	011	6
77110191A	22C	26
77110391A	023	10
77110391A	024	17
77110401B	025	19
77110401B	24A	1
77110461A	028	22
77110518B	009	10
77110521A	012	6
77110591A	034	25
77112331A	017	2
77112331A	31A	16
77113731A	021	17
77113741A	021	19
77113801A	008	6
77113831A	012	5
77113851A	018	26
77113941A	021	28
77113953C	27A	11
77113953C	27A	11
77113961A	011	35
77116648B	016	8
77140141A	023	15
77140141A	024	4
77140663C	26A	11
77140697C	012	7
77140713C	011	19
77140723C	005	5
77140723C	011	15
77140813C	005	3
77140833C	005	2
77150078B	010	32
77150273B	030	19
77150273B	30A	19
77150393B	030	14
77150393B	30A	14
77150398B	32A	1
77150408B	011	2
77150443B	034	3
77150653B	004	6
77150653B	010	2

CODE	NO. TABLE	POS.
77150670ZF	002	28
77150723B	10A	14
77150738B	011	5
77150763B	021	31
77150808B	10A	15
77151243B	22C	7
77151250ZF	002	30
77151298B	009	8
77151363B	10A	22
77151398B	010	10
77151398B	10A	17
77156398B	32A	5
77156413B	025	30
77156433B	020	2
77156433B	028	33
77156443B	18C	8
77156623B	31A	18
77156628B	018	21
77156643B	22B	17
77156643B	22C	17
77156643B	28A	23
77156643B	37A	4
77156678B	22C	34
77157203B	021	32
77157238B	018	16
77157258B	016	11
77157263B	021	4
77157283B	021	13
77159338B	025	12
77159378B	028	15
77210422A	029	5
77210423C	018	12
77210463C	016	4
77210471B	31A	2
77210501C	24A	15
77210623B	031	12
77210782A	28A	3
77210841B	028	30
77210841B	28A	27
77210841B	34B	16
77210841C	018	29
77210852C	025	33
77210852C	027	25
77210852C	18A	1
77210852C	28A	7
77210852C	34B	6
77210853B	017	8
77210853B	018	32
77210853B	027	1
77210853B	033	11
77210853B	34A	8
77210853B	34B	8
77210861B	034	16
77210882C	016	16
77210893B	019	11
77210893B	34B	1
77210901A	018	28
77210943B	28A	29
77211061A	18B	11
77211091A	034	9
77211201A	004	3
77211241B	028	14
77211251B	034	14
77211271A	030	21
77211271A	30A	21
77211281A	030	24
77211281A	30A	23
77214061AA	030	12
77214061AA	30A	12
77214071AA	030	15
77214071AA	30A	15
77214081AA	030	17
77214081AA	30A	17
77240133C	027	21
77240263C	20A	9
77240268C	020	12
77240333C	27A	19
77240333C	27A	19
77240393C	019	28
77240408C	31A	9
77240423C	027	15
77240453C	019	29
77240458C	018	2
77240603C	027	20
77240623C	027	10
77240938C	028	35
77242713C	028	2
77244373B	019	6
77244403B	019	42
77250341B	010	34
77250341C	008	22
77250748B	32A	7
77250973B	022	10
77251018B	24A	4
77251023C	24A	12
77251033B	030	5
77251033B	30A	5
77251053B	27A	4
77251053B	27A	4
77253330ZF	011	3
77310081A	005	7
77350393BF	27A	17
77350393BF	27A	17
77350403B	013	23
77350423BF	27A	21
77350423BF	27A	21
77350618B	014	20
77350618B	017	4
77350618B	10A	13
77351303B	019	1
77354623B	27A	7
77354623B	27A	7
77354713B	028	24
77354743B	027	24
77354898B	032	4
77355043C	22A	10
77355213C	22A	2
77440061A	008	23
77440061A	34A	5
77440071A	019	37
77440101A	34A	3
77440101A	34B	17
77440131A	20A	1
77440141A	027	11
77510131AB	27A	27
77510131AB	27A	27
77510171A	27A	24
77510171A	27A	24
77510171C	017	12
77510311B	010	25
77510311B	10A	20
77510541A	024	27
77510651B	034	5
77550149E	034	6
77550211B	010	29
77550213C	24A	20
77550221A	28A	17
77550271A	028	27
77550281A	029	10
77550291A	028	37
77750343B	032	17
77750493C	011	24
77840041A	009	18
77910262A	011	10
77910391A	002	3
77911092A	006	2
77911622A	009	13
77912033A	002	7
77912131A	022	9
77913091AB	024	24
77913311D	024	18
77913662AB	023	8
77913662AB	025	22
77913662AB	24A	17
77913971A	023	5
77913991A	026	4
77914043B	006	9
77914151A	024	13
77914211A	014	23
77914211A	015	23
77914881A	26A	21
77915031A	28A	18
77915093A	013	3
77915331A	21A	12
77915471A	006	4
77915551A	033	1
77915851A	022	4
77916281C	021	18
77916411A	028	4
77916422A	028	1
77916451A	022	6
77916471A	025	8
77916501AC	10A	24
77916601A	22B	19
77916601A	22C	19
77916741C	27A	6

ALPHANUMERIC INDEX

CODE	NO. TABLE	POS.
77916741C	27A	6
77916931A	028	36
77917101A	10A	29
77917122A	034	30
77917131A	017	5
77917141A	017	20
77917241AA	22A	4
77917251A	22B	7
77950302A	013	16
77950621A	10A	12
77950641B	021	2
78010511D	014	12
78010511D	015	12
78010721A	10A	6
78020011A	019	17
78050012A	005	6
78050012A	011	32
78110121AA	024	20
78611001A	007	11
78611251A	007	13
78710111A	016	6
78810542A	012	4
78810811B	029	4
78810931A	013	9
78810962A	017	9
78810971A	017	10
78811151A	010	35
78811211A	013	8
79010211A	019	23
79110841A	027	26
79120481B	007	6
79710531B	004	1
79910241A	22B	15
79910241A	22C	15
79910485A	019	16
79910491A	002	1
79912781A	004	10
79914821A	002	20
79914851A	014	19
79914851A	015	19
79914861A	014	18
79914861A	015	18
79914991A	22B	4
79914991A	22C	4
79915061A	002	27
79915181B	014	26
79915181B	015	27
79915191B	014	27
79915191B	015	28
79915291A	034	19
79915321B	22A	6
79915361A	027	17
79915501A	025	4
79920772A	009	14
79925311B	22A	7
79940121A	10A	23
800070139	01B	8
80011841A	007	9
80011851A	007	8
80011861B	031	15
80011871B	031	17
80011881B	031	20
80011891B	031	3
80011901A	031	2
80011921A	031	7
80011931A	031	10
80011941B	031	6
80011951A	31A	7
80020042B	031	4
80110411A	029	18
80110421A	029	17
80610251C	027	3
81110021A	010	36
81140012B	013	21
81411881A	015	25
81413051A	031	13
81413341A	017	15
81440491B	031	9
81510221A	016	5
81510281A	009	12
81810162A	004	5
81910691A	026	11
819Z0021A	26A	6
82110011A	002	26
82110901B	22B	3
82110901B	22C	3
82111701BB	025	9
82111701BB	22C	22
82112221B	014	17
82112221B	015	17
82112231B	014	15
82112231B	015	15
82113471A	012	9
82113561A	22B	13
82113561A	22C	13
82113571A	020	6
82113601A	027	7
82113881A	002	13
82114871AA	22A	9
82411751A	22C	6
82411761B	22B	6
82510451B	26A	17
82610293A	002	5
82714201A	016	9
82715531A	005	14
82716031A	010	37
82716051A	22B	16
82716051A	22C	16
82716141A	033	6
82716351A	013	20
82716971AA	18C	9
82717061A	34A	16
82717071A	34A	17
8291A011B	18A	4
8291A041E	028	19
8291A061A	027	4
8291A101A	018	6
8291A171A	029	15
8291A181B	025	31
8291A201A	028	25
8291A261A	34A	13
8291A271A	34A	11
8291A281A	34A	14
8291C302A	034	4
8291C312A	034	11
8291C431AA	020	1
83015581B	011	30
83015951C	016	10
83016061A	31A	15
83016071A	24A	16
83016131A	018	17
83016161A	019	32
83016241A	033	17
83016423A	028	23
83016741A	28A	25
83016951A	017	14
83018711A	18A	10
83018741AA	018	33
83018991BA	37A	2
83026101A	022	14
83026111A	022	11
83110151A	10A	27
83210031E	28A	14
83510101A	027	16
83510111A	028	34
84010012A	014	1
84010012A	015	1
84010022A	014	1
84010022A	015	1
84010032A	014	1
84010032A	015	1
84010042A	014	1
84010042A	015	1
84010052A	014	1
84010052A	015	1
84010062A	014	1
84010062A	015	1
84010072A	014	1
84010072A	015	1
84010082A	014	1
84010082A	015	1
84010092A	014	1
84010092A	015	1
84010102A	014	1
84010102A	015	1
84010112A	014	1
84010112A	015	1
84010122A	014	1
84010122A	015	1
84010132A	014	1
84010132A	015	1
84010142A	014	1
84010142A	015	1
84010152A	014	1
84010152A	015	1
84010162A	014	1

CODE	NO. TABLE	POS.
84010162A	015	1
84010172A	014	1
84010172A	015	1
84010182A	014	1
84010182A	015	1
84010192A	014	1
84010192A	015	1
84010202A	014	1
84010202A	015	1
84010212A	014	1
84010212A	015	1
84010222A	014	1
84010222A	015	1
84010232A	014	1
84010232A	015	1
84010242A	014	1
84010242A	015	1
84010252A	014	1
84010252A	015	1
84010262A	014	1
84010262A	015	1
84010272A	014	1
84010272A	015	1
84010282A	014	1
84010282A	015	1
84010292A	014	1
84010292A	015	1
84010302A	014	1
84010302A	015	1
84010312A	014	1
84010312A	015	1
84010322A	014	1
84010322A	015	1
84010332A	014	1
84010332A	015	1
84010342A	014	1
84010342A	015	1
84010412B	014	2
84010412B	015	2
84010422B	014	2
84010422B	015	2
84010432B	014	2
84010432B	015	2
84010442B	014	2
84010442B	015	2
84010452B	014	2
84010452B	015	2
84010462B	014	2
84010462B	015	2
84010472B	014	2
84010472B	015	2
84010482B	014	2
84010482B	015	2
84010492B	014	2
84010492B	015	2
84010502B	014	2
84010502B	015	2
84010512B	014	2
84010512B	015	2
84010522B	014	2
84010522B	015	2
84010532B	014	2
84010532B	015	2
84010542B	014	2
84010542B	015	2
84010552B	014	2
84010552B	015	2
84010562B	014	2
84010562B	015	2
84010572B	014	2
84010572B	015	2
84010582B	014	2
84010582B	015	2
84010592B	014	2
84010592B	015	2
84010602B	014	2
84010602B	015	2
84010612B	014	2
84010612B	015	2
84010622B	014	2
84010622B	015	2
84010632B	014	2
84010632B	015	2
84010642B	014	2
84010642B	015	2
84010652B	014	2
84010652B	015	2
84010662B	014	2
84010662B	015	2
84010672B	014	2
84010672B	015	2
84010682B	014	2
84010682B	015	2
84010692B	014	2
84010692B	015	2
84010702B	014	2
84010702B	015	2
84010712B	014	2
84010712B	015	2
84010722A	014	1
84010722A	015	1
84010722B	014	2
84010722B	015	2
84010732A	014	1
84010732A	015	1
84010732B	014	2
84010732B	015	2
84010742B	014	2
84010742B	015	2
84010752B	014	2
84010752B	015	2
84010762B	014	2
84010762B	015	2
84010772B	014	2
84010772B	015	2
84010782B	014	2
84010782B	015	2
84010792B	014	2
84010792B	015	2
84010802B	014	2
84010802B	015	2
84010812B	014	2
84010812B	015	2
84010822B	014	2
84010822B	015	2
84010832B	014	2
84010832B	015	2
84010842B	014	2
84010842B	015	2
84010852B	014	2
84010852B	015	2
84010862B	014	2
84010862B	015	2
84010872B	014	2
84010872B	015	2
84011082A	014	1
84011082A	015	1
84011092A	014	1
84011092A	015	1
84011102A	014	1
84011102A	015	1
84011112A	014	1
84011112A	015	1
84011122A	014	1
84011122A	015	1
84011132A	014	1
84011132A	015	1
84011142A	014	1
84011142A	015	1
84740021A	22B	14
84740021A	22C	14
84740061A	10A	25
84840491A	028	17
84850011A	22C	32
84850021A	22C	27
85010151A	025	1
85040221A	029	8
85040381A	018	31
85040381A	019	15
85040381A	030	8
85040381A	30A	8
85040471A	020	4
85040471A	030	1
85040471A	034	2
85040471A	30A	1
85040471A	34A	9
85040471A	34B	13
85040521A	34B	14
85040551A	018	1
85040551A	027	8
85040551A	31A	4
85040551A	34B	10
85040671A	18B	6
85040821A	034	18
85041021A	034	10
85041031A	18C	11

ALPHANUMERIC INDEX

CODE	NO. TABLE	POS.
85041471A	018	10
85041711A	027	12
85041711A	28A	16
85041841A	34A	15
85041951AA	20A	8
85110041A	003	16
85110131A	008	14
85140051A	006	12
85210051A	002	14
85210491B	021	34
85210532A	002	2
85210721B	016	17
85210721B	019	12
85210941A	002	19
85211031A	021	11
85211351A	005	10
85211511A	025	3
85211511A	22C	20
85211721A	011	7
85211761A	023	9
85211761A	024	16
85211761A	27A	26
85211761A	27A	26
85211861A	019	30
85211951A	009	7
85211951A	016	13
85211961B	018	11
85212171A	26A	15
85212181A	034	15
85212181A	34B	12
85212211A	026	14
85212211A	26A	3
85212221A	026	6
85212461A	10A	26
85212571A	28A	2
85212641A	24A	21
85212641A	31A	17
85212691A	006	3
85212731A	22B	8
85212731A	22C	8
85212881D	006	11
85212931A	028	20
85213002A	27A	20
85213002A	27A	20
85213011A	010	40
85213282A	004	8
85240131A	028	32
85240171A	020	5
85240171A	034	31
85240241A	027	13
85241731A	019	36
85250091A	019	40
85250191A	030	9
85250191A	30A	9
85250231A	009	21
85250231A	014	28
85250231A	015	20
85250231A	017	3
85250231A	10A	16
85250241A	005	17
85250241A	011	21
85250241A	023	7
85250241A	024	15
85250241A	025	23
85250241A	24A	11
85250261A	011	25
85250261B	014	11
85250261B	015	11
85250291A	27A	28
85250291A	27A	28
85250401A	021	33
85250421A	010	5
85250421A	031	21
85250481A	011	34
85250551A	030	4
85250551A	30A	4
85310021A	008	8
85310021A	009	9
85310031A	010	30
85310041A	009	11
85350101A	018	20
85350111A	28A	28
85550001B	020	8
85550001B	18B	4
85550001B	27A	14
85550001B	27A	14
85610421A	34B	2
85610623A	008	19
85610642A	010	15
85610743A	013	4
85610751A	012	2
85611361A	034	17
85611372A	003	6
85611391A	004	2
85611481A	010	18
85611481A	10A	4
86010051B	010	26
86050061A	014	24
86050061A	015	24
86150251A	033	16
86610301A	033	8
86610581A	030	20
86610581A	30A	20
86611001A	022	2
86611001A	033	3
86611091A	032	2
86611121A	24A	22
86611281A	31A	11
86611301B	18A	6
86611341A	027	14
86611351A	018	24
86611391A	028	26
86611401A	034	28
86611431A	033	18
86611461A	22B	18
86611461A	22C	18
86611581A	18A	3
86640071A	032	14
87210601A	28A	24
87210641A	021	7
87240601A	31A	1
87240731A	030	23
87310051A	013	13
87511461B	010	24
87511461B	10A	19
87611091A	029	2
87711432B	025	21
88110121A	002	16
88110461A	031	19
88110541A	26A	7
88110771A	028	31
88110851A	012	3
88210031A	008	11
88210151A	003	7
88440511A	26A	18
88440641A	010	38
88440651A	010	39
88450031A	019	39
88450031A	22B	5
88450031A	22C	5
88450131A	005	11
88450341B	002	22
88450431A	011	8
88450581A	10A	30
88610241A	010	27
88610951A	011	22
88640331A	009	4
88640331A	010	23
88640371A	009	6
88640891A	005	18
88641031A	031	11
88641161A	025	11
88641161A	22C	21
88641181A	010	13
88641241A	26A	16
88641321A	005	12
88641321A	009	5
88641321A	010	8
88641581A	009	2
88641721A	22B	9
88641721A	22C	9
88641731A	004	17
88650131A	010	3
88650131A	10A	18
88650431A	32A	9
88650511A	013	1
88650571A	32A	4
887005749	001	14
887130869	001	15
887130870	001	16
887131010	01A	2
887131058	01B	7
887131062	01B	9
887131068	01B	2
887131072	01B	1
887131074	01B	4

CODE	NO. TABLE	POS.
887131515	01B	6
887131749	01A	13
887131805	01A	3
887131806	01A	6
887131821	01A	9
887131832	001	9
887131920	01A	8
887131994	01A	20
887132011	01A	7
887132087	01A	12
887132103	001	7
887132409	01B	11
887132442	001	2
887132676	001	1
887132834	01A	17
887132861	01A	15
887132870	01A	10
887132877	01A	18
887132906	001	6
887132951	01B	3
887133203	01B	12
887133204	01B	14
887133211	01B	5
887133219	01A	19
887133220	01B	13
887133334	001	11
887133352	001	13
887133367	001	8
887133406	01A	4
887133407	001	5
887133408	001	10
887133417	001	12
887133497	01A	1
887133501	01B	15
887133521	01A	11
887133526	01B	10
887133734	01A	16
887134411	01A	21
887651000	001	17
887651005	001	17
887651006	001	17
887651298	001	3
887651518	01A	5
887651623	01A	14

CODE	NO. TABLE	POS.
887651657	001	4
89310143A	31A	13
89320062A	010	7
89320121A	005	15
89340111A	025	27
89340151A	024	6
89340161A	023	11
89410241A	009	3
89520211A	032	10
91372541A	033	14
91372541B	033	14
91372541C	033	14
91372541E	033	14
91372541F	033	14
91372541G	033	14
93010041B	021	5
93040211A	005	9
93040221A	010	20
93040521A	026	18
93040931A	010	22
93041231A	10A	8
93041271A	028	8
93050051A	011	26
93050062B	011	28
93050071A	013	17
93050121A	28A	5
93410141B	31A	8
937831524	011	18
942470014	011	12
942470014	10A	3
979000252	01C	1
979000253	01C	2
979000254	01C	3
979000255	01C	4
979000256	01C	5

Ducati Motor Holding S.p.A.
Uffici Commerciali Amministrativi:
Via A. Cavalieri Ducati n. 3
40132 Bologna, Italy
Telefono 051 6413111
Fax 051 406580
Internet www.ducati.com