1200 ABS
Model Year 2015

MULTISTRADA

Chassis prefix:
Cylinder capacity: 1200

D21000015
SPARE PARTS CATALOGUE
ja-JP

The present spare parts order exactly the right spare parts.

When ordering specify:

1. the part's code number followed by its description and quantity needed;
2. the motorcycle's serial number, stamped on the steering head.

Reference to right and left apply to the vehicle in terms of its direction of move-ment.

Spare parts drawings are general and do not represent the part.

The contents of this catalogue are general and can undergo changes without prior notice.

CHARACTERISTICS LEGENDA

CHARACTERISTIC CODE	CHARACTERISTIC DESCRIPTION	VALUE CODE	VALUE DESCRIPTION
DFR	DAFRA	N	
MOD	MODEL	MS1200	
PLT	PLANT	DB10	
XCO	MAIN COLOUR	R	
XCR	FRAME / WHEEL COLOUR	R-GB	
XPO	OPTIONS	STD	
XST	STANDARD COUNTRY	AUS	
XST	STANDARD COUNTRY	EUR	
XST	STANDARD COUNTRY	FRA	
XST	STANDARD COUNTRY	JAP	

COLOUR	COLOUR CODE	COLOUR DESCRIPTION	FINISHED PRODUCTS
	R	RED	(D21000115) MS1200 15 EUR R R-GB STD DMH (D21000415) MS1200 15 JAP R R-GB STD DMH (D21000515) MS1200 15 AUS R R-GB STD DMH (D21000615) MS1200 15 FRA R R-GB STD DMH

INDEX

General information....3
Colours....4
Group エレクトリック....8
Drawing 018 - バッテリーマウント [MOD:MS1200;XST:AUS,EUR,FRA,JAP]....8
Drawing 020 - ヘッドライト [MOD:MS1200;XST:AUS,EUR,FRA,JAP]....12
Drawing 18B - エレクトリカルシステム [MOD:MS1200;XST:AUS,EUR,FRA,JAP]....14
Drawing 27A - PORTATARGA - FANALE POSTERIORE [MOD:MS1200;XST:EUR,FRA,JAP]....16
Group エンジン....18
Drawing 002 - ギアセレクター [MOD:MS1200;XST:AUS,EUR,FRA,JAP]....18
Drawing 003 - ギアボックス [MOD:MS1200;XST:AUS,EUR,FRA,JAP]....20
Drawing 004 - クラッチ [MOD:MS1200;XST:AUS,EUR,FRA,JAP]....22
Drawing 005 - クラッチカバー [MOD:MS1200;XST:AUS,EUR,FRA,JAP]....24
Drawing 006 - コネクティングロッド [MOD:MS1200;XST:AUS,EUR,FRA,JAP]....26
Drawing 007 - CYLINDERS - PISTONS [MOD:MS1200;XST:AUS,EUR,FRA,JAP]....28
Drawing 008 - DISTRIBUZIONE [MOD:MS1200;XST:AUS,EUR,FRA,JAP]....30
Drawing 009 - オイルポンプ - フィルター [MOD:MS1200;XST:AUS,EUR,FRA,JAP]....32
Drawing 010 - HALF-CRANKCASES PAIR [MOD:MS1200;XST:AUS,EUR,FRA,JAP]....34
Drawing 011 - ジェネレーターカバー [MOD:MS1200;XST:AUS,EUR,FRA,JAP]....38
Drawing 012 - ELECTRIC STARTING AND IGNITION [MOD:MS1200;XST:AUS,EUR,FRA,JAP]....42
Drawing 014 - バーチカルシリンダーヘッド [MOD:MS1200;XST:AUS,EUR,FRA,JAP]....44
Drawing 015 - ホリゾンタルシリンダーヘッド [MOD:MS1200;XST:AUS,EUR,FRA,JAP]....52
Drawing 016 - オイルクーラー [MOD:MS1200;XST:AUS,EUR,FRA,JAP]....60
Drawing 017 - スロットルボディ [MOD:MS1200;XST:AUS,EUR,FRA,JAP]....62
Drawing 10A - HALF-CRANKCASES PAIR [MOD:MS1200;XST:AUS,EUR,FRA,JAP]....64
Drawing 13A - VERTICAL CYLINDER HEAD - TIMING [MOD:MS1200;XST:AUS,EUR,FRA,JAP]....66
Drawing 13B - TESTA ORIZZONTALE - DISTRIBUZIONE [MOD:MS1200;XST:AUS,EUR,FRA,JAP]....68
Group ツール....70
Drawing 001 - WORKSHOP SERVICE TOOLS [MOD:MS1200;XST:AUS,EUR,FRA,JAP]....70
Drawing 01A - WORKSHOP SERVICE TOOLS [MOD:MS1200;XST:AUS,EUR,FRA,JAP]....72

Drawing 01B - WORKSHOP SERVICE TOOLS [MOD:MS1200;XST:AUS,EUR,FRA,JAP] 74
Drawing 01C - DDS (2) TESTER [MOD:MS1200;XST:AUS,EUR,FRA,JAP] 76
Group フレーム 78
Drawing 019 - エキゾーストシステム [MOD:MS1200;XST:AUS,EUR,FRA,JAP] 78
Drawing 021 - ハンドルバー [MOD:MS1200;XST:AUS,EUR,FRA,JAP] 82
Drawing 022 - フレーム [MOD:MS1200;XST:AUS,EUR,FRA,JAP] 86
Drawing 023 - クラッチマスターシリンダー [MOD:MS1200;XST:AUS,EUR,FRA,JAP] 88
Drawing 024 - フロントブレーキシステム [MOD:MS1200;XST:AUS,EUR,FRA,JAP] 90
Drawing 025 - REAR BRAKING SYSTEM [MOD:MS1200;XST:AUS,EUR,FRA,JAP] 94
Drawing 026 - ホイール [MOD:MS1200;XST:AUS,EUR,FRA,JAP] 96
Drawing 027 - リアサブフレーム [MOD:MS1200;XST:AUS,EUR,FRA,JAP] 98
Drawing 028 - リアショックアブソーバー [MOD:MS1200;XST:AUS,EUR,FRA,JAP] 100
Drawing 029 - インテーク [MOD:MS1200;XST:AUS,EUR,FRA,JAP] 102
Drawing 030 - ウォータークーラー [MOD:MS1200;XST:AUS,EUR,FRA,JAP] 106
Drawing 031 - クーリングシステム [MOD:MS1200;XST:AUS,EUR,FRA,JAP] 108
Drawing 032 - フューエルタンク [MOD:MS1200;XST:AUS,EUR,FRA,JAP] 110
Drawing 033 - シート [MOD:MS1200;XST:AUS,EUR,FRA,JAP] 112
Drawing 034 - ヘッドライトフェアリング [MOD:MS1200;XST:AUS,EUR,FRA,JAP] 116
Drawing 036 - キャニスターフィルター [MOD:MS1200;XST:AUS,EUR,FRA,JAP] 118
Drawing 21A - フロントフォーク [MOD:MS1200;XST:AUS,EUR,FRA,JAP] 120
Drawing 22A - サイドスタンド [MOD:MS1200;XST:AUS,EUR,FRA,JAP] 122
Drawing 24A - BRAKING SYSTEM ABS [MOD:MS1200;XST:AUS,EUR,FRA,JAP] 124
Drawing 26A - リアホイールハブ [MOD:MS1200;XST:AUS,EUR,FRA,JAP] 126
Drawing 27C - 左フットペグ [MOD:MS1200;XST:AUS,EUR,FRA,JAP] 128
Drawing 27D - 右フットペグ [MOD:MS1200;XST:AUS,EUR,FRA,JAP] 130
Drawing 28A - スイングアーム [MOD:MS1200;XST:AUS,EUR,FRA,JAP] 132
Drawing 34A - フェアリング [MOD:MS1200;XST:AUS,EUR,FRA,JAP] 134
Drawing 34B - フェアリング [MOD:MS1200;XST:AUS,EUR,FRA,JAP] 136
Drawing 34C - ウィンドスクリーン [MOD:MS1200;XST:AUS,EUR,FRA,JAP] 138
Alphanumeric index 140

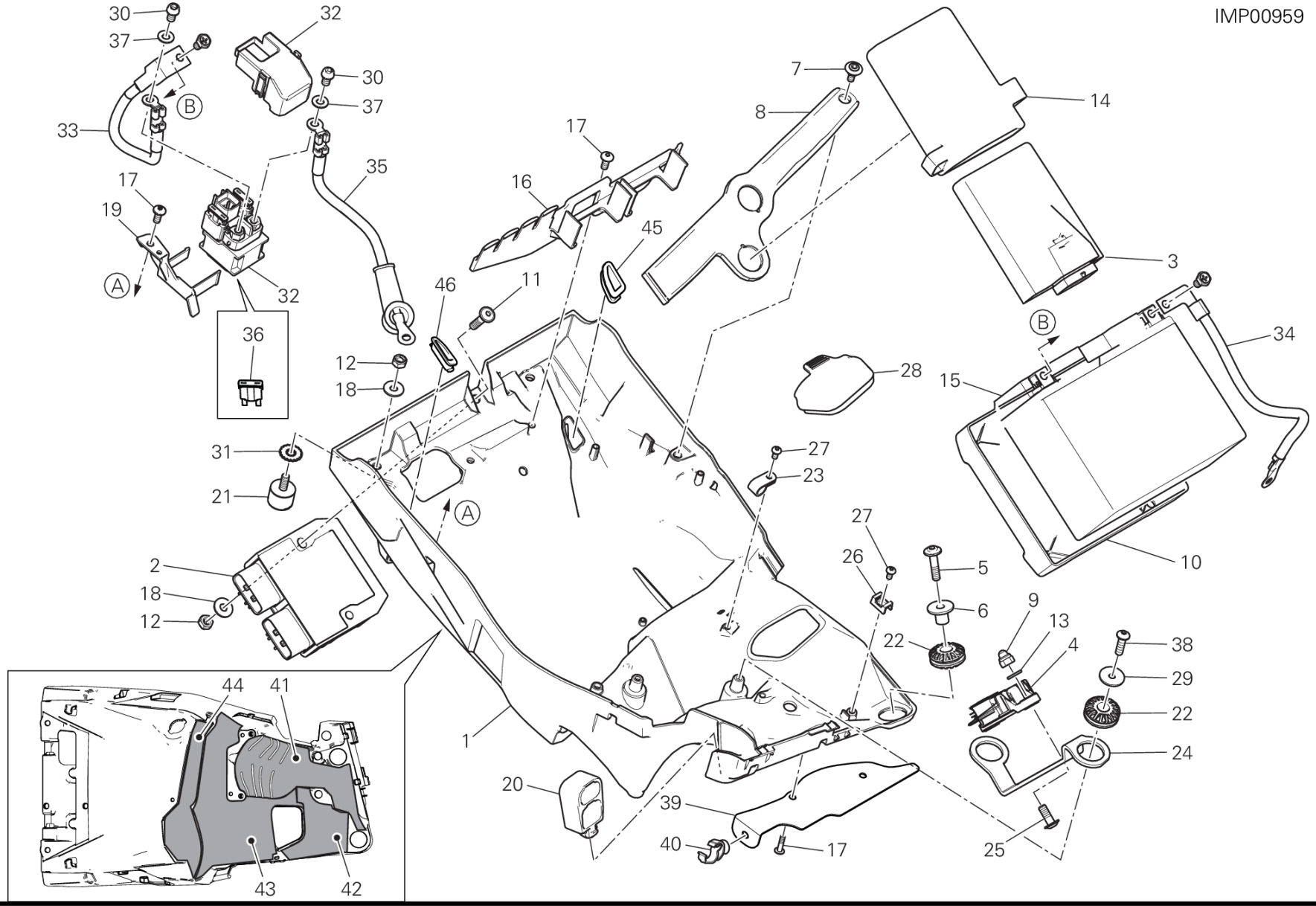
IMP00959
30
37
32
30
37
33
B
17
19
A
32
35
36
17
16
45
46
11
12
18
31
21
A
2
18
12
7
8
14
3
B
34
28
15
27
23
27
26
5
6
10
9
13
4
22
38
29
22
24
1
20
39
40
17
25
44
41
43
42

DRAWING 018 - バッテリーマウント
[MOD:MS1200;XST:AUS,EUR,FRA,JAP]
GROUP エレクトリック

POS.	CODE	DESCRIPTION	QTY	START DATE	END DATE	VALIDITY	NOTES
1	8291D181B	バッテリーマウント	1	16/03/2015			
2	54040301B	テンションレギュレーター	1	16/03/2015			
3	38510431E	BLACKBOX UNIT	1	27/03/2015		MOD:MS1200	
4	38540071A	PIATTAFORMA INERZIALE	1	16/03/2015			
5	77210971B	スクリュー	2	07/11/2014			
6	71610061A	スペーサー	2	27/03/2015			
7	77210852A	スクリュー TCEI M5X9	1	07/11/2014			
8	83019201A	BRACKET, BATTERY BAND	1	27/03/2015			
9	74940021A	緩み止めナット M6	2	27/03/2015			
10	86611901A	バッテリーカーペット	1	10/11/2014			
11	77240463C	SCREW TBEIF M6X25	2	27/03/2015			
12	74941333B	ナット	4	27/03/2015			
13	85211761A	ワッシャー 6.4X12.5X1.6	2	16/03/2015			
14	70010853A	BRACKET	1	27/03/2015			
15	39540132C	バッテリー	1	10/11/2014			
16	83019211A	ヒューズボックスブラケット	1	27/03/2015			
17	77440171A	スクリュー	5	27/03/2015			
18	85211911A	ワッシャー 6.4X16X1.5	4	27/03/2015			
19	8291D931A	BRACKET, RELAY	1	16/03/2015			
20	8291D921A	BRACKET, CONNECTOR	1	13/11/2014			
21	70040231A	耐震ダンパー	2	27/03/2015			
22	76411361A	耐震ラバー	4	27/03/2015			
23	75840161A	ケーブルガイド	2	27/03/2015			
24	83019191AA	ブラケット	1	27/03/2015			
25	77240423C	SCREW TBEIF M6X16 10.9	2	27/03/2015			
26	85041711A	HOSE GUIDE	4	27/03/2015			
27	77440141A	SCREW, TAPPING 4X8 WN1412	6	16/03/2015			
28	4601C741A	プロテクション	1	27/03/2015			
29	85240091A	ワッシャー 5.3X15X1	2	31/03/2015			
30	77156628B	スクリュー TCEIF M6X10	2	27/03/2015			
31	85550041A	歯付きロックワッシャー	2	07/11/2014			
32	39740081B	スターターコンタクター	1	27/03/2015			
33	51410751A	BATTERY - SOLENOID STARTER CABLE	1	27/03/2015			
34	51310301C	バッテリー - エンジン接地ケーブル	1	27/03/2015			
35	51410761C	SOLENOID STARTER - STARTER MOTOR CABLE	1	27/03/2015			

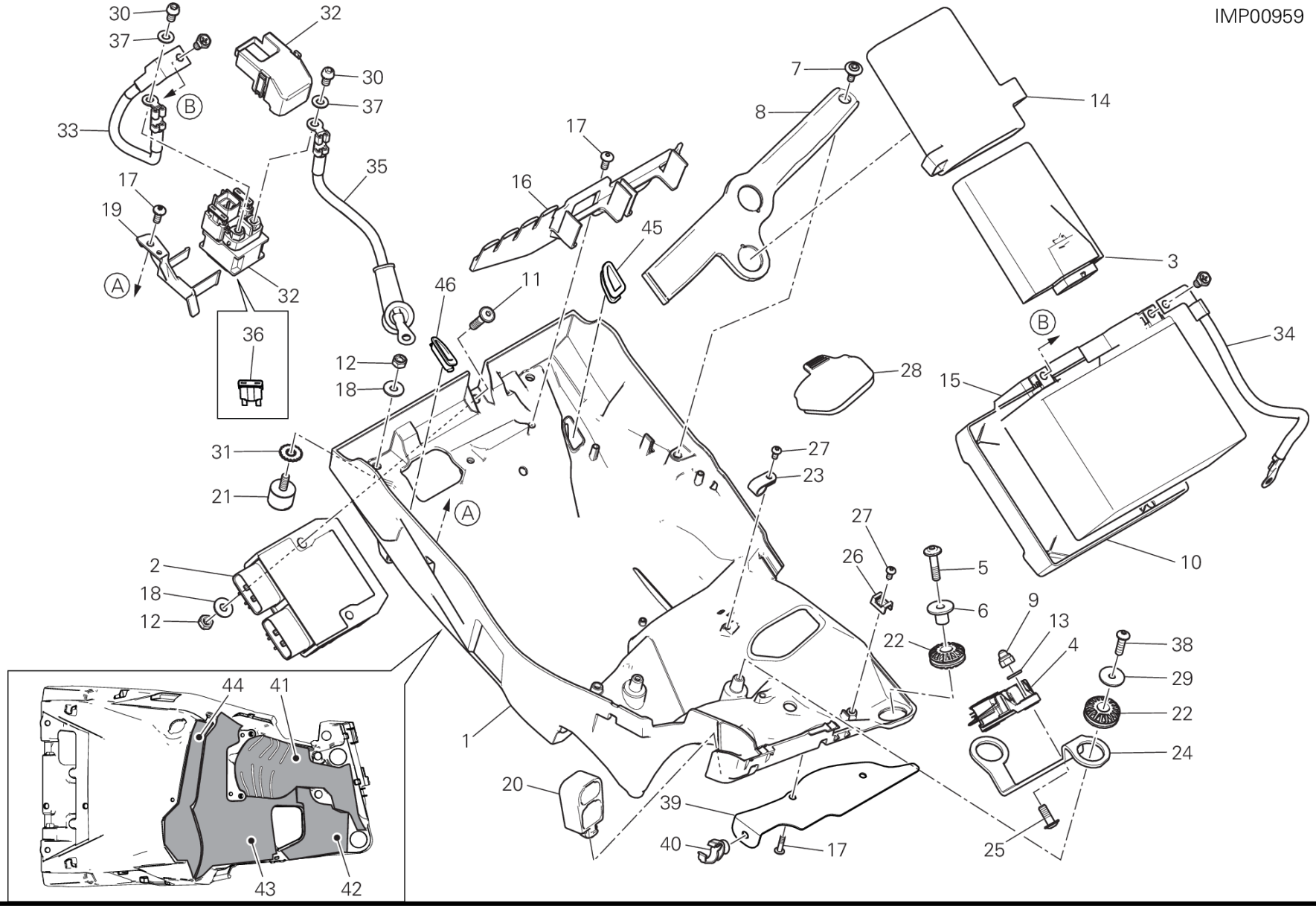
IMP00959
30
37
32
30
37
33
B
17
19
A
32
35
36
12
18
31
21
2
18
12
46
11
16
17
45
7
8
14
3
B
34
15
28
27
23
A
27
26
5
6
22
9
13
4
38
29
22
24
10
1
20
39
40
17
25
44
41
43
42

DRAWING 018 - バッテリーマウント
[MOD:MS1200;XST:AUS,EUR,FRA,JAP]
GROUP エレクトリック

POS.	CODE	DESCRIPTION	QTY	START DATE	END DATE	VALIDITY	NOTES
36	38940231A	ヒューズ 30A	2				
37	85350101A	スプリングワッシャー	2	27/03/2015			
38	77440061A	SCREW, TAPPING 4.5X16	2	27/03/2015			
39	4601D221BA	バッテリーマウントヒートカバー	1	27/03/2015			
40	75840841A	ケーブルガイド	1	27/03/2015			
41	4601D451A	バッテリーマウントヒートカバー	1	27/03/2015			
42	4601D461A	バッテリーマウントヒートカバー	1	27/03/2015			
43	4601D441A	バッテリーマウントヒートカバー	1	27/03/2015			
44	4601D471A	バッテリーマウントヒートカバー	1	27/03/2015			
45	87211051A	左キャップ	1	07/05/2015			
46	87211041A	右キャップ	1	07/05/2015			

FAN00277

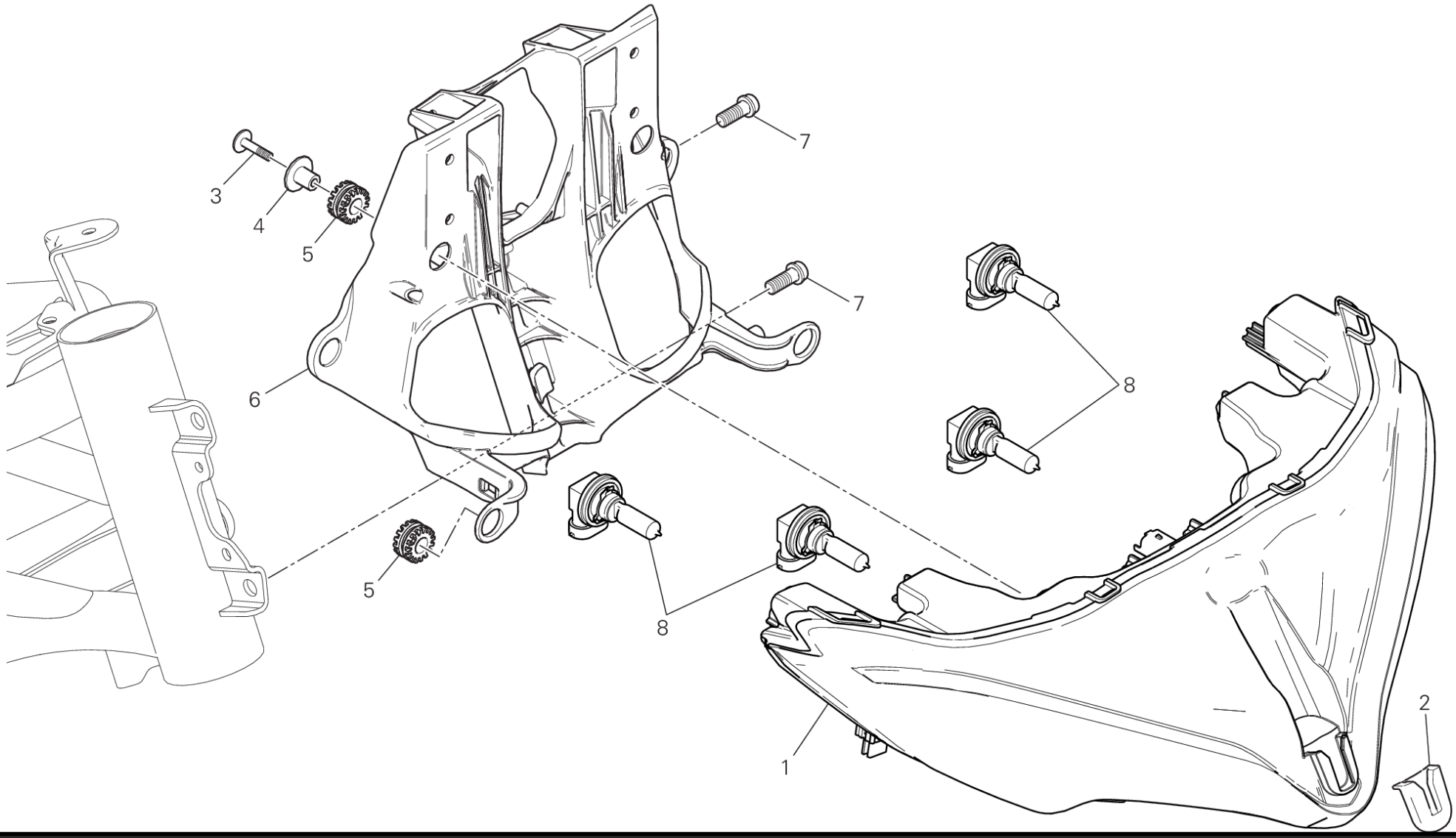

DRAWING 020 - ヘッドライト [MOD:MS1200;XST:AUS,EUR,FRA,JAP]

GROUP エレクトリック

POS.	CODE	DESCRIPTION	QTY	START DATE	END DATE	VALIDITY	NOTES
1	52010322B	ヘッドライト	1	10/01/2015			
2	76411331A	ラバー	1	07/11/2014			
3	77214061AA	専用スクリュー	4	07/11/2014			
4	71614511AA	スペーサー	4	05/05/2015			
5	76410241A	耐震ラバー	6	24/02/2015			
6	8291D722AB	ヘッドライトマウント	1	27/02/2015			
7	77110411A	スクリュー TCEIF M8X20	2	10/11/2014			
8	39040201A	電球 12V 55W	4				

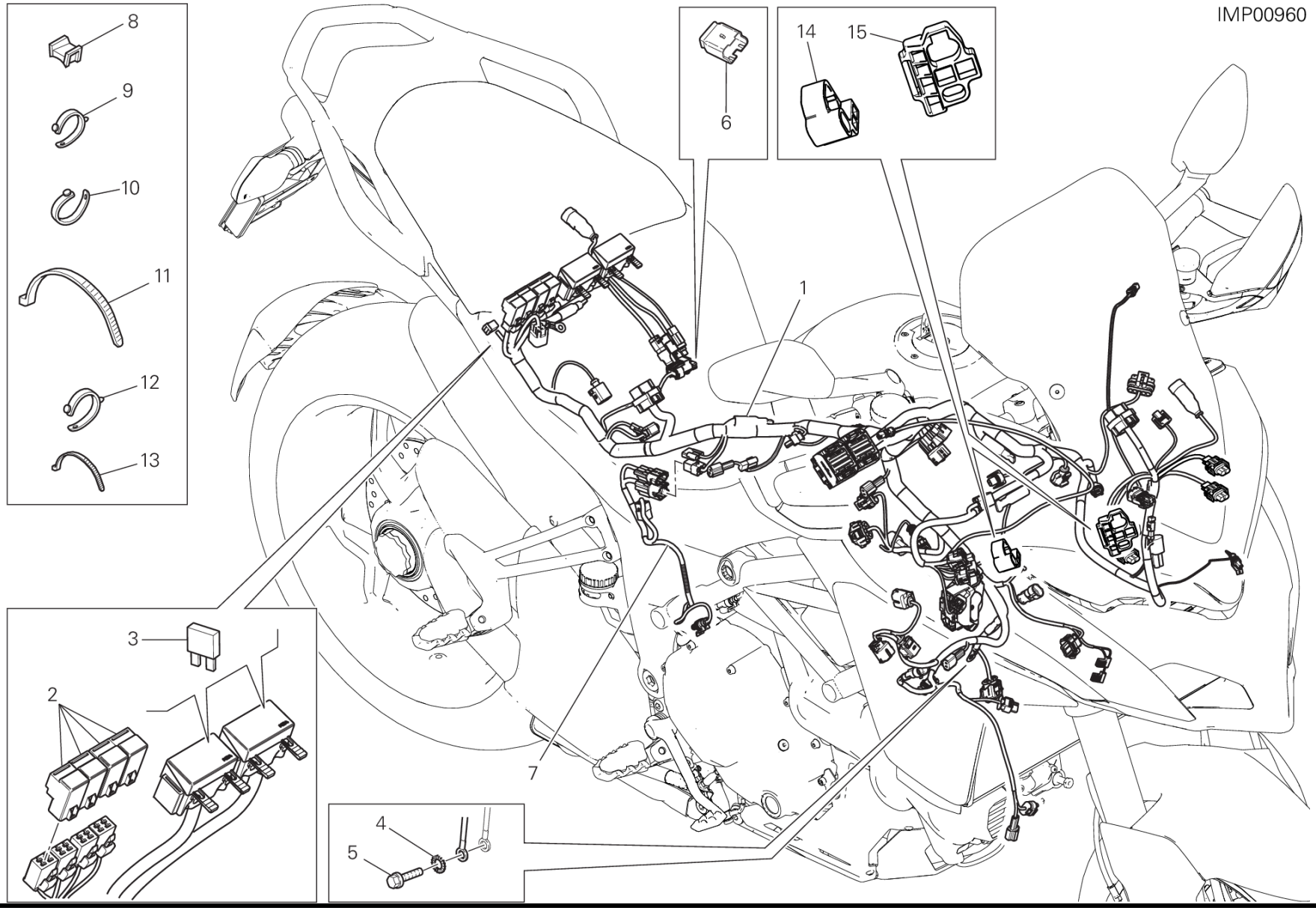
IMP00960
8
9
10
11
12
13
6
14
15
1
3
2
4
5
7

DRAWING 18B - エレクトリカルシステム [MOD:MS1200;XST:AUS,EUR,FRA,JAP]

GROUP エレクトリック

POS.	CODE	DESCRIPTION	QTY	START DATE	END DATE	VALIDITY	NOTES
1	51019981C	MAIN WIRING HARNESS	1	27/03/2015			
2	54140151A	リレー	4				
3	38940191A	ヒューズ 5A	2				
	38940201A	ヒューズ 10A	3				
	38940211A	ヒューズ 15A	2				
	38940221A	ヒューズ 20A	1				
	38940241A	ヒューズ 7.5A	2				
	38940271A	FUSE 25A	3				
4	85550001B	SPRING WASHER	1	08/05/2013			
5	77211061A	スクリュー TEF M6X14	1	08/05/2013			
6	87210532A	CAP DDA	1	08/05/2013			
7	5101A301A	エレクトリカル配線	1	30/03/2015			
8	85040671A	クランプ TUCKER	6	07/11/2014			
9	74110121A	ラバークランプ 62MM	8	17/11/2014			
10	74110131A	ラバークランプ 82MM	2	08/05/2013			
11	069191030	クランプ	7	08/05/2013			
12	74110551A	クランプ	15	17/11/2014			
13	74140381A	クランプ	8	24/03/2015			
14	8291E101A	BRACKET, CONNECTOR RIGHT	1	07/11/2014			
15	8291E111A	BRACKET, CONNECTOR LEFT	1	27/03/2015			

DRAWING 27A - PORTATARGA - FANALE POSTERIORE [MOD:MS1200;XST:EUR,FRA,JAP]

GROUP エレクトリック

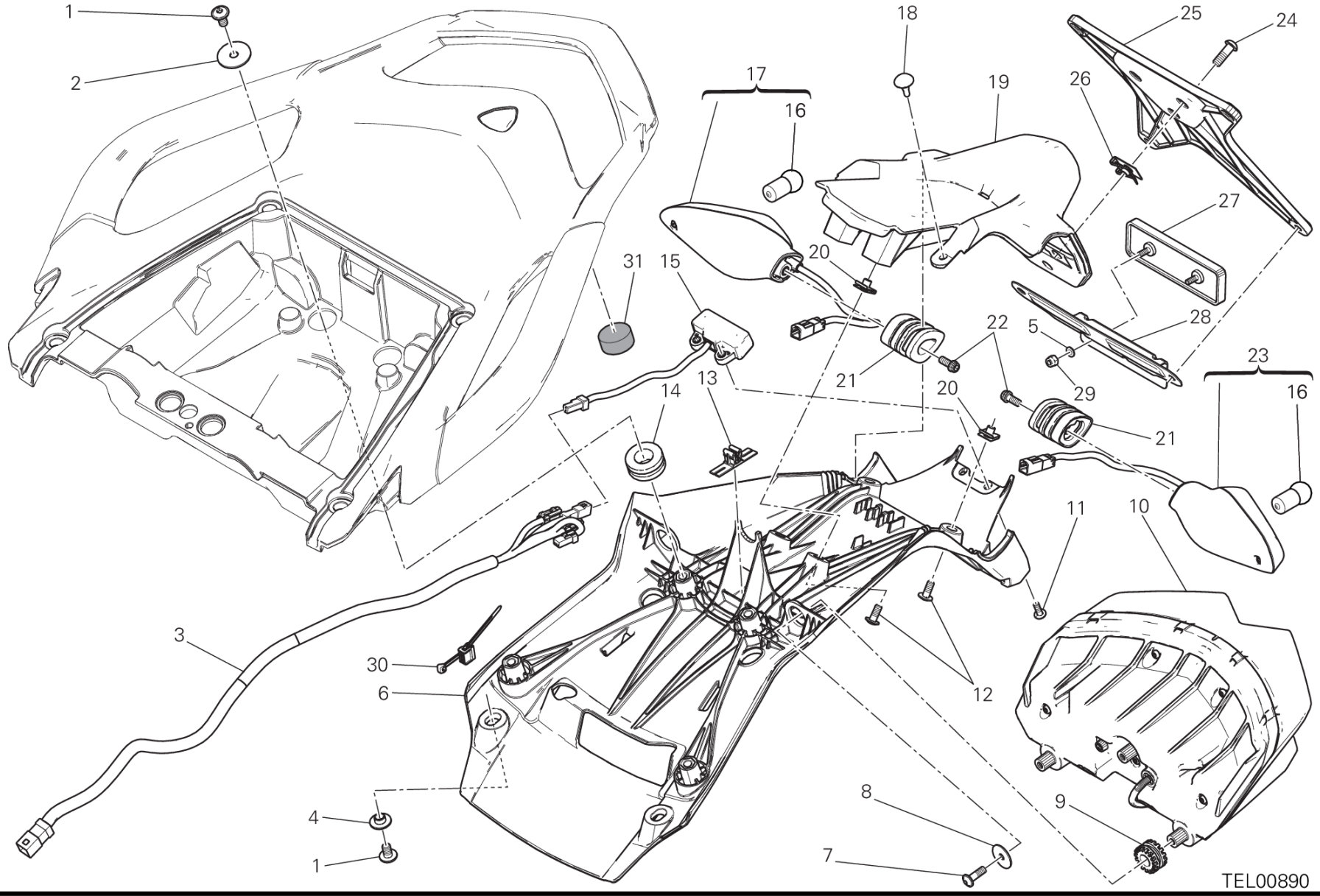

DRAWING 27A - PORTATARGA - FANALE POSTERIORE [MOD:MS1200;XST:EUR,FRA,JAP]

GROUP エレクトリック

POS.	CODE	DESCRIPTION	QTY	START DATE	END DATE	VALIDITY	NOTES
1	77240403C	スクリュー	6	02/12/2014			
2	85211961B	WASHER 6.4X25X1.5	4	07/11/2014			
3	5101A251A	REAR WIRING	1	18/09/2014			
4	71611071AB	SPACER	2	07/11/2014			
5	85250011C	ワッシャー 4.3X9X0.8	2	11/11/2014			
6	24714982A	ナンバープレートホルダーカバー	1	18/09/2014			
7	77440041A	セルフタッピングスクリュー M5X16	3	18/09/2014			
8	85241711A	WASHER 5.3X20X1.5	3	08/05/2013			
9	76410241A	耐震ラバー	3	18/09/2014			
10	52510521B	テールライト	1	18/09/2014			
11	77240133C	SCREW TBEIF M4X12	2	18/09/2014			
12	77240263C	スクリュー	4	18/09/2014			
13	75840901A	ケーブルガイド	1	18/09/2014			
14	76412041A	ラバー	4	11/11/2014			
15	52510432D	ナンバープレートランプ	1	18/09/2014			
16	39040211A	電球	2	11/03/2013			
17	53010226A	左フロント/右リアフラッシャーライト	1	18/09/2014			
18	86610751A	パッド	2	18/09/2014			
19	56113252A	ナンバープレートホルダー	1	18/09/2014			
20	85040471A	クイックファスナー M5	4	18/09/2014			
21	7131A921A	スペーサー	2	18/09/2014			
22	77156398B	スクリュー TCEIF M5X12	2	18/09/2014			
23	53010236A	右フロント/左リアフラッシャーライト	1	18/09/2014			
24	77240438C	スクリュー TBEIF M6X18	3	18/09/2014			
25	56113391A	ナンバープレートホルダー	1	24/03/2015			
26	85040381A	クイックファスナー	3	08/05/2013			
27	52910061B	リアリフレクター	1	11/11/2014			
28	82712981B	リフレクターブラケット	1	11/11/2014			
29	74950011B	スプリングナット	2	11/11/2014			
30	75840801A	クランプ	1	08/10/2014			
31	86611221A	VIBRATION DAMPER	1	11/11/2014			

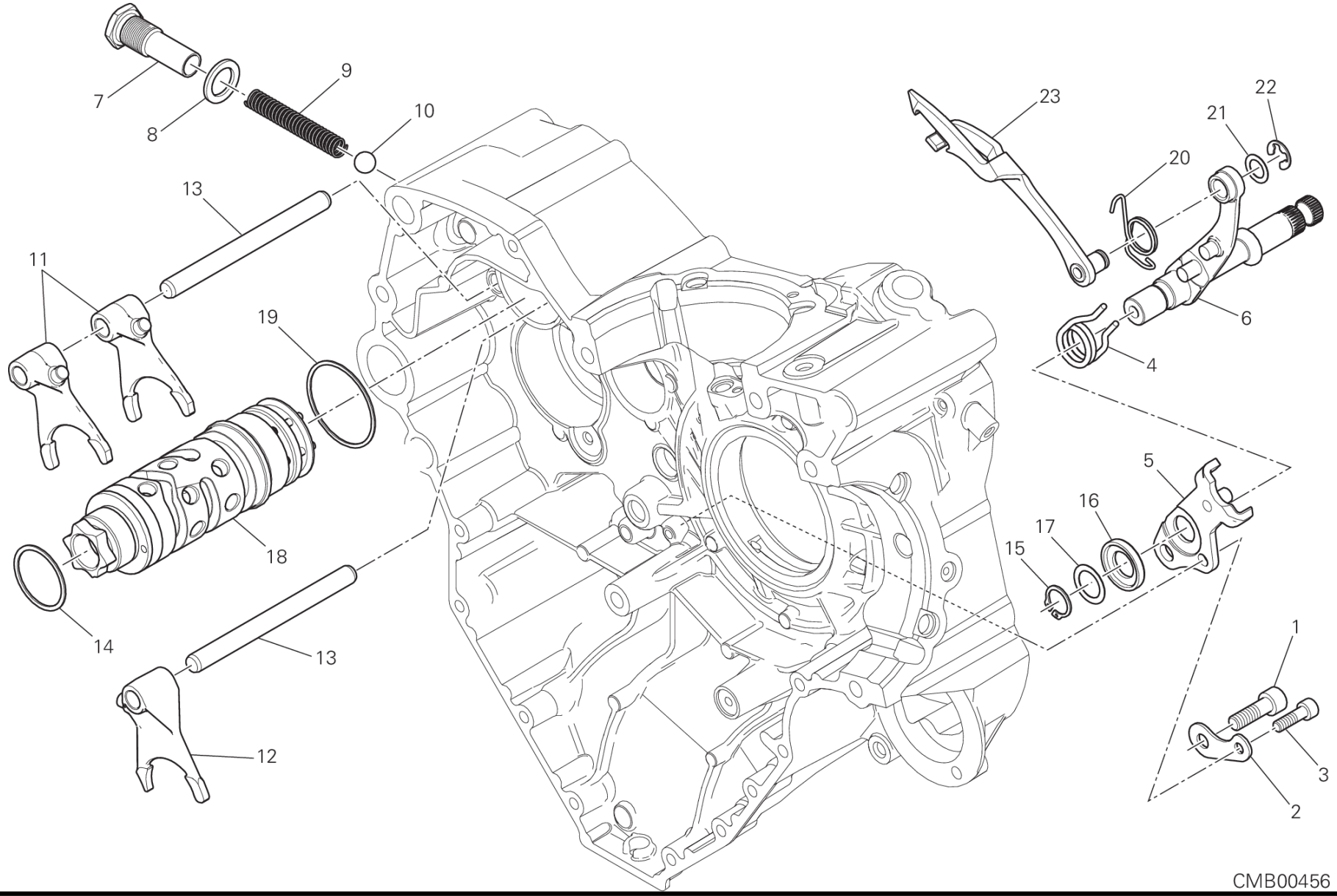
7
8
9
10
13
11
19
18
14
13
12
23
22
21
20
6
4
5
16
17
15
1
3
2
CMB00456

POS.	CODE	DESCRIPTION	QTY	START DATE	END DATE	VALIDITY	NOTES
1	77151250ZF	スクリュー	1	22/03/2013			
2	71319151A	スペーサー	1	22/03/2013			
3	77150670ZF	スクリュー	1	22/03/2013			
4	79915061A	ギアチェンジスプリング	1	03/05/2012			
5	82610293A	ストッパープレート	1	28/11/2013			
6	82114731A	ギアチェンジセレクターシャフト	1	28/11/2013			
7	77912033A	スクリュー M16X1.5	1	22/03/2013			
8	027291090	ガスケット 16.2X24X2	1	22/03/2013			
9	066013143	ギアスプリング	1	22/03/2013			
10	768351134	ボール 11MM	1	22/03/2013			
11	180Z0031A	GEAR SELECTOR FORK,1ST/4TH-2ND/3RD	2	22/03/2013			
12	180Z0041A	FORK-SHIFT, 5TH&6TH	1	22/03/2013			
13	82113881A	フォークピン	2	25/03/2013			
14	85210051A	シムワッシャー 1 MM	1	22/03/2013			
15	735001542	サークリップ 15 DIN 471	1	28/11/2013			
16	88110671A	位置決めリング	1	28/11/2013			
17	040029126	シムワッシャー 15.5X22X0.5	1	28/11/2013			
18	18220521A	ギアチェンジドラム一式	1	22/03/2013			
19	85210941A	シムワッシャー 45.2X49X0.9	1	22/03/2013			
20	79912961A	フォークリターンスプリング	1	28/11/2013			
21	040009050	シムワッシャー 10.5X16X0.5	1	28/11/2013			
22	88450341B	スプリングリング	1	28/11/2013			
23	18020391A	ギアチェンジドラムコントロールフォーク	1	28/11/2013			

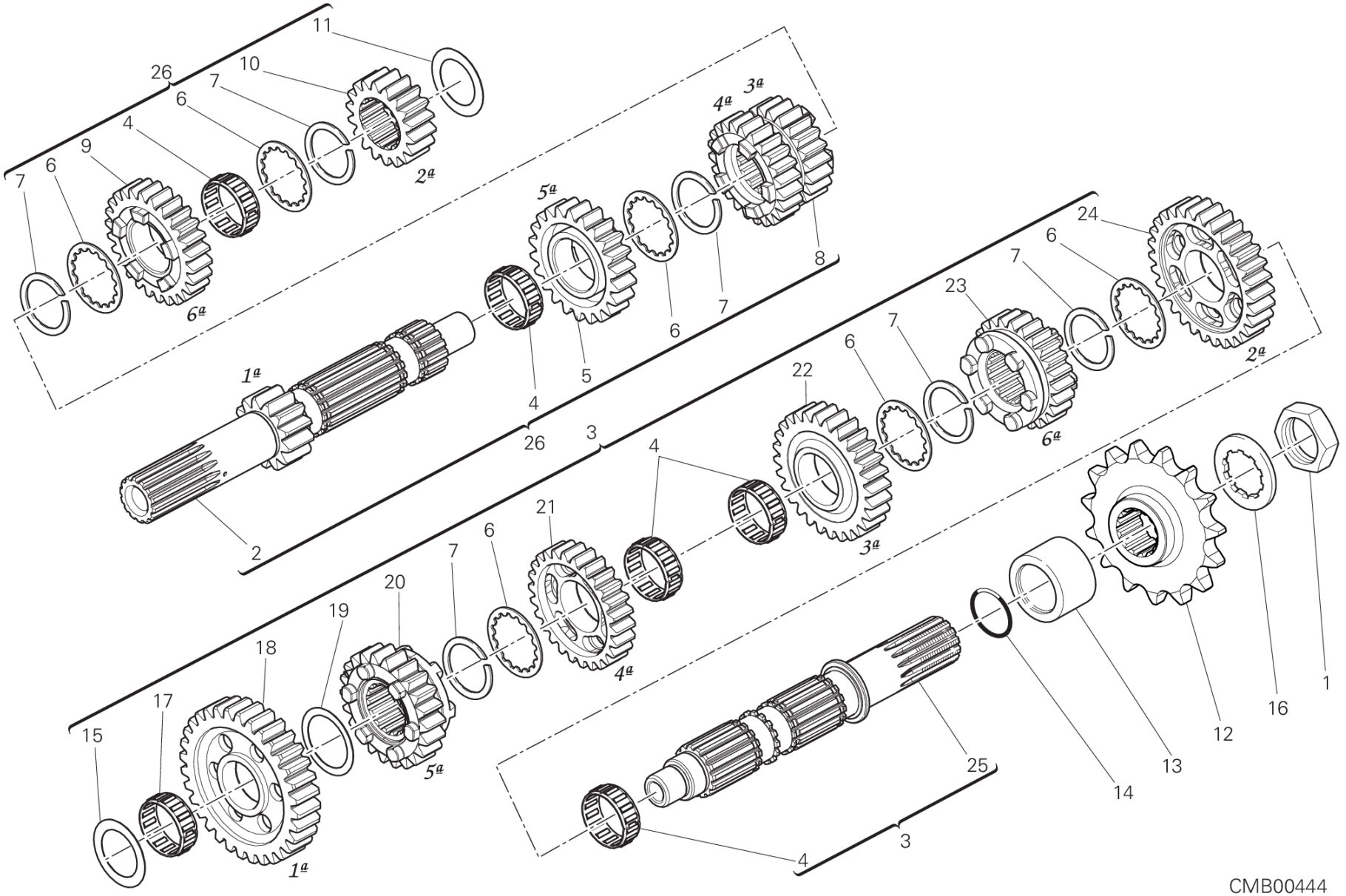
11
26
10
7
6
4
9
7
6
2ª
4ª
3ª
5ª
8
6ª
1ª
4
5
6
7
26
3
24
6
7
23
7
6
22
2ª
6ª
4
3ª
21
6
7
20
19
18
17
15
4ª
5ª
1ª
25
14
13
12
16
1
4
3

CMB00444

POS.	CODE	DESCRIPTION	QTY	START DATE	END DATE	VALIDITY	NOTES
1	75010071A	ナット M25X1.5	1	16/05/2011			
2	14910831D	GEARBOX MAIN SHAFT	1	19/02/2013			
3	15021941B	コンプリートレイシャフト	1	19/02/2013			
4	70140051A	ニードルベアリング	5	19/02/2013			
5	17213291C	GEAR DRIVE 5TH SPEED	1	19/02/2013			
6	85611372A	スプラインワッシャー 28X32.5X1	6	19/02/2013			
7	88210151A	スプリングリング 25X29X2.4	6	19/02/2013			
8	17213281C	GEAR, 3RD-4TH PINION	1	19/02/2013			
9	17213301C	GEAR DRIVE 6TH SPEED	1	19/02/2013			
10	17213271A	DRIVING GEAR 2ND SP.	1	19/02/2013			
11	71310141E	シムワッシャー 20.3X32X1.6	1	16/05/2011			
12	44910571B	CHAIN PINION T15	1	17/09/2013			
13	71319951A	スプロケットスペーサー	1	18/06/2014			
14	46320537A	Oリング	1	25/03/2013			
15	71312661A	シムワッシャー 17.3X31X3.15	1	19/02/2013			
16	85110041A	安全ワッシャー	1	21/05/2013			
17	764020002	ニードルベアリング	1	24/12/2009			
18	17213311A	DRIVEN GEAR 1ST SP.	1	24/12/2009			
19	067016155	シムワッシャー 1 MM	1	24/12/2009			
20	17213351B	ドリブンギア 5速 Z23	1	19/02/2013			
21	17213341B	ドリブンギア 4速 Z24	1	19/02/2013			
22	17213331B	ドリブンギア 3速 Z27	1	19/02/2013			
23	17213361B	ドリブンギア 6速 Z22	1	19/02/2013			
24	17213321A	DRIVEN GEAR 2ND SP.	1	24/12/2009			
25	14910891C	ドリブンシャフト	1	19/02/2013			
26	15021431E	コンプリートメインシャフト	1	19/02/2013			

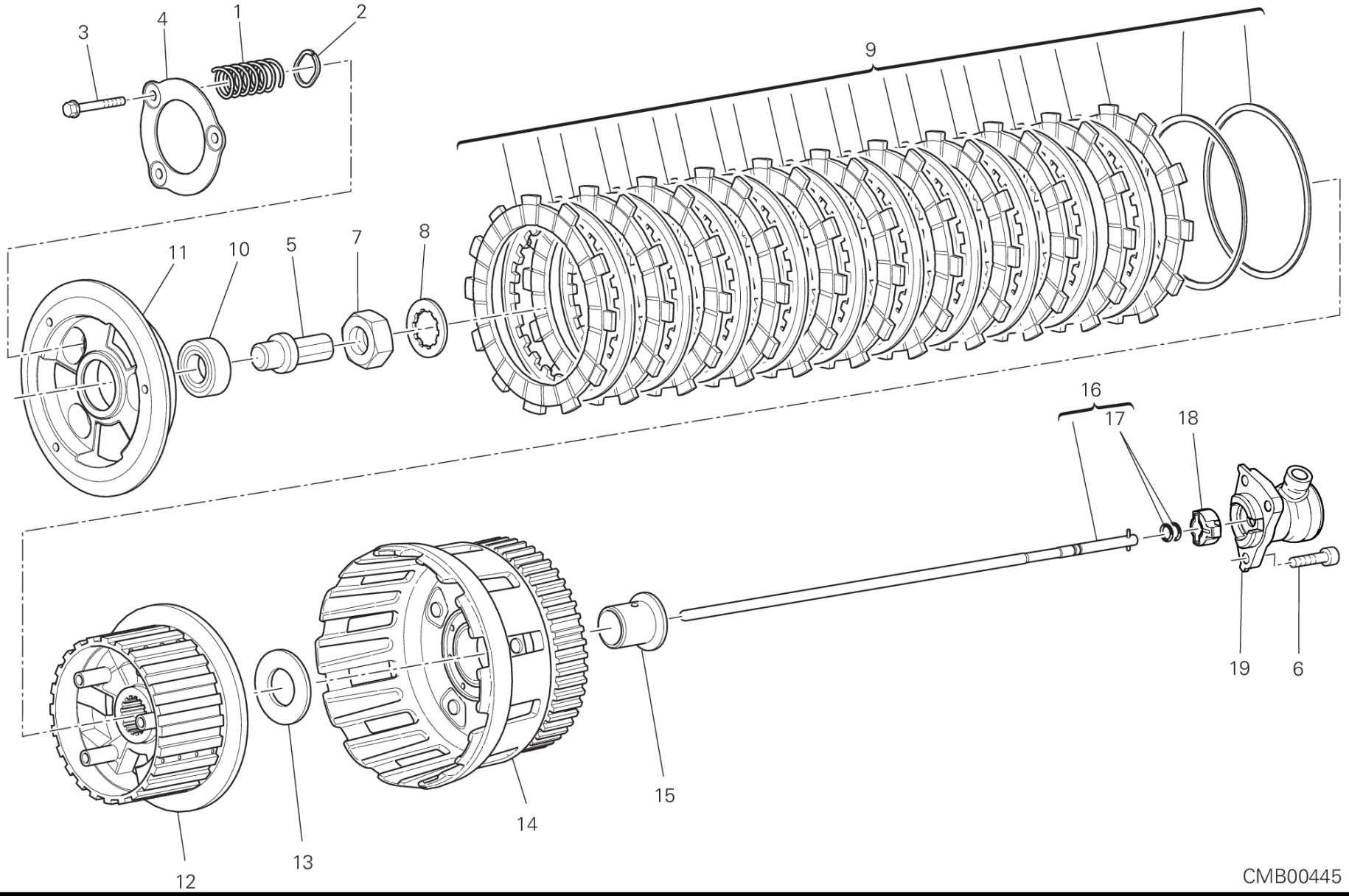
3
4
1
2
9
11
10
5
7
8
16
17
18
19
6
15
14
13
12
CMB00445

DRAWING 004 - クラッチ [MOD:MS1200;XST:AUS,EUR,FRA,JAP]

GROUP エンジン

POS.	CODE	DESCRIPTION	QTY	START DATE	END DATE	VALIDITY	NOTES
1	79710531B	スプリング	3	09/09/2014			
2	85611391A	シムワッシャー	3	02/05/2012			
3	77211201A	スクリュー	3	02/05/2012			
4	19410511A	ガイドリング	1	02/05/2012			
5	81810162A	CLUTCH CONTROL PIN (FCC)	1	25/03/2013			
6	77156678B	スクリュー TCEIF M6X20	3	08/05/2013			
7	75010071E	ナット	1	25/03/2013			
8	85110201A	LOCK WASHER	1	25/03/2013			
9	19020232A	クラッチディスクパック	1	02/05/2012			
10	70250601A	ベアリング	1	02/05/2012			
11	19610542A	クラッチプレッシャーディスク (FCC)	1	02/05/2012			
12	19610532A	PLATE HOLDER HUB (FCC)	1	02/05/2012			
13	71313091A	スペーサー	1	02/05/2012			
14	19820391A	クラッチハウジング	1	02/05/2012			
15	71314831A	スペーサー	1	17/10/2012			
16	11721112A	クラッチトランスミッションロッド	1	25/03/2013			
17	88641731A	O-RING 1.78X4.76	2	18/07/2011			
18	71320043A	回転防止インサート	1	08/05/2013			
19	19540031C	ピストンユニット	1	24/02/2015			

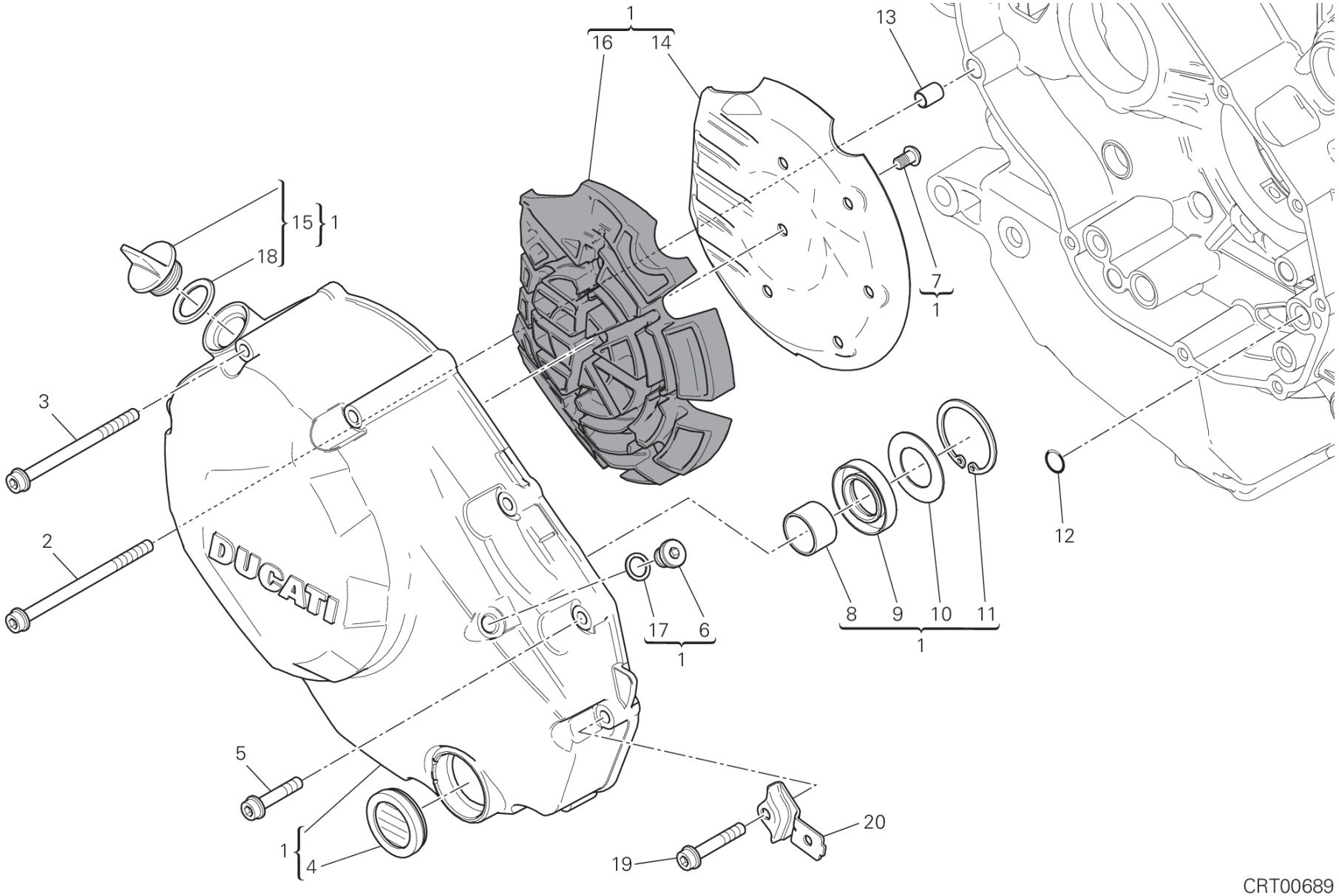

CRT00689

DRAWING 005 - クラッチカバー [MOD:MS1200;XST:AUS,EUR,FRA,JAP]

GROUP エンジン

POS.	CODE	DESCRIPTION	QTY	START DATE	END DATE	VALIDITY	NOTES
1	24321441B	クラッチ側カバー	1	30/03/2015			
2	77140833C	SCREW TCEIF M6X90 10.9	1	14/04/2014			
3	77140813C	SCREW TCEIF M6X80 10.9	3	14/04/2014			
4	25440012A	オイルレベル点検窓	1	01/01/2011			
5	77140713C	SCREW TCEIF M6X30 10.9	5	02/02/2015			
6	78011001A	プラグ	1	03/11/2014			
7	77510721A	スクリュー	6	03/11/2014			
8	066549680	ブッシュ	1	01/01/2011			
9	93040211A	オイルシール	1	01/01/2011			
10	85213601A	シムワッシャー 22x37.8x1	1	03/11/2014			
11	88450711A	スプリングリング	1	03/11/2014			
12	88641321A	Oリング 11.11X1.78	1	25/03/2013			
13	71111601A	ピンドエル	1	25/03/2013			
14	82717571A	SHEET ACOUSTIC DAMPER	1	03/11/2014			
15	89320191A	キャップセット	1	03/11/2014			
16	48610951A	消音パネル	1	03/11/2014			
17	85250631A	ワッシャー	1	03/11/2014			
18	88642301A	O-RING	1	05/03/2014			
19	77140723C	SCREW TCEIF M6X35 10.9	1	02/02/2015			
20	83019891AA	右ブラケット	1	02/02/2015			

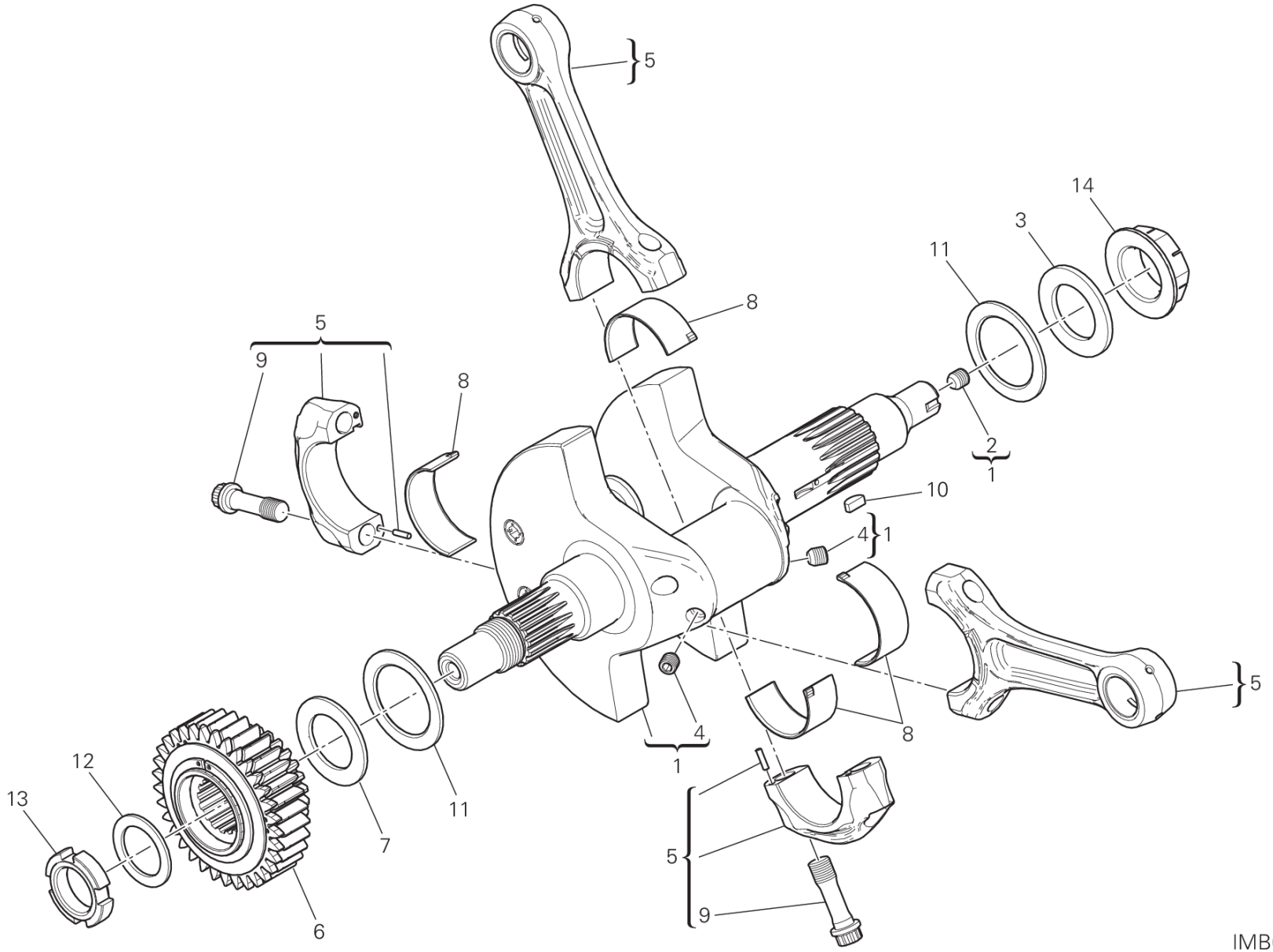
5
14
3
11
8
5
9
8
2
1
10
4
1
5
4
1
8
12
13
11
7
6
5
9
IMB00217

DRAWING 006 - コネクティングロッド
[MOD:MS1200;XST:AUS,EUR,FRA,JAP]
GROUP エンジン

POS.	CODE	DESCRIPTION	QTY	START DATE	END DATE	VALIDITY	NOTES
1	14622211AR	コンプリートクランクシャフト	1	04/09/2014			
2	77911092A	専用スクリュー	1	25/09/2012			
3	85213641A	ワッシャー	1	01/03/2014			
4	77915471A	スレッド付きドエル STEI M8X8	2	25/09/2012			
5	15820234A	コネクティングロッドペア	1	25/03/2013			
6	17021251A	PRIMARY DRIVE FRONT SPROCKET	1	02/05/2012			
7	71011691A	スペーサー	1	25/03/2013			
8	11210121AB	コネクティングロッドプレーンベアリング ブルー	4	25/03/2013			
	11210121AC	コネクティングロッドプレーンベアリング イエロー	4	25/03/2013			
9	77914043B	コネクティングロッドスクリュー	4	01/01/2011			
10	68010131A	半月キー 4X5X10	1	25/03/2013			
11	85212881D	シムワッシャー 50X35X2.05	2	25/03/2013			
12	85140051A	LOCK WASHER	1	25/03/2013			
13	75011561A	リングナット	1	25/03/2013			
14	75011971A	フランジナット	1	01/03/2014			

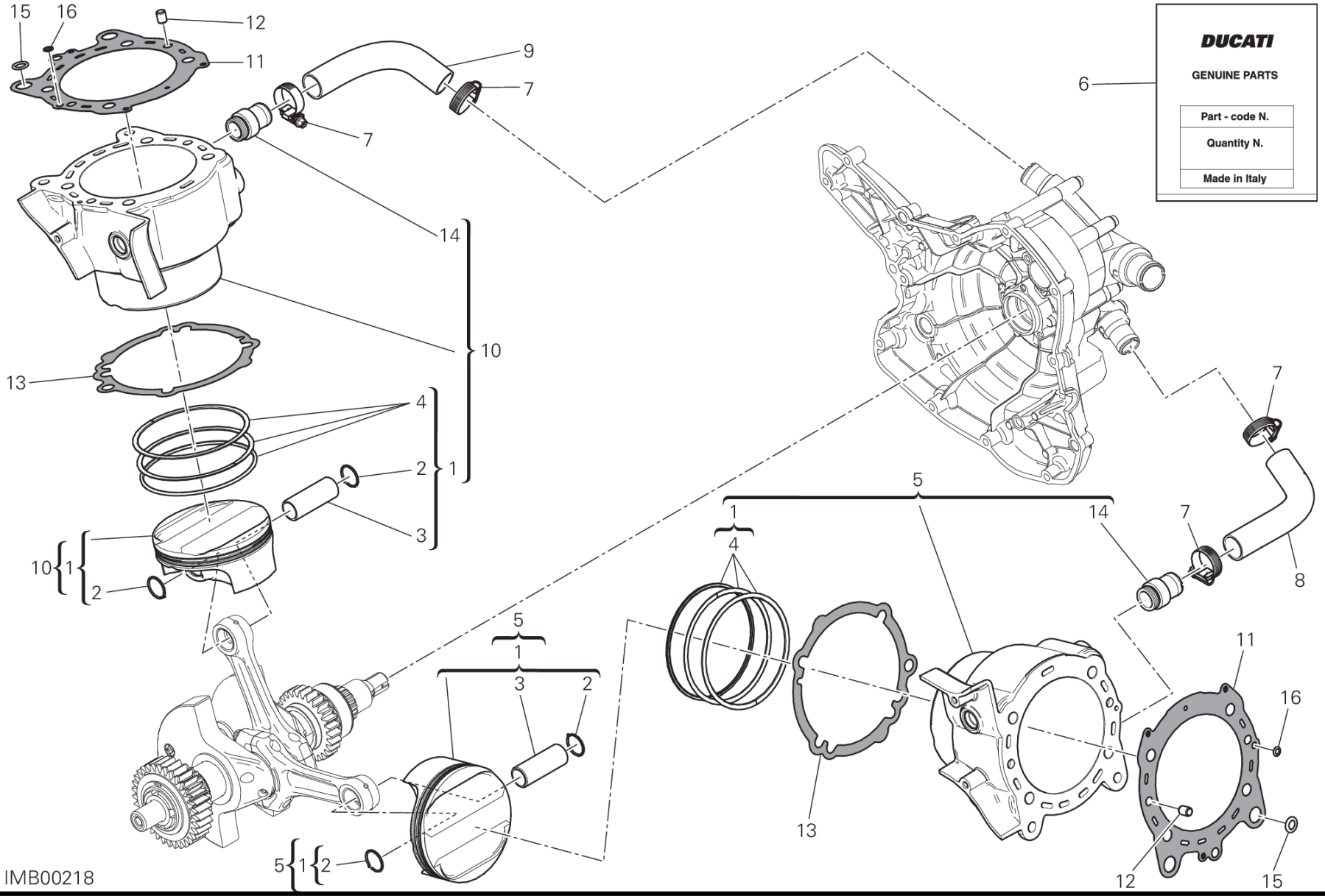
DUCATI
GENUINE PARTS
Part - code N.
Quantity N.
Made in Italy
IMB00218

DRAWING 007 - CYLINDERS - PISTONS [MOD:MS1200;XST:AUS,EUR,FRA,JAP]

GROUP エンジン

POS.	CODE	DESCRIPTION	QTY	START DATE	END DATE	VALIDITY	NOTES
1	12221952A	ピストンアセンブリ	2	09/09/2014			
2	12112481A	ピストンピン固定リング	4	01/10/2010			
3	12110781B	ピストンピン	2	01/10/2010			
4	12120521A	ピストンリングケース	2	01/10/2010			
5	12022461B	ホリゾンタルシリンダー - ピストンカップリング	1	09/09/2014			
6	79120541B	GASKETS SET	1	09/09/2014			
7	74141921A	クランプ 16-27 MM	4	25/03/2013			
8	80011851A	HOSE, HORIZONTAL CYLINDER WATER INLET	1	01/03/2014			
9	80011841A	HOSE, VERTICAL CYLINDER WATER INLET	1	01/03/2014			
10	12022471B	CYLINDER-PISTON FIT VERTICAL	1	09/09/2014			
11	78611001B	シリンダーヘッドガスケット	2	09/09/2014			
12	71112191A	ピンドエル	4	25/03/2013			
13	78611251A	シリンダーベースシール	2	17/01/2013			
14	66810482A	ウォーターポンプデリバリーキャップ	2	09/09/2014			
15	88641701A	Oリング	4	09/09/2014			
16	88641731A	O-RING 1.78X4.76	2	09/09/2014			

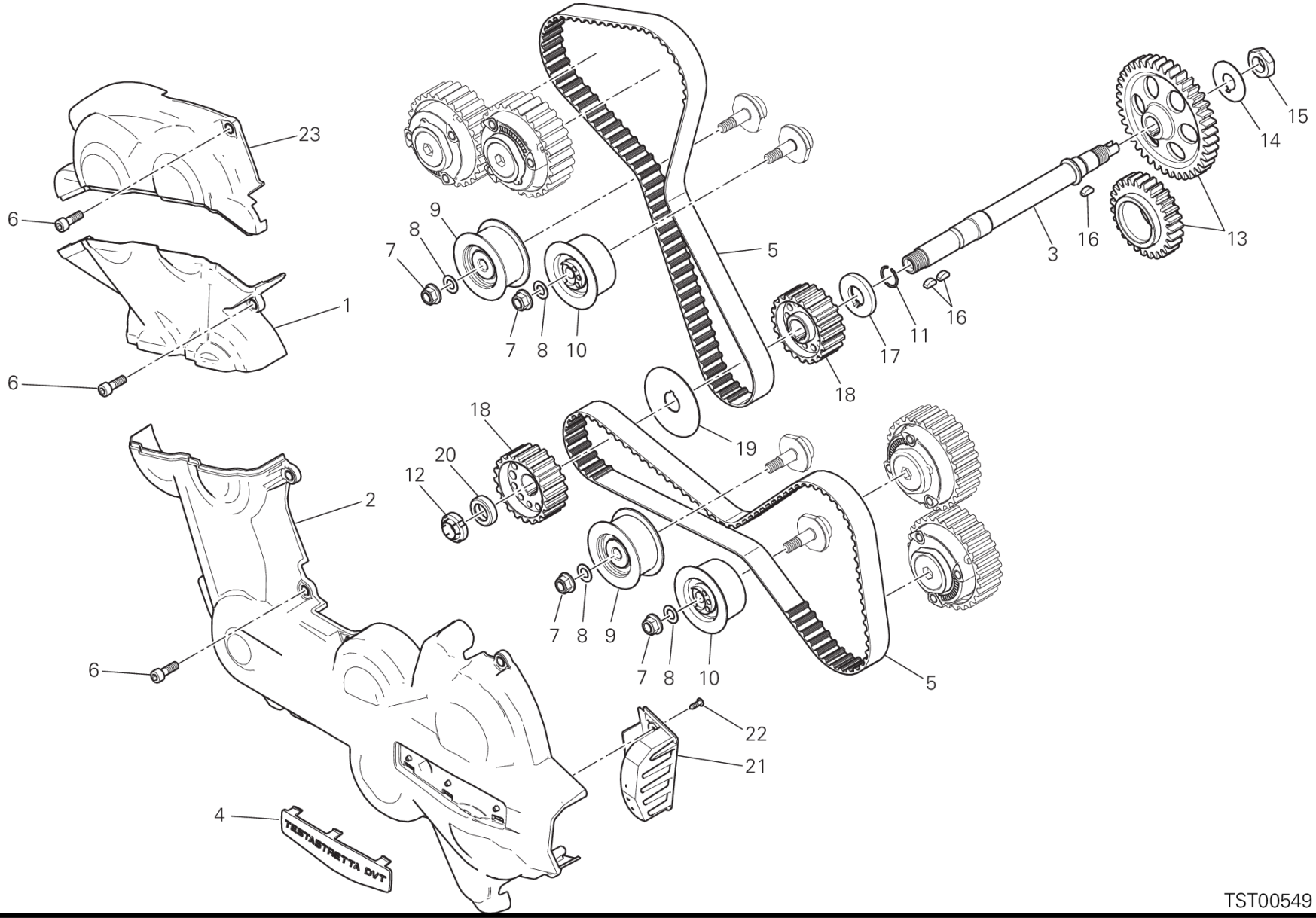
23
6
1
6
9
8
7
7
8
10
5
15
14
13
3
16
16
11
17
18
18
19
20
12
2
7
8
9
7
8
10
5
6
22
21
4
TESTASTRETTA DVT

TST00549

POS.	CODE	DESCRIPTION	QTY	START DATE	END DATE	VALIDITY	NOTES
1	24511451A	VERTICAL BELT OUTER COVER BOTTOM	1	01/03/2014			
2	24511442A	ホリゾンタルタイミングベルトカバー	1	23/03/2015			
3	14710941A	タイミングレイシャフト	1	01/03/2014			
4	24511562A	MARKING PLATE	1	10/11/2014			
5	73740321A	タイミングコントロール歯付きベルト	2	01/03/2014			
6	77113801A	スクリュー	16	25/03/2013			
7	74940081A	ナット M8	4	25/03/2013			
8	85310021A	スプリングワッシャー 8 MM	4	25/03/2013			
9	45120272A	固定式タイミングベルトテンショナー	2	25/03/2013			
10	45120291A	可動式コンプリートテンショナー	2	25/03/2013			
11	88210031A	ストップリング	1	25/03/2013			
12	70350062A	ELASTIC-STOPリングナット	1	25/03/2013			
13	17121121A	タイミングギアセット	1	01/03/2014			
14	85110131A	安全ワッシャー	1	25/03/2013			
15	75011601A	NUT M14X1X7	1	25/03/2013			
16	68010131A	半月キー 4X5X10	3	25/03/2013			
17	71611281A	スペーサー	1	25/03/2013			
18	25510104B	タイミングベルトローラー	2	25/03/2013			
19	85610623A	ベルトローラー中間ワッシャー	1	25/03/2013			
20	71610722A	スペーサー	1	25/03/2013			
21	24511471A	フィルターマウント	1	28/11/2013			
22	77250341C	スクリュー	2	30/09/2010			
23	24511462A	バーチカルタイミングベルトカバー UPPER	1	09/04/2015			

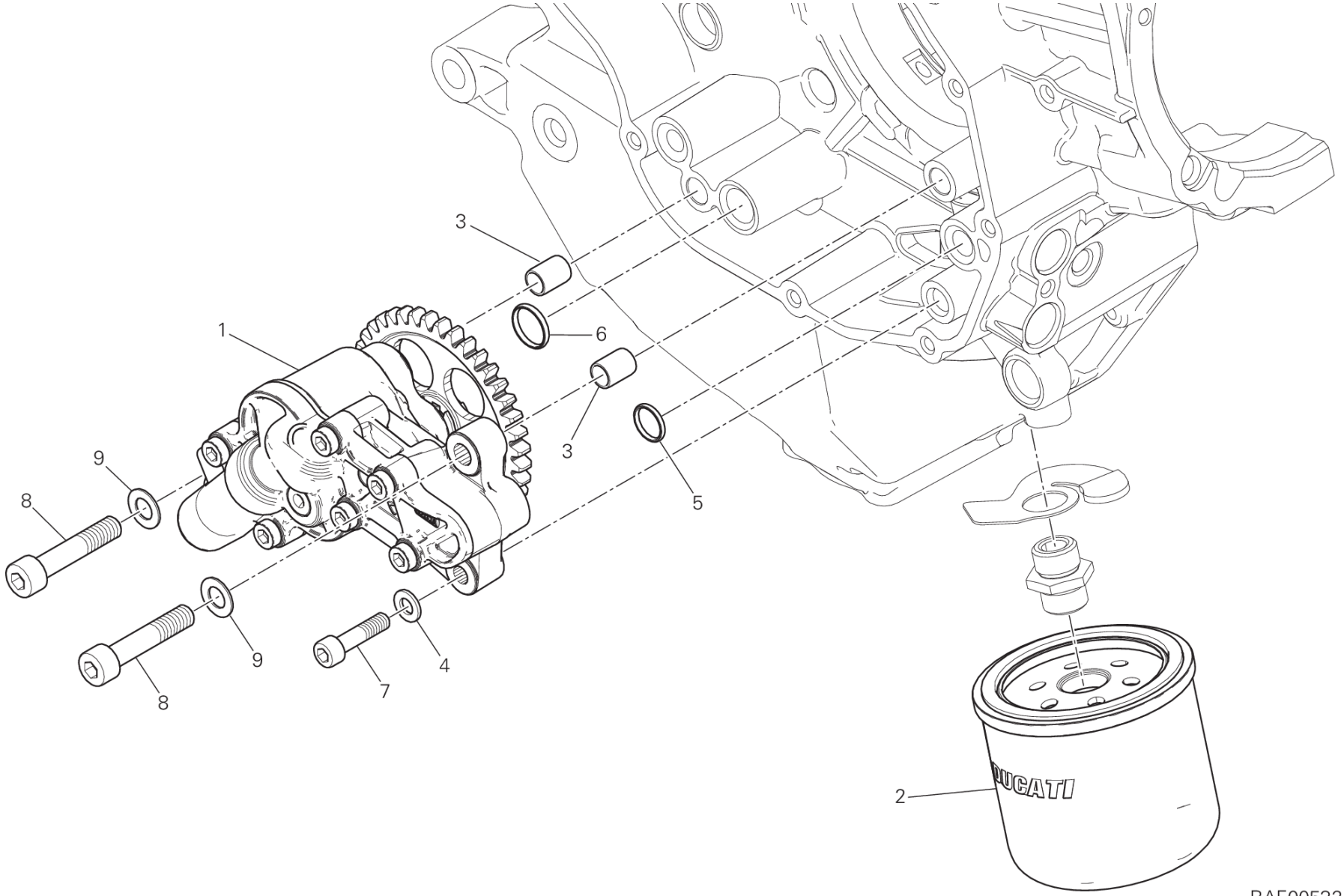
3
1
6
3
5
9
8
9
8
7
4
2
DUCATI
RAF00532

DRAWING 009 - オイルポンプ - フィルター
[MOD:MS1200;XST:AUS,EUR,FRA,JAP]
GROUP エンジン

POS.	CODE	DESCRIPTION	QTY	START DATE	END DATE	VALIDITY	NOTES
1	24920441A	オイルポンプアセンブリ	1	01/09/2014			
2	44440035A	オイルフィルター	1	25/03/2013			
3	075949280	位置決めブッシュ	2	21/03/2013			
4	85310041A	スプリングワッシャー 6 MM	1	21/03/2013			
5	88641321A	Oリング 11.11X1.78	1	21/03/2013			
6	88640371A	Oリング 14X1.78	1	21/03/2013			
7	77110518B	スクリュー TCEI M6X25	1	21/03/2013			
8	77151298B	スクリュー TCEI M8X40	2	21/03/2013			
9	85310021A	スプリングワッシャー 8 MM	2	21/03/2013			

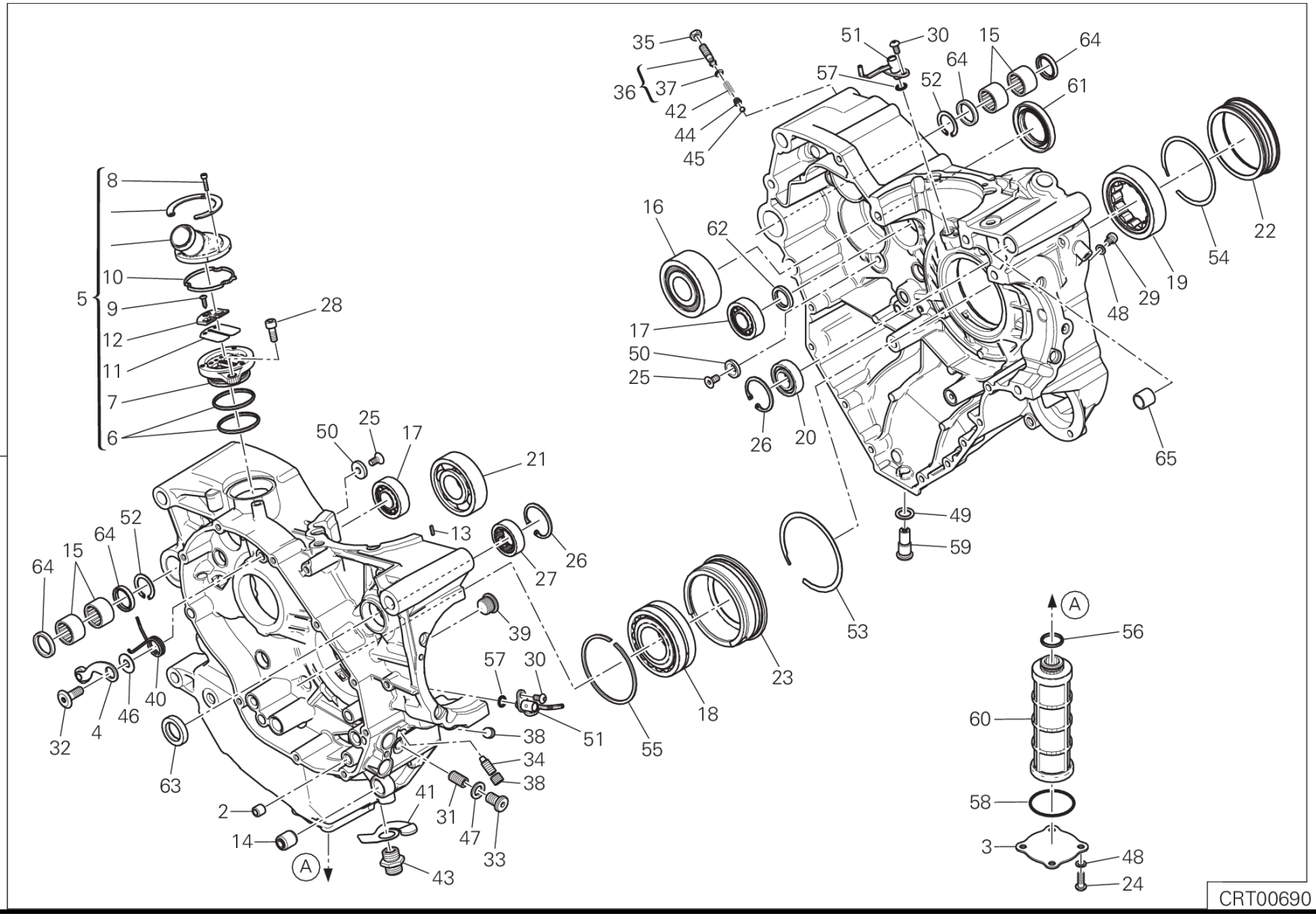
1
2
3
4
5
6
7
8
9
10
11
12
13
14
15
16
17
18
19
20
21
22
23
24
25
26
27
28
29
30
31
32
33
34
35
36
37
38
39
40
41
42
43
44
45
46
47
48
49
50
51
52
53
54
55
56
57
58
59
60
61
62
63
64
65
A
CRT00690

DRAWING 010 - HALF-CRANKCASES PAIR [MOD:MS1200;XST:AUS,EUR,FRA,JAP]

GROUP エンジン

POS.	CODE	DESCRIPTION	QTY	START DATE	END DATE	VALIDITY	NOTES
1	22522982D	コンプリートクランクケースセット	1	02/02/2015			
2	067049310	リダクションブッシュ	1	08/01/2015			
3	24713511C	FILTER COVER UNIT	1	08/01/2015			
4	45520181A	ラチェットユニット	1	08/01/2015			
5	59320641D	VALVE, BREATHER	1	08/01/2015			
6	46320222A	Oリング	2	06/07/2012			
7	59310601B	HOLDER READ VALVE	1	06/07/2012			
8	77150078B	スクリュー	3	06/07/2012			
9	77250341B	SCREW, TAPPING 3.5X12	1	06/07/2012			
10	78811151A	ガスケット	1	06/07/2012			
11	81110021A	REED VALVE ASSY	1	06/07/2012			
12	82716031A	スペーサー	1	06/07/2012			
13	68050101A	KEY 2X2X10	1	08/01/2015			
14	70010361A	サイレントブロック	1	08/01/2015			
15	764000004	ニードルベアリング	4	08/01/2015			
16	70240131A	ベアリング	1	08/01/2015			
17	70240331A	ベアリング 17X40X12	2	08/01/2015			
18	70241151A	ベアリング	1	01/03/2014			
19	70241161A	ベアリング	1	01/03/2014			
20	70250081A	ボールベアリング 6003 TN9 C3	1	08/01/2015			
21	70250193A	ベアリング	1	08/01/2015			
22	710Z0031A	ベアリング保持ブッシュ	1	08/01/2015			
23	71011941A	ベアリング保持ブッシュ	1	08/01/2015			
24	72050338B	スクリュー	4	08/01/2015			
25	720941616	スクリュー TSPEI M6X12	4	08/01/2015			
26	735033380	サークリップ	2	08/01/2015			
27	757941542	ベアリング	1	08/01/2015			
28	77150653B	SCREW TCEI M6X16 UNI5931 8.8	1	08/01/2015			
29	77350618B	スクリュー TCEIR M6X8	1	08/01/2015			
30	77510311B	スクリュー TBEI M5X10	2	08/01/2015			
31	77840041A	THREADED DOWEL M10X1	1	08/01/2015			
32	77910391A	スクリュー M8X21.5	1	08/01/2015			
33	77911622A	スクリュー TCEI M10X1.5X16	1	08/01/2015			
34	77917101A	専用スクリュー	1	08/01/2015			
35	74710151A	ナット	1	08/01/2015			

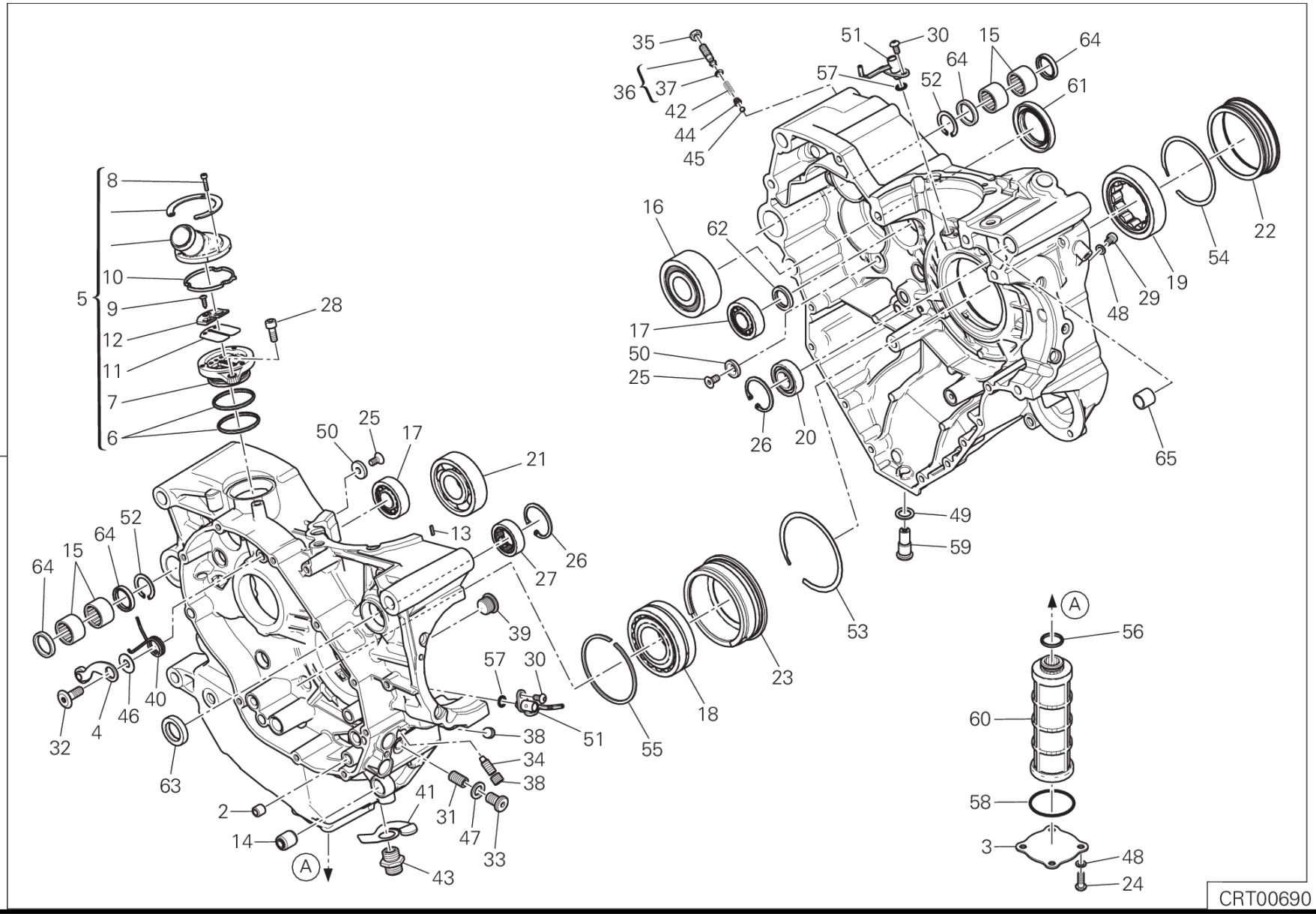
1
2
3
4
5
6
7
8
9
10
11
12
13
14
15
16
17
18
19
20
21
22
23
24
25
26
27
28
29
30
31
32
33
34
35
36
37
38
39
40
41
42
43
44
45
46
47
48
49
50
51
52
53
54
55
56
57
58
59
60
61
62
63
64
65
A
CRT00690

DRAWING 010 - HALF-CRANKCASES PAIR [MOD:MS1200;XST:AUS,EUR,FRA,JAP]

GROUP エンジン

POS.	CODE	DESCRIPTION	QTY	START DATE	END DATE	VALIDITY	NOTES
36	77927171A	調整スクリュー	1	08/01/2015			
37	88641961A	Oリング	1	18/04/2011			
38	77950621A	円錐形キャップ M10X1	2	08/01/2015			
39	78010721A	バイパスキャップ M16X1.5	1	08/01/2015			
40	79910491A	リターンスプリング	1	08/01/2015			
41	79920772A	バイパススプリング	1	08/01/2015			
42	79940171A	スプリング	1	08/01/2015			
43	81510281A	オイルフィルタージョイントニップル	1	08/01/2015			
44	83110151B	PLATE	1	08/01/2015			
45	84740061A	ボール	1	08/01/2015			
46	85210532A	ワッシャー 8.2X20X1	1	08/01/2015			
47	85211951A	ガスケット 10.5X17X2	1	08/01/2015			
48	85250231A	ガスケット	5	08/01/2015			
49	85250421A	銅製ガスケット 12.2X18X1.5 MM	1	08/01/2015			
50	85611481A	ワッシャー	4	08/01/2015			
51	87512131A	ジェット	2	08/01/2015			
52	88440531A	スプリングリング	2	08/01/2015			
53	88440641A	スプリングリング	1	08/01/2015			
54	88440651A	スプリングリング	1	08/01/2015			
55	88450581A	スプリングリング	1	08/01/2015			
56	88640331A	Oリング 17.96X2.62	1	08/01/2015			
57	88641181A	Oリング	2	08/01/2015			
58	88641581A	O-RING	1	08/01/2015			
59	89320062A	オイルドレインプラグ	1	08/01/2015			
60	89410241A	オイルメッシュフィルター	1	08/01/2015			
61	93040221A	オイルシール 35X52X7	1	08/01/2015			
62	93040931A	SEAL, OIL 17X25X4	1	08/01/2015			
63	93041231A	オイルシール 18X30X6	1	08/01/2015			
64	93041271A	SEAL RING 20X26X4	4	08/01/2015			
65	71110951A	ピンドエル	2	08/01/2015			

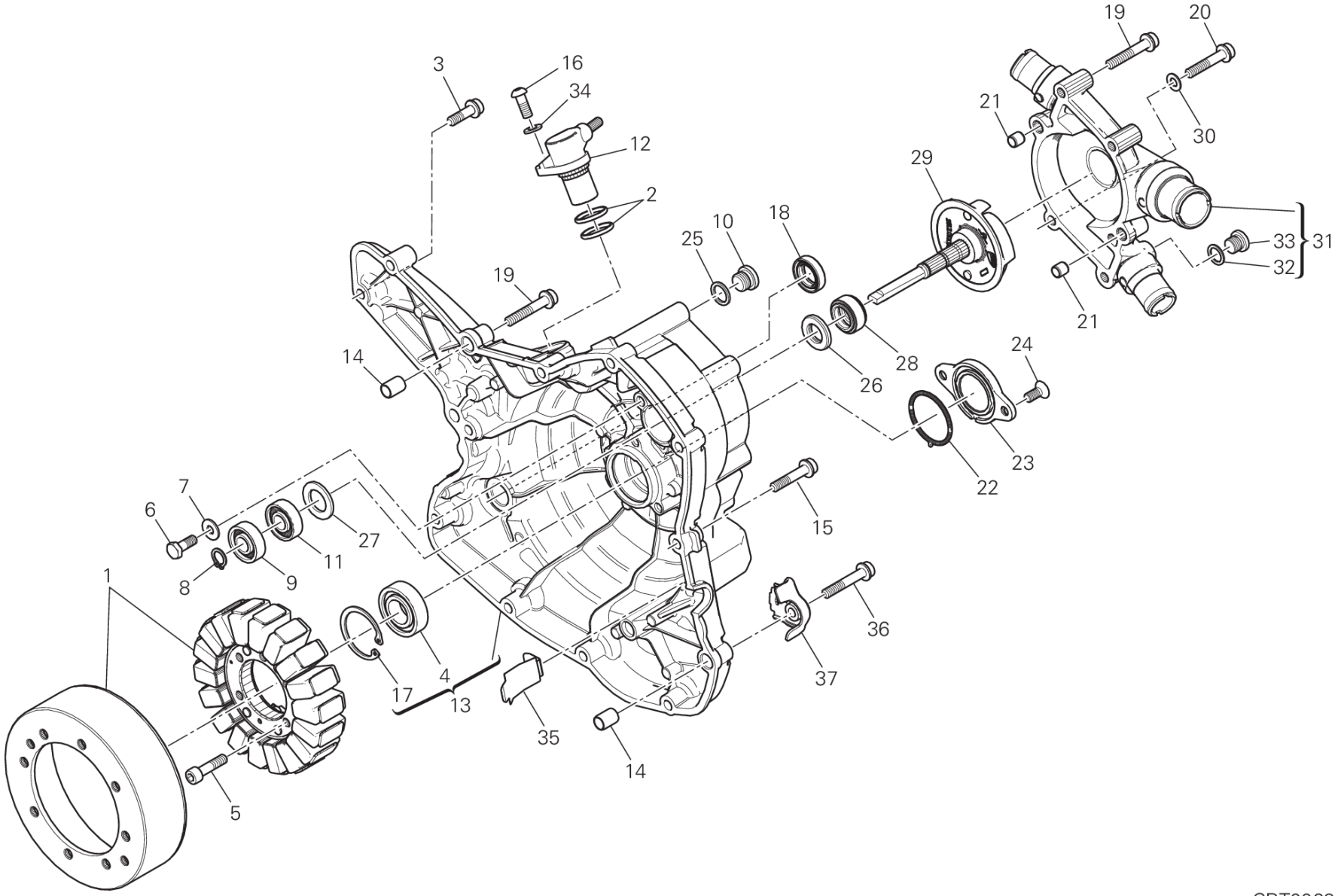
1
2
3
4
5
6
7
8
9
10
11
12
13
14
15
16
17
18
19
20
21
22
23
24
25
26
27
28
29
30
31
32
33
34
35
36
37

CRT00692

DRAWING 011 - ジェネレーターカバー
[MOD:MS1200;XST:AUS,EUR,FRA,JAP]
GROUP エンジン

POS.	CODE	DESCRIPTION	QTY	START DATE	END DATE	VALIDITY	NOTES
1	26420541A	ジェネレーター	1	07/07/2014			
2	88640331A	Oリング 17.96X2.62	2	08/01/2015			
3	77140673C	スクリュー	2	25/03/2013			
4	70250081A	ボールベアリング 6003 TN9 C3	1	01/05/2010			
5	77110518B	スクリュー TCEI M6X25	3	01/05/2010			
6	77052508B	スクリュー TE M6X16	2	01/05/2010			
7	85211721A	ワッシャー 6X14.2X1.3	2	01/05/2010			
8	88450431A	サークリップ	1	08/01/2015			
9	70240102A	ベアリング	1	01/05/2010			
10	77910262A	スクリュー M12X1	1	08/01/2015			
11	70240091A	ボールベアリング 6000	1	01/05/2010			
12	55241321C	タイミング&RPMセンサー	1	08/01/2015			
13	24221321A	ジェネレーターカバー	1	08/01/2015			
14	71111601A	ピンドエル	2	25/03/2013			
15	77140713C	SCREW TCEIF M6X30 10.9	9	01/03/2014			
16	77550211B	SCREW TBEI M6X16 ISO7380 10.9	1	08/01/2015			
17	88450721A	スプリングリング	1	01/03/2014			
18	937831524	オイルガード 15X24X6	1	01/05/2010			
19	77140723C	SCREW TCEIF M6X35 10.9	5	08/01/2015			
20	77113961A	スクリュー	2	08/01/2015			
21	71110922A	ブッシュ	2	08/01/2015			
22	88610951A	Oリング 32.99X2.62	1	25/03/2013			
23	24713571AI	タイミングセンサーカバー	1	02/02/2015			
24	77750493C	スクリュー	2	25/03/2013			
25	85250261A	アルミガスケット 12X16X1.5	1	01/05/2010			
26	93050051A	メカニカルシール	1	01/05/2010			
27	71311281B	スペーサー	1	01/05/2010			
28	93050062B	メカニカルシール	1	01/05/2010			
29	25120131A	ウォーターポンプローター	1	08/01/2015			
30	85250481A	GASKET 6X12X1 DIN7603-A	2	08/01/2015			
31	24724481AD	COMPLETE WATER PUMP COVER	1	08/01/2015			
32	85250241A	ワッシャー 10X14X1	1	25/03/2013			
33	78050012A	PLUG, THREADED M10X1	1	06/05/2010			
34	85310031A	スプリングワッシャー 6 MM	1	08/01/2015			
35	82716091A	メタルプレート	1	08/01/2015			

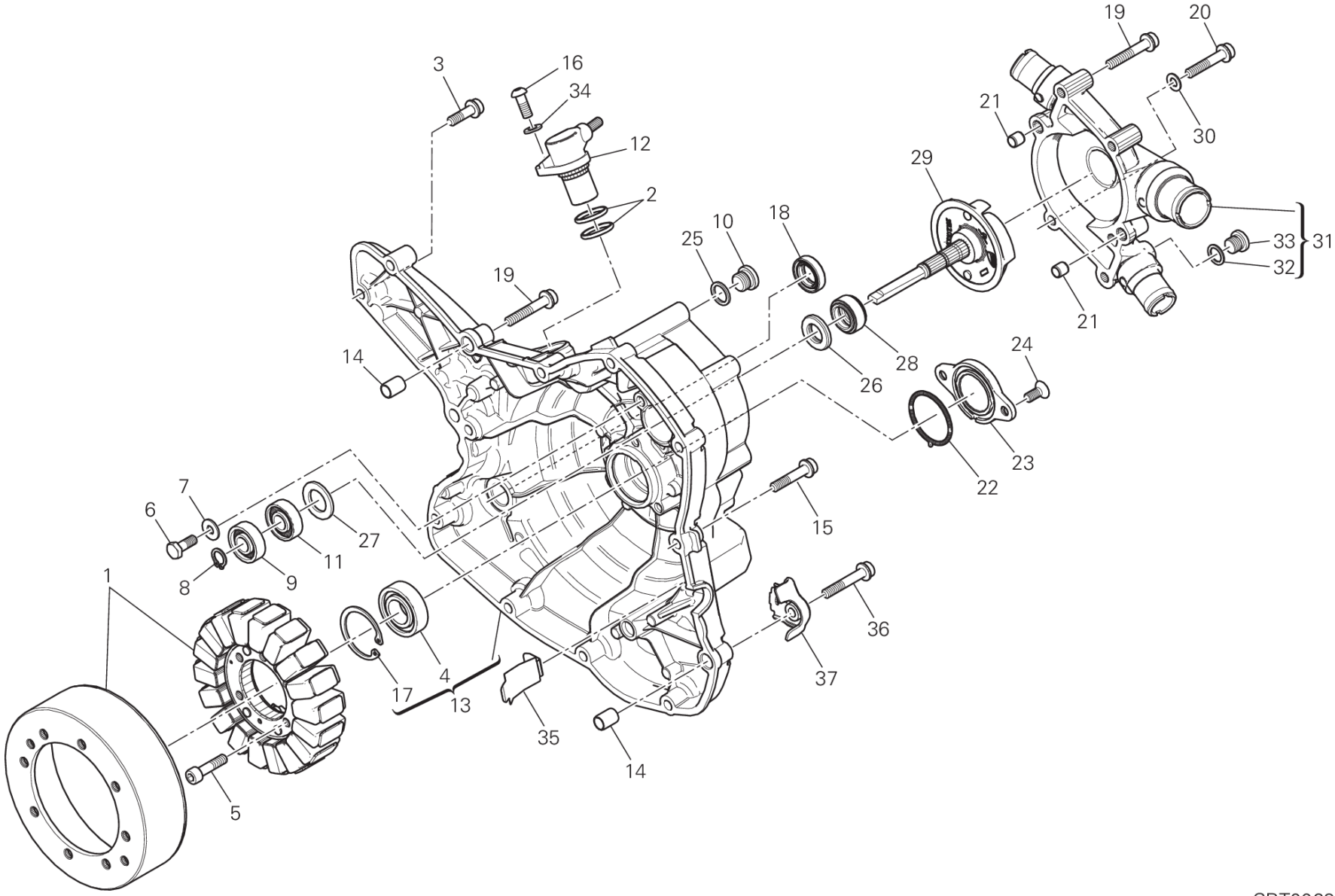
19
20
3
16
34
21
30
12
29
2
10
18
25
33
31
32
19
21
14
28
24
26
23
22
7
6
27
15
11
1
8
9
36
4
37
17
13
35
14
5

CRT00692

POS.	CODE	DESCRIPTION	QTY	START DATE	END DATE	VALIDITY	NOTES
36	77140743C	スクリュー	1	02/02/2015			
37	83019901AA	左ブラケット	1	02/02/2015			

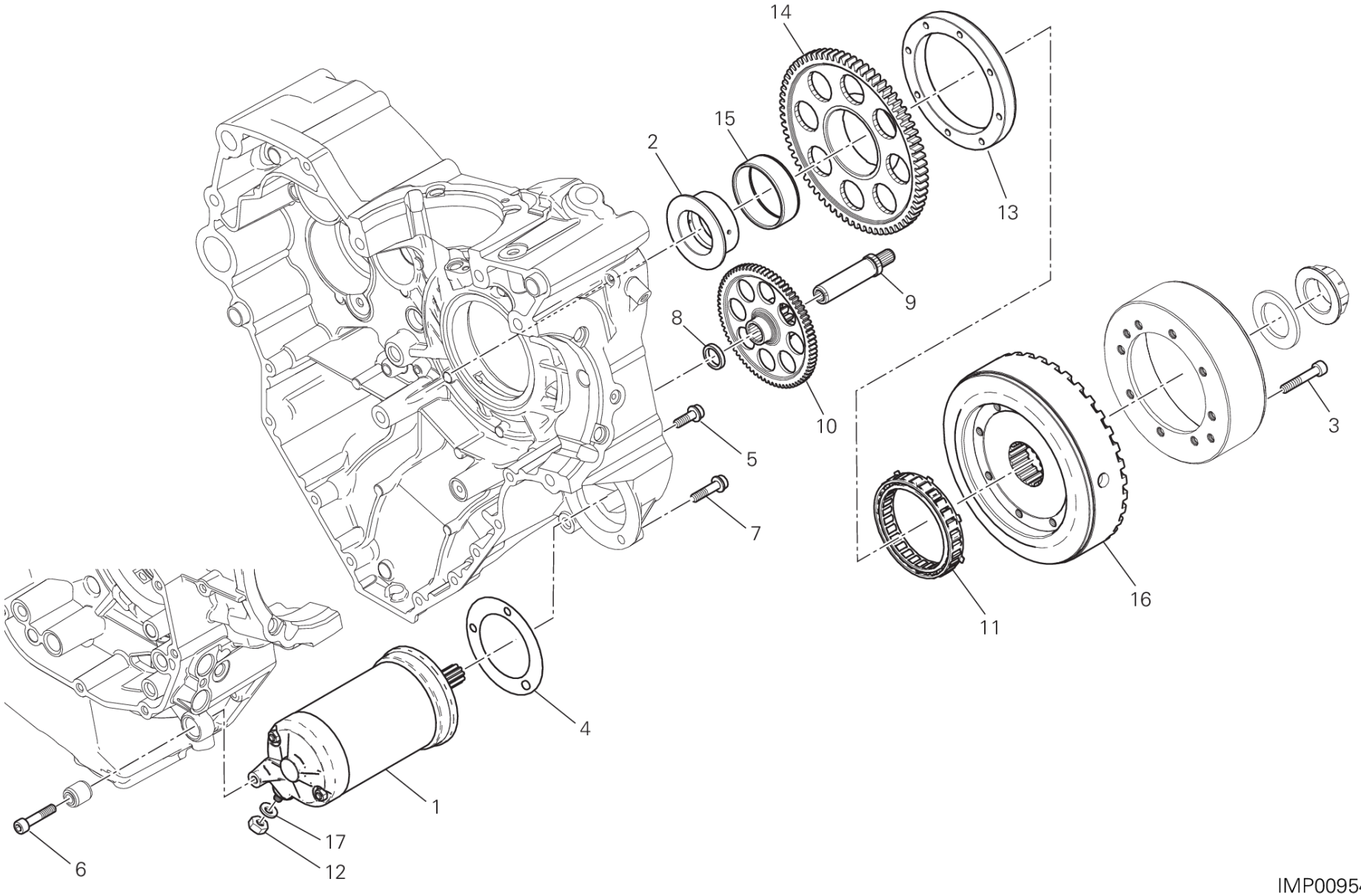

IMP00954

DRAWING 012 - ELECTRIC STARTING AND IGNITION [MOD:MS1200;XST:AUS,EUR,FRA,JAP]

GROUP エンジン

POS.	CODE	DESCRIPTION	QTY	START DATE	END DATE	VALIDITY	NOTES
1	27040104A	スターターモーター	1	21/03/2013			
2	88110921A	インナーリング	1	01/03/2014			
3	77113931A	スクリュー	8	01/03/2014			
4	78810542A	スターターモーターガスケット	1	21/03/2013			
5	77140667CF	スクリュー	2	02/02/2015			
6	77110521A	スクリュー TCEI M6X30	1	21/03/2013			
7	77140697CF	スクリュー 6x25	1	02/02/2015			
8	71319191A	スペーサー	1	21/03/2013			
9	82113471A	スターターリダクションシャフト	1	21/03/2013			
10	176Z0021A	IDLE GEAR T74/13	1	21/03/2013			
11	70140501A	スタータークラッチ	1	01/03/2014			
12	75050051A	ナット M6	1	08/05/2013			
13	16012121A	スターティングクラッチフランジ	1	01/03/2014			
14	17310301A	スタータードリブンギア	1	01/03/2014			
15	70241461A	ニードルベアリング	1	01/09/2014			
16	27610881B	COUPLING, FLYWHEEL	1	01/01/2015			
17	85350091A	スプリングワッシャー	1	08/05/2013			

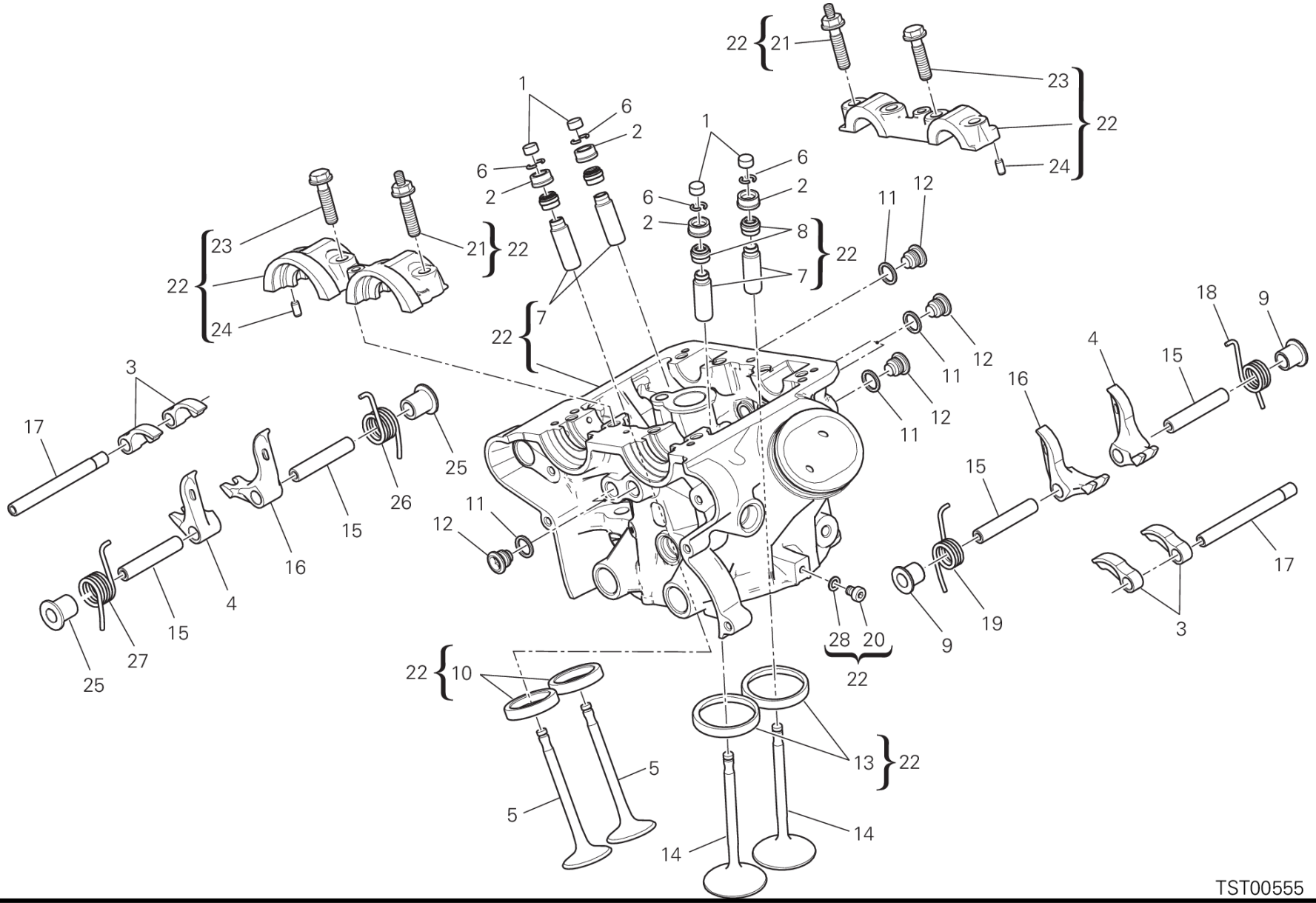
TST00555

DRAWING 014 - バーチカルシリンダーヘッド
[MOD:MS1200;XST:AUS,EUR,FRA,JAP]
GROUP エンジン

POS.	CODE	DESCRIPTION	QTY	START DATE	END DATE	VALIDITY	NOTES
1	84010012A	オープニングロッカーアームアジャスター 2.00 MM	4	20/06/2012			
	84010022A	オープニングロッカーアームアジャスター 2.05 MM	4	20/06/2012			
	84010032A	オープニングロッカーアームアジャスター 2.10 MM	4	20/06/2012			
	84010042A	オープニングロッカーアームアジャスター 2.15 MM	4	20/06/2012			
	84010052A	オープニングロッカーアームアジャスター 2.20 MM	4	20/06/2012			
	84010062A	オープニングロッカーアームアジャスター 2.25 MM	4	20/06/2012			
	84010072A	オープニングロッカーアームアジャスター 2.30 MM	4	20/06/2012			
	84010082A	オープニングロッカーアームアジャスター 2.35 MM	4	20/06/2012			
	84010092A	オープニングロッカーアームアジャスター 2.40 MM	4	20/06/2012			
	84010102A	オープニングロッカーアームアジャスター 2.45 MM	4	20/06/2012			
	84010112A	オープニングロッカーアームアジャスター 2.50 MM	4	20/06/2012			
	84010122A	オープニングロッカーアームアジャスター 2.55 MM	4	20/06/2012			
	84010132A	オープニングロッカーアームアジャスター 2.60 MM	4	20/06/2012			
	84010142A	オープニングロッカーアームアジャスター 2.65 MM	4	20/06/2012			
	84010152A	オープニングロッカーアームアジャスター 2.70 MM	4	20/06/2012			
	84010162A	オープニングロッカーアームアジャスター 2.75 MM	4	20/06/2012			
	84010172A	オープニングロッカーアームアジャスター 2.80 MM	4	20/06/2012			
	84010182A	オープニングロッカーアームアジャスター 2.85 MM	4	20/06/2012			
	84010192A	オープニングロッカーアームアジャスター 2.90 MM	4	20/06/2012			
	84010202A	オープニングロッカーアームアジャスター 2.95 MM	4	20/06/2012			
	84010212A	オープニングロッカーアームアジャスター 3.00 MM	4	20/06/2012			
	84010222A	オープニングロッカーアームアジャスター 3.05 MM	4	20/06/2012			
	84010232A	オープニングロッカーアームアジャスター 3.10 MM	4	20/06/2012			
	84010242A	オープニングロッカーアームアジャスター 3.15 MM	4	20/06/2012			
	84010252A	オープニングロッカーアームアジャスター 3.20 MM	4	20/06/2012			
	84010262A	オープニングロッカーアームアジャスター 3.25 MM	4	20/06/2012			
	84010272A	オープニングロッカーアームアジャスター 3.30 MM	4	20/06/2012			
	84010282A	オープニングロッカーアームアジャスター 3.35 MM	4	20/06/2012			
	84010292A	オープニングロッカーアームアジャスター 3.40 MM	4	20/06/2012			
	84010302A	オープニングロッカーアームアジャスター 3.45 MM	4	20/06/2012			
	84010312A	オープニングロッカーアームアジャスター 1.80 MM	4	20/06/2012			
	84010322A	オープニングロッカーアームアジャスター 1.85 MM	4	20/06/2012			
	84010332A	オープニングロッカーアームアジャスター 1.90 MM	4	20/06/2012			
	84010342A	オープニングロッカーアームアジャスター 1.95 MM	4	20/06/2012			
	84010722A	オープニングロッカーアームアジャスター 3.60 MM	4	20/06/2012			

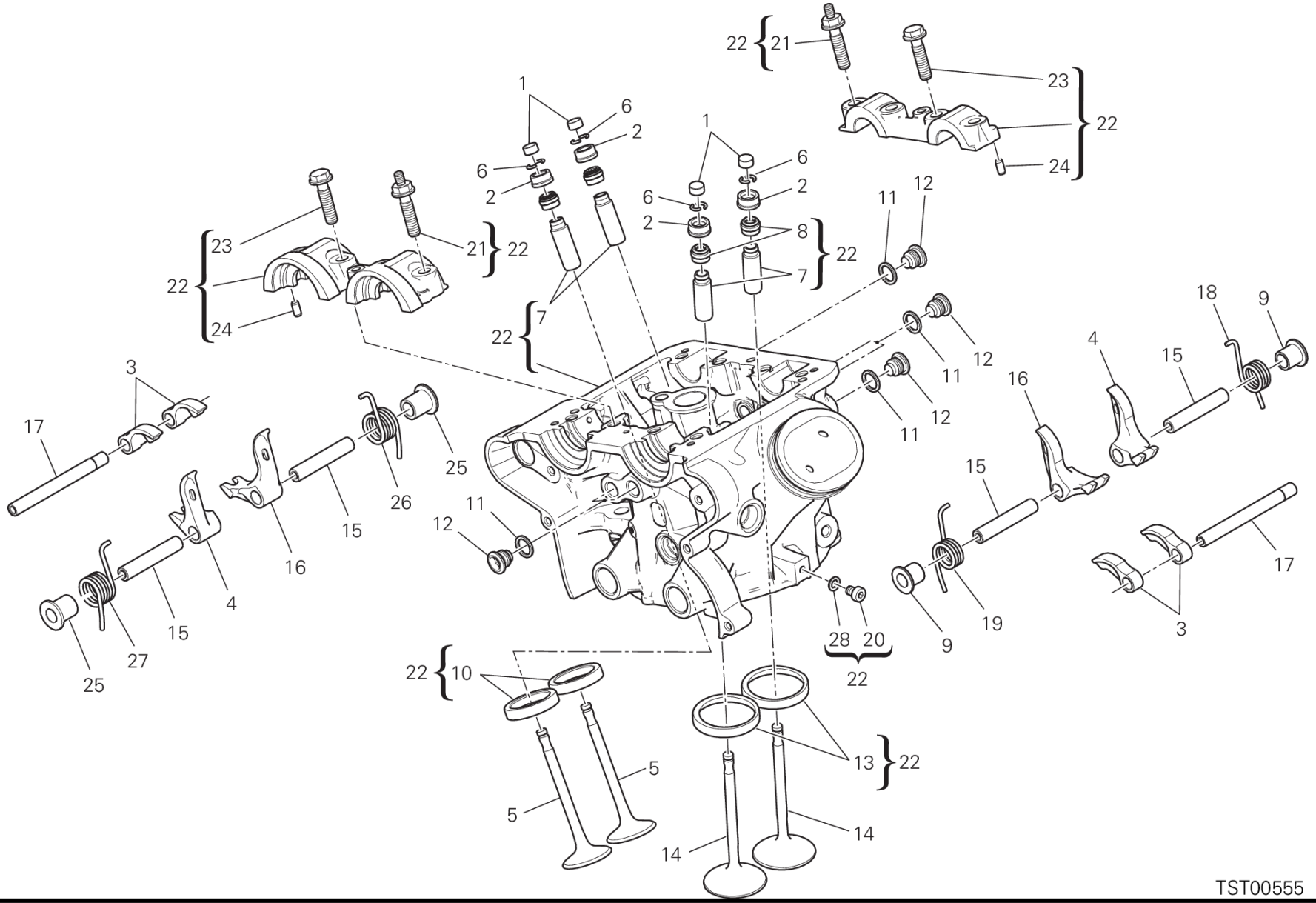
TST00555

POS.	CODE	DESCRIPTION	QTY	START DATE	END DATE	VALIDITY	NOTES
	84010732A	オープニングロッカーアームアジャスター 3.80 MM	4	20/06/2012			
	84011082A	オープニングロッカーアームアジャスター 3.50 MM	4	20/06/2012			
	84011092A	オープニングロッカーアームアジャスター 3.55 MM	4	20/06/2012			
	84011102A	オープニングロッカーアームアジャスター 3.65 MM	4	20/06/2012			
	84011112A	オープニングロッカーアームアジャスター 3.70 MM	4	20/06/2012			
	84011122A	オープニングロッカーアームアジャスター 3.75 MM	4	20/06/2012			
	84011132A	ADJUSTER, OPENING ROCKER ARM 3.85 MM	4	20/06/2012			
	84011142A	ADJUSTER, OPENING ROCKER ARM 3.9 MM	4	20/06/2012			
2	84010412B	クロージングロッカーアームアジャスター 2.20 MM	4	24/12/2009			
	84010422B	クロージングロッカーアームアジャスター 2.25 MM	4	24/12/2009			
	84010432B	クロージングロッカーアームアジャスター 2.30 MM	4	24/12/2009			
	84010442B	クロージングロッカーアームアジャスター 2.35 MM	4	24/12/2009			
	84010452B	クロージングロッカーアームアジャスター 2.40 MM	4	24/12/2009			
	84010462B	クロージングロッカーアームアジャスター 2.45 MM	4	24/12/2009			
	84010472B	クロージングロッカーアームアジャスター 2.50 MM	4	24/12/2009			
	84010482B	クロージングロッカーアームアジャスター 2.55 MM	4	24/12/2009			
	84010492B	クロージングロッカーアームアジャスター 2.60 MM	4	24/12/2009			
	84010502B	クロージングロッカーアームアジャスター 2.65 MM	4	24/12/2009			
	84010512B	クロージングロッカーアームアジャスター 2.70 MM	4	24/12/2009			
	84010522B	クロージングロッカーアームアジャスター 2.75 MM	4	24/12/2009			
	84010532B	クロージングロッカーアームアジャスター 2.80 MM	4	24/12/2009			
	84010542B	クロージングロッカーアームアジャスター 2.85 MM	4	24/12/2009			
	84010552B	クロージングロッカーアームアジャスター 2.90 MM	4	24/12/2009			
	84010562B	クロージングロッカーアームアジャスター 2.95 MM	4	24/12/2009			
	84010572B	クロージングロッカーアームアジャスター 3.00 MM	4	24/12/2009			
	84010582B	クロージングロッカーアームアジャスター 3.05 MM	4	24/12/2009			
	84010592B	クロージングロッカーアームアジャスター 3.10 MM	4	24/12/2009			
	84010602B	クロージングロッカーアームアジャスター 3.15 MM	4	24/12/2009			
	84010612B	クロージングロッカーアームアジャスター 3.20 MM	4	24/12/2009			
	84010622B	クロージングロッカーアームアジャスター 3.25 MM	4	24/12/2009			
	84010632B	クロージングロッカーアームアジャスター 3.30 MM	4	24/12/2009			
	84010642B	クロージングロッカーアームアジャスター 3.35 MM	4	24/12/2009			
	84010652B	クロージングロッカーアームアジャスター 3.40 MM	4	24/12/2009			
	84010662B	クロージングロッカーアームアジャスター 3.45 MM	4	24/12/2009			
	84010672B	クロージングロッカーアームアジャスター 3.50 MM	4	24/12/2009			

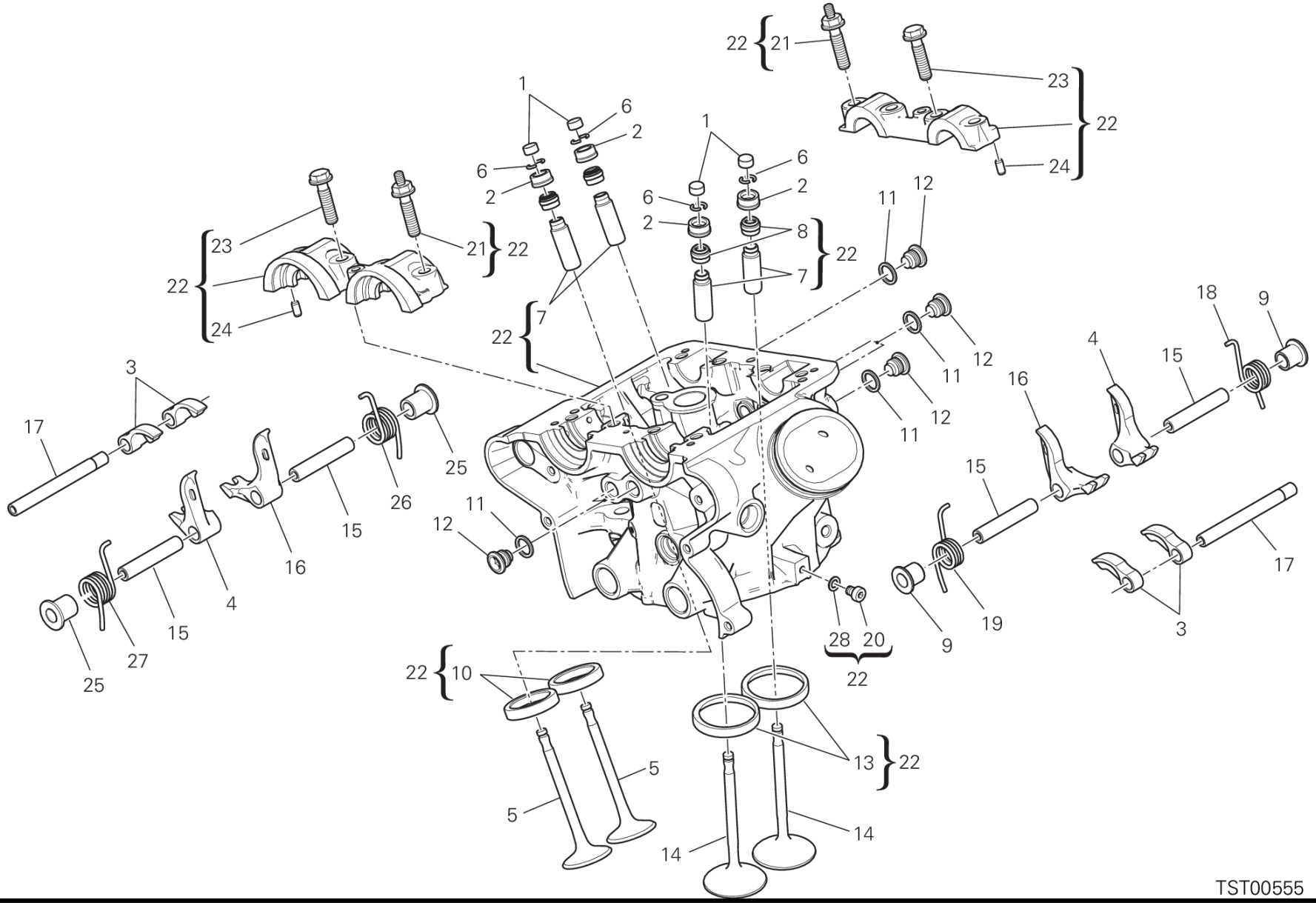
TST00555

DRAWING 014 - バーチカルシリンダーヘッド [MOD:MS1200;XST:AUS,EUR,FRA,JAP]

GROUP エンジン

POS.	CODE	DESCRIPTION	QTY	START DATE	END DATE	VALIDITY	NOTES
	84010682B	クロージングロッカーアームアジャスター 3.55 MM	4	24/12/2009			
	84010692B	クロージングロッカーアームアジャスター 3.60 MM	4	24/12/2009			
	84010702B	クロージングロッカーアームアジャスター 3.65 MM	4	24/12/2009			
	84010712B	クロージングロッカーアームアジャスター 3.70 MM	4	24/12/2009			
	84010722B	クロージングロッカーアームアジャスター 3.75 MM	4	24/12/2009			
	84010732B	クロージングロッカーアームアジャスター 3.80 MM	4	24/12/2009			
	84010742B	クロージングロッカーアームアジャスター 3.85 MM	4	24/12/2009			
	84010752B	クロージングロッカーアームアジャスター 3.90 MM	4	24/12/2009			
	84010762B	クロージングロッカーアームアジャスター 3.95 MM	4	24/12/2009			
	84010772B	クロージングロッカーアームアジャスター 4.00 MM	4	24/12/2009			
	84010782B	クロージングロッカーアームアジャスター 4.05 MM	4	24/12/2009			
	84010792B	クロージングロッカーアームアジャスター 4.10 MM	4	24/12/2009			
	84010802B	クロージングロッカーアームアジャスター 4.15 MM	4	24/12/2009			
	84010812B	クロージングロッカーアームアジャスター 4.20 MM	4	24/12/2009			
	84010822B	クロージングロッカーアームアジャスター 4.25 MM	4	24/12/2009			
	84010832B	クロージングロッカーアームアジャスター 4.30 MM	4	24/12/2009			
	84010842B	クロージングロッカーアームアジャスター 4.35 MM	4	24/12/2009			
	84010852B	クロージングロッカーアームアジャスター 4.40 MM	4	24/12/2009			
	84010862B	クロージングロッカーアームアジャスター 4.45 MM	4	24/12/2009			
	84010872B	クロージングロッカーアームアジャスター 4.50 MM	4	24/12/2009			
3	20810321A	オープニングロッカーアーム	4	07/12/2012			
4	20910501A	左クロージングロッカーアーム	2	07/12/2012			
5	21110831A	エキゾーストバルブ	2	07/12/2012			
6	66910011E	ハーフリング	8	07/12/2012			
7	30310631BB	大型バルブガイド 0.03 MM	4	21/03/2013			
	30310631BC	大型バルブガイド 0.06 MM	4	25/03/2013			
	30310631BD	大型バルブガイド 0.09 MM	4	21/03/2013			
8	76410871A	バルブステムシール	4	03/04/2012			
9	71312921A	スペーサー	2	07/12/2012			
10	30410891A	エキゾーストバルブシート	2	03/04/2012			
	30410891AB	エキゾーストバルブシート +0.03 MM	2	25/03/2013			
	30410891AC	エキゾーストバルブシート +0.06 MM	2	25/03/2013			
11	85250261B	アルミガスケット 12X16X1.5	6	07/12/2012			
12	78010511E	プラグ	8	07/12/2012			
13	30410881A	インテークバルブシート	2	03/04/2012			

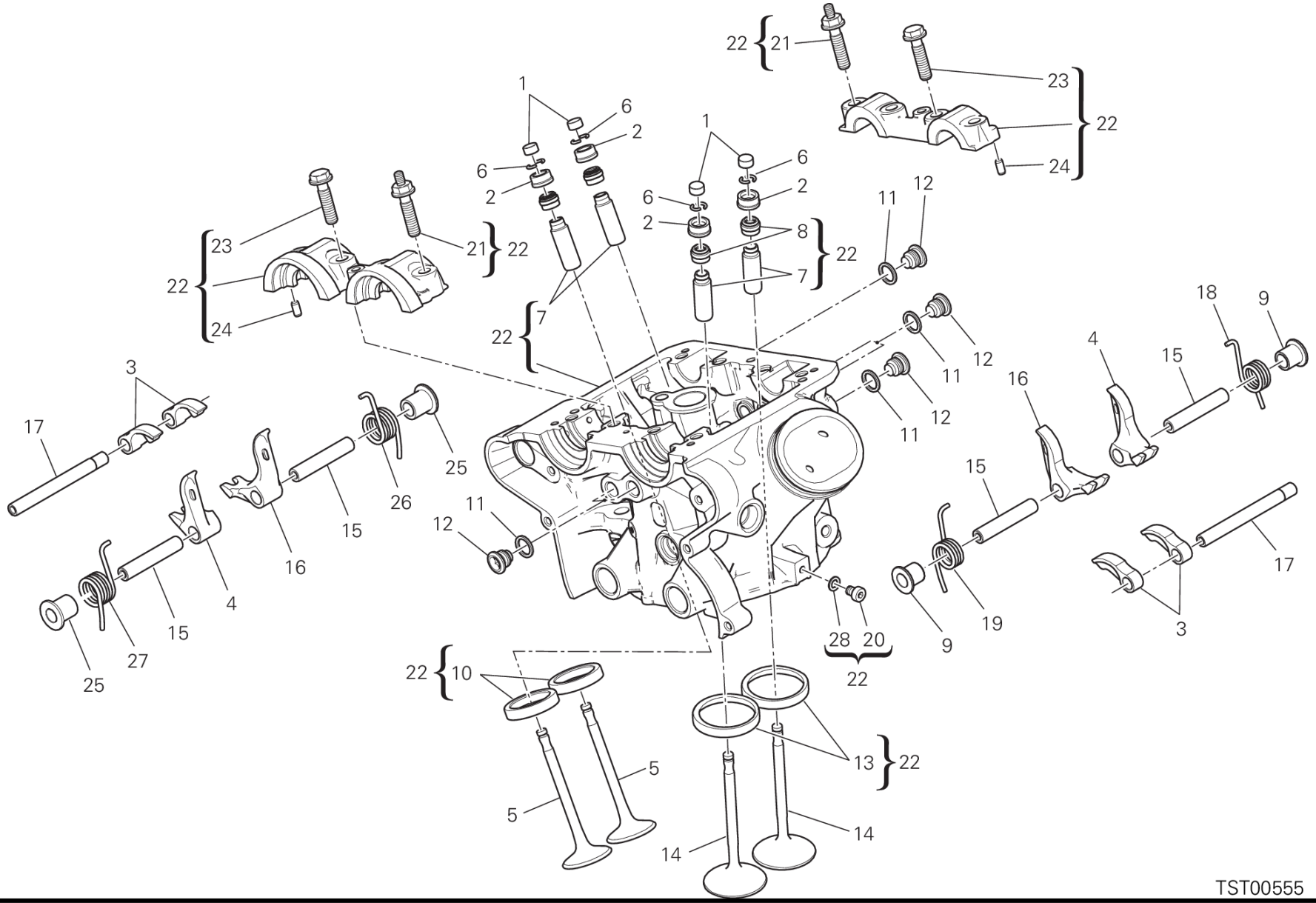
TST00555

DRAWING 014 - バーチカルシリンダーヘッド
[MOD:MS1200;XST:AUS,EUR,FRA,JAP]
GROUP エンジン

POS.	CODE	DESCRIPTION	QTY	START DATE	END DATE	VALIDITY	NOTES
	30410881AB	インテークバルブシート +0.03 MM	2	25/03/2013			
	30410881AC	インテークバルブシート +0.06 MM	2	25/03/2013			
14	21010841A	インテークバルブ	2	07/12/2012			
15	82112231B	クロージングロッカーアームピン	4	07/12/2012			
16	20910491A	右クロージングロッカーアーム	2	07/12/2012			
17	82114851A	オープニングロッカーアームピン	2	11/02/2015			
18	79914861A	右バルブロッカーアームスプリング	1	07/12/2012			
19	79914851A	左バルブロッカーアームスプリング	1	07/12/2012			
20	77350618B	スクリュー TCEIR M6X8	1	03/04/2012			
21	76611041A	シリンダーヘッドスタッドボルト	4	11/02/2015			
22	30124882B	コンプリートバーチカルヘッド	1	11/02/2015			
23	77914211A	スクリュー TEF M8X32	4	03/04/2012			
24	86050061A	ピン M5X10	4	03/04/2012			
25	71312921B	スペーサー	2	07/12/2012			
26	79915181B	左バルブリターンスプリング	1	07/12/2012			
27	79915191B	右バルブリターンスプリング	1	07/12/2012			
28	85250231A	ガスケット	1	03/04/2012			

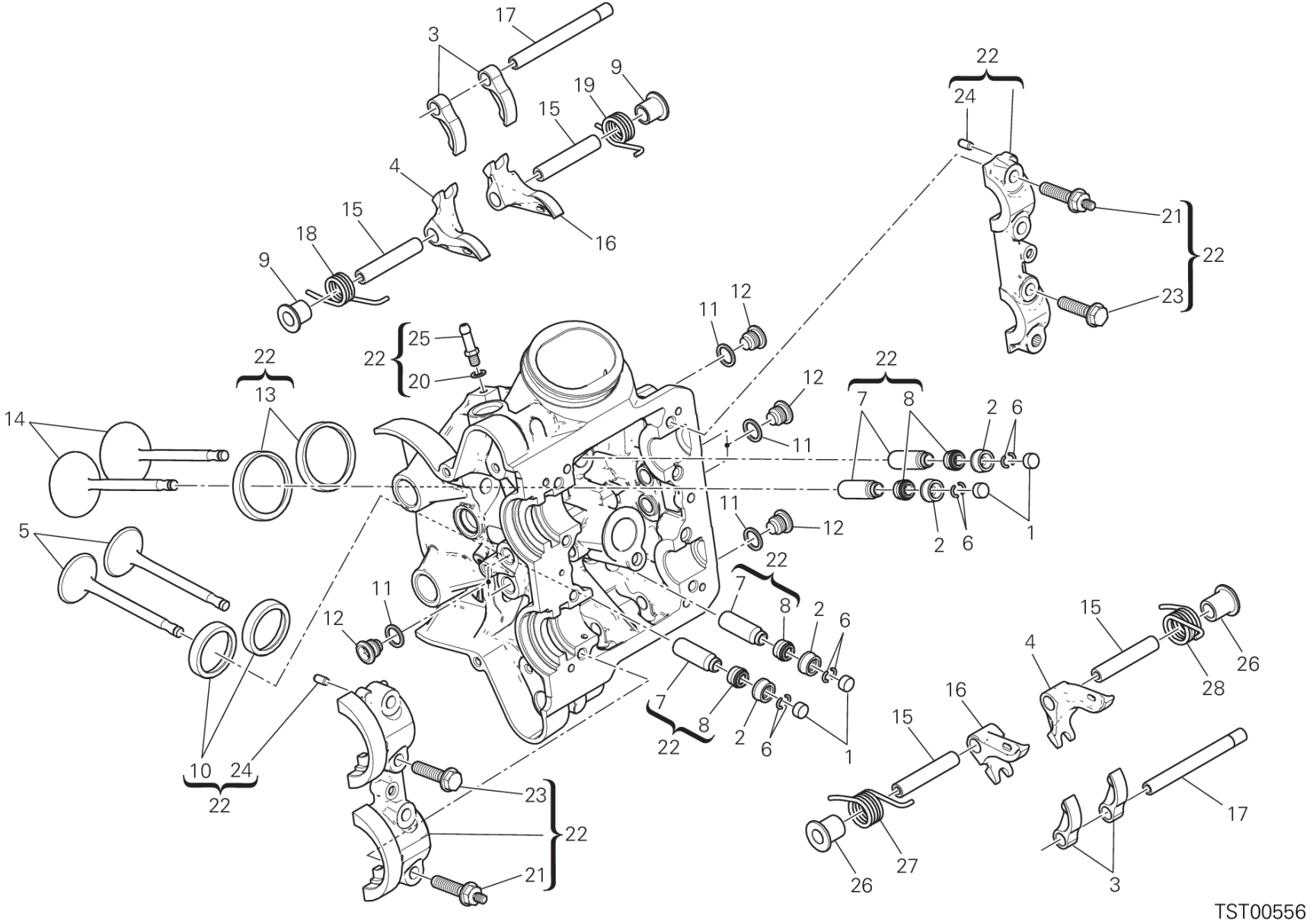
TST00556

POS.	CODE	DESCRIPTION	QTY	START DATE	END DATE	VALIDITY	NOTES
1	84010012A	オープニングロッカーアームアジャスター 2.00 MM	4	20/06/2012			
	84010022A	オープニングロッカーアームアジャスター 2.05 MM	4	20/06/2012			
	84010032A	オープニングロッカーアームアジャスター 2.10 MM	4	20/06/2012			
	84010042A	オープニングロッカーアームアジャスター 2.15 MM	4	20/06/2012			
	84010052A	オープニングロッカーアームアジャスター 2.20 MM	4	20/06/2012			
	84010062A	オープニングロッカーアームアジャスター 2.25 MM	4	20/06/2012			
	84010072A	オープニングロッカーアームアジャスター 2.30 MM	4	20/06/2012			
	84010082A	オープニングロッカーアームアジャスター 2.35 MM	4	20/06/2012			
	84010092A	オープニングロッカーアームアジャスター 2.40 MM	4	20/06/2012			
	84010102A	オープニングロッカーアームアジャスター 2.45 MM	4	20/06/2012			
	84010112A	オープニングロッカーアームアジャスター 2.50 MM	4	20/06/2012			
	84010122A	オープニングロッカーアームアジャスター 2.55 MM	4	20/06/2012			
	84010132A	オープニングロッカーアームアジャスター 2.60 MM	4	20/06/2012			
	84010142A	オープニングロッカーアームアジャスター 2.65 MM	4	20/06/2012			
	84010152A	オープニングロッカーアームアジャスター 2.70 MM	4	20/06/2012			
	84010162A	オープニングロッカーアームアジャスター 2.75 MM	4	20/06/2012			
	84010172A	オープニングロッカーアームアジャスター 2.80 MM	4	20/06/2012			
	84010182A	オープニングロッカーアームアジャスター 2.85 MM	4	20/06/2012			
	84010192A	オープニングロッカーアームアジャスター 2.90 MM	4	20/06/2012			
	84010202A	オープニングロッカーアームアジャスター 2.95 MM	4	20/06/2012			
	84010212A	オープニングロッカーアームアジャスター 3.00 MM	4	20/06/2012			
	84010222A	オープニングロッカーアームアジャスター 3.05 MM	4	20/06/2012			
	84010232A	オープニングロッカーアームアジャスター 3.10 MM	4	20/06/2012			
	84010242A	オープニングロッカーアームアジャスター 3.15 MM	4	20/06/2012			
	84010252A	オープニングロッカーアームアジャスター 3.20 MM	4	20/06/2012			
	84010262A	オープニングロッカーアームアジャスター 3.25 MM	4	20/06/2012			
	84010272A	オープニングロッカーアームアジャスター 3.30 MM	4	20/06/2012			
	84010282A	オープニングロッカーアームアジャスター 3.35 MM	4	20/06/2012			
	84010292A	オープニングロッカーアームアジャスター 3.40 MM	4	20/06/2012			
	84010302A	オープニングロッカーアームアジャスター 3.45 MM	4	20/06/2012			
	84010312A	オープニングロッカーアームアジャスター 1.80 MM	4	20/06/2012			
	84010322A	オープニングロッカーアームアジャスター 1.85 MM	4	20/06/2012			
	84010332A	オープニングロッカーアームアジャスター 1.90 MM	4	20/06/2012			
	84010342A	オープニングロッカーアームアジャスター 1.95 MM	4	20/06/2012			
	84010722A	オープニングロッカーアームアジャスター 3.60 MM	4	20/06/2012			

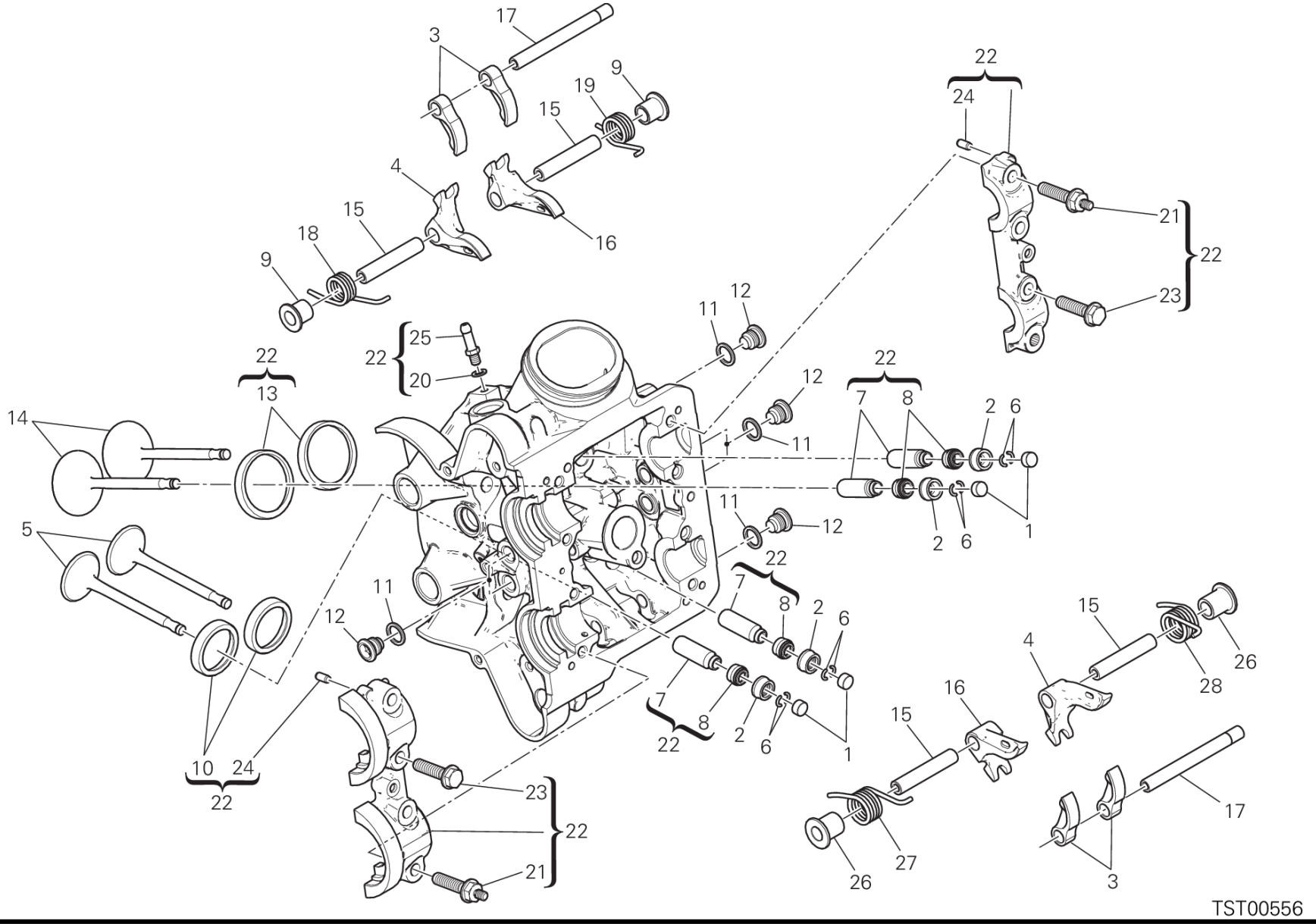
TST00556

POS.	CODE	DESCRIPTION	QTY	START DATE	END DATE	VALIDITY	NOTES
	84010732A	オープニングロッカーアームアジャスター 3.80 MM	4	20/06/2012			
	84011082A	オープニングロッカーアームアジャスター 3.50 MM	4	20/06/2012			
	84011092A	オープニングロッカーアームアジャスター 3.55 MM	4	20/06/2012			
	84011102A	オープニングロッカーアームアジャスター 3.65 MM	4	20/06/2012			
	84011112A	オープニングロッカーアームアジャスター 3.70 MM	4	20/06/2012			
	84011122A	オープニングロッカーアームアジャスター 3.75 MM	4	20/06/2012			
	84011132A	ADJUSTER, OPENING ROCKER ARM 3.85 MM	4	20/06/2012			
	84011142A	ADJUSTER, OPENING ROCKER ARM 3.9 MM	4	20/06/2012			
2	84010412B	クロージングロッカーアームアジャスター 2.20 MM	4	24/12/2009			
	84010422B	クロージングロッカーアームアジャスター 2.25 MM	4	24/12/2009			
	84010432B	クロージングロッカーアームアジャスター 2.30 MM	4	24/12/2009			
	84010442B	クロージングロッカーアームアジャスター 2.35 MM	4	24/12/2009			
	84010452B	クロージングロッカーアームアジャスター 2.40 MM	4	24/12/2009			
	84010462B	クロージングロッカーアームアジャスター 2.45 MM	4	24/12/2009			
	84010472B	クロージングロッカーアームアジャスター 2.50 MM	4	24/12/2009			
	84010482B	クロージングロッカーアームアジャスター 2.55 MM	4	24/12/2009			
	84010492B	クロージングロッカーアームアジャスター 2.60 MM	4	24/12/2009			
	84010502B	クロージングロッカーアームアジャスター 2.65 MM	4	24/12/2009			
	84010512B	クロージングロッカーアームアジャスター 2.70 MM	4	24/12/2009			
	84010522B	クロージングロッカーアームアジャスター 2.75 MM	4	24/12/2009			
	84010532B	クロージングロッカーアームアジャスター 2.80 MM	4	24/12/2009			
	84010542B	クロージングロッカーアームアジャスター 2.85 MM	4	24/12/2009			
	84010552B	クロージングロッカーアームアジャスター 2.90 MM	4	24/12/2009			
	84010562B	クロージングロッカーアームアジャスター 2.95 MM	4	24/12/2009			
	84010572B	クロージングロッカーアームアジャスター 3.00 MM	4	24/12/2009			
	84010582B	クロージングロッカーアームアジャスター 3.05 MM	4	24/12/2009			
	84010592B	クロージングロッカーアームアジャスター 3.10 MM	4	24/12/2009			
	84010602B	クロージングロッカーアームアジャスター 3.15 MM	4	24/12/2009			
	84010612B	クロージングロッカーアームアジャスター 3.20 MM	4	24/12/2009			
	84010622B	クロージングロッカーアームアジャスター 3.25 MM	4	24/12/2009			
	84010632B	クロージングロッカーアームアジャスター 3.30 MM	4	24/12/2009			
	84010642B	クロージングロッカーアームアジャスター 3.35 MM	4	24/12/2009			
	84010652B	クロージングロッカーアームアジャスター 3.40 MM	4	24/12/2009			
	84010662B	クロージングロッカーアームアジャスター 3.45 MM	4	24/12/2009			
	84010672B	クロージングロッカーアームアジャスター 3.50 MM	4	24/12/2009			

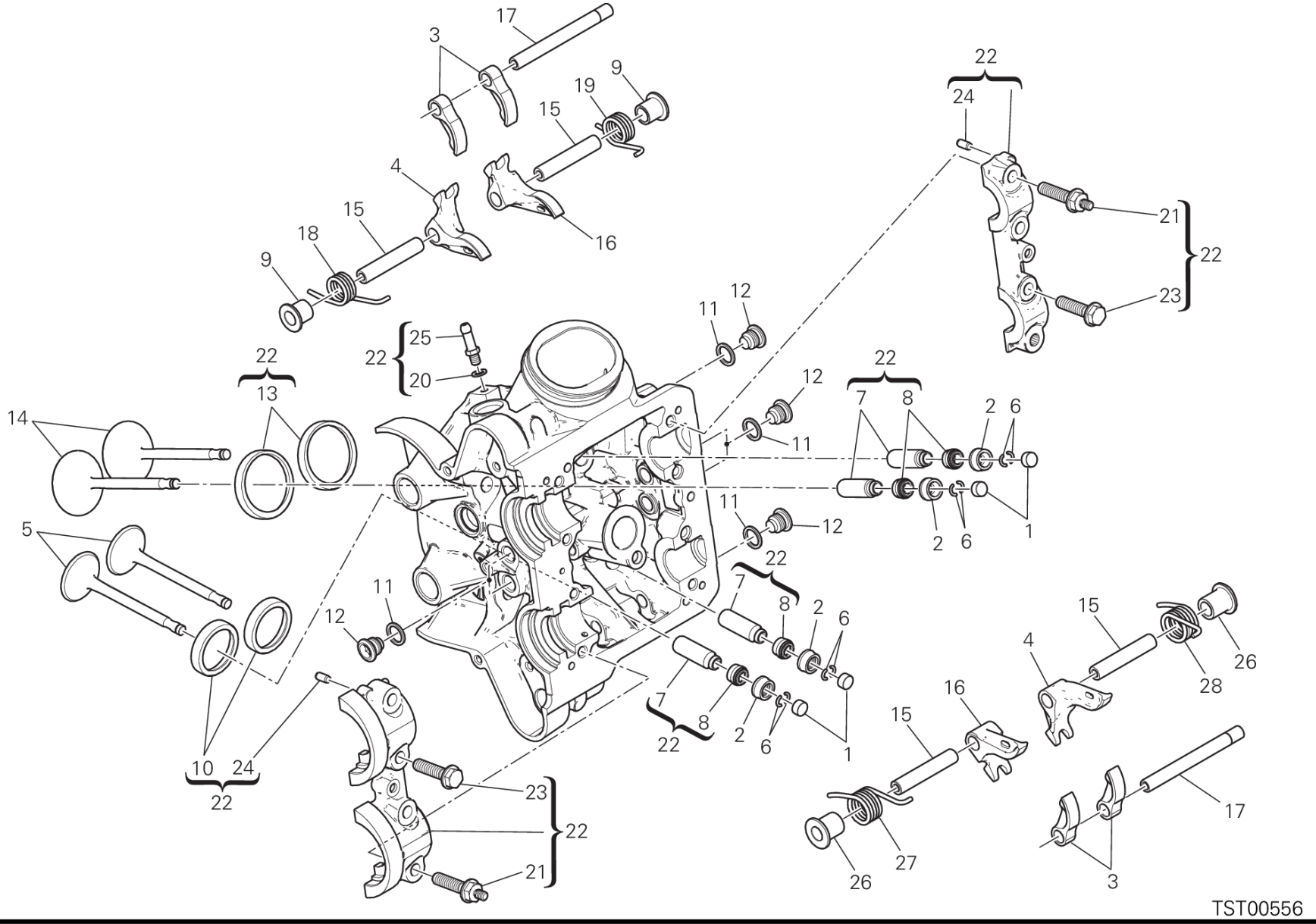
TST00556

POS.	CODE	DESCRIPTION	QTY	START DATE	END DATE	VALIDITY	NOTES
	84010682B	クロージングロッカーアームアジャスター 3.55 MM	4	24/12/2009			
	84010692B	クロージングロッカーアームアジャスター 3.60 MM	4	24/12/2009			
	84010702B	クロージングロッカーアームアジャスター 3.65 MM	4	24/12/2009			
	84010712B	クロージングロッカーアームアジャスター 3.70 MM	4	24/12/2009			
	84010722B	クロージングロッカーアームアジャスター 3.75 MM	4	24/12/2009			
	84010732B	クロージングロッカーアームアジャスター 3.80 MM	4	24/12/2009			
	84010742B	クロージングロッカーアームアジャスター 3.85 MM	4	24/12/2009			
	84010752B	クロージングロッカーアームアジャスター 3.90 MM	4	24/12/2009			
	84010762B	クロージングロッカーアームアジャスター 3.95 MM	4	24/12/2009			
	84010772B	クロージングロッカーアームアジャスター 4.00 MM	4	24/12/2009			
	84010782B	クロージングロッカーアームアジャスター 4.05 MM	4	24/12/2009			
	84010792B	クロージングロッカーアームアジャスター 4.10 MM	4	24/12/2009			
	84010802B	クロージングロッカーアームアジャスター 4.15 MM	4	24/12/2009			
	84010812B	クロージングロッカーアームアジャスター 4.20 MM	4	24/12/2009			
	84010822B	クロージングロッカーアームアジャスター 4.25 MM	4	24/12/2009			
	84010832B	クロージングロッカーアームアジャスター 4.30 MM	4	24/12/2009			
	84010842B	クロージングロッカーアームアジャスター 4.35 MM	4	24/12/2009			
	84010852B	クロージングロッカーアームアジャスター 4.40 MM	4	24/12/2009			
	84010862B	クロージングロッカーアームアジャスター 4.45 MM	4	24/12/2009			
	84010872B	クロージングロッカーアームアジャスター 4.50 MM	4	24/12/2009			
3	20810321A	オープニングロッカーアーム	4	07/12/2012			
4	20910501A	左クロージングロッカーアーム	2	07/12/2012			
5	21110831A	エキゾーストバルブ	2	07/12/2012			
6	66910011E	ハーフリング	8	07/12/2012			
7	30310631BB	大型バルブガイド 0.03 MM	4	25/03/2013			
	30310631BC	大型バルブガイド 0.06 MM	4	25/03/2013			
	30310631BD	大型バルブガイド 0.09 MM	4	25/03/2013			
8	76410871A	バルブステムシール	4	03/04/2012			
9	71312921A	スペーサー	2	07/12/2012			
10	30410891A	エキゾーストバルブシート	2	03/04/2012			
	30410891AB	エキゾーストバルブシート +0.03 MM	2	25/03/2013			
	30410891AC	エキゾーストバルブシート +0.06 MM	2	25/03/2013			
11	85250261B	アルミガスケット 12X16X1.5	6	07/12/2012			
12	78010511E	プラグ	6	07/12/2012			
13	30410881A	インテークバルブシート	2	03/04/2012			

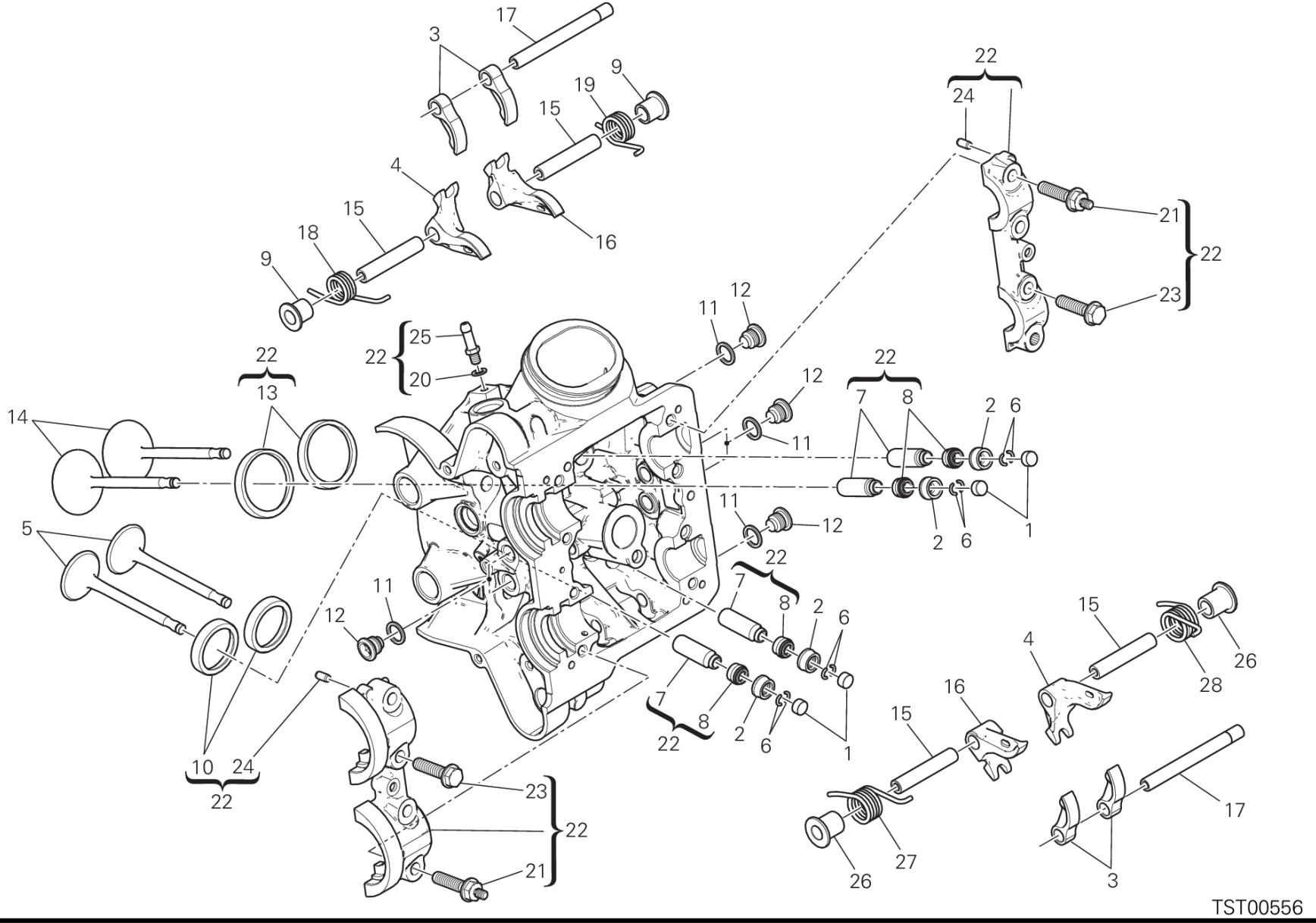
TST00556

DRAWING 015 - ホリゾンタルシリンダーヘッド
[MOD:MS1200;XST:AUS,EUR,FRA,JAP]
GROUP エンジン

POS.	CODE	DESCRIPTION	QTY	START DATE	END DATE	VALIDITY	NOTES
	30410881AB	インテークバルブシート +0.03 MM	2	25/03/2013			
	30410881AC	インテークバルブシート +0.06 MM	2	25/03/2013			
14	21010841A	インテークバルブ	2	07/12/2012			
15	82112231B	クロージングロッカーアームピン	4	07/12/2012			
16	20910491A	右クロージングロッカーアーム	2	07/12/2012			
17	82114851A	オープニングロッカーアームピン	2	11/02/2015			
18	79914861A	右バルブロッカーアームスプリング	1	07/12/2012			
19	79914851A	左バルブロッカーアームスプリング	1	07/12/2012			
20	85250231A	ガスケット	1	03/04/2012			
21	76611041A	シリンダーヘッドスタッドボルト	4	11/02/2015			
22	30124892B	コンプリートホリゾンタルヘッド	1	11/02/2015			
23	77914211A	スクリュー TEF M8X32	4	03/04/2012			
24	86050061A	ピン M5X10	4	03/04/2012			
25	81411881A	ホースジョイントニップル	1	03/04/2012			
26	71312921B	スペーサー	2	07/12/2012			
27	79915181B	左バルブリターンスプリング	1	07/12/2012			
28	79915191B	右バルブリターンスプリング	1	07/12/2012			

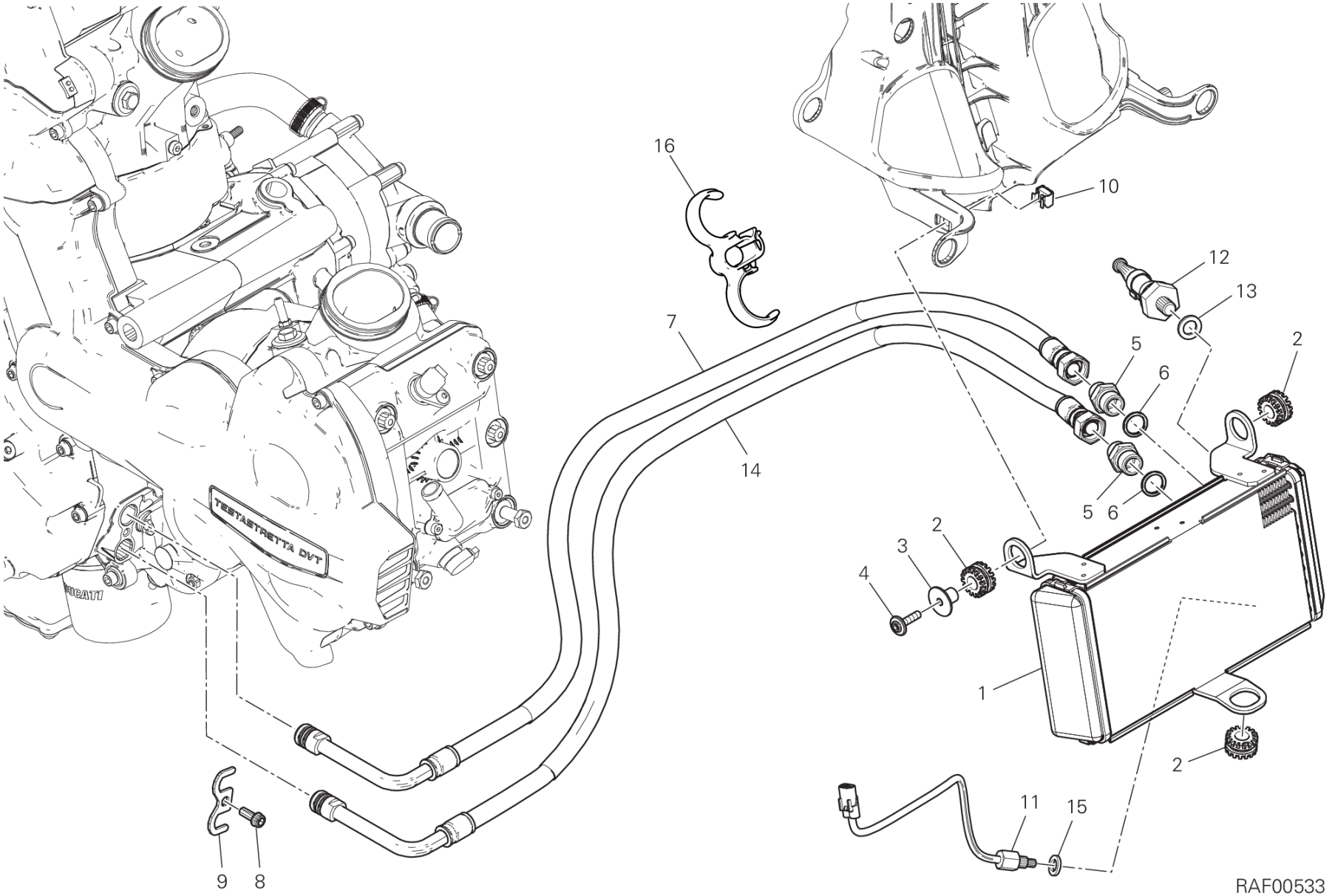
16
10
12
13
7
5
6
2
14
5
6
2
3
4
1
2
11
15
9
8
RAF00533

DRAWING 016 - オイルクーラー [MOD:MS1200;XST:AUS,EUR,FRA,JAP]

GROUP エンジン

POS.	CODE	DESCRIPTION	QTY	START DATE	END DATE	VALIDITY	NOTES
1	54811051A	オイルクーラー	1	10/11/2014			
2	76410241A	耐震ラバー	3	08/05/2013			
3	71614511AA	スペーサー	1	10/11/2014			
4	77214061AA	専用スクリュー	1	02/12/2014			
5	81510221A	ホースジョイントニップル M14X1.5	2	08/05/2013			
6	42020064A	アルミガスケット	2	08/05/2013			
7	54911191A	オイルデリバリーホース	1	10/11/2014			
8	77116648B	スクリュー	1	08/05/2013			
9	82715481A	プレート	1	08/05/2013			
10	74640101A	SPECIAL NUT	1	24/02/2015			
11	55241452A	SENSOR, TEMPERATURE	1	10/11/2014			
12	53940302A	オイル圧力スイッチアセンブリ	1	08/05/2013			
13	85211951A	ガスケット 10.5X17X2	1	08/05/2013			
14	54911142A	オイルリターンホース	1	10/11/2014			
15	85211971A	銅製ガスケット 8.5X14X2	1	10/11/2014			
16	85013121A	クイックファスナー	1	10/11/2014			

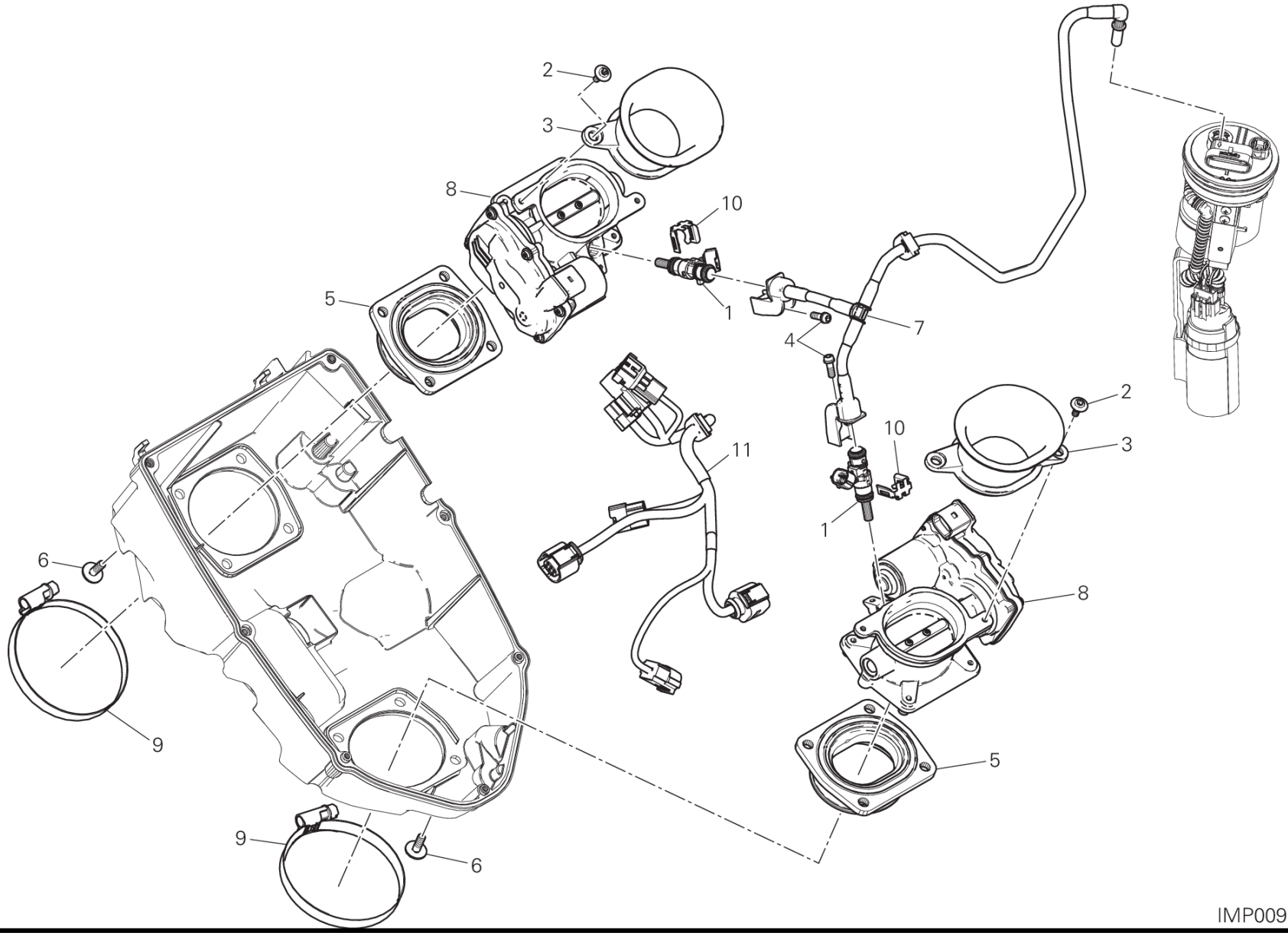
2
3
8
10
5
1
7
4
2
10
3
11
1
6
8
9
5
9
6
IMP00957

DRAWING 017 - スロットルボディ [MOD:MS1200;XST:AUS,EUR,FRA,JAP]

GROUP エンジン

POS.	CODE	DESCRIPTION	QTY	START DATE	END DATE	VALIDITY	NOTES
1	28040431A	インジェクター	2	10/11/2014			
2	77210852C	スクリュー	4	10/11/2014			
3	13510421A	エアファネル	2	10/11/2014			
4	77156408B	スクリュー TCEIF M5X14	2	10/11/2014			
5	80110431A	インテークマニホールド	2	10/11/2014			
6	77510691BA	スクリュー	8	10/11/2014			
7	59024041A	コンプリートパイプセット	1	10/11/2014			
8	28220961A	スロットルボディ一式	2	10/11/2014			
9	74141871A	クランプ 60-80 MM	2	10/11/2014			
10	85042131A	クリップ	2	10/11/2014			
11	51019961B	インジェクション配線	1	07/11/2014			

DRAWING 10A - HALF-CRANKCASES PAIR
[MOD:MS1200;XST:AUS,EUR,FRA,JAP]
GROUP エンジン

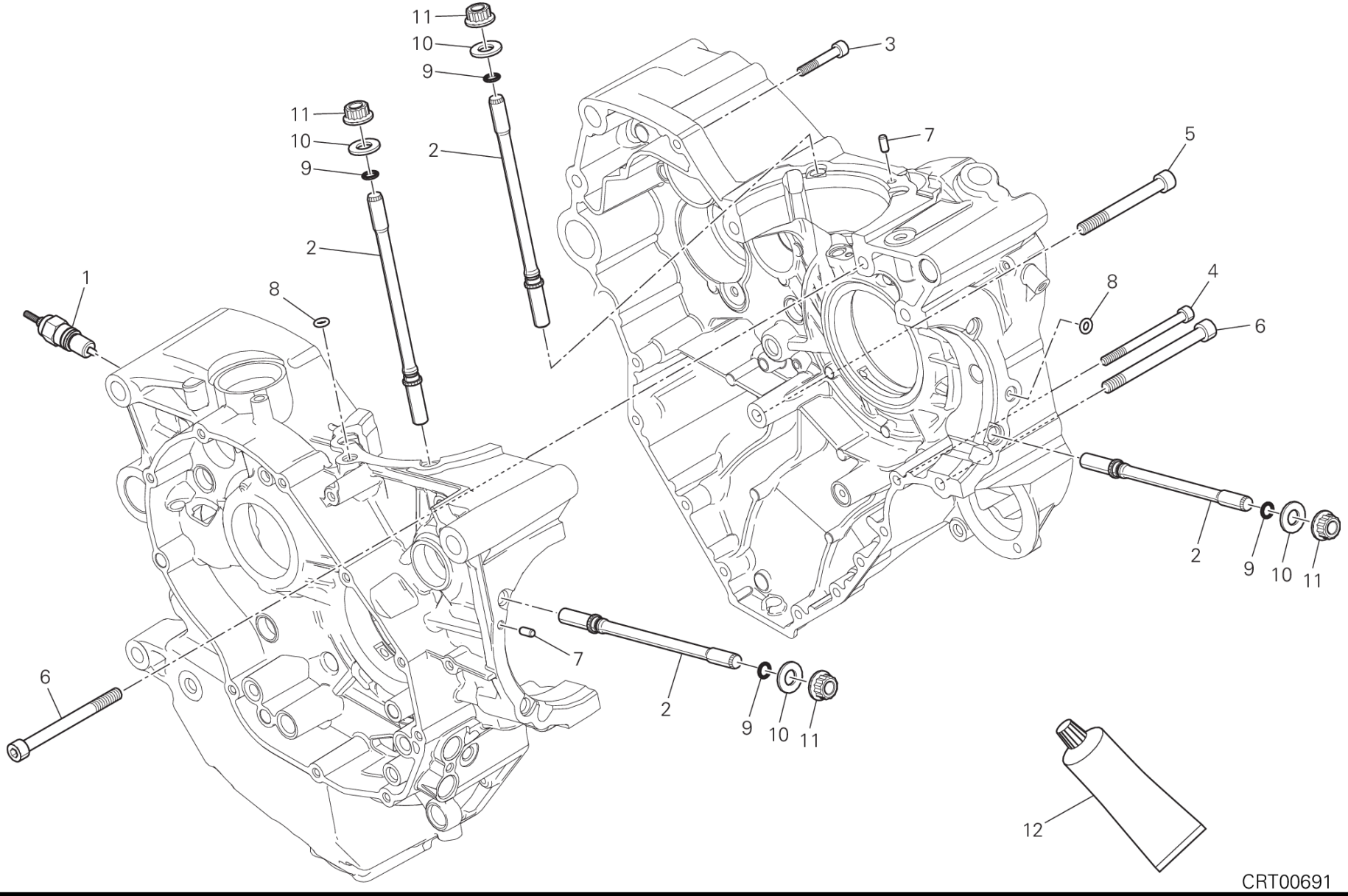

DRAWING 10A - HALF-CRANKCASES PAIR [MOD:MS1200;XST:AUS,EUR,FRA,JAP]

GROUP エンジン

POS.	CODE	DESCRIPTION	QTY	START DATE	END DATE	VALIDITY	NOTES
1	55241612C	ギアボックスポジションセンサー	1	01/03/2014			
2	76610553B	ヘッドシリンダー固定スタッドボルト	8	01/03/2014			
3	77150723B	SCREW TCEI M6X35 UNI 5931	8	01/03/2014			
4	77150808B	スクリュー TCEI M6X75	2	01/03/2014			
5	77151363B	SCREW TCEI M8X75 UNI 5931	3	01/03/2014			
6	77151398B	スクリュー TCEI M8X90	4	01/03/2014			
7	86010041A	ピンドエル	2	01/03/2014			
8	88610241A	Oリング 5.23X2.62	2	01/03/2014			
9	88641181A	Oリング	8	01/03/2014			
10	85610642A	専用ワッシャー 10.5X21X2	8	01/03/2014			
11	74810501A	ナット M10X1.5	8	01/03/2014			
12	942470014	液体ガスケット	1	01/03/2014			

DRAWING 13A - VERTICAL CYLINDER HEAD - TIMING
[MOD:MS1200;XST:AUS,EUR,FRA,JAP]
GROUP エンジン

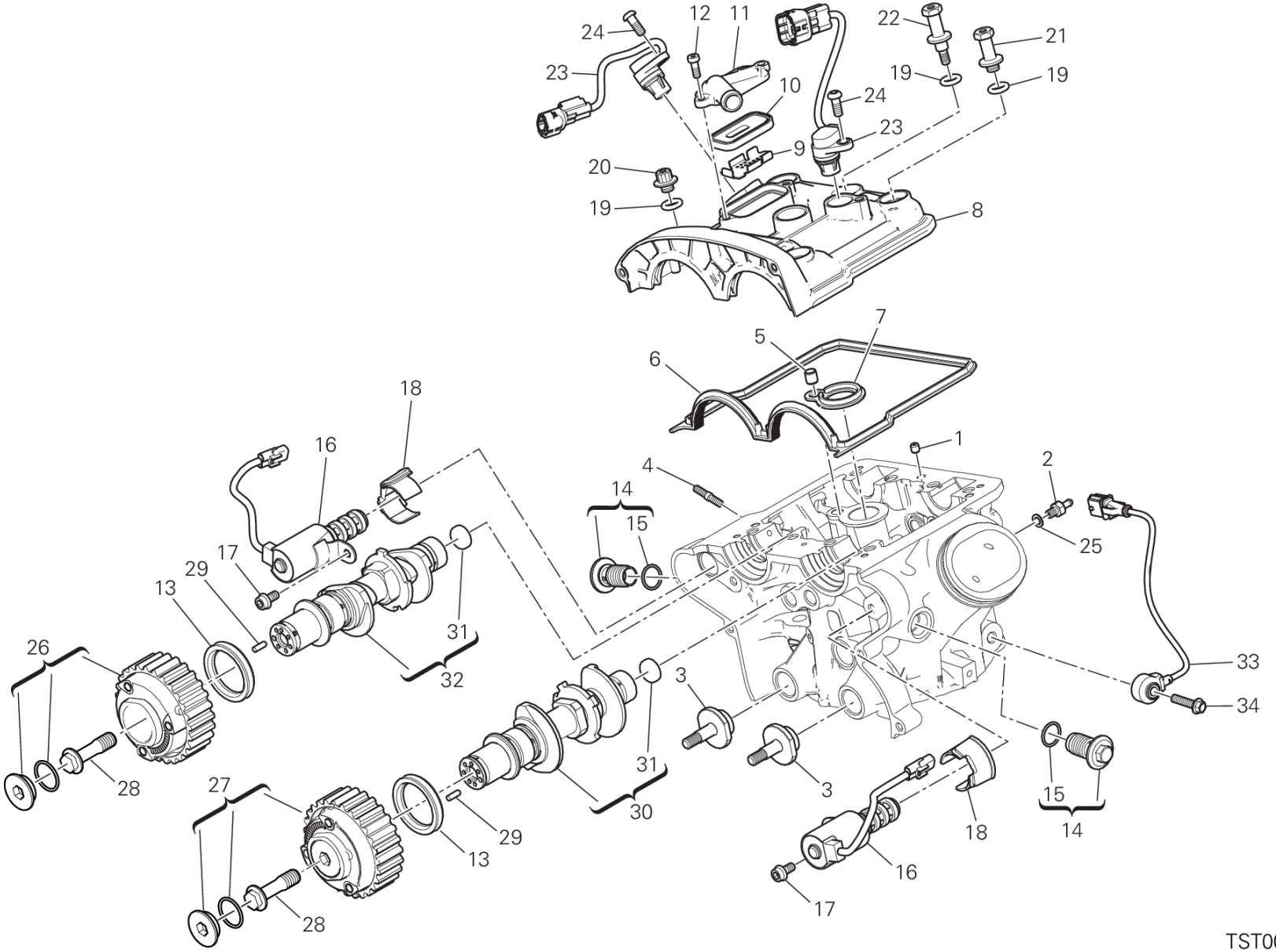

DRAWING 13A - VERTICAL CYLINDER HEAD - TIMING [MOD:MS1200;XST:AUS,EUR,FRA,JAP]

GROUP エンジン

POS.	CODE	DESCRIPTION	QTY	START DATE	END DATE	VALIDITY	NOTES
1	86010061A	ピン	1	11/02/2015			
2	81413341A	ジョイント	1	11/02/2015			
3	45110461A	TENSIONER ROLLER PIN	2	11/02/2015			
4	76640191A	スタッドボルト M6X16	3	11/02/2015			
5	71113741A	ブッシュ	1	11/02/2015			
6	78811331B	VALVE COVER GASKET EXTERNAL	1	11/02/2015			
7	78811341B	ガスケット	1	11/02/2015			
8	24714811C	バーチカルバルブカバー	1	11/02/2015			
9	82716351A	メタルプレート	1	11/02/2015			
10	81140012B	VALVE	1	11/02/2015			
11	24714171A	カバー Verticale	1	11/02/2015			
12	77350403B	スクリュー	2	11/02/2015			
13	93050201A	オイルシール	2	11/02/2015			
14	87321421B	プラグ	2	11/02/2015			
15	88640851A	O-RING	2	28/08/2014			
16	45040023A	VALVE	2	11/02/2015			
17	77140648CA	スクリュー	2	11/02/2015			
18	24511481A	INSERT	2	11/02/2015			
19	88650511A	Oリング 12.39X3.53	6	11/02/2015			
20	74810493A	専用ナット	2	11/02/2015			
21	77919241B	専用ナット	2	11/02/2015			
22	77919231B	専用スクリュー	2	11/02/2015			
23	55243341A	センサー	2	11/02/2015			
24	77550218CJ	スクリュー	2	11/02/2015			
25	85250231A	ガスケット	1	11/02/2015			
26	17740042B	ドリブンタイミングベルトローラー (DVT)	1	11/02/2015			
27	17740032C	ドリブンタイミングベルトローラー (DVT)	1	11/02/2015			
28	77918271A	専用スクリュー	2	11/02/2015			
29	86050131A	ピン	2	11/02/2015			
30	14825031E	VERTICAL INTAKE CAMSHAFT	1	11/02/2015			
31	87310051A	キャップ 18 MM	1	10/09/2014			
32	14825041E	VERTICAL EXHAUST CAMSHAFT	1	11/02/2015			
33	55243181A	センサー	1	07/11/2014			
34	77244661A	スクリュー	1	07/11/2014			

DRAWING 13B - TESTA ORIZZONTALE - DISTRIBUZIONE [MOD:MS1200;XST:AUS,EUR,FRA,JAP]

GROUP エンジン

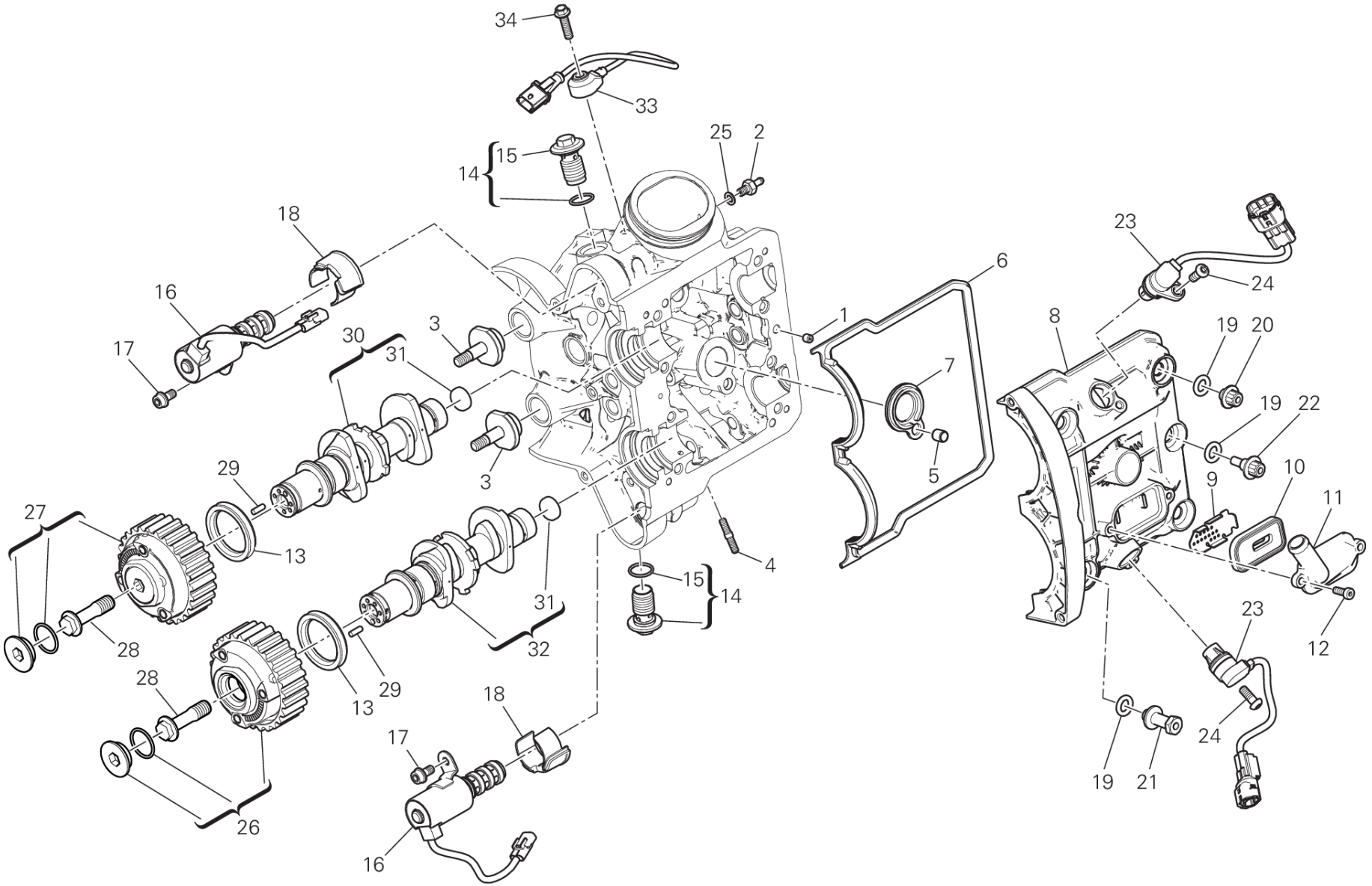

TST00554

DRAWING 13B - TESTA ORIZZONTALE - DISTRIBUZIONE [MOD:MS1200;XST:AUS,EUR,FRA,JAP]

GROUP エンジン

POS.	CODE	DESCRIPTION	QTY	START DATE	END DATE	VALIDITY	NOTES
1	86010061A	ピン	1	11/02/2015			
2	81413341A	ジョイント	1	11/02/2015			
3	45110461A	TENSIONER ROLLER PIN	2	11/02/2015			
4	76640191A	スタッドボルト M6X16	3	11/02/2015			
5	71113741A	ブッシュ	1	11/02/2015			
6	78811331B	VALVE COVER GASKET EXTERNAL	1	11/02/2015			
7	78811341B	ガスケット	1	11/02/2015			
8	24714801C	ホリゾンタルバルブカバー	1	11/02/2015			
9	82716351A	メタルプレート	1	11/02/2015			
10	81140012B	VALVE	1	11/02/2015			
11	24714161A	カバー	1	11/02/2015			
12	77350403B	スクリュー	2	11/02/2015			
13	93050201A	オイルシール	2	11/02/2015			
14	87321421B	プラグ	2	11/02/2015			
15	88640851A	O-RING	2	28/08/2014			
16	45040023A	VALVE	2	11/02/2015			
17	77140648CA	スクリュー	2	11/02/2015			
18	24511481A	INSERT	2	11/02/2015			
19	88650511A	Oリング 12.39X3.53	6	11/02/2015			
20	74810493A	専用ナット	2	11/02/2015			
21	77919241B	専用ナット	2	11/02/2015			
22	77919062A	専用スクリュー	2	11/02/2015			
23	55243341A	センサー	2	11/02/2015			
24	77550218CJ	スクリュー	2	11/02/2015			
25	85250231A	ガスケット	1	11/02/2015			
26	17740042B	ドリブンタイミングベルトローラー (DVT)	1	11/02/2015			
27	17740032C	ドリブンタイミングベルトローラー (DVT)	1	11/02/2015			
28	77918271A	専用スクリュー	2	11/02/2015			
29	86050131A	ピン	2	11/02/2015			
30	14825011E	HORIZONTAL INTAKE CAMSHAFT	1	11/02/2015			
31	87310051A	キャップ 18 MM	1	10/09/2014			
32	14825021E	HORIZONTAL EXHAUST CAMSHAFT	1	11/02/2015			
33	55243181A	センサー	1	07/11/2014			
34	77244661A	スクリュー	1	07/11/2014			

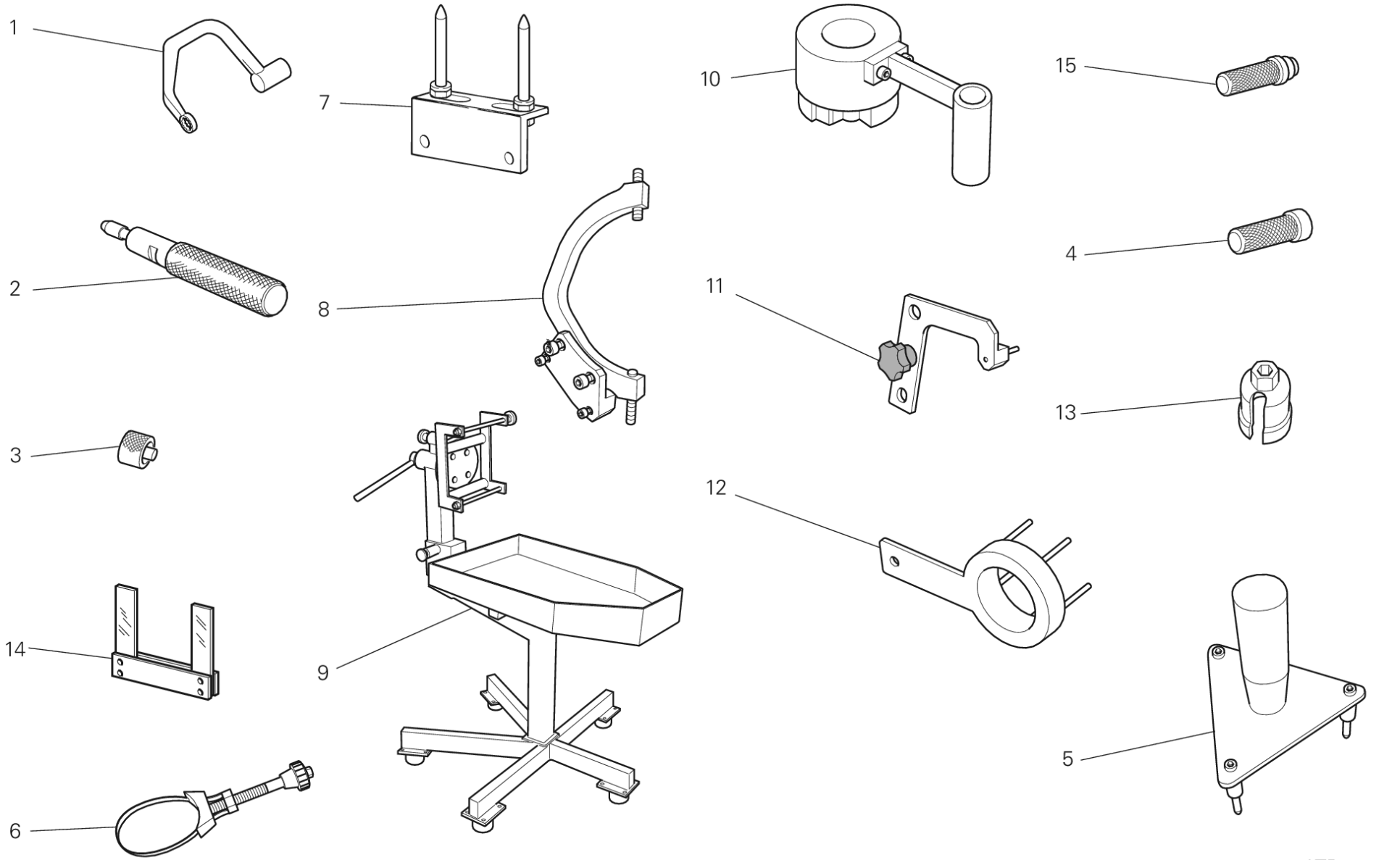
1
7
10
15
2
8
4
11
3
13
12
14
9
5
6
ATR00319

DRAWING 001 - WORKSHOP SERVICE TOOLS [MOD:MS1200;XST:AUS,EUR,FRA,JAP]

GROUP ツール

POS.	CODE	DESCRIPTION	QTY	START DATE	END DATE	VALIDITY	NOTES
1	887134964	ヘッドナット固定レンチ	1				
2	887132442	オイルシール取り付けツール (Ø7)	1				
3	887651298	ロアバルブシム確認用スペーサー	1				
4	887130870	ウォーターポンプフロントシール取り付けツール	1				
5	887133352	TOOL FOR TIMING CLUTCH PLATES SET	1				
6	887132906	オイルフィルターレンチ	1				
7	887132103	ヘッド取り付け用ベース	1				
8	887133367	フライホイールレンチ	1				
9	887131832	エンジン修理用作業台	1				
10	887133408	REACTION TOOL FOR WET "FCC" CLUTCH	1				
11	887133334	フォーク位置決めプレート	1				
12	887133417	レンチ	1				
13	887133407	ブッシュ (Gearbox position sensor)	1				
14	887651000	フォークフィラーゲージ 0.1 MM	1				
	887651005	フォークフィラーゲージ 0.2 MM	1				
	887651006	フォークフィラーゲージ 0.3 MM	1				
15	887130869	ポンプガスケット取り付けツール	1				

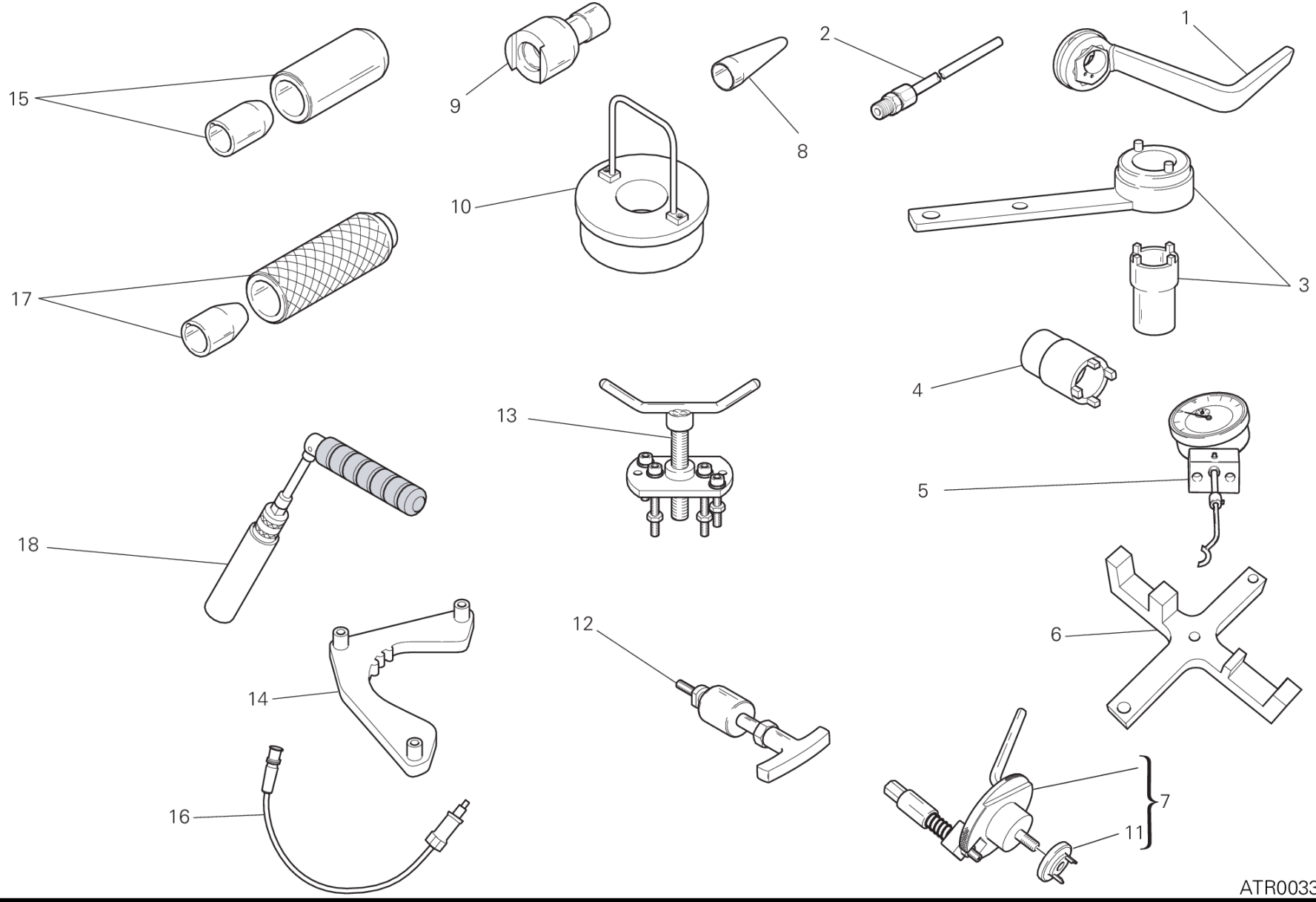
15
9
8
2
1
10
17
3
4
13
5
18
6
12
14
7
11
16
ATR00334

DRAWING 01A - WORKSHOP SERVICE TOOLS [MOD:MS1200;XST:AUS,EUR,FRA,JAP]

GROUP ツール

POS.	CODE	DESCRIPTION	QTY	START DATE	END DATE	VALIDITY	NOTES
1	887133497	WRENCH FOR TENSIONING MOBILE BELT TENSIO	1				
2	887131010	排出ガス検出コネクター	1				
3	887131805	ドライブローラー締め付けツール	1				
4	887133406	プライマリースプロケットリングナット締め付けレンチ	1				
5	887651518	バルブリフトキャリパー	1				
6	887651737	REACTION TOOL カムシャフト	1				
7	887132011	クランクシャフトリセットツール	1				
8	887131920	スタッドボルトOリング挿入ツール	1				
9	887131821	引き締めピン締め付けレンチ	1				
10	887132870	コンロッドガイドツール	1				
11	887134411	INSERT	1				
12	887131994	ロッカーアームピンエクストラクター	1				
13	887131749	ドライブローラープラー	1				
14	887135009	上死点コントロールゲージ	1				
15	887134965	オイルシール取り付けツール	1				
16	887134966	PRESSURE SENSOR	1				
17	887132834	スナップリング取り付けドリフト	1				
18	887132877	スパークプラグレンチ	1				

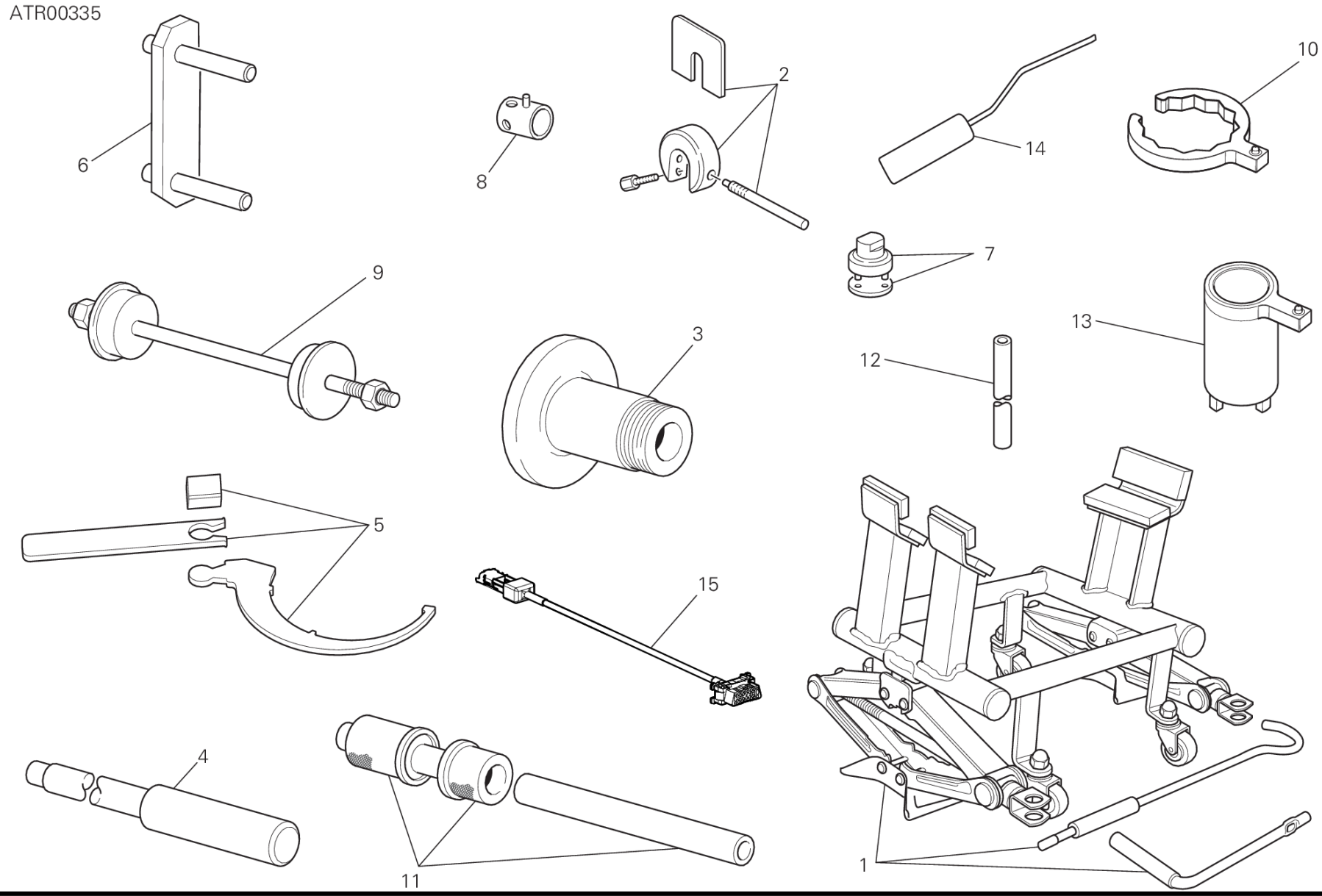
ATR00335
6
8
2
14
10
7
9
3
13
12
5
15
4
11
1

DRAWING 01B - WORKSHOP SERVICE TOOLS [MOD:MS1200;XST:AUS,EUR,FRA,JAP]

GROUP ツール

POS.	CODE	DESCRIPTION	QTY	START DATE	END DATE	VALIDITY	NOTES
1	887133396	エンジン修理用作業台	1				
2	887130957	フォークスペーサー保持ツール	1				
3	887132951	リアホイールバランスツール	1				
4	887131074	スイングアームピボット取り外しツール	1				
5	887133211	エキセントリックハブ調整レンチ	1				
6	887131515	フレーム/エンジンマウント	1				
7	887131058	ステアリングチューブキャップ取り付けレンチ	1				
8	800070139	フロントホイールシャフト用レンチ	1				
9	887131062	ステアリングチューブベアリング取り付けツール	1				
10	887133501	WRENCH TO TIGHTEN CAP TANK	1				
11	887132409	ボールベアリング取り付けツール	1				
12	887133203	フォークオーバーホール用ロッド	1				
13	887133526	WRENCH FOR TIGHTENING FRAME RING NUT	1				
14	887134967	レバー	1				
15	5101A331A	エレクトリカル配線	1				

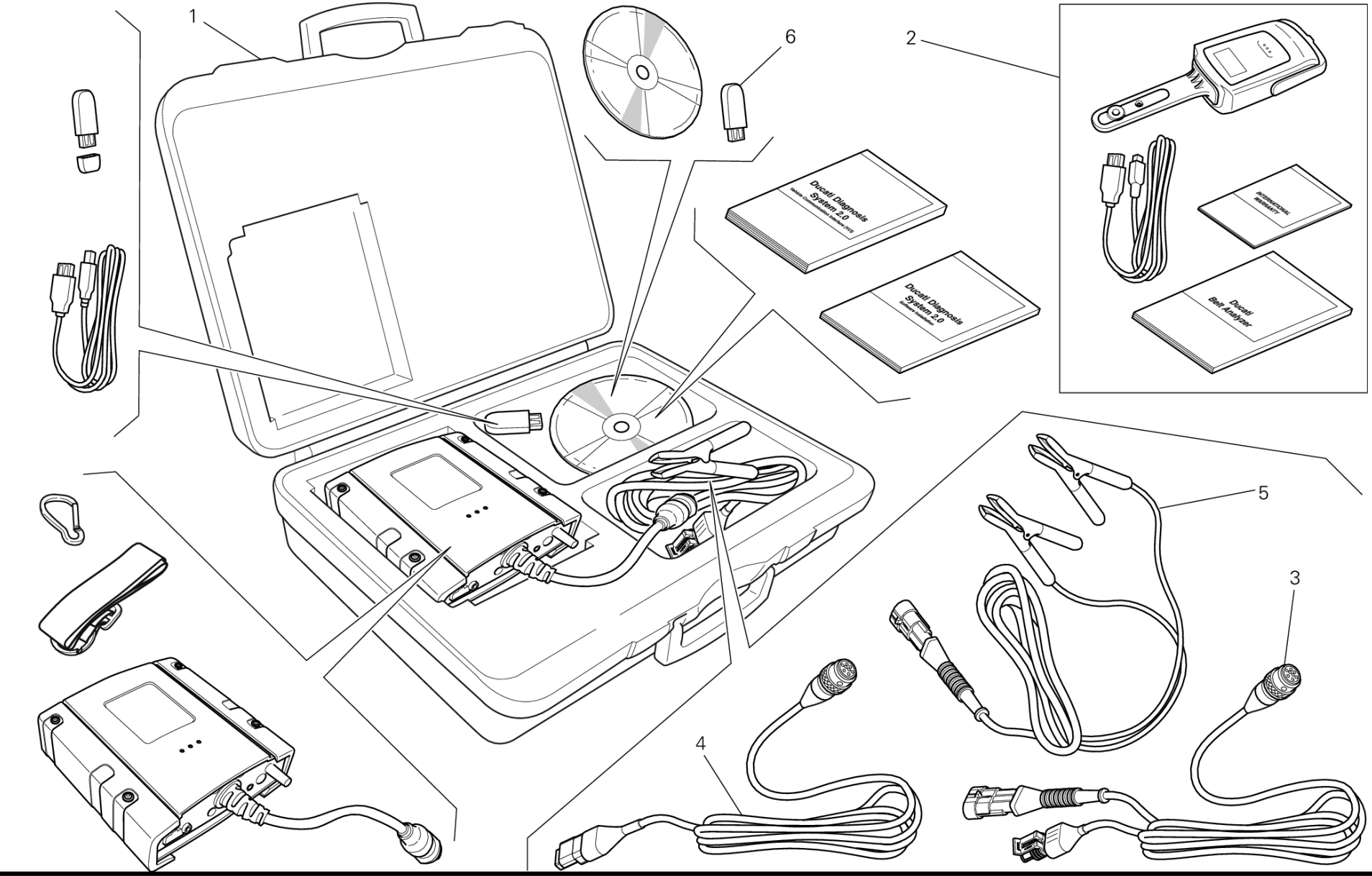
1
6
2
Ducati Diagnosis System 2.0
Ducati Diagnosis System 2.0
INTERNATIONAL WARRANTY
Ducati Belt Analyzer
5
3
4

DRAWING 01C - DDS (2) TESTER [MOD:MS1200;XST:AUS,EUR,FRA,JAP]

GROUP ツール

POS.	CODE	DESCRIPTION	QTY	START DATE	END DATE	VALIDITY	NOTES
1	979000252	DDS 2 (Ducati Diagnosis System 2.0)	1				
2	979000253	BELT TENSIONING KIT	1				
3	979000254	MAIN CABLE	1				
4	979000255	MAIN CABLE (CAN)	1				
5	979000256	DDSバッテリーからの電源ケーブル	1				
6	28620441A	CHIAVE "PC HASP DDS2.0"	1				

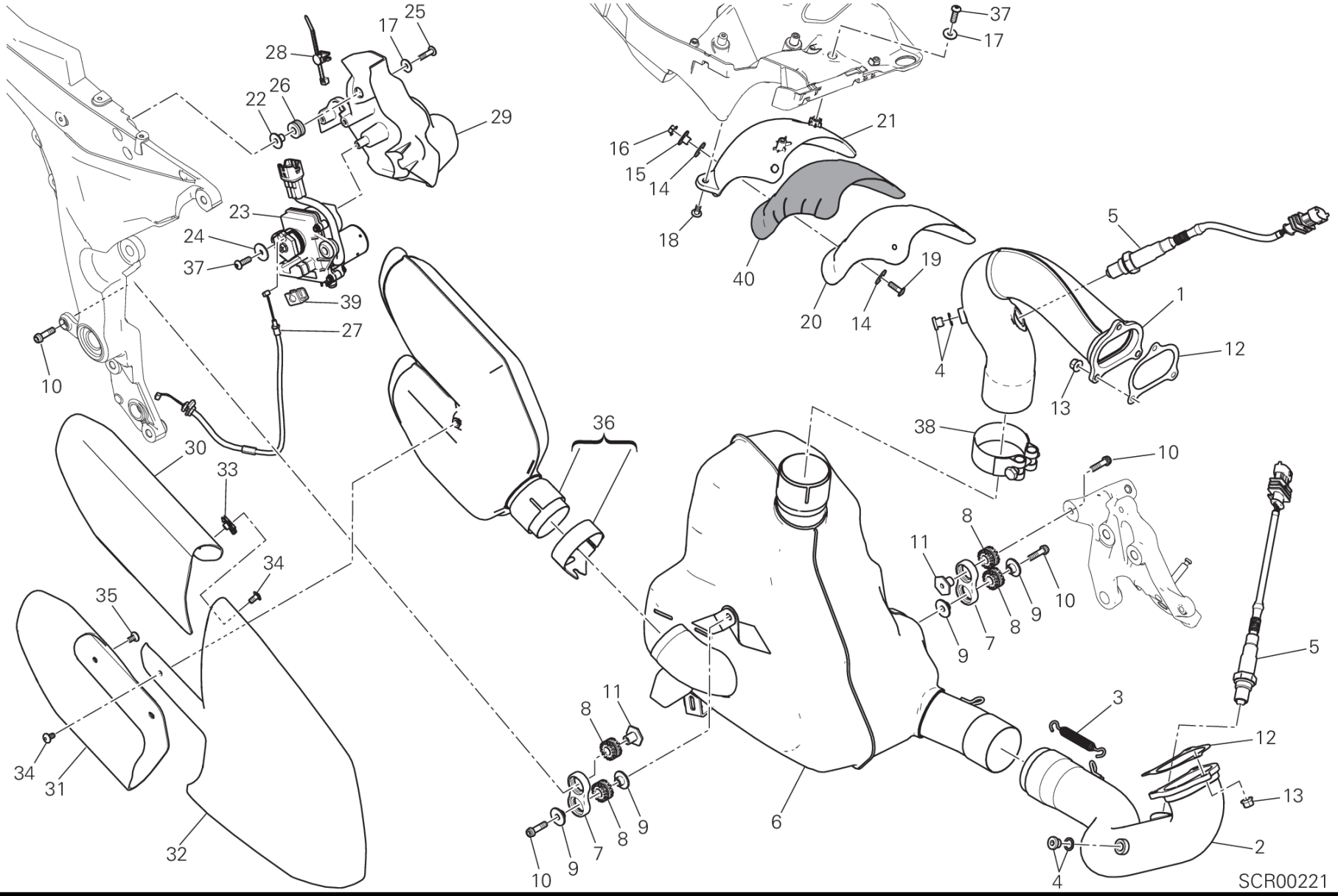
SCR00221

DRAWING 019 - エキゾーストシステム [MOD:MS1200;XST:AUS,EUR,FRA,JAP]

GROUP フレーム

POS.	CODE	DESCRIPTION	QTY	START DATE	END DATE	VALIDITY	NOTES
1	57113851A	バーチカルヘッドエキゾーストパイプ	1	10/11/2014			
2	57014191A	ホリゾンタルヘッドエキゾーストパイプ	1	10/11/2014			
3	79925941A	COMPLETE SPRING	1	10/11/2014			
4	78020011A	キャップセット	2				
5	55214491B	ラムダセンサー	2	07/11/2014			
6	57313692B	PRESILENCER	1	10/01/2015		XST:AUS,EUR,FRA,JAP	
7	57610671A	サイレンサーマウント	2	24/11/2014			
8	76410241A	耐震ラバー	4	24/11/2014			
9	71614141A	スペーサー	4	10/11/2014			
10	77156688B	スクリュー TCEIF M6X22X18	4	24/11/2014			
11	71011491A	ブッシュ	2	24/11/2014			
12	79010211A	エキゾーストガスケット	2	10/11/2014			
13	74810241A	ナット	6	10/11/2014			
14	85640121A	ワッシャー	6	28/10/2014			
15	71614251A	スペーサー	3	28/10/2014			
16	74840261C	ナット	3	28/10/2014			
17	85250311A	ワッシャー 5.3X15X1.2	5	28/10/2014			
18	77240263C	スクリュー	2	10/11/2014			
19	77240288C	スクリュー	3	28/10/2014			
20	4601C332A	HEAT GUARD BOTTOM	1	28/10/2014			
21	4602C321A	HEAT GUARD UPPER	1	28/10/2014			
22	71614102AA	スペーサー	3	24/11/2014			
23	59340301C	エキゾーストバルブモーター	1	24/11/2014			
24	85241711A	WASHER 5.3X20X1.5	2	28/10/2014			
25	77240308C	スクリュー	3	24/11/2014			
26	76411141A	耐震ラバー	3	24/11/2014			
27	73210461A	CABLE, EXHAUST VALVE	1	24/11/2014			
28	75840771A	ケーブルガイド	1	24/11/2014			
29	8291D652A	BRACKET, MOTOR EXHAUST VALVE	1	24/11/2014			
30	4601C351AA	COVER, EXHAUST UPPER	1	10/11/2014			
31	4601C361AA	COVER, EXHAUST LOWER	1	10/11/2014			
32	4601C372AA	COVER, EXHAUST	1	10/11/2014			
33	85040551A	クイックファスナー	2	10/11/2014			
34	77240273C	スクリュー	3	10/01/2015			
35	77244173B	スクリュー	4	10/01/2015			

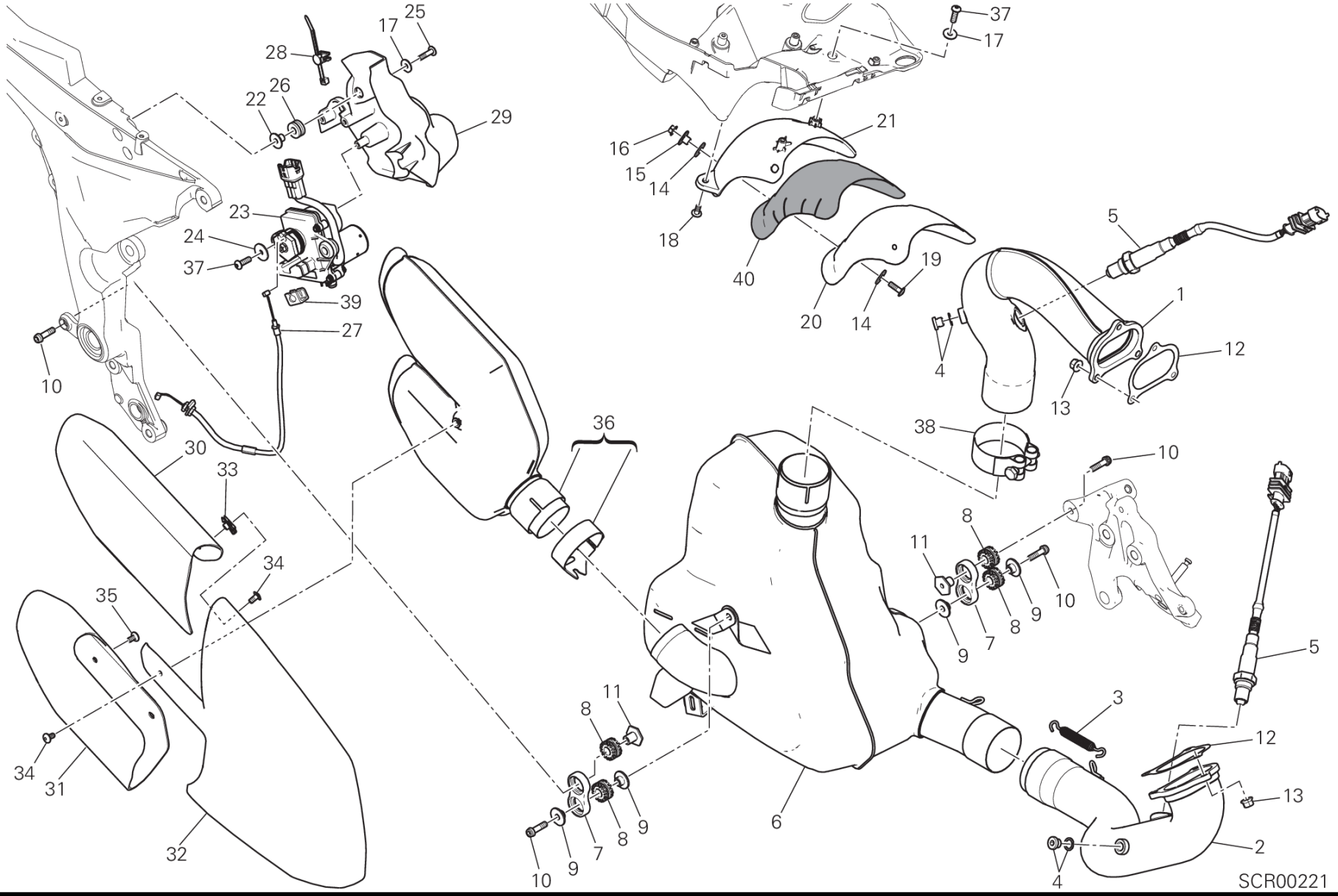
SCR00221

POS.	CODE	DESCRIPTION	QTY	START DATE	END DATE	VALIDITY	NOTES
36	57313711A	サイレンサー	1	10/11/2014			
37	77440061A	SCREW, TAPPING 4.5X16	4	27/03/2015			
38	74141371A	エキゾーストパイプクランプ	1	10/11/2014			
39	75910251A	クリップ	1	30/03/2015			
40	4601D401A	THERMOREFLECTING PROTECTION	1	27/03/2015			

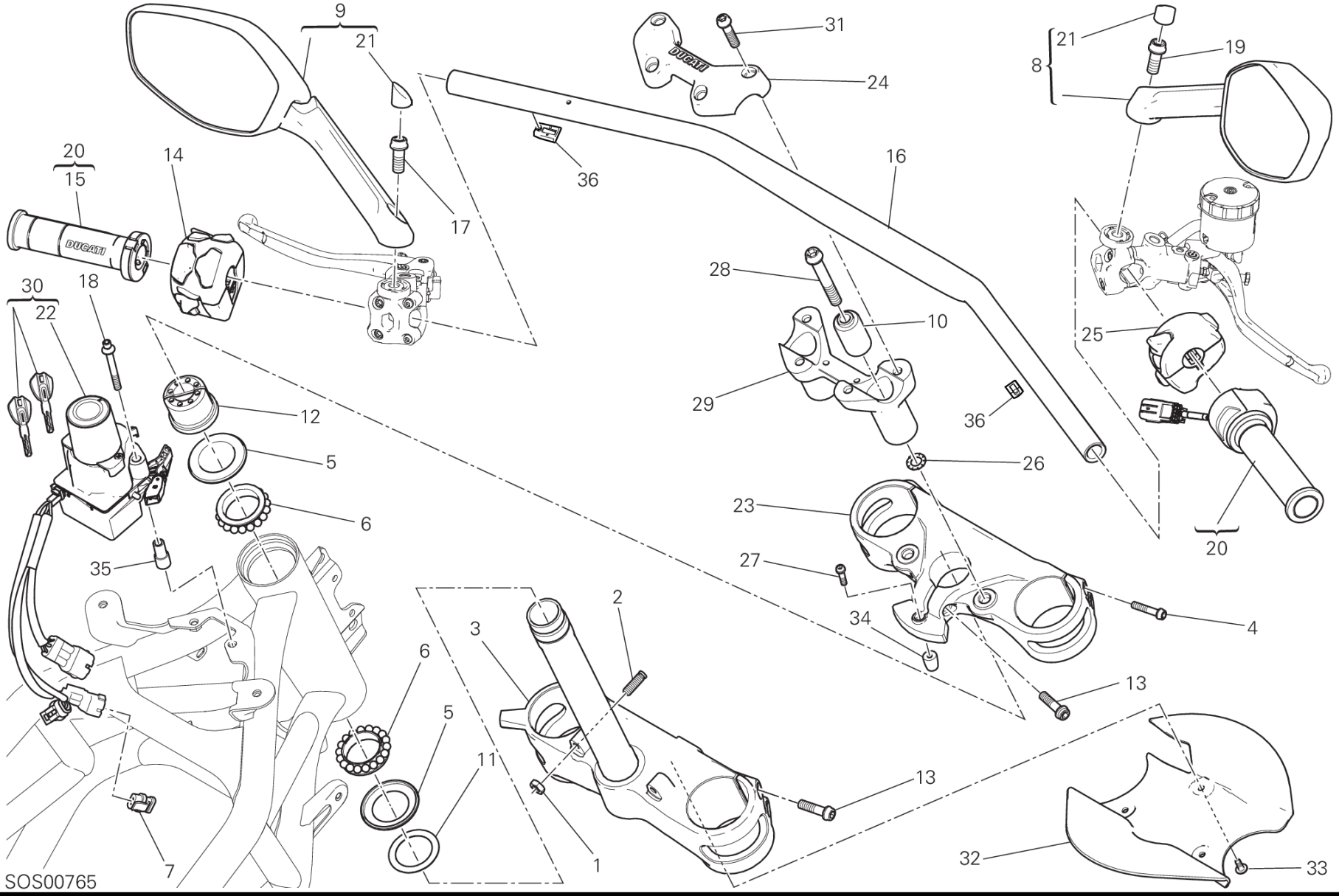
9
21
31
24
21
19
8
20
15
14
36
16
17
28
10
30
22
18
25
29
36
12
5
26
6
23
20
35
27
2
34
4
3
6
13
5
11
13
1
32
33
7
SOS00765

DRAWING 021 - ハンドルバー [MOD:MS1200;XST:AUS,EUR,FRA,JAP]

GROUP フレーム

POS.	CODE	DESCRIPTION	QTY	START DATE	END DATE	VALIDITY	NOTES
1	74750071A	ナット	2	15/04/2013			
2	77910991B	スクリュー	2	15/04/2013			
3	34220831BA	HOSE GUIDE	1	30/01/2015			
4	77156718B	SCREW TCEIF M6X30	4	13/01/2015			
5	93010041B	オイルシール	2	15/04/2013			
6	70241231A	BEARING, STEERING NTN SF07A17P	2	08/05/2013			
7	87210641A	CAP, CONNECTOR	1	08/05/2013			
8	52310462A	REAR-VIEW MIRROR R.H.	1	10/01/2015			
9	52310472A	REAR-VIEW MIRROR L.H.	1	10/01/2015			
10	70010921A	耐震ダンパー	2	20/10/2014			
11	85211031A	ワッシャー	1	15/04/2013			
12	70310131A	ステアリングリングナット	1	08/05/2013			
13	77157278B	スクリュー TCEIF M8X30	5	15/04/2013			
14	65110211A	LEFT SWITCH	1	10/01/2015			
15	36110111C	左ハンドグリップ	1	13/10/2014			
16	36015382AA	ハンドルバー	1	13/10/2014			
17	77159313B	スクリュー	1	08/05/2013			
18	77919201AA	専用スクリュー	2	07/11/2014			
19	77113771B	SCREW L.H.	1	08/05/2013			
20	66020071C	スロットルコントロール	1	13/10/2014			
21	87240941A	プラグ	2	12/01/2015			
22	38510571B	SWITCH HANDS FREE 868 MHZ	1	17/02/2015		XST:AUS,EUR,FRA	
	38510641B	SWITCH HANDS FREE 315 MHZ	1	17/02/2015		XST:JAP	JAP
23	34111072AA	ステアリングヘッド	1	10/01/2015			
24	36011781AA	アッパーハンドルバーブラケット	1	13/10/2014			
25	65010211A	RIGHT SWITCH	1	10/01/2015			
26	85350111A	スプリングワッシャー	2	15/04/2013			
27	77156438B	スクリュー	1	20/10/2014			
28	77159418B	SCREW M10X1.25X70	2	15/04/2013			
29	36011792AA	ロアハンドルバーブラケット	1	20/10/2014			
30	59821471D	HANDS FREE 868 MHZ KIT	1	17/02/2015		XST:AUS,EUR,FRA	
	59821501E	KIT HANDS FREE 315 MHZ	1	17/02/2015		XST:JAP	JAP
31	77157288B	スクリュー TCEIF M8X35	4	13/10/2014			
32	4601C521A	MUDGUARD, FRONT	1	10/11/2014			
33	77211091A	スクリュー TBEI M5X12	3	08/05/2013			

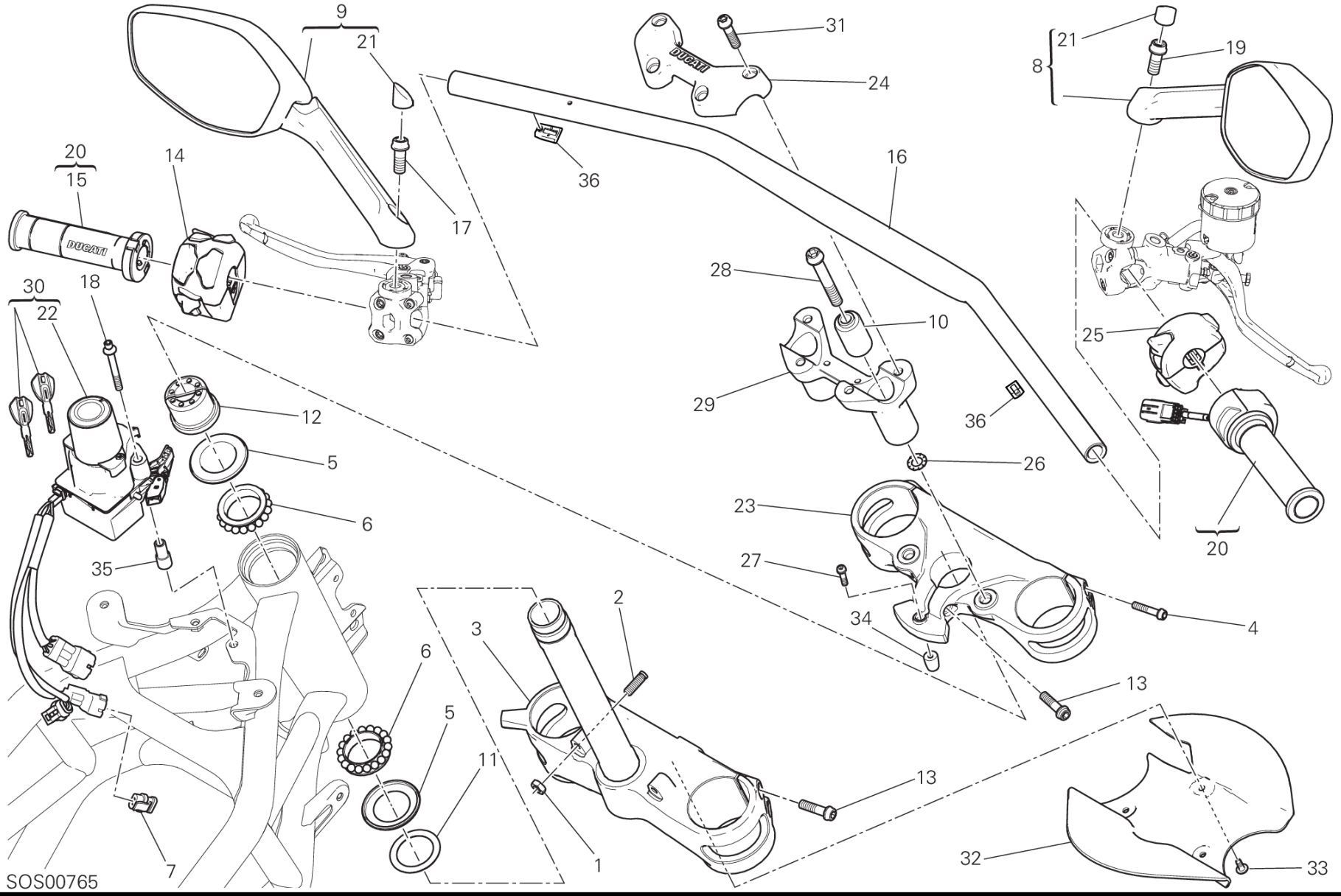
9
21
31
24
21
19
8
20
15
14
36
16
17
28
10
30
22
18
25
29
36
12
5
26
6
23
20
35
27
2
34
4
3
6
13
5
11
13
1
32
33
7
SOS00765

POS.	CODE	DESCRIPTION	QTY	START DATE	END DATE	VALIDITY	NOTES
34	82115061A	ピン	1	20/10/2014			
35	71614913AA	スペーサー	2	07/11/2014			
36	83040071A	クリップ	2	13/10/2014			

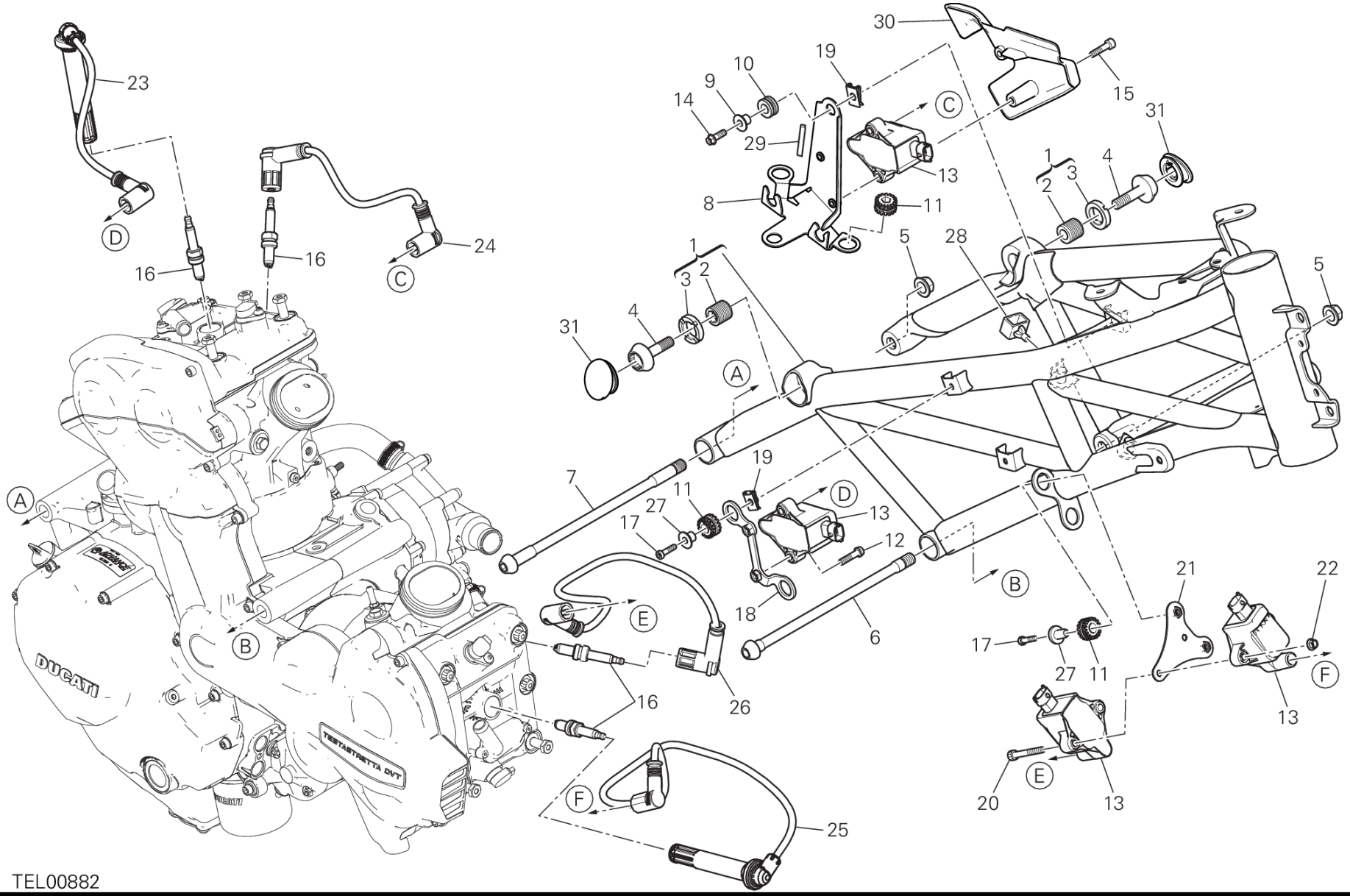
TEL00882

DRAWING 022 - フレーム [MOD:MS1200;XST:AUS,EUR,FRA,JAP]

GROUP フレーム

POS.	CODE	DESCRIPTION	QTY	START DATE	END DATE	VALIDITY	NOTES
1	470P7851DA	フレーム レッド	1	10/11/2014			
2	77917261A	スレッド付きドエル	2	18/12/2014			
3	70310662A	リングナット	2	18/12/2014			
4	77916451A	専用スクリュー	2				
5	74841011AA	フランジナット	2	10/11/2014			
6	77917481AA	専用スクリュー	1	10/11/2014			
7	77919101AA	専用スクリュー	1	10/11/2014			
8	8301A032AA	BRACKET	1	07/11/2014			
9	71611071A	スペーサー	1	21/03/2014			
10	76411141A	耐震ラバー	1	07/11/2014			
11	76410241A	耐震ラバー	6	07/11/2014			
12	77310021A	スクリュー TCEIR M6X25	2	18/09/2014			
13	38040251A	イグニッションコイル	4	18/09/2014			
14	77550131A	スクリュー	1				
15	77156713B	スクリュー	2				
16	67040381A	スパークプラグ NGK MAR10A-J	4	05/03/2014			
17	77354743B	SCREW TCEIR M5X20 DIN6912 8.8	4	07/11/2014			
18	8291E091AA	BRACKET, COIL Verticale	1	18/09/2014			
19	85040551A	クイックファスナー	3	07/11/2014			
20	77150748B	スクリュー TCEI M6X45	2	18/09/2014			
21	8291E081AA	BRACKET, COIL Orizzontale	1	18/09/2014			
22	74810361A	ナット M6	2	08/10/2014			
23	67110691A	バーチカルヘッドスパークプラグケーブル	1	18/09/2014			
24	67110661A	左バーチカルスパークプラグケーブル	1	18/09/2014			
25	67110671B	ホリゾンタルヘッドスパークプラグケーブル	1	18/09/2014			
26	67110682A	左ホリゾンタルスパークプラグケーブル	1	18/09/2014			
27	71614511AA	スペーサー	4	18/09/2014			
28	82911901A	ラバーマウント	1	07/11/2014			
29	76412131A	ラバー	2	10/01/2015			
30	48017411A	CAP LH	1	07/11/2014			
31	87211032A	プラグ	2	10/11/2014			

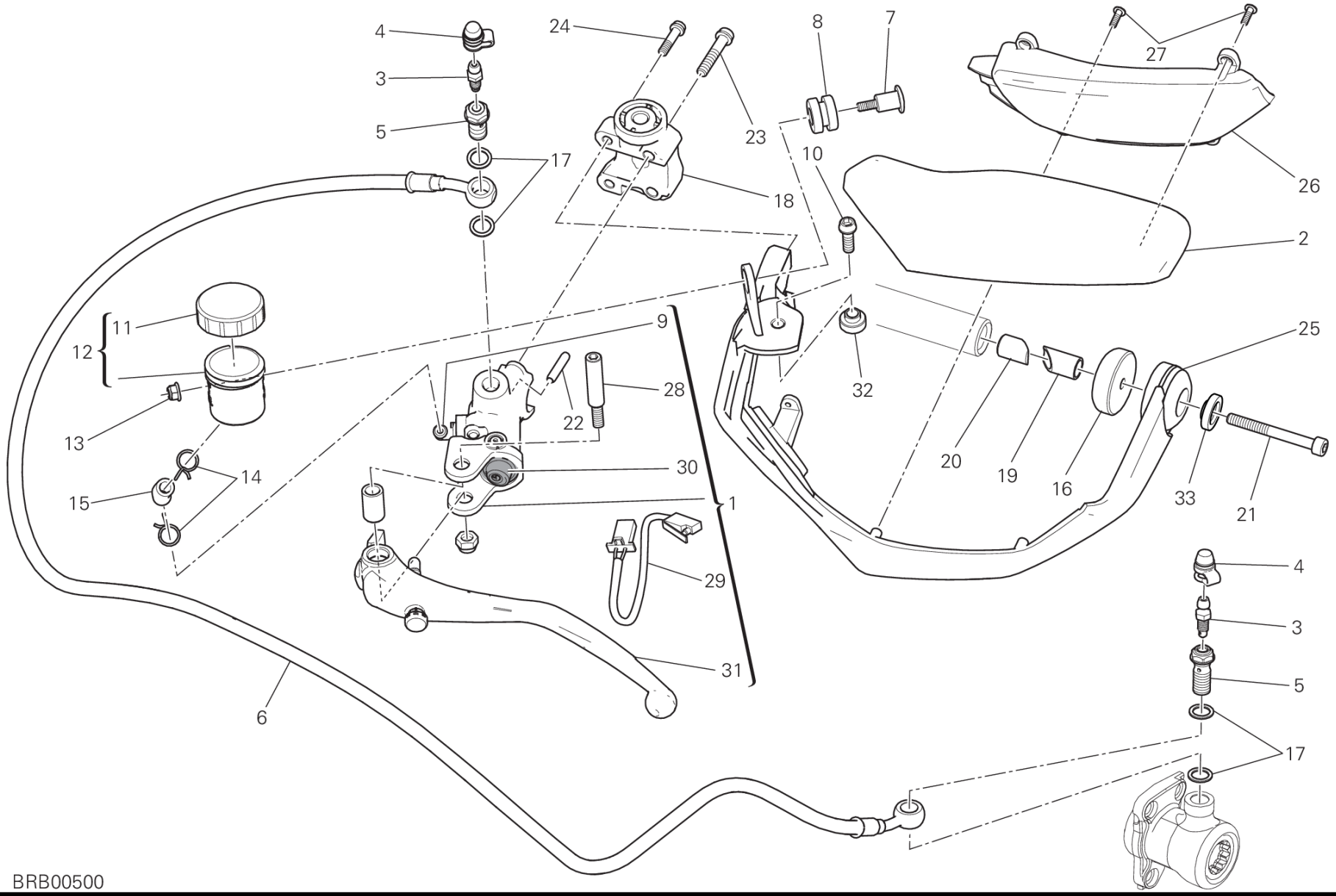
4
3
5
17
24
23
18
8
7
10
27
26
2
11
12
13
14
15
9
28
22
30
1
29
31
6
32
25
20
19
16
33
21
4
3
5
17
BRB00500

DRAWING 023 - クラッチマスターシリンダー
[MOD:MS1200;XST:AUS,EUR,FRA,JAP]
GROUP フレーム

POS.	CODE	DESCRIPTION	QTY	START DATE	END DATE	VALIDITY	NOTES
1	63040672B	クラッチコントロールポンプ	1	04/03/2015			
2	4601C291A	左ハンドガード UPPER	1	10/11/2014			
3	18710021A	ドレインバルブ	1	25/09/2012			
4	61240052A	ダストガード (SACCHETTO Q.tà 20)	1	01/02/2012			
5	77913971A	ブレーキホースジョイントスクリュー	1	01/02/2012			
6	63210751A	クラッチホース	1	10/09/2014			
7	77910921A	スクリュー	1	08/05/2013			
8	037072020	サイレントブロック	1	08/05/2013			
9	63140081A	ホースジョイント	1				
10	77110401B	スクリュー	1	11/02/2015			
11	89340051A	ブレーキフルードタンクカバー	1	01/05/2011			
12	58540231A	クラッチフルードタンク	1	04/03/2015			
13	74810351B	ナット	1	08/05/2013			
14	74140431A	クランプ	2	01/02/2012			
15	87711141A	ホース	1	04/03/2015			
16	15310142AA	ハンドルバー カウンターフェイス	1	07/11/2014			
17	85250241A	ワッシャー 10X14X1	4	01/02/2012			
18	80811941AB	クランプ	1	13/10/2014			
19	71011071A	ブッシュ	1	10/11/2014			
20	71111301A	ブッシュ	1	10/11/2014			
21	77150763B	SCREW TCEI M6X55 UNI5931 8.8	1	10/11/2014			
22	86050171A	スプリングピン	1	01/10/2014			
23	77156713B	スクリュー	2	01/10/2014			
24	77156433B	SCREW TCEIF M5X20 8.8	2	11/02/2015			
25	4601C312A	左ハンドガード	1	10/01/2015		MOD:MS1200	
26	53010351A	TURN INDICATOR L.H.	1	10/11/2014			
27	77440111A	スクリュー	5	10/11/2014			
28	62640561A	レバースクリュー	1				
29	53940771A	MICROSWITCH	1				
30	61240391A	ダストカバー	1				
31	63140341A	クラッチレバー	1				
32	7131B251AA	スペーサー	1	10/11/2014			
33	7131B281AA	スペーサー	1	10/11/2014			

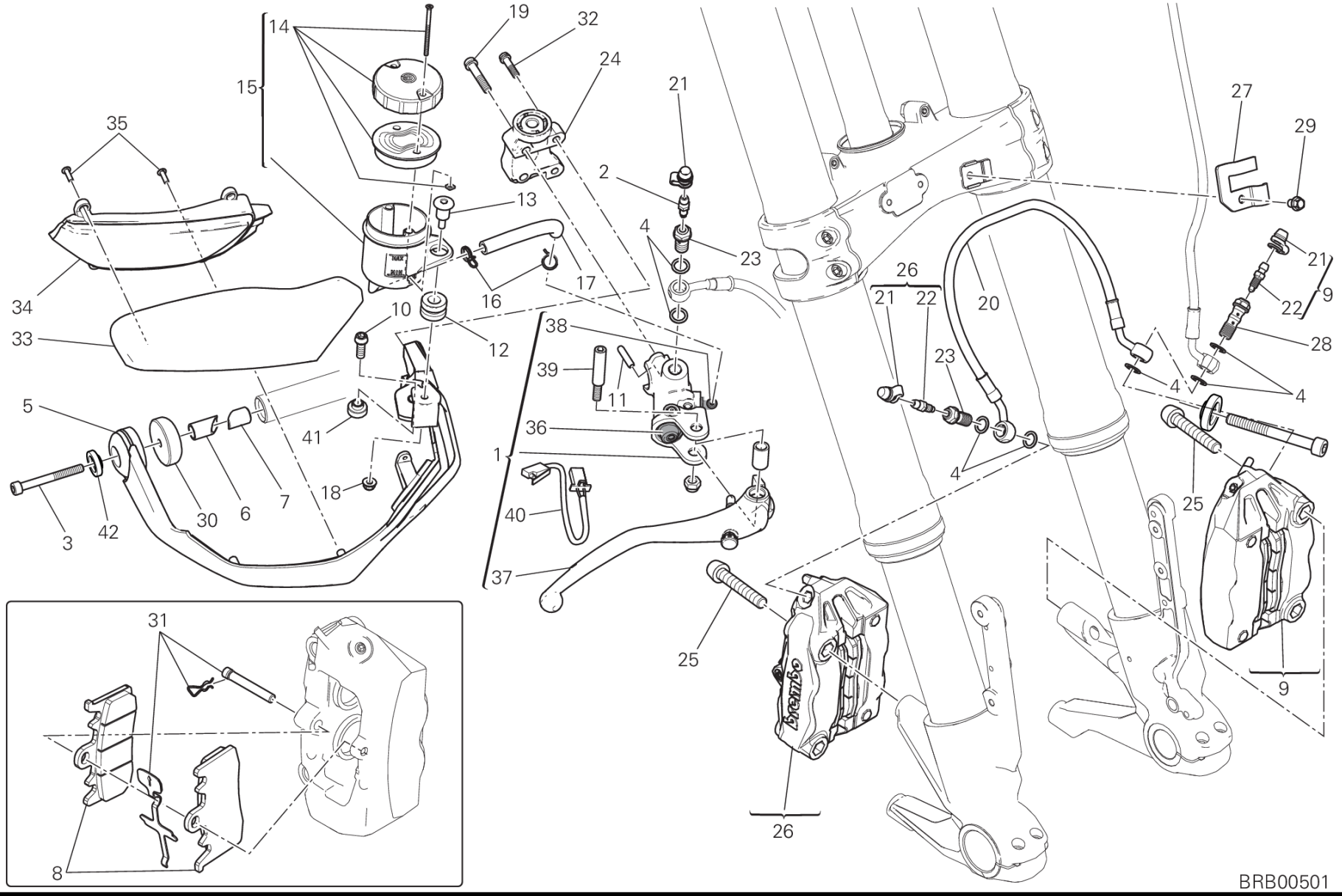
14
15
19
32
24
21
2
13
4
23
35
34
33
16
17
10
12
38
39
11
36
1
40
37
5
41
18
7
6
30
42
3
31
8
26
21
22
20
23
4
27
29
21
22
9
28
4
25
9
25
26
BRB00501

DRAWING 024 - フロントブレーキシステム [MOD:MS1200;XST:AUS,EUR,FRA,JAP]

GROUP フレーム

POS.	CODE	DESCRIPTION	QTY	START DATE	END DATE	VALIDITY	NOTES
1	62440951B	フロントブレーキポンプ	1	28/10/2014			
2	18710021A	ドレインバルブ	1	09/02/2015			
3	77150763B	SCREW TCEI M6X55 UNI5931 8.8	1	10/11/2014			
4	85250241A	ワッシャー 10X14X1	7	25/09/2012			
5	4601C302A	右ハンドガード	1	10/01/2015			
6	71011071A	ブッシュ	1	10/11/2014			
7	71111301A	ブッシュ	1	10/11/2014			
8	61340121A	PAD	2	21/11/2012			
9	61041491A	LEFT BRAKE CALIPER	1	16/09/2014			
10	77110401B	スクリュー	1	08/05/2013			
11	86050171A	スプリングピン	1	20/10/2014			
12	037072020	サイレントブロック	1	25/09/2012			
13	77910921A	スクリュー	1	08/05/2013			
14	800068490	ブレーキフルードタンクキャップ	1				
15	58540221A	ブレーキフルードタンク Front	1	28/10/2014			
16	74140431A	クランプ	2	25/09/2012			
17	87711411A	ラバーホース	1	10/09/2014			
18	74810351B	ナット	1	08/05/2013			
19	77156713B	スクリュー	2	08/05/2013			
20	61810721A	フロントブレーキキャリパー - キャリパーホース	1	16/09/2014			
21	61240052A	ダストガード (SACCHETTO Q.tà 20)	1	01/02/2012			
22	61240201A	ブレーキキャリパードレインスクリュー	2	21/11/2012			
23	77913971A	ブレーキホースジョイントスクリュー	2	01/02/2012			
24	80811931AB	クランプ	1	10/11/2014			
25	77915111B	スクリュー	4	08/05/2013			
26	61041501A	右ブレーキキャリパー	1	16/09/2014			
27	8301A131AA	ブラケット	1	07/11/2014			
28	77914651A	ブレーキホースジョイントスクリュー	1				
29	77210591A	スクリュー TEF M6X10	1	08/05/2013			
30	15310142AA	ハンドルバー カウンターフェイス	1	07/11/2014			
31	61240511A	SPARE PIN AND SPRING	2	21/11/2012			
32	77156433B	SCREW TCEIF M5X20 8.8	2	11/02/2015			
33	4601C281A	右ハンドガード UPPER	1	10/11/2014			
34	53010341A	TURN INDICATOR R.H.	1	10/11/2014			
35	77440111A	スクリュー	5	10/11/2014			

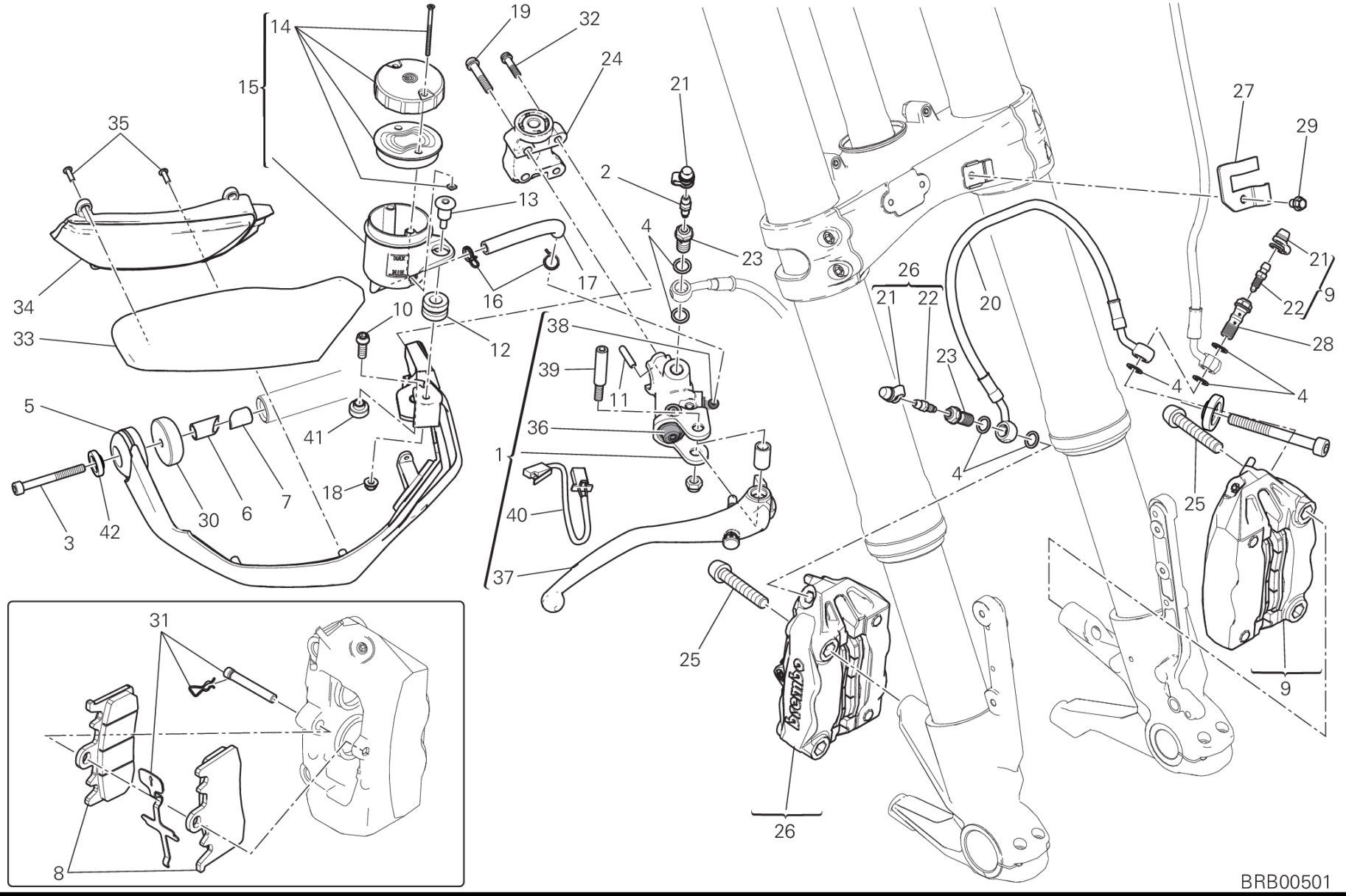
14
15
19
32
24
21
2
13
4
23
35
34
33
16
17
10
12
38
39
11
36
1
40
37
5
41
18
7
6
30
42
3
26
21
22
20
23
4
27
29
21
22
9
28
4
25
9
25
26
31
8
BRB00501

DRAWING 024 - フロントブレーキシステム [MOD:MS1200;XST:AUS,EUR,FRA,JAP]

GROUP フレーム

POS.	CODE	DESCRIPTION	QTY	START DATE	END DATE	VALIDITY	NOTES
36	61240391A	ダストカバー	1				
37	63140331A	フロントブレーキレバー	1				
38	63140081A	ホースジョイント	1				
39	62640561A	レバースクリュー	1				
40	53940801A	MICROSWITCH	1				
41	7131B251AA	スペーサー	1	10/11/2014			
42	7131B281AA	スペーサー	1	10/11/2014			

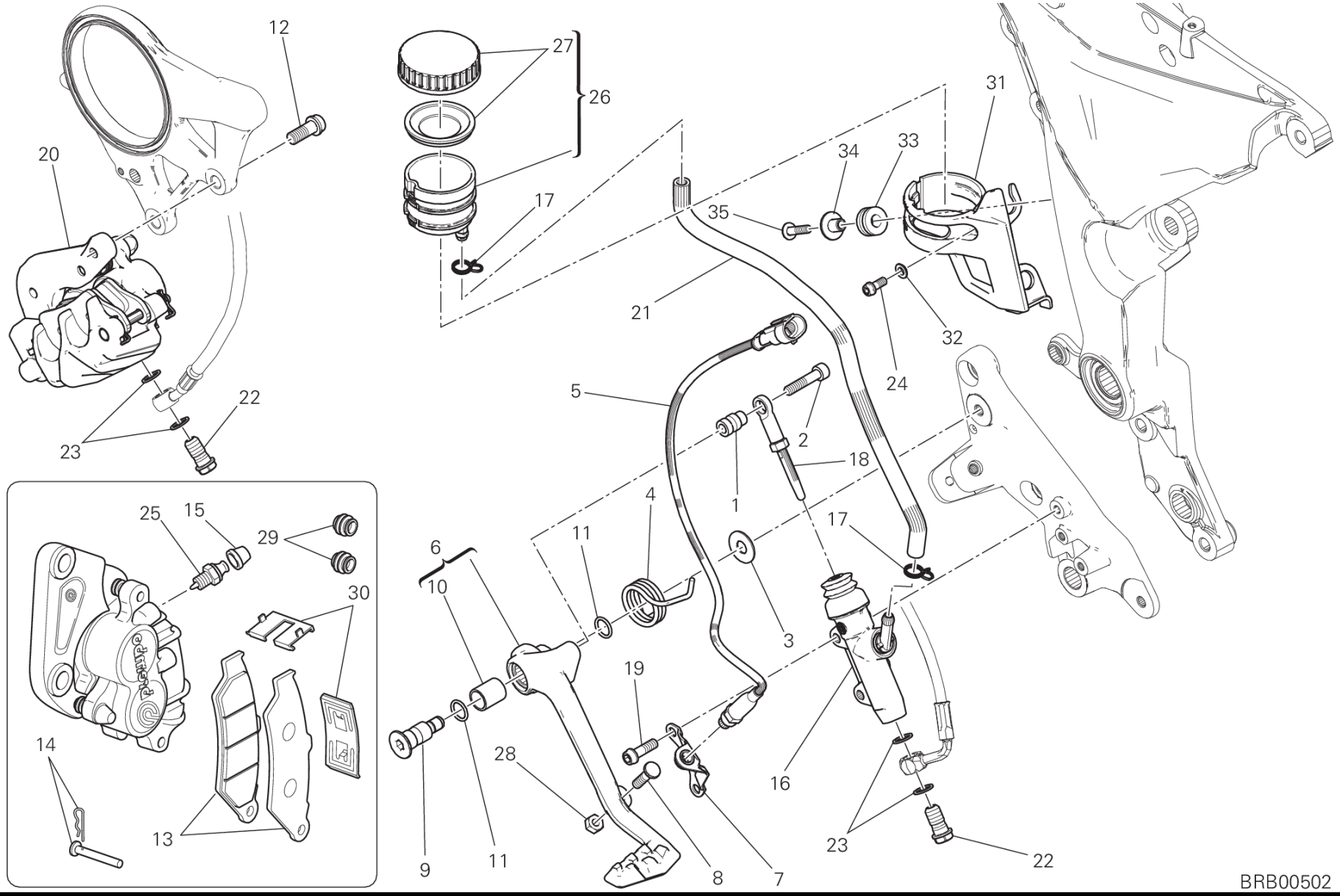
12
20
23
22
27
26
17
21
35
34
33
31
32
24
5
2
18
1
4
11
6
10
9
11
8
7
19
28
3
17
16
23
22
25
15
29
30
14
13
BRB00502

DRAWING 025 - REAR BRAKING SYSTEM [MOD:MS1200;XST:AUS,EUR,FRA,JAP]

GROUP フレーム

POS.	CODE	DESCRIPTION	QTY	START DATE	END DATE	VALIDITY	NOTES
1	82113311A	スペーサー	1	08/05/2013			
2	77150708B	スクリュー	1	08/05/2013			
3	85211511A	ワッシャー	1	24/12/2009			
4	79915881AA	スプリング	1	06/03/2015			
5	53940031B	リアストップスイッチ	1	07/11/2014			
6	45720771BA	REAR BRAKE LEVER	1	06/03/2015			
7	47317901A	ブラケット	1	08/05/2013			
8	77912371B	スクリュー	1	08/05/2013			
9	82111701CA	ペダルピン	1	06/03/2015			
10	71210341A	ブッシュ	1	24/12/2009			
11	88641161A	Oリング	2	08/05/2013			
12	77157238B	スクリュー TCEIF M8X20	2	08/05/2013			
13	61341161A	リアブレーキパッドセット	1	25/11/2014			
14	61240311A	ブレーキパッドピン	1	25/11/2014			
15	61240052A	ダストガード (SACCHETTO Q.tà 20)	1	25/11/2014			
16	62540311B	リアブレーキシリンダー	1	25/09/2012			
17	74140431A	クランプ	2	01/02/2012			
18	11723581A	ROD, PUSH	1	06/03/2015			
19	77156678B	スクリュー TCEIF M6X20	2	08/05/2013			
20	61140451A	リアブレーキキャリパー	1	16/09/2014			
21	87711541A	ホース	1	25/09/2012			
22	77913662AB	ブレーキホースジョイントスクリュー	2	25/09/2012			
23	85250241A	ワッシャー 10X14X1	4	01/02/2012			
24	77156393B	スクリュー	1	07/11/2014			
25	61241171A	ドレイン	1	25/11/2014			
26	58540151A	ブレーキフルードタンク	1	10/09/2014			
27	89340111A	プラグ	1	24/12/2009			
28	74750031A	ナット M6	1	08/05/2013			
29	61240301A	ダストカバー	1	25/11/2014			
30	61241181A	スプリング	1	25/11/2014			
31	8291D391A	リアフューエルタンクステイ	1	07/11/2014			
32	71614081A	SPACER 5X6.6X1.5	1	07/11/2014			
33	76411141A	耐震ラバー	2	07/11/2014			
34	71614102AB	SPACER	2	07/11/2014			
35	77240308C	スクリュー	2	07/11/2014			

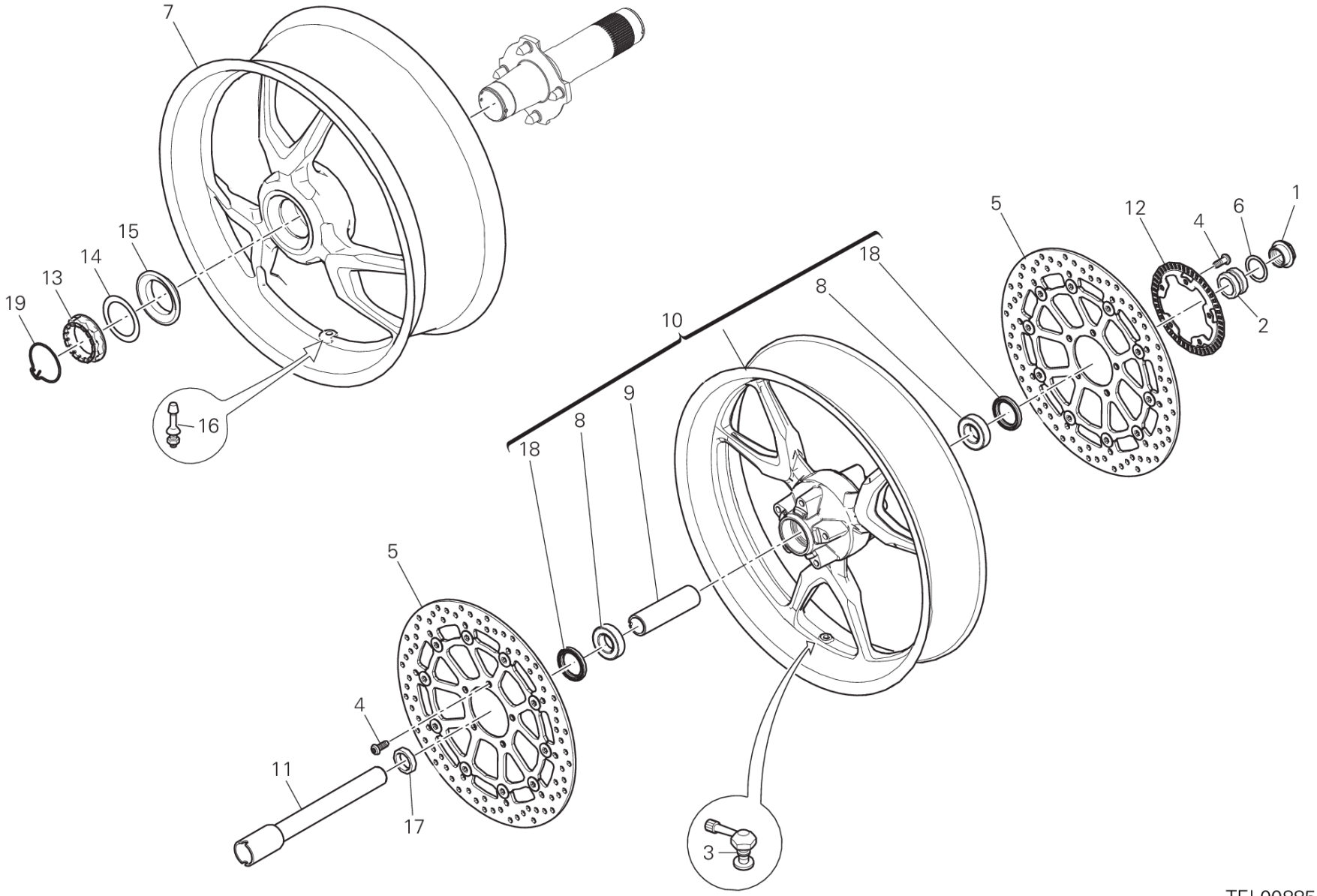

TEL00885

DRAWING 026 - ホイール [MOD:MS1200;XST:AUS,EUR,FRA,JAP]

GROUP フレーム

POS.	CODE	DESCRIPTION	QTY	START DATE	END DATE	VALIDITY	NOTES
1	74810651A	ナット	1	08/05/2013			
2	71311973A	左スペーサー	1	08/05/2013			
3	49720041A	チューブレスタイヤバルブ	1	15/04/2013			
4	72010513C	スクリュー	10	15/04/2013			
5	49241011A	フロントブレーキディスク	2	15/04/2013			
6	85212221A	ワッシャー 30X40X1	1	08/05/2013			
7	50211742AA	リアホイールリム	1	03/03/2015			
8	70250621A	ベアリング	2	15/04/2013			
9	71410941A	ベアリングインナースペーサー	1	15/04/2013			
10	50121832AA	フロントホイールリム	1	12/12/2014			
11	81910601A	フロントホイールシャフト	1	08/05/2013			
12	50410051A	FRONT PHONIC WHEEL	1	15/04/2013			
13	75011391A	ナット	1	08/05/2013			
14	85212211A	ワッシャー 48.5X65X0.5	1	08/05/2013			
15	71413231AA	SPACER	1	08/05/2013			
16	49720031A	チューブレスタイヤバルブ	1	15/04/2013			
17	71311961A	右スペーサー	1	08/05/2013			
18	93041501A	オイルシール	2	15/04/2013			
19	75910222A	リテーナー	1	08/05/2013			

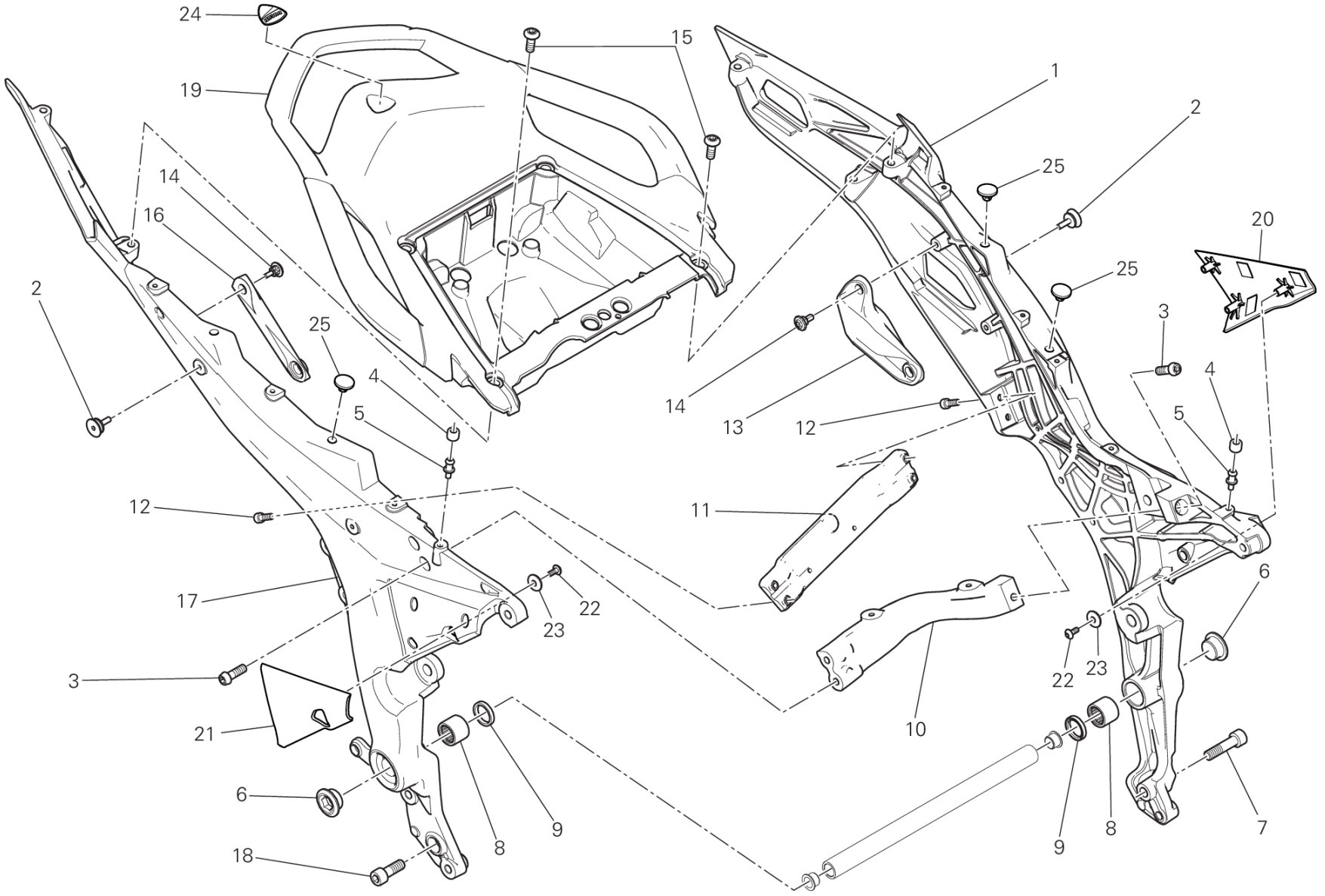
24
19
15
1
2
25
20
14
16
2
25
4
5
14
13
12
25
3
4
5
12
11
17
22
23
6
3
21
22
23
10
6
18
8
9
9
8
7
TEL00887

DRAWING 027 - リアサブフレーム [MOD:MS1200;XST:AUS,EUR,FRA,JAP]

GROUP フレーム

POS.	CODE	DESCRIPTION	QTY	START DATE	END DATE	VALIDITY	NOTES
1	47110511CA	REAR FRAME L.H.	1	24/11/2014			
2	77919221AA	専用スクリュー	4	10/11/2014			
3	77157258B	スクリュー TCEIF M8X25	3	01/10/2014			
4	76412071A	ラバー	2	10/11/2014			
5	77919171AA	専用スクリュー	2	10/11/2014			
6	87311391AA	スレッド付きキャップ	2	10/11/2014			
7	77151588B	スクリュー	1	24/12/2009			
8	70140491A	ニードルベアリング	2	13/11/2014			
9	93041271A	SEAL RING 20X26X4	2	13/11/2014			
10	83019391AA	BRACKET FRONT	1	10/11/2014			
11	83019381AA	ロアブラケット	1	10/11/2014			
12	77150668B	スクリュー TCEI M6X18	4	10/11/2014			
13	8291D812A	BRACKET, FRONT 左バッグ	1	30/03/2015			
14	77211071B	専用スクリュー	4	13/11/2014			
15	77211082B	専用スクリュー	6	19/11/2014			
16	8291D802A	BRACKET, FRONT 右バッグ	1	30/03/2015			
17	47110521CA	REAR FRAME R.H.	1	13/11/2014			
18	77151558B	スクリュー	1	10/11/2014			
19	55910161B	PILLION RIDER GRIP REAR	1	11/11/2014			
20	4601D072A	HEAT GUARD L.H.	1	30/03/2015			
21	4601D062A	HEAT GUARD R.H.	1	30/03/2015			
22	77440251A	スクリュー	6	30/03/2015			
23	85213751AA	ワッシャー	6	30/03/2015			
24	43819301A	STICKER DUCATI	1	10/11/2014			
25	86612111A	シートクッション	4	30/03/2015			

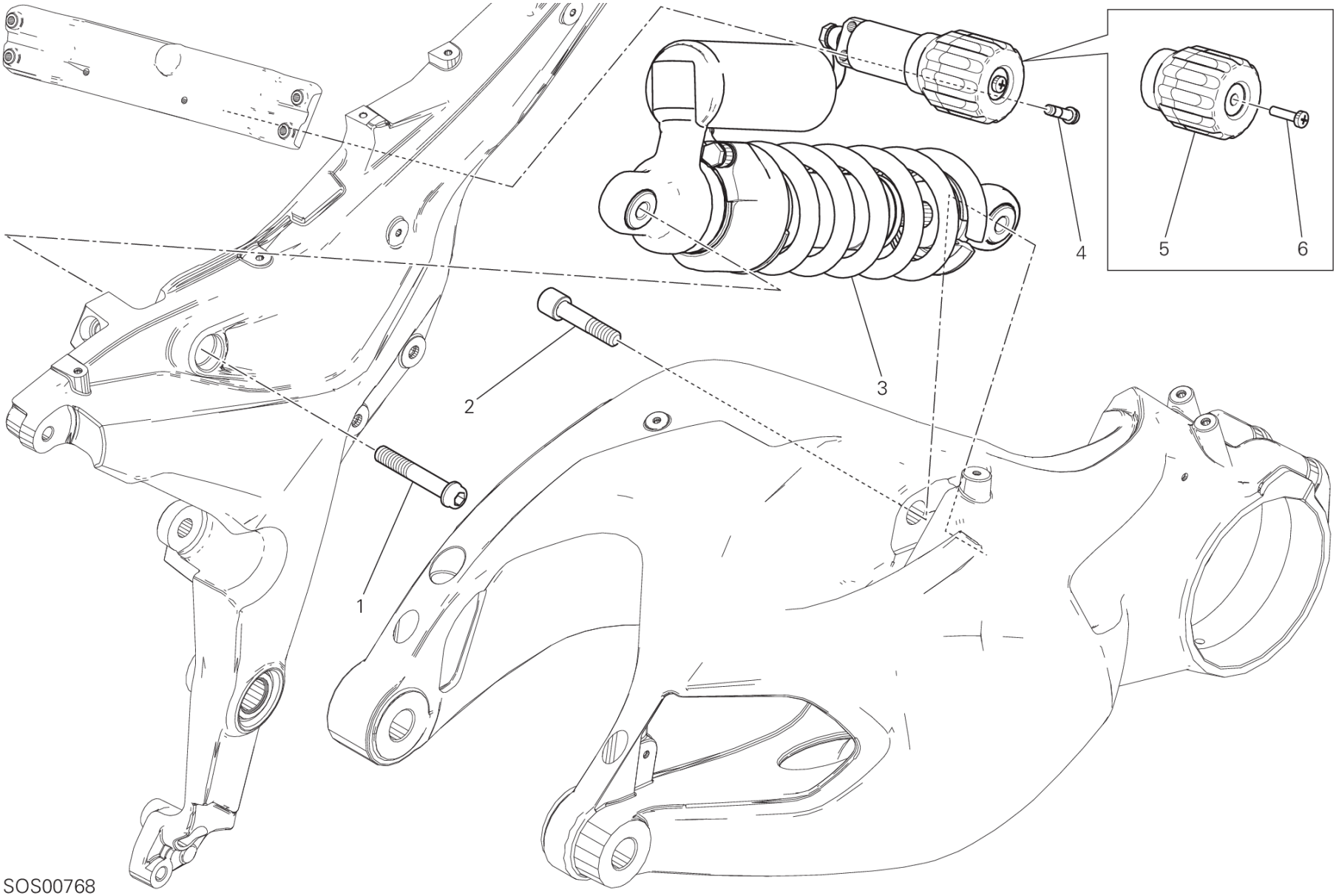
1
2
3
4
5
6
SOS00768

DRAWING 028 - リアショックアブソーバー
[MOD:MS1200;XST:AUS,EUR,FRA,JAP]
GROUP フレーム

POS.	CODE	DESCRIPTION	QTY	START DATE	END DATE	VALIDITY	NOTES
1	77157628C	スクリュー	1	28/04/2015			
2	77915041A	専用スクリュー	1	08/05/2013			
3	36521351A	リアショックアブソーバー	1	18/11/2014			
4	77156698B	スクリュー TCEIF M6X25	2	08/05/2013			
5	83510111A	つまみ	1				
6	77550291A	SCREW M5X10 UNI 7687	1				

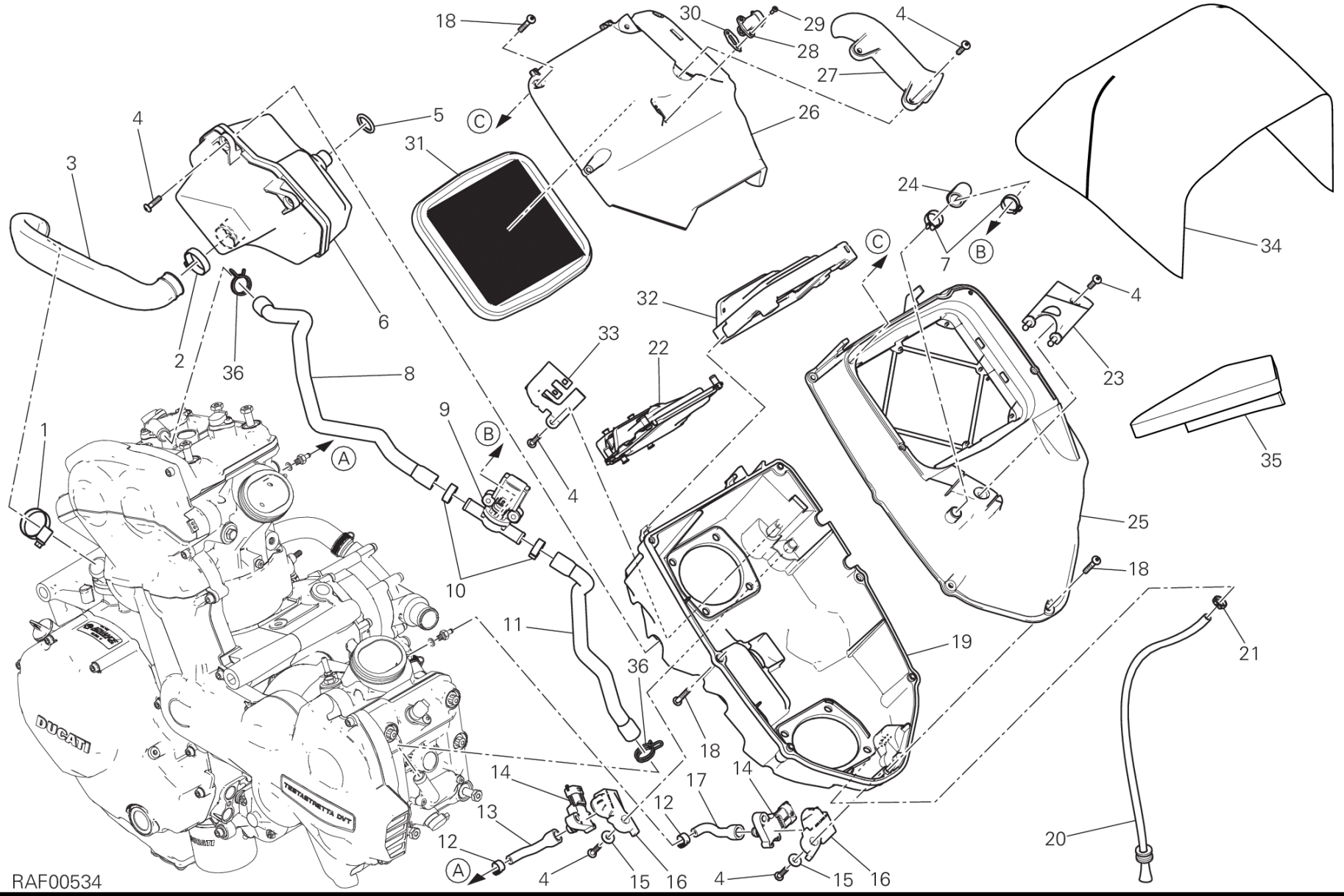
RAF00534

POS.	CODE	DESCRIPTION	QTY	START DATE	END DATE	VALIDITY	NOTES
1	74141861A	クランプ 20-32 MM	1	10/11/2014			
2	74141651A	クランプ	1	10/11/2014			
3	87611291A	HOSE, BLOW-BY	1	10/11/2014			
4	77440321A	スクリュー	8	07/11/2014			
5	88640891A	Oリング 18.64X3.53	1	10/11/2014			
6	58510921A	BREATHER TANK	1	10/11/2014			
7	74142371A	クランプ	2	10/11/2014			
8	87611311A	エアダクト	1	18/09/2014			
9	65540081A	VALVE MOTOR	1	18/09/2014			
10	74142401A	クランプ	2	18/09/2014			
11	87611321A	エアダクト	1	18/09/2014			
12	74141711A	クランプ 10-7 MM	2	07/11/2014			
13	59017931A	ホース	1	07/11/2014			
14	55243161B	圧力センサー	2	07/11/2014			
15	85250311A	ワッシャー 5.3X15X1.2	2	10/11/2014			
16	8291D521A	ラバーマウント	2	07/11/2014			
17	59017941A	ホース	1	07/11/2014			
18	77440121A	スクリュー	11	10/11/2014			
19	44217742A	ロアフィルターボックス	1	10/11/2014			
20	59018141A	エアボックスドレインホース	1	10/01/2015			
21	74140651A	クランプ	1	10/11/2014			
22	28642581A	インジェクションコントロールユニット	1	17/11/2014		XST:AUS,EUR,JAP	
	28642581E	インジェクションコントロールユニット	1	13/03/2015		XST:FRA	
23	8291D511A	マウント	1	10/11/2014			
24	87611301A	ホース	1	10/11/2014			
25	44217731A	エアフィルターボックス UPPER	1	10/11/2014			
26	24714932A	COVER AIR BOX , UPPER	1	22/01/2015			
27	24714951A	COVER, WIRE HARNESS	1	10/11/2014			
28	55240121A	気温センサー	1	22/01/2015			
29	77440183C	スクリュー	2	22/01/2015			
30	78811041A	GASKET, COOLING WATER SENSOR	1	22/01/2015			
31	42610491A	エアフィルター	1	10/11/2014			
32	86611931A	BRACKET	1	07/11/2014			
33	83019941AA	BRACKET, CONNECTOR	1	10/11/2014			
34	48610991A	COVER	1	15/04/2015			

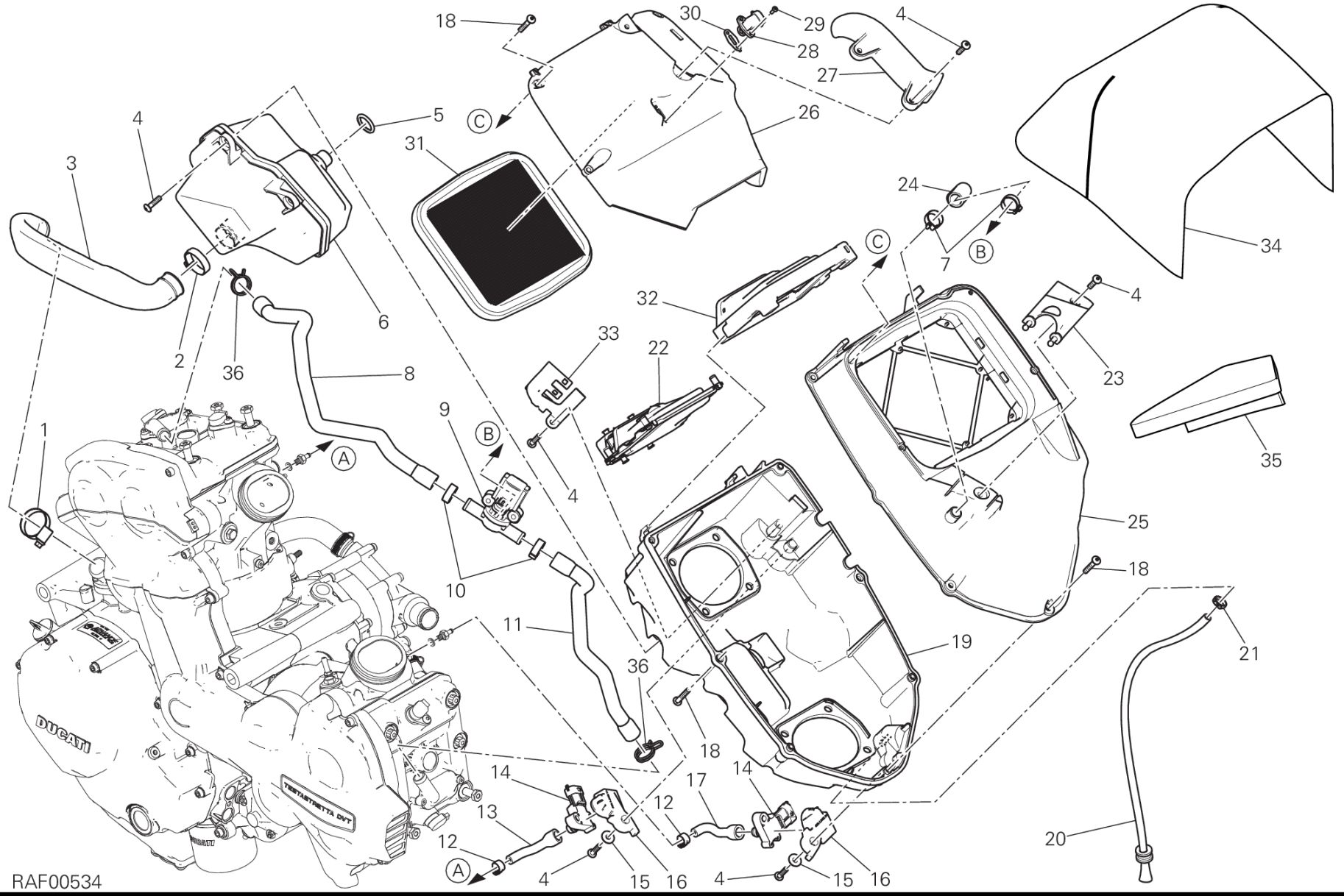
RAF00534

POS.	CODE	DESCRIPTION	QTY	START DATE	END DATE	VALIDITY	NOTES
35	48611081A	消音パネル	1	10/01/2015			
36	74142251A	クランプ	2	10/01/2015			

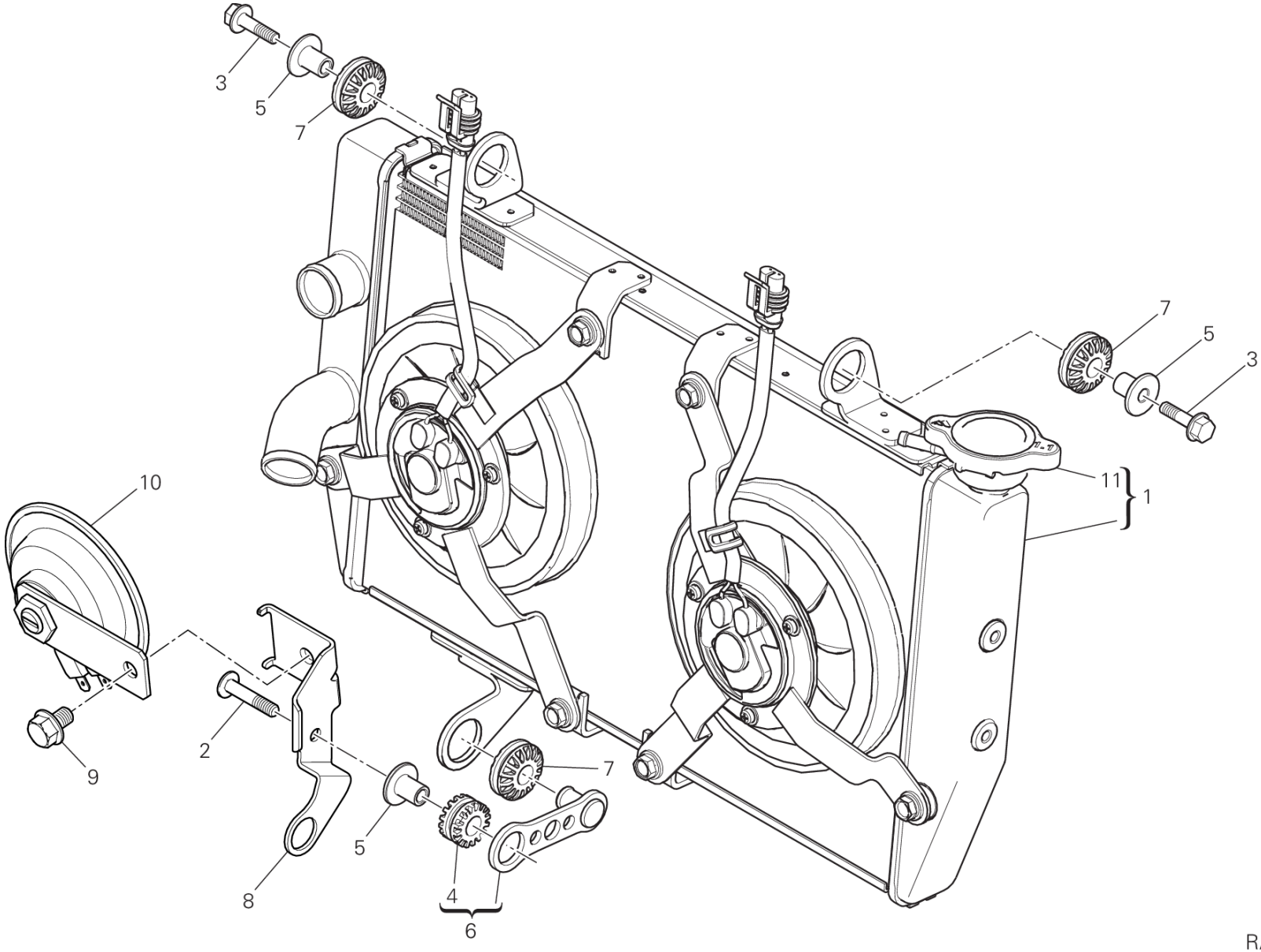

RAF00535

DRAWING 030 - ウォータークーラー
[MOD:MS1200;XST:AUS,EUR,FRA,JAP]
GROUP フレーム

POS.	CODE	DESCRIPTION	QTY	START DATE	END DATE	VALIDITY	NOTES
1	54810562A	ウォータークーラー	1	10/11/2014			
2	77240483C	スクリュー	1	07/11/2014			
3	77250121B	スクリュー TEF M6X22	2	08/05/2013			
4	76410241A	耐震ラバー	1	24/12/2009			
5	71614191A	スペーサー	3	08/05/2013			
6	83024041A	マウント	1	08/05/2013			
7	76411361A	耐震ラバー	3	08/05/2013			
8	83019921BA	BRACKET, HORN	1	07/11/2014			
9	77211341A	スクリュー	1	07/11/2014			
10	51640011AB	警告ホーン	1	07/11/2014			
11	87241051A	クーラーキャップ	1	15/05/2015			

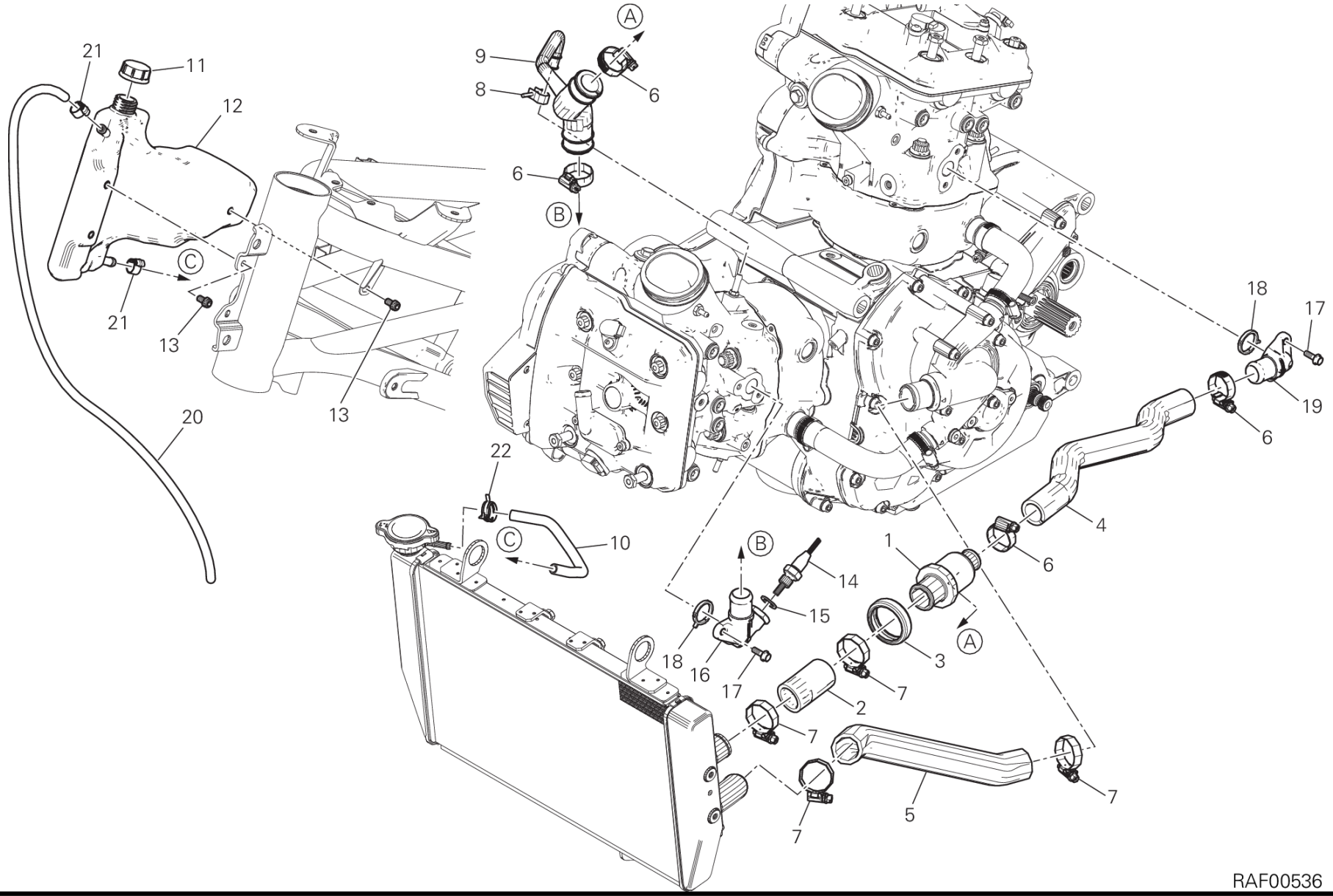
A
B
C
21
11
12
9
8
6
6
21
13
13
20
22
10
14
15
18
16
17
1
6
4
18
17
19
6
3
7
2
7
7
5
7

RAF00536

DRAWING 031 - クーリングシステム
[MOD:MS1200;XST:AUS,EUR,FRA,JAP]
GROUP フレーム

POS.	CODE	DESCRIPTION	QTY	START DATE	END DATE	VALIDITY	NOTES
1	55340041A	サーモスタット	1	08/05/2013			
2	80012392A	クーラー/サーモスタットスリーブ	1	10/11/2014			
3	88110461A	THERMOSTAT PROTECTION RING	1	08/05/2013			
4	80012371A	THERMOSTAT/PUMP HOSE VERTICAL	1	10/11/2014			
5	80012381C	PUMP/COOLER HOSE	1	10/11/2014			
6	74141921A	クランプ 16-27 MM	4	01/03/2014			
7	74141901A	CLAMP 20-35 MM	4	10/11/2014			
8	74140011A	クランプ 12MM	1	10/11/2014			
9	80012361A	THERMOSTAT/PUMP HOSE HORIZONTAL	1	10/11/2014			
10	93410111A	ホース	1	13/02/2015			
11	89310143A	TANK CAP	1	13/02/2015			
12	58510931A	エクスパンションタンク	1	13/02/2015			
13	77156628B	スクリュー TCEIF M6X10	3	10/11/2014			
14	55242671A	SENSOR, TEMPERATURE	1	01/03/2014			
15	85250421A	銅製ガスケット 12.2X18X1.5 MM	1	01/03/2014			
16	81412361C	ホリゾンタルクーラント排出口コネクター	1	05/03/2014			
17	77210623B	スクリュー	3	11/02/2015			
18	88641031A	Oリング	2	11/02/2015			
19	81412351B	バーチカルクーラント排水口コネクター	1	11/02/2015			
20	93410231A	ブリードホース	1	13/02/2015			
21	74140651A	クランプ	2	13/02/2015			
22	8A0067610	クランプ 11MM	1	10/11/2014			

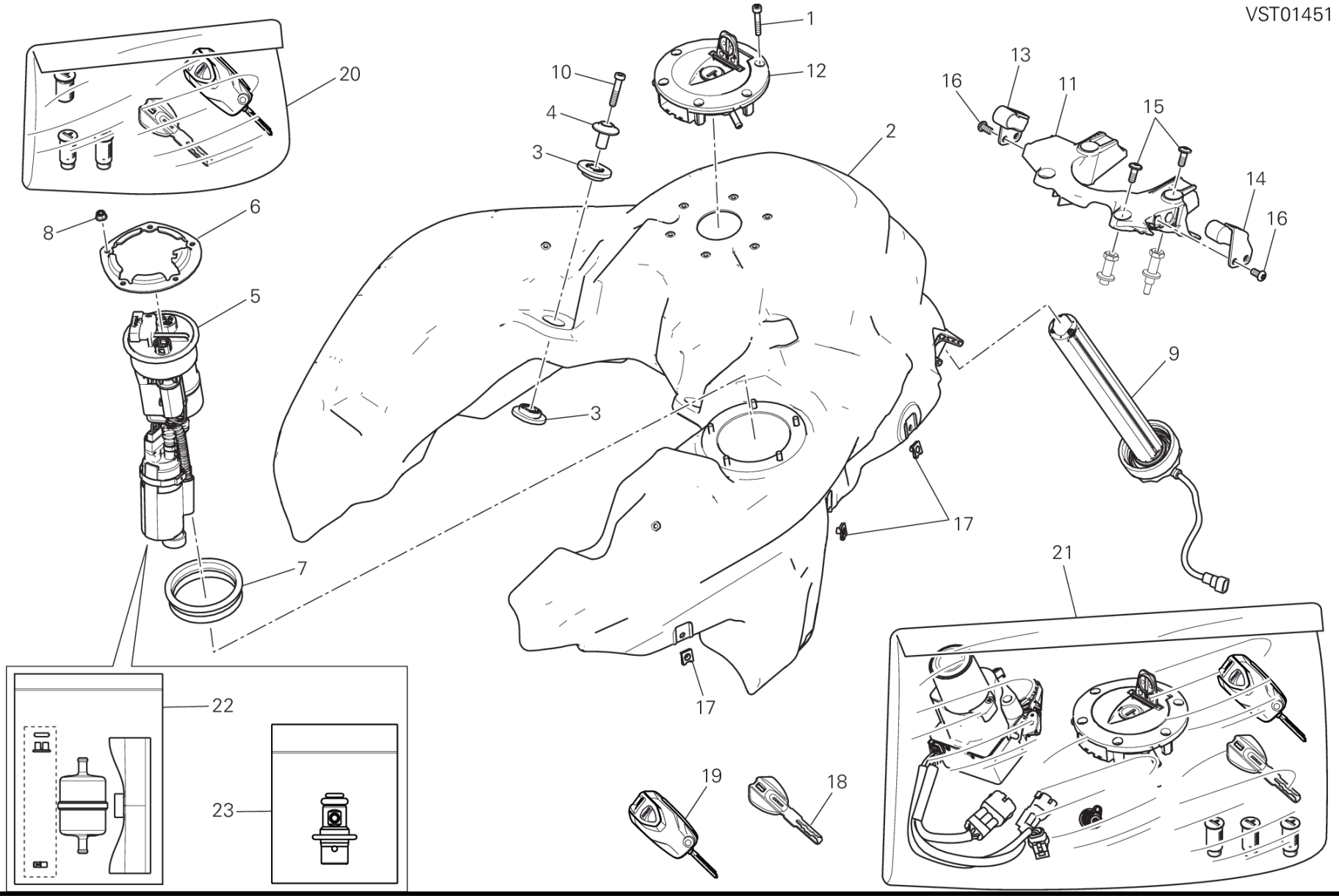
VST01451
1
2
3
4
5
6
7
8
9
10
11
12
13
14
15
16
17
18
19
20
21
22
23

DRAWING 032 - フューエルタンク [MOD:MS1200;XST:AUS,EUR,FRA,JAP]

GROUP フレーム

POS.	CODE	DESCRIPTION	QTY	START DATE	END DATE	VALIDITY	NOTES
1	77150478B	スクリュー TCEI M5X30	6	01/10/2014			
2	58612282C	フューエルタンク	1	17/12/2014			
3	86611091A	パッド	4	10/11/2014			
4	71319181A	スペーサー	2	10/11/2014			
5	16024311B	フューエルポンプ	1	17/12/2014			
6	16014853A	ブラケット フューエルポンプ	1	17/12/2014			
7	79111131B	ガスケット フューエルポンプ	1	17/12/2014			
8	74941108B	緩み止めナット M5	5	17/12/2014			
9	59210212C	燃料レベルセンサー	1	17/12/2014			
10	77156728B	スクリュー TCEIF M6X35	2	13/03/2015			
11	8291D823A	リアフューエルタンクステイ	1	10/11/2014			
12	89510431B	フィラープラグ	1	17/02/2015			
13	82717481A	右プレート	1	10/11/2014			
14	82717471A	左プレート	1	10/11/2014			
15	71850338C	スクリュー	4	10/11/2014			
16	72050318C	スクリュー	4	10/11/2014			
17	85040471A	クイックファスナー M5	6	10/11/2014			
18	59840311B	WRENCH WITH TRANSPONDER PASSIVE	1	17/02/2015			
19	59810291B	WRENCH WITH TRANSPONDER ACTIVE	1	17/02/2015			
20	59821511B	ROTORS WRENCH KIT	1	17/02/2015			
21	59821451D	HANDS FREE 868 MHZ KIT	1	16/03/2015		XST:AUS,EUR,FRA	
	59821481E	KIT HANDS FREE 315 MHZ	1	16/03/2015		XST:JAP	
22	42520021A	REPAIR KIT フューエルポンプフィルター	1				
23	42520031A	REPAIR KIT 圧力レギュレーター	1				

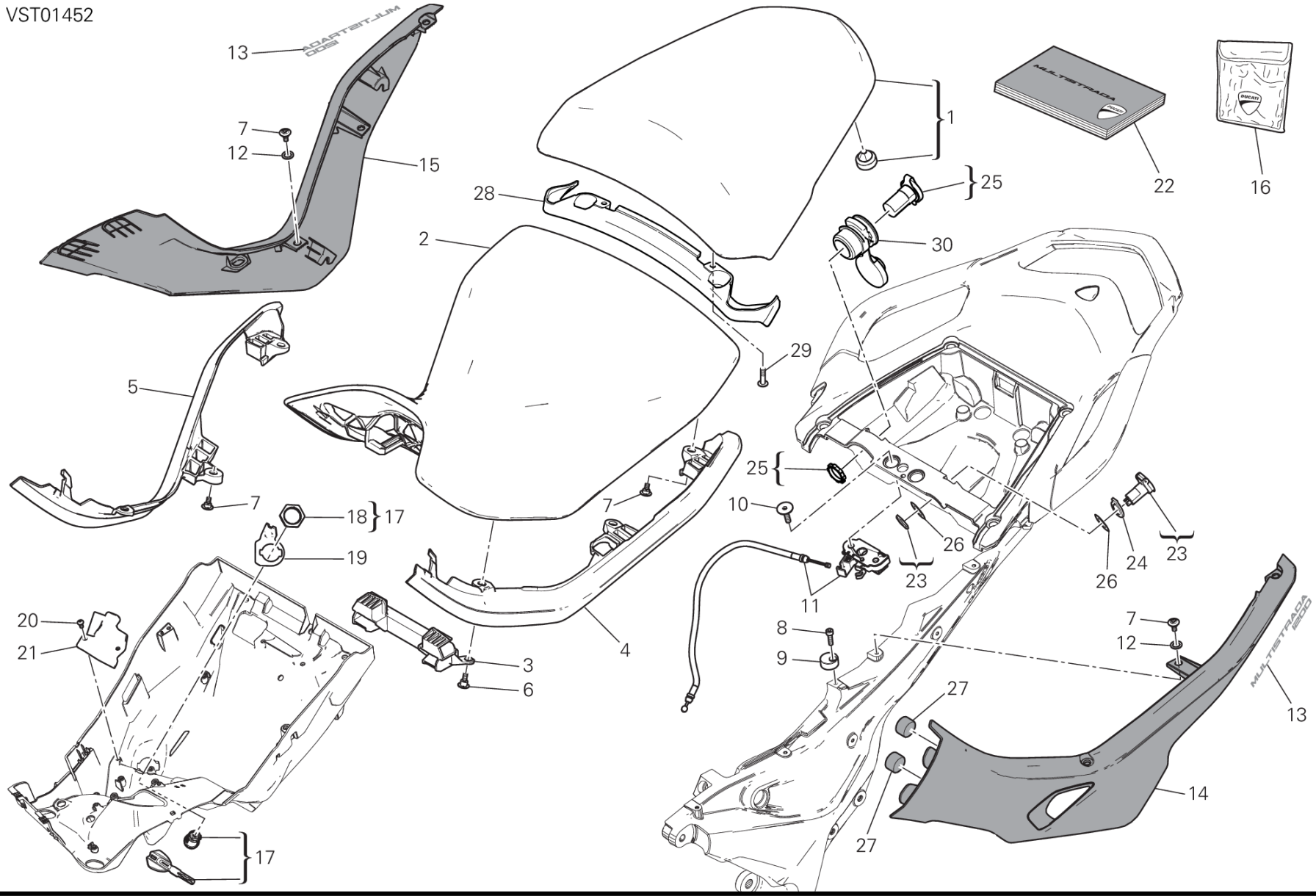
VST01452
13
7
12
15
28
2
1
25
22
16
30
29
5
7
18
17
19
25
10
26
23
24
26
23
11
20
21
3
6
4
8
9
7
12
13
27
14
27
17

DRAWING 033 - シート [MOD:MS1200;XST:AUS,EUR,FRA,JAP]

GROUP フレーム

POS.	CODE	DESCRIPTION	QTY	START DATE	END DATE	VALIDITY	NOTES
1	59512521AB	パッセンジャーシート	1	17/11/2014			
2	59512633AB	ライダーシート	1	10/01/2015		XST:AUS,EUR,FRA	
	59512673AB	SEAT LOW	1	10/01/2015		XST:JAP	JAP
3	8291D831B	SEAT SUPPORT Front	1	01/04/2015			
4	8291E021B	SEAT SUPPORT LEFT	1	01/04/2015			
5	8291D981B	SEAT SUPPORT RIGHT	1	01/04/2015			
6	77214071AA	専用スクリュー	2	01/04/2015			
7	77210853B	スクリュー TCEI M5X9	10	10/01/2015	01/04/2015		
8	77150428B	スクリュー TCEI M5X18	1	10/11/2014			
9	75610392A	ECCENTRIC	1	10/11/2014			
10	77914982B	専用スクリュー	2	10/11/2014			
11	59810121A	LOCK LATCH	1	08/05/2013			
12	85212181A	ナイロンワッシャー 9X14X1	6	10/11/2014			
13	43512911A	STICKER "MULTISTRADA 1200"	2	08/05/2013			
14	48226752AA	左サイドパネル レッド	1	12/11/2014			
15	48211222AA	右サイドパネル レッド	1	12/11/2014			
16	69720272A	ツールバッグ	1	10/12/2014			
17	59840271A	シートロック	1	16/03/2011			
18	75011551A	NUT M22X1.5	1	16/03/2015			
19	82714821A	プレート	1	16/03/2015			
20	77440141A	SCREW, TAPPING 4X8 WN1412	2	16/03/2015			
21	83019951A	ブラケット	1	16/03/2015			
22	91372761A	オーナーズマニュアル	1	01/10/2012		MOD:MS1200;XST:EUR,FRA	IT-GB-FR-DE
	91372761B	オーナーズマニュアル	1	01/10/2012		MOD:MS1200;XST:EUR,FRA,JA	GB-ES-FR-JP
	91372761C	オーナーズマニュアル	1			MOD:MS1200;XST:EUR	ES-PT-GR
	91372761D	オーナーズマニュアル	1			MOD:MS1200;XST:EUR	FR-NL-KR-GB
	91372761E	オーナーズマニュアル	1			MOD:MS1200;XST:EUR	SE-FI-DK-NO
	91372761F	オーナーズマニュアル	1			MOD:MS1200;XST:EUR	PL-CZ-SK-SL
	91372761G	オーナーズマニュアル	1			MOD:MS1200;XST:EUR	HU-RO-BG-RU
23	38640132A	低電圧ソケット	1	11/11/2014			
24	71319331A	スペーサー	1	11/11/2014			
25	38640561B	低電圧ソケット	1	11/11/2014			
26	85213761A	ワッシャー	2	11/11/2014			
27	86611221C	パッド	4	10/01/2015			
28	8291E012A	スペーサー ライダーシート	1	01/04/2015			

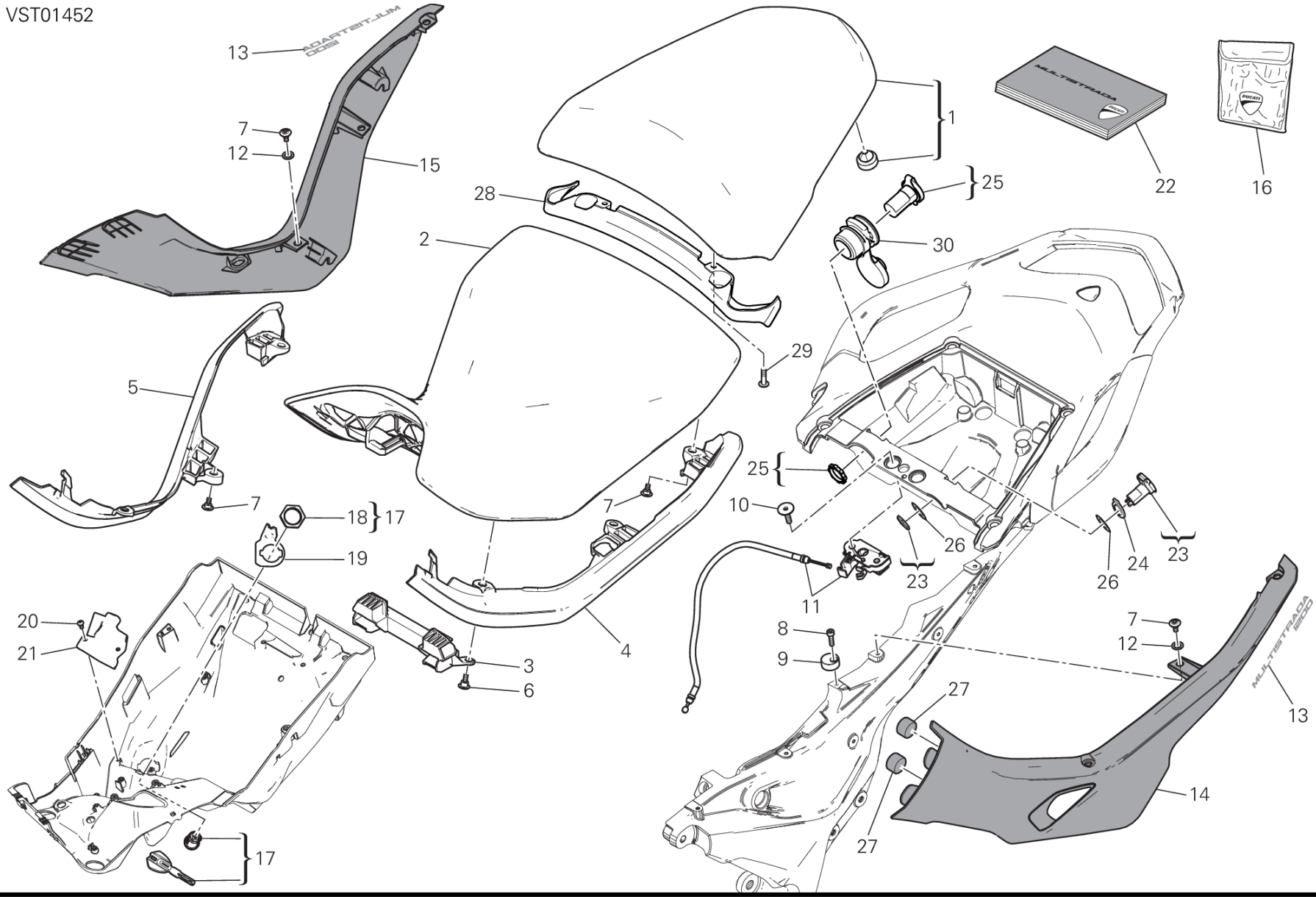
VST01452
13
7
12
15
28
2
1
25
22
16
30
29
5
7
18
17
19
25
10
26
23
24
23
26
11
20
21
3
6
4
8
9
7
12
13
27
14
27
17

POS.	CODE	DESCRIPTION	QTY	START DATE	END DATE	VALIDITY	NOTES
29	77240273C	スクリュー	2	01/04/2015			
30	76412261A	マウント	1	11/11/2014			

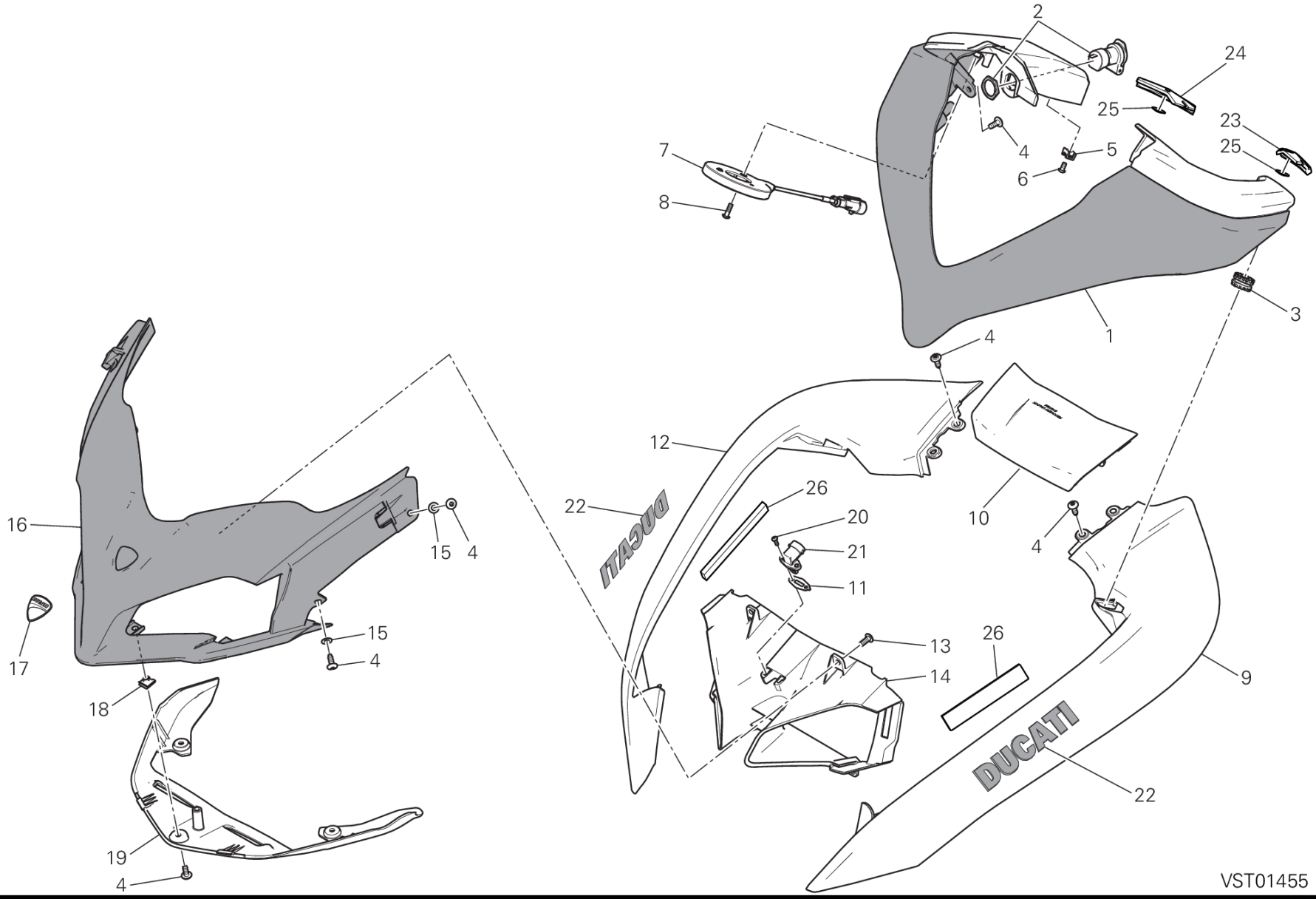
2
24
25
23
25
7
8
4
5
6
3
1
4
12
22
26
20
21
11
10
4
16
15
4
15
4
17
18
13
14
26
9
22
19
4
VST01455

DRAWING 034 - ヘッドライトフェアリング [MOD:MS1200;XST:AUS,EUR,FRA,JAP]

GROUP フレーム

POS.	CODE	DESCRIPTION	QTY	START DATE	END DATE	VALIDITY	NOTES
1	48113481BA	ヘッドライトフェアリング レッド	1	10/11/2014			
2	38640132A	低電圧ソケット	1	07/11/2014			
3	76410241A	耐震ラバー	2	01/10/2014			
4	77211091C	スクリュー	13	10/11/2014			
5	85041711A	HOSE GUIDE	1	07/11/2014			
6	77440141A	SCREW, TAPPING 4X8 WN1412	1	07/11/2014			
7	51840091A	イモビライザーアンテナ	1	27/03/2015			
8	77440251A	スクリュー	3	07/11/2014			
9	48016921A	COVER, RADIATOR, LH	1	15/04/2015			
10	48016971A	COVER HANDSFREE	1	10/11/2014			
11	78811041A	GASKET, COOLING WATER SENSOR	1	10/11/2014			
12	48016911A	COVER, RADIATOR, RH	1	15/04/2015			
13	77440171A	スクリュー	4	10/11/2014			
14	48016942A	コンベヤ	1	10/01/2015			
15	85611361A	ワッシャー	4	10/11/2014			
16	48016902AA	エアダクト レッド	1	12/11/2014			
17	43819301A	STICKER DUCATI	1	27/02/2015			
18	85040471A	クイックファスナー M5	3	10/11/2014			
19	48016931A	LOWER PANEL	1	10/11/2014			
20	77440183C	スクリュー	2	10/01/2015			
21	55240121A	気温センサー	1	07/11/2014			
22	43513501A	エンブレム DUCATI	2	10/11/2014			
23	86612121A	左パッド	1	15/01/2015			
24	86612131A	右パッド	1	15/01/2015			
25	85640151A	ROUND QUICK LOCK	2	15/01/2015			
26	86612161A	ラバーパッド	2	28/01/2015			

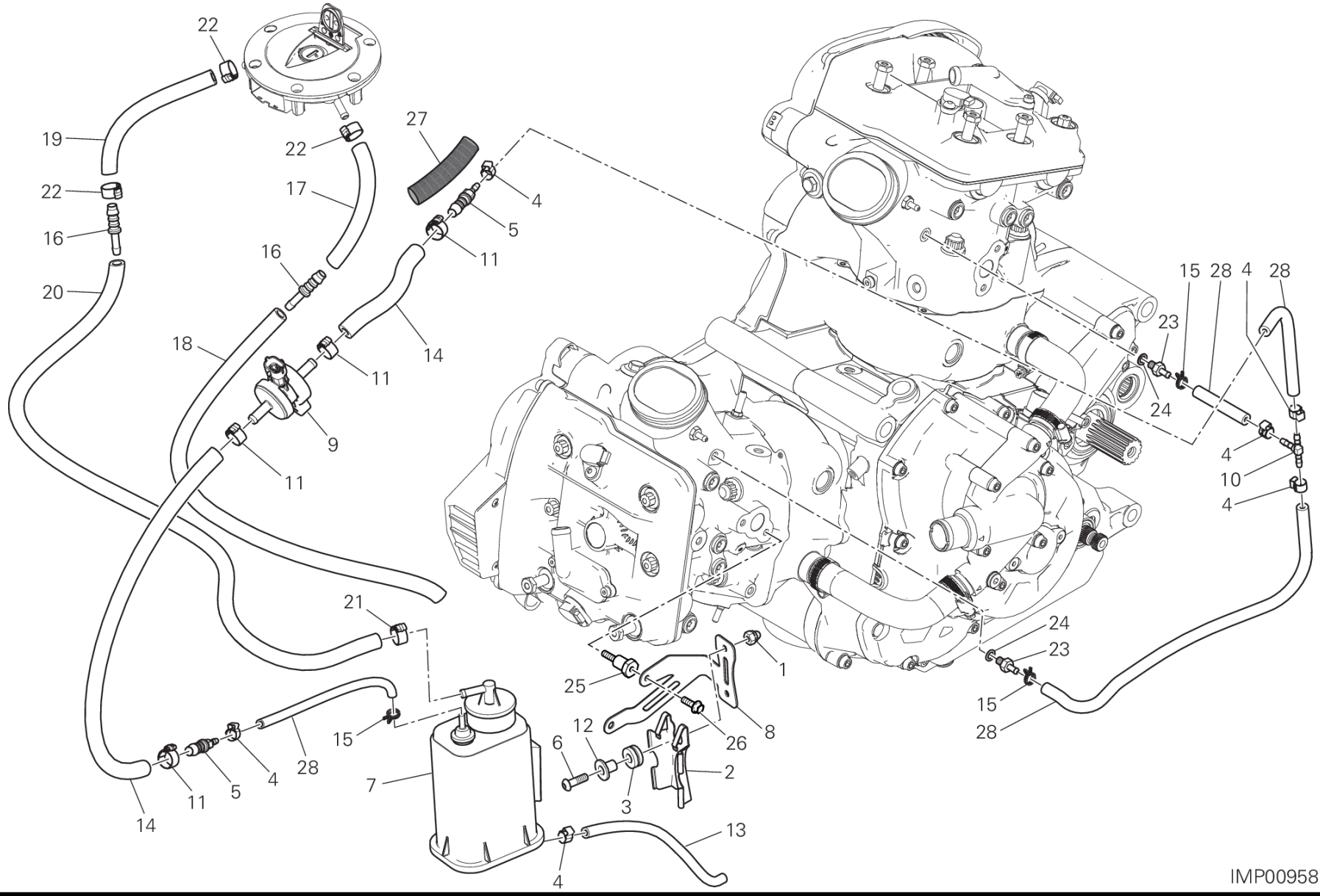
22
19
22
17
22
16
16
20
18
27
4
5
11
14
11
9
11
21
25
1
8
26
12
6
2
3
7
15
28
4
5
11
14
13
4
15
28
4
28
23
24
4
10
4
24
23
15
28
IMP00958

DRAWING 036 - キャニスターフィルター
[MOD:MS1200;XST:AUS,EUR,FRA,JAP]
GROUP フレーム

POS.	CODE	DESCRIPTION	QTY	START DATE	END DATE	VALIDITY	NOTES
1	74910021A	キャップナット M6	2	21/10/2014			
2	82711571A	プレート	1	21/10/2014			
3	76410291A	ラバー	2	21/10/2014			
4	74140581A	クランプ	6	18/09/2014			
5	81441021A	ジョイント	2	18/09/2014			
6	77550131A	スクリュー	2	21/10/2014			
7	42610351A	キャニスターフィルター	1	19/02/2015			
8	8301A061CA	BRACKET	1	21/10/2014			
9	65540101A	ドレインバルブ	1	18/09/2014			
10	81411831A	3ウェイジョイント	1	18/09/2014			
11	74140641A	クランプ	4	07/10/2014			
12	71610431C	スペーサー	2	21/10/2014			
13	59017831A	ブリードホース	1	19/02/2015			
14	958361713	ホース	2	18/09/2014			
15	74140431A	クランプ	2	18/09/2014			
16	81415801A	UNION	2	19/02/2015			
	8291A791A	ブラケット	1	08/05/2013			
17	59018061A	ドレインホース SHORT	1	19/02/2015			
18	59018111A	ドレインホース LONG	1	19/02/2015			
19	59018121A	ラバーホース SHORT	1	10/01/2015			
20	59018131A	ラバーホース LONG	1	10/01/2015			
21	74140571A	クランプ	1	23/02/2015			
22	74140631A	クランプ	3	19/02/2015			
23	81411113B	ホースジョイントニップル	2	11/02/2015			
24	85250231A	ガスケット	2	11/02/2015			
25	77919162AA	専用スクリュー	1	02/02/2015			
26	77210471B	スクリュー TEF M5X12	2	10/11/2014			
27	4601C581A	PROTECTION SHEATH	1	17/11/2014			
28	59030491A	ラバーホース	4	18/09/2014			

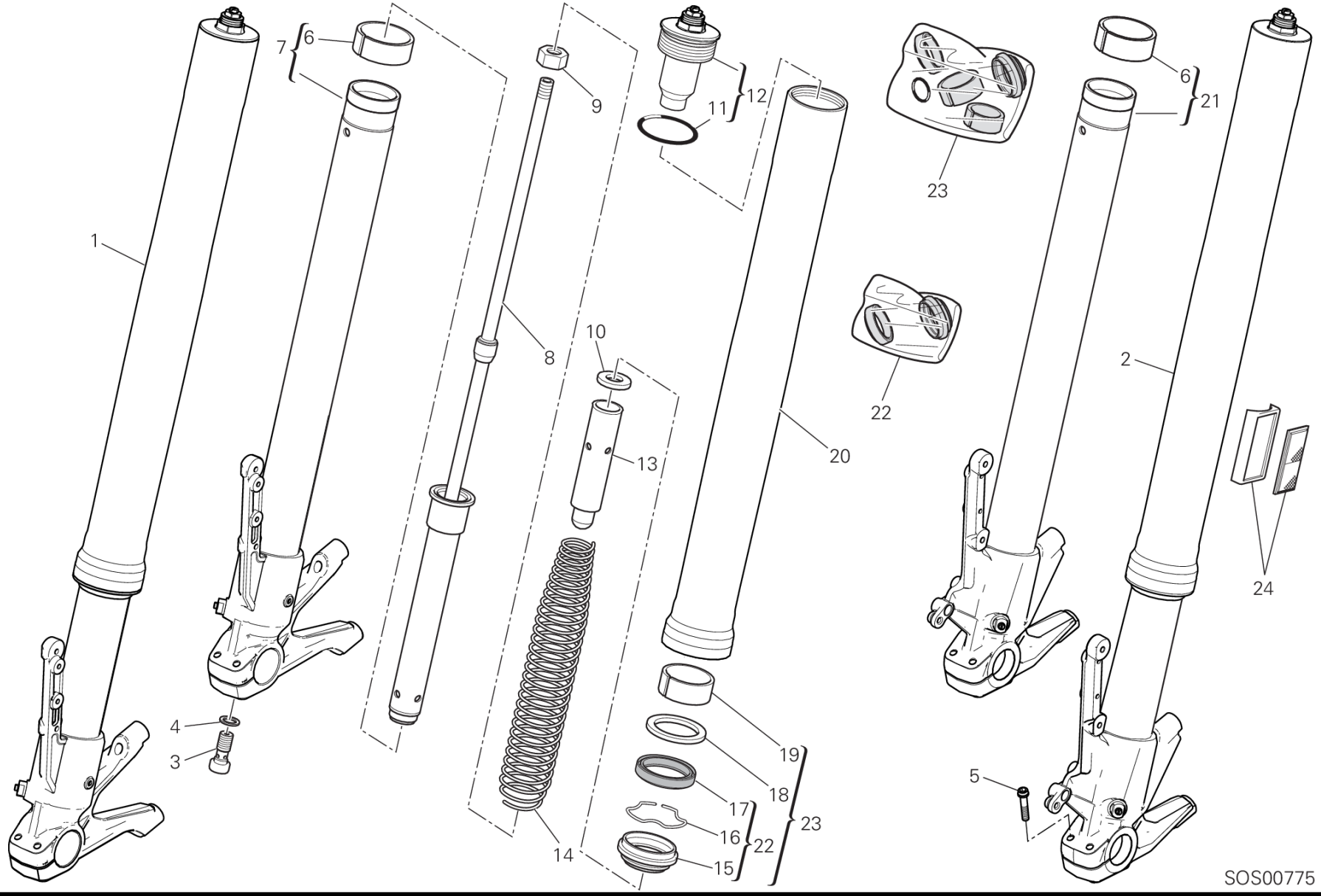
1
2
3
4
5
6
7
8
9
10
11
12
13
14
15
16
17
18
19
20
21
22
23
24
SOS00775

DRAWING 21A - フロントフォーク [MOD:MS1200;XST:AUS,EUR,FRA,JAP]

GROUP フレーム

POS.	CODE	DESCRIPTION	QTY	START DATE	END DATE	VALIDITY	NOTES
1	34420692A	右フォークレッグアセンブリ	1	13/10/2014			
2	34520692A	左フォークレッグアセンブリ	1	13/10/2014			
3	34912751A	専用スクリュー	2				
4	34912741A	専用ワッシャー	2				
5	34914421A	スクリュー	4	30/01/2015			
6	34912811A	ブッシュ	2				
7	34921901A	右フォークレッグ	1				
8	34921931A	シリンダーセットフォーク	2				
9	34912711A	ナット	2				
10	34914411A	ワッシャー	2				
11	34912681A	Oリング	2				
12	34921921A	キャップセット	2				
13	34912721A	プリロードスリーブ	2				
14	34914401A	スプリング	2				
15	34912761A	ダストガード	2				
16	34912771A	ストップリング	2				
17	34912781A	オイルシール	2				
18	34912791A	ワッシャー	2				
19	34914391A	ブッシュ	2				
20	34914431A	フォークアウターチューブ	2				
21	34921911A	左フォークレッグ	1				
22	34912871A	フロントフォークシールセット	2				
23	34921941A	フロントフォークオーバーホールセット	2				
24	52910012A	REFLEX REFLECTOR AMBER	2	30/01/2015			

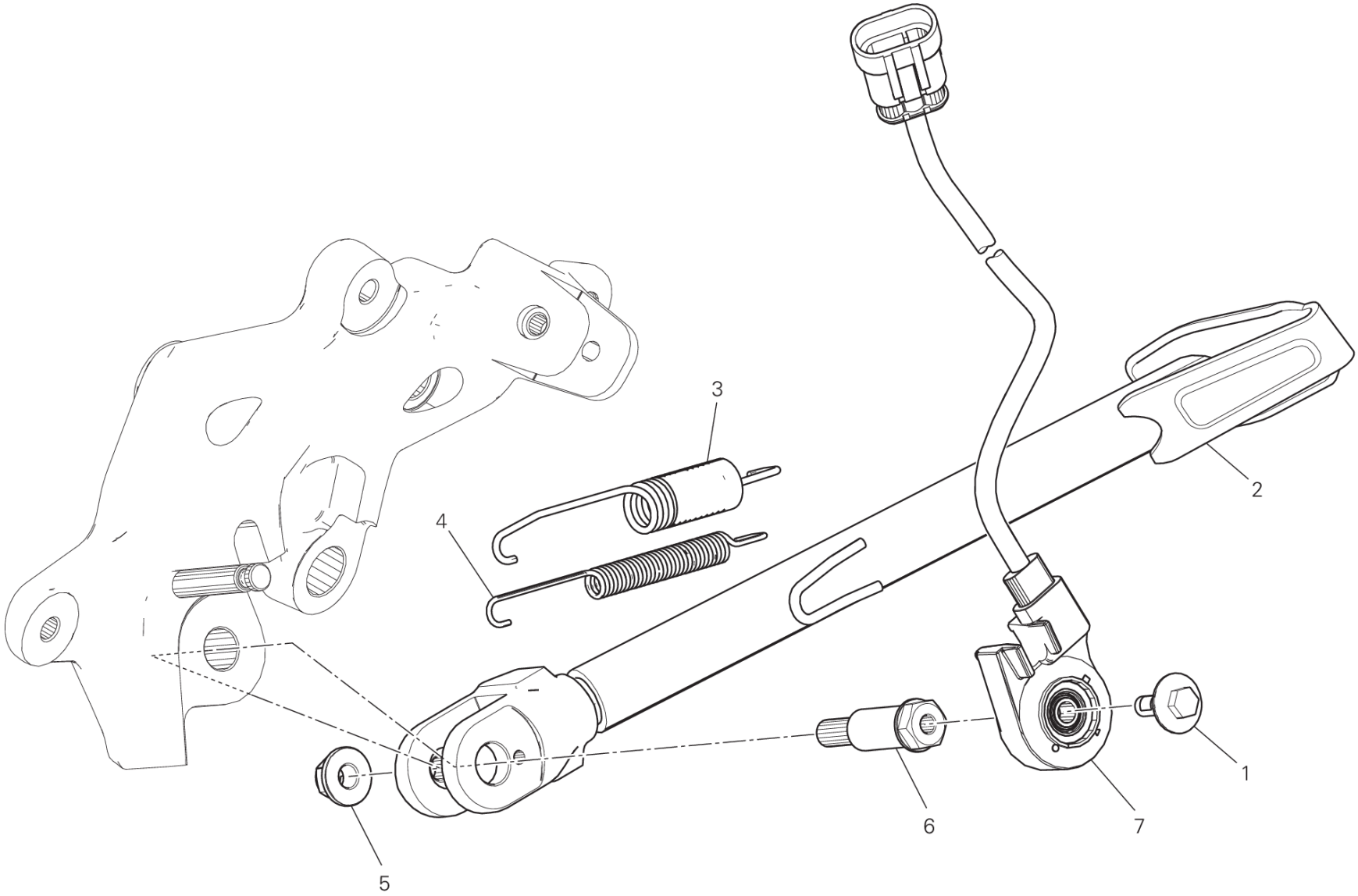

TEL00883

DRAWING 22A - サイドスタンド [MOD:MS1200;XST:AUS,EUR,FRA,JAP]

GROUP フレーム

POS.	CODE	DESCRIPTION	QTY	START DATE	END DATE	VALIDITY	NOTES
1	77917241AA	スクリュー	1	02/03/2014			
2	55610901AA	サイドスタンド	1	06/03/2015			
3	79921602A	COMPLETE SPRING	1	08/05/2013			
4	79915081A	インナースプリング	1	08/05/2013			
5	74941128B	ナット M8	1	03/12/2013			
6	82114922AA	サイドスタンドピン	1	06/03/2015			
7	53910351A	SWITCH, STAND	1	06/03/2015			

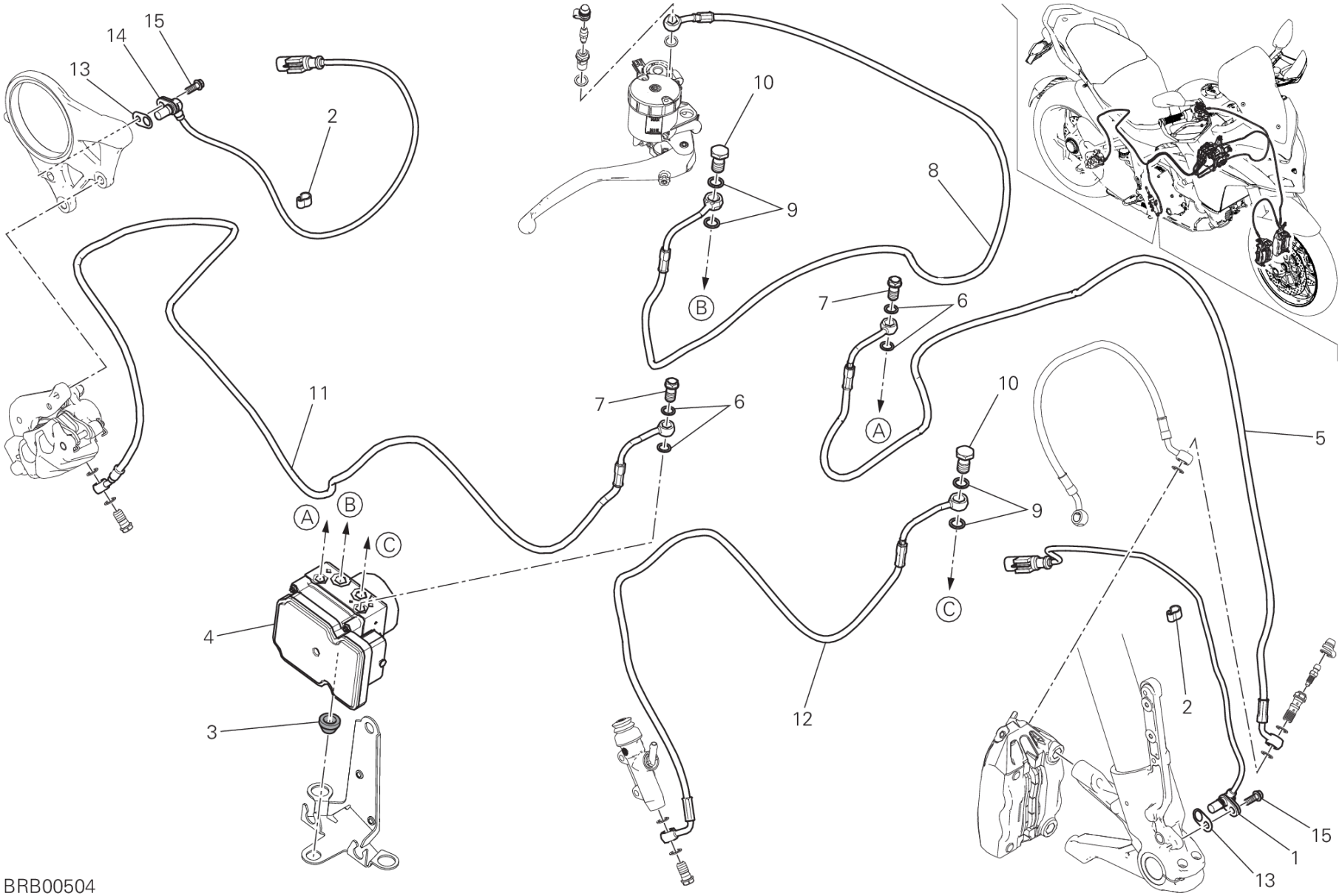

BRB00504

DRAWING 24A - BRAKING SYSTEM ABS [MOD:MS1200;XST:AUS,EUR,FRA,JAP]

GROUP フレーム

POS.	CODE	DESCRIPTION	QTY	START DATE	END DATE	VALIDITY	NOTES
1	55212121B	スピードセンサー	1	08/05/2013			
2	75840601A	ケーブルガイド	12	08/05/2013			
3	86640051A	ラバーパッド	1	08/05/2013			
4	54240471B	CONTROL UNIT ABS	1	09/02/2015			
5	61810743A	CPU - FRONT CALIPERS LINE	1	09/02/2015			
6	85250241A	ワッシャー 10X14X1	4	01/02/2012			
7	77913662AB	ブレーキホースジョイントスクリュー	2	25/09/2012			
8	61810732A	FRONT MASTER CYLINDER - CPU LINE	1	16/09/2014			
9	85250261B	アルミガスケット 12X16X1.5	4				
10	77913141B	専用スクリュー	2				
11	61910771A	CPU - REAR CALIPER LINE	1	16/09/2014			
12	61910761A	REAR MASTER CYLINDER - CPU LINE	1	16/09/2014			
13	71314901A	GASKET TH.02	2	08/05/2013			
	71319201A	ガスケット 0.5 MM	6				
14	55214141A	スピードセンサー	1	07/11/2014			
15	77210601A	スクリュー TEF M6X16	2				

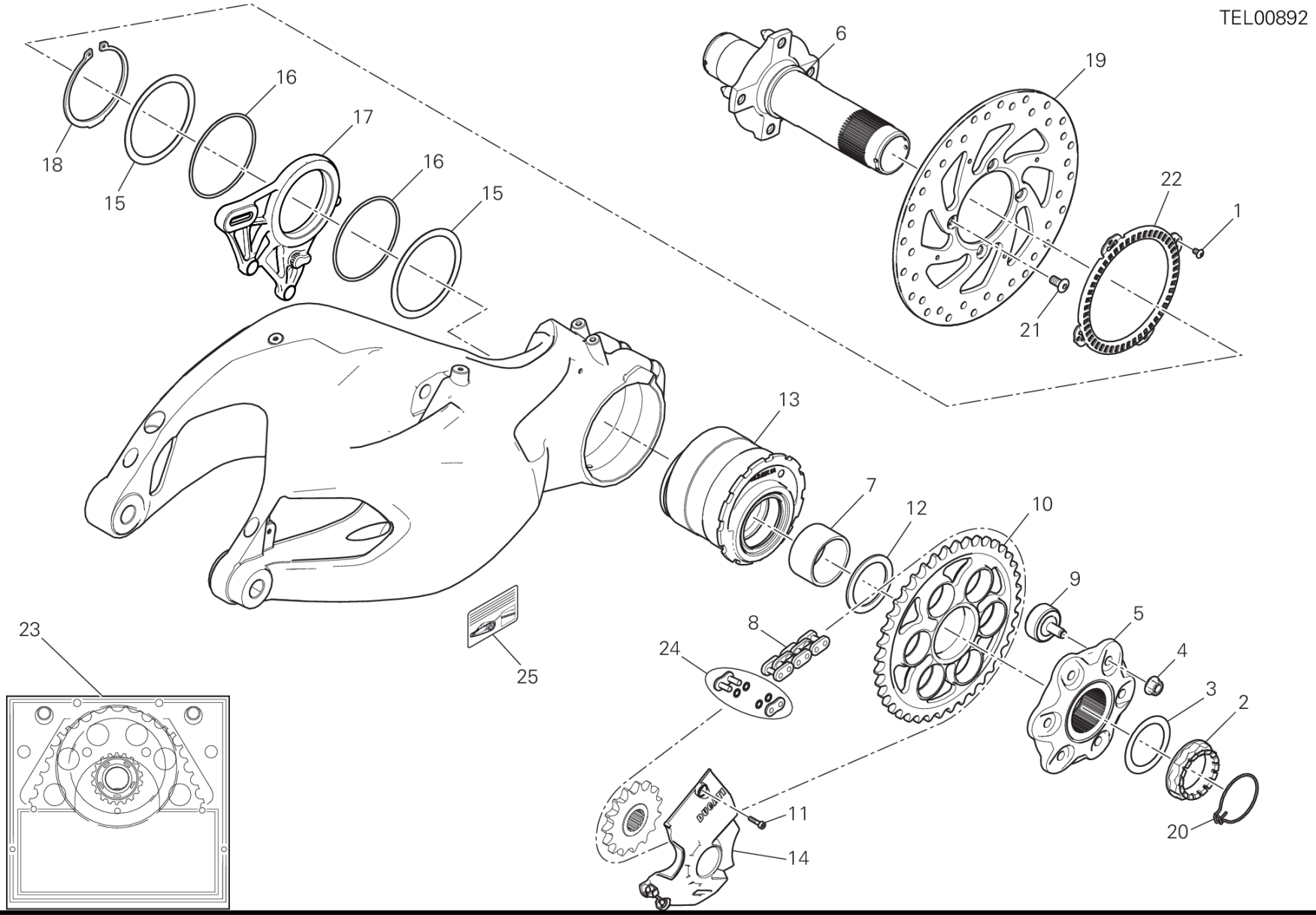
TEL00892
6
19
22
1
21
16
17
16
15
18
15
13
7
12
10
9
5
4
3
2
20
11
14
8
24
25
23

DRAWING 26A - リアホイールハブ [MOD:MS1200;XST:AUS,EUR,FRA,JAP]

GROUP フレーム

POS.	CODE	DESCRIPTION	QTY	START DATE	END DATE	VALIDITY	NOTES
1	72050159EA	スクリュー	4	08/05/2013			
2	75011391A	ナット	1	08/05/2013			
3	85212211A	ワッシャー 48.5X65X0.5	1	08/05/2013			
4	74810461A	フランジナット M10X1	6	08/05/2013			
5	16014201A	リアスプロケットフランジ	1	08/05/2013			
6	819Z0021A	リアホイールシャフト	1	14/04/2010			
7	88110541A	インナースペーサー	1	08/05/2013			
8	67641031A	CHAIN 108 LINKS	1	07/11/2014			
9	70010571A	RUBBER CUSH DRIVE HUB	6	21/05/2012			
10	49411401A	RING GEAR Z=40	1	08/05/2013			
11	77550213C	スクリュー TBEI M6X16	2	08/05/2013			
12	71410751A	スペーサー	1	08/05/2013			
13	75620131A	HUB	1	08/05/2013			
14	4601D351A	フロントスプロケットカバー	1	23/04/2015			
15	85212171A	ワッシャー 85.5X101X1	2	08/05/2013			
16	88641241A	Oリング 89.5X3	2	08/05/2013			
17	82510561AA	CALIPER HOLDER PLATE ABS	1	11/12/2014			
18	88440511A	サークリップ 85X3	1	08/05/2013			
19	49241111A	リアブレーキディスク	1	01/01/2001			
20	75910222A	リテーナー	1	08/05/2013			
21	77914881A	スクリュー	4	08/05/2013			
22	50410091A	REAR PHONIC WHEEL	1	08/05/2013			
23	67620941A	ファイナルドライブキット	1				
24	67740241A	チェーンリンク	1	02/09/2014			
25	43314141A	チェーン調整ステッカー	1	10/01/2015		XST:AUS,EUR,FRA	
	43314141B	チェーン調整ステッカー	1	10/01/2015		XST:JAP	

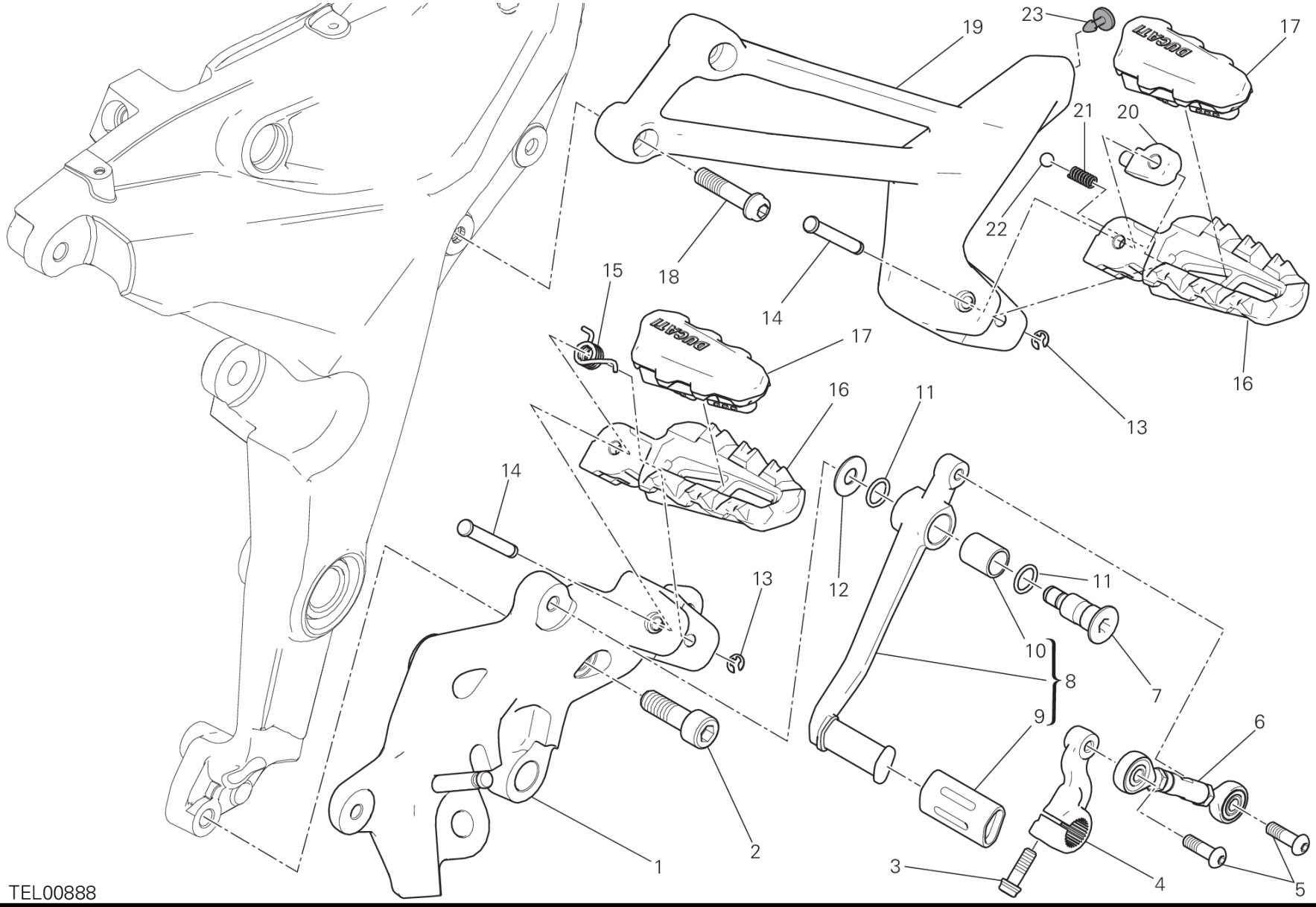
TEL00888
1
2
3
4
5
6
7
8
9
10
11
12
13
14
15
16
17
18
19
20
21
22
23

DRAWING 27C - 左フットペグ [MOD:MS1200;XST:AUS,EUR,FRA,JAP]

GROUP フレーム

POS.	CODE	DESCRIPTION	QTY	START DATE	END DATE	VALIDITY	NOTES
1	82422532AA	FRONT L.H. PLATE	1	06/03/2015			
2	77151568C	スクリュー	2	10/11/2014			
3	77156668B	スクリュー TCEIF M6X18	1	10/11/2014			
4	45612051A	GEAR CONTROL LEVER	1	06/03/2015			
5	77550271A	スクリュー	2	06/03/2015			
6	84820181AA	GEARBOX DRIVING ROD	1	06/03/2015			
7	82111701CA	ペダルピン	1	06/03/2015			
8	45622241AA	LEVA COMANDO CAMBIO	1	06/03/2015			
9	76411321C	ラバー	1	05/03/2014			
10	71210341A	ブッシュ	1	05/03/2014			
11	88641161A	Oリング	2	06/03/2015			
12	85211511A	ワッシャー	1	06/03/2015			
13	88450021A	スプリングリング	2	06/03/2015			
14	82115212AA	フットペグピン	2	06/03/2015			
15	79914991A	フットペグスプリング	1	06/03/2015			
16	46410601AA	左フットペグ	2	06/03/2015			
17	76510031A	FOOT PEG RUBBER COVER L.H.	2	06/03/2015			
18	77157283B	SCREW TCEIF M8X35 8.8	2	10/11/2014			
19	82412631AA	REAR L.H. PLATE	1	18/12/2014			
20	69610131A	SPRING RETAINER	1	18/12/2014			
21	79910241A	スプリング	1	18/12/2014			
22	84740021A	ボール	1	18/12/2014			
23	87240561A	プラグ	2	18/12/2014			

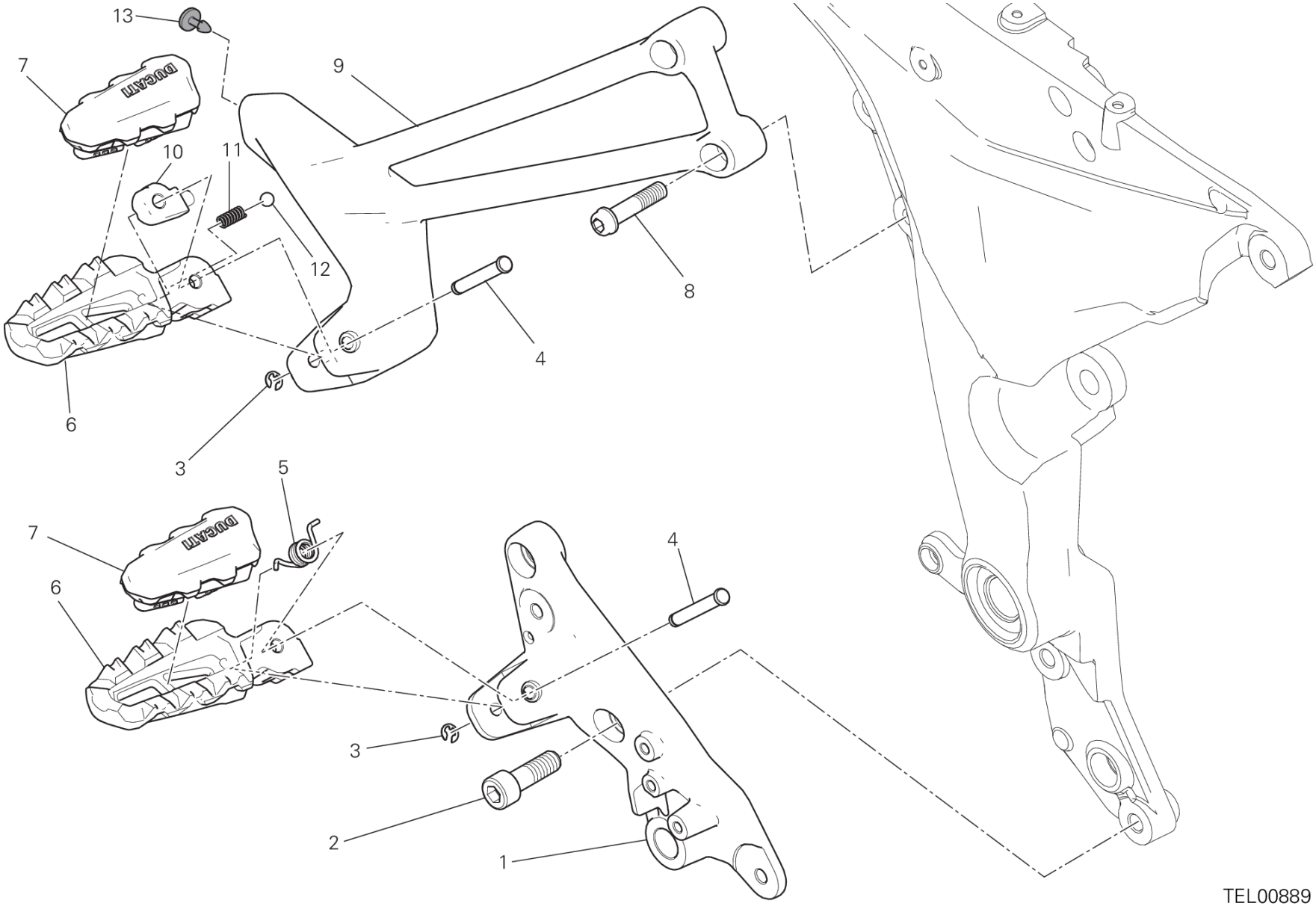
13
7
9
10
11
12
8
4
6
3
5
7
6
4
3
2
1
TEL00889

DRAWING 27D - 右フットペグ [MOD:MS1200;XST:AUS,EUR,FRA,JAP]

GROUP フレーム

POS.	CODE	DESCRIPTION	QTY	START DATE	END DATE	VALIDITY	NOTES
1	82422521AA	FRONT R.H. PLATE	1	06/03/2015			
2	77151568C	スクリュー	2	10/11/2014			
3	88450021A	スプリングリング	2	06/03/2015			
4	82115212AA	フットペグピン	2	06/03/2015			
5	79914991A	フットペグスプリング	1	06/03/2015			
6	46410591AA	右フットペグ	2	18/12/2014			
7	76510021A	FOOT PEG RUBBER COVER R.H.	1	18/12/2014			
8	77157283B	SCREW TCEIF M8X35 8.8	2	10/11/2014			
9	82412621AA	REAR R.H. PLATE	1	18/12/2014			
10	69610131A	SPRING RETAINER	1	18/12/2014			
11	79910241A	スプリング	1	18/12/2014			
12	84740021A	ボール	1	18/12/2014			
13	87240561A	プラグ	2	18/12/2014			

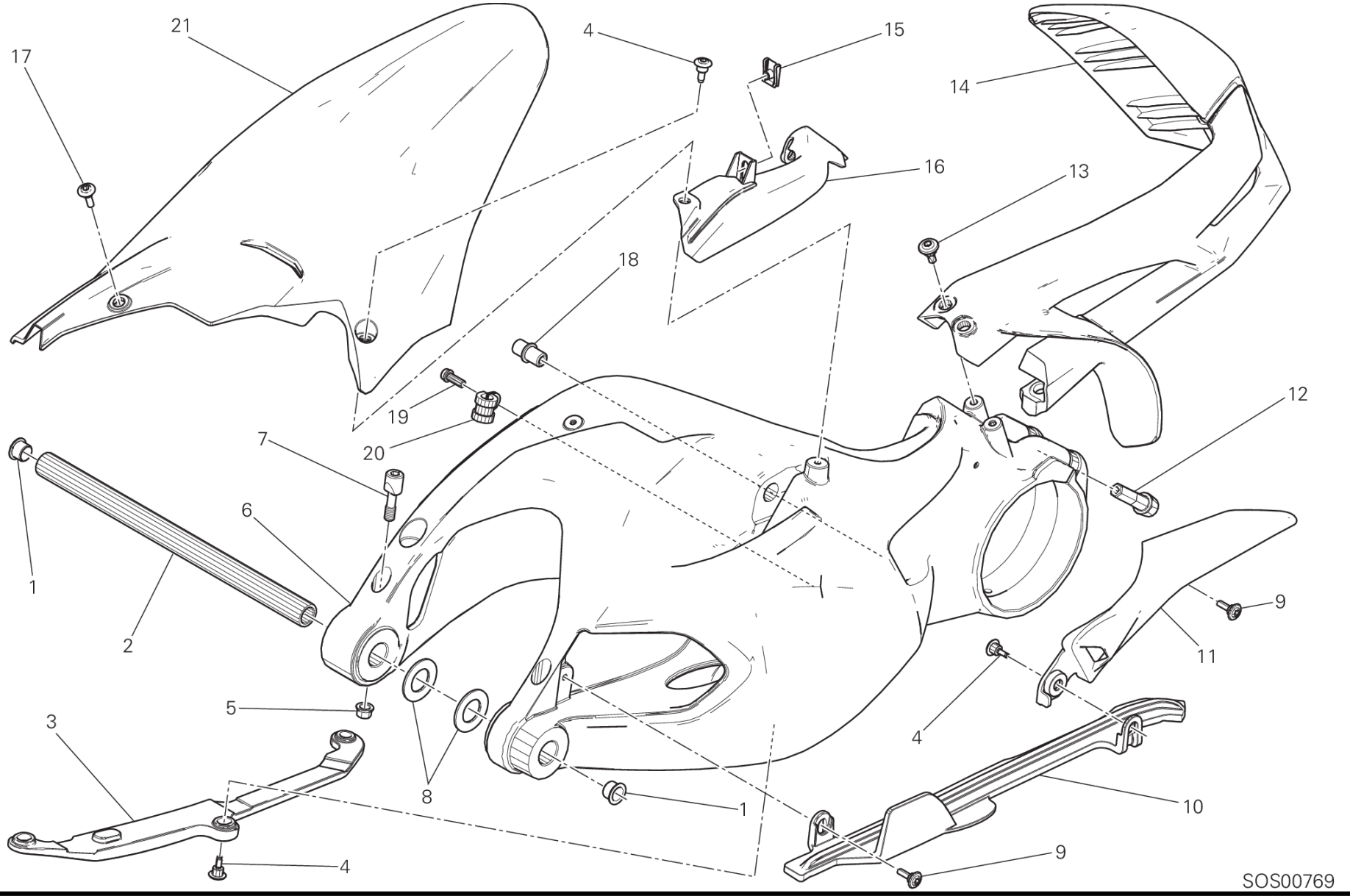
21
17
4
15
14
16
13
18
19
20
7
6
12
1
2
9
11
5
3
8
4
1
10
9
4
SOS00769

DRAWING 28A - スイングアーム [MOD:MS1200;XST:AUS,EUR,FRA,JAP]

GROUP フレーム

POS.	CODE	DESCRIPTION	QTY	START DATE	END DATE	VALIDITY	NOTES
1	71140021A	フランジブッシュ	2	07/11/2014			
2	36911361B	スイングアームシャフト	1	07/11/2014			
3	44711371A	ロアチェーンスライディングシュー	1	11/12/2014			
4	77210841C	スクリュー	5	11/12/2014			
5	74840341B	ナット M8	2	07/11/2014			
6	37011557AA	リアスイングアーム	1	11/12/2014			
7	80810461A	クランプ	2	07/11/2014			
8	85210011B	シムワッシャー 20.5X36X1.8 MM	2	07/11/2014			
	85210021B	シムワッシャー 20.5X36X0.2 MM	2	07/11/2014			
	85210031B	シムワッシャー 20.5X36X0.1 MM	2	07/11/2014			
9	77210941C	スクリュー	5	11/12/2014			
10	44711361A	アッパーチェーンスライディングシュー	1	11/12/2014			
11	44610281A	CHAIN GUARD	1	11/12/2014			
12	77917811A	専用スクリュー	2	11/12/2014			
13	77211071B	専用スクリュー	3	10/11/2014			
14	56510751A	MUDFLAP REAR	1	10/11/2014			
15	85041991A	クイックファスナー	1	08/05/2013			
16	4601C412A	ケーブルガイド	1	10/11/2014			
17	77210943B	専用スクリュー	1	10/11/2014			
18	83210031E	ピン	1	11/12/2014			
19	77156658B	スクリュー TCEIF M6X16	1	07/11/2014			
20	74140331A	クランプ	1	07/11/2014			
21	56510781A	リアマッドガード	1	10/11/2014			

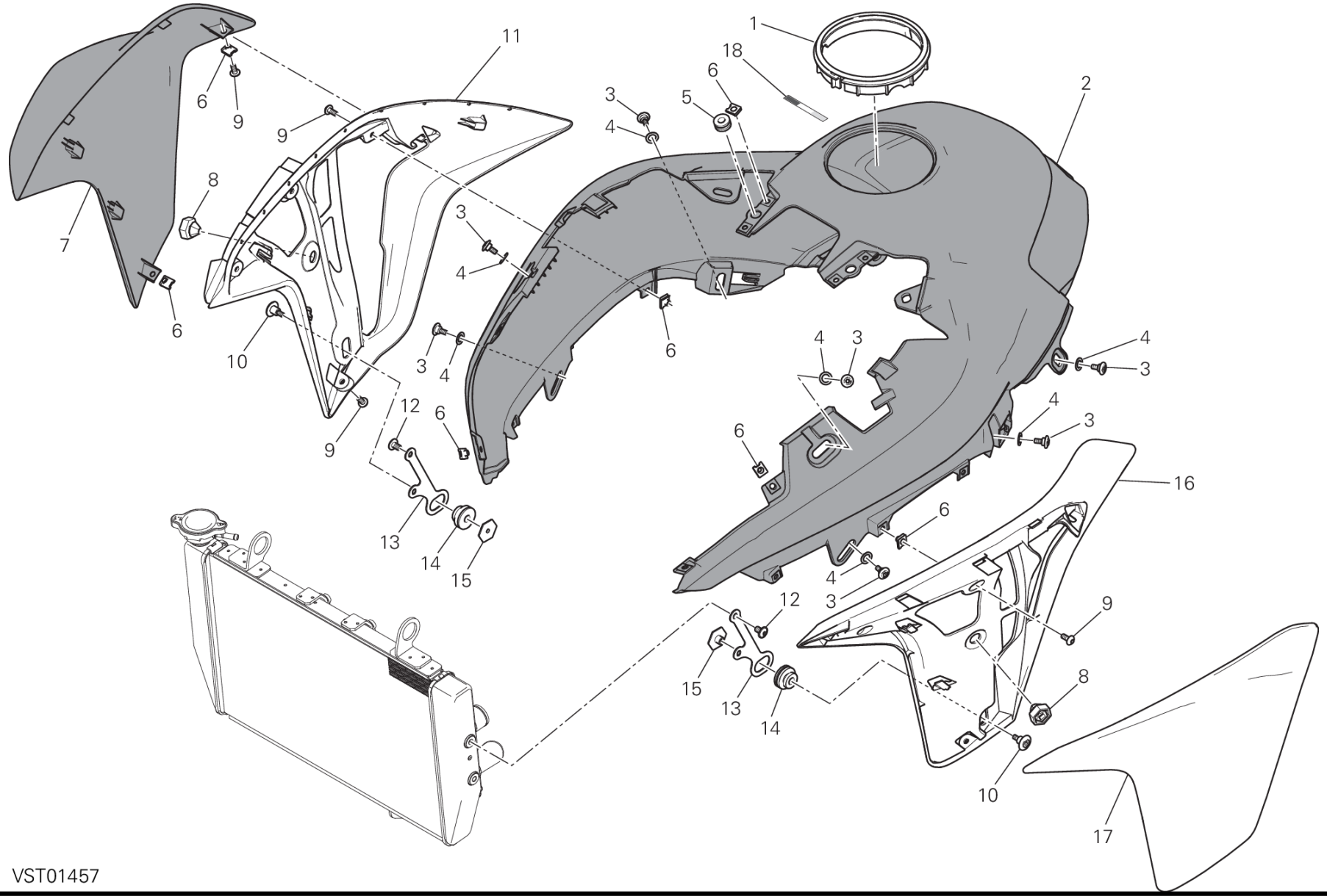
1
18
6
5
2
3
4
11
6
9
9
8
7
6
10
3
4
3
4
6
12
6
9
13
14
15
4
3
4
3
4
3
6
16
6
4
3
12
15
13
14
9
8
10
17

VST01457

DRAWING 34A - フェアリング [MOD:MS1200;XST:AUS,EUR,FRA,JAP]

GROUP フレーム

POS.	CODE	DESCRIPTION	QTY	START DATE	END DATE	VALIDITY	NOTES
1	79111181A	GASKET, CAP	1	10/11/2014			
2	48026891AA	タンクプロテクション レッド	1	12/11/2014			
3	77210852A	スクリュー TCEI M5X9	10	10/11/2014			
4	85212181A	ナイロンワッシャー 9X14X1	10	10/11/2014			
5	76411141A	耐震ラバー	2	10/11/2014			
6	85040471A	クイックファスナー M5	14	10/11/2014			
7	48016862AA	COVER, RADIATOR, RH レッド	1	12/11/2014			
8	76410631B	ラバー	2	10/11/2014			
9	77244173B	スクリュー	10	10/11/2014			
10	77211121C	専用スクリュー	2	10/11/2014			
11	48016872A	右マウント	1	10/11/2014			
12	77240393C	SCREW TBEIF M6X10 10.9	4	10/11/2014			
13	83019171AA	BRACKET	2	10/11/2014			
14	76410481A	耐震ダンパー	2	10/11/2014			
15	71011301A	ブッシュ	2	10/11/2014			
16	48016882A	左マウント	1	10/11/2014			
17	48016852AA	COVER, RADIATOR, LH レッド	1	12/11/2014			
18	43819461A	イタリア国旗エンブレム	1	10/11/2014			

VST01458

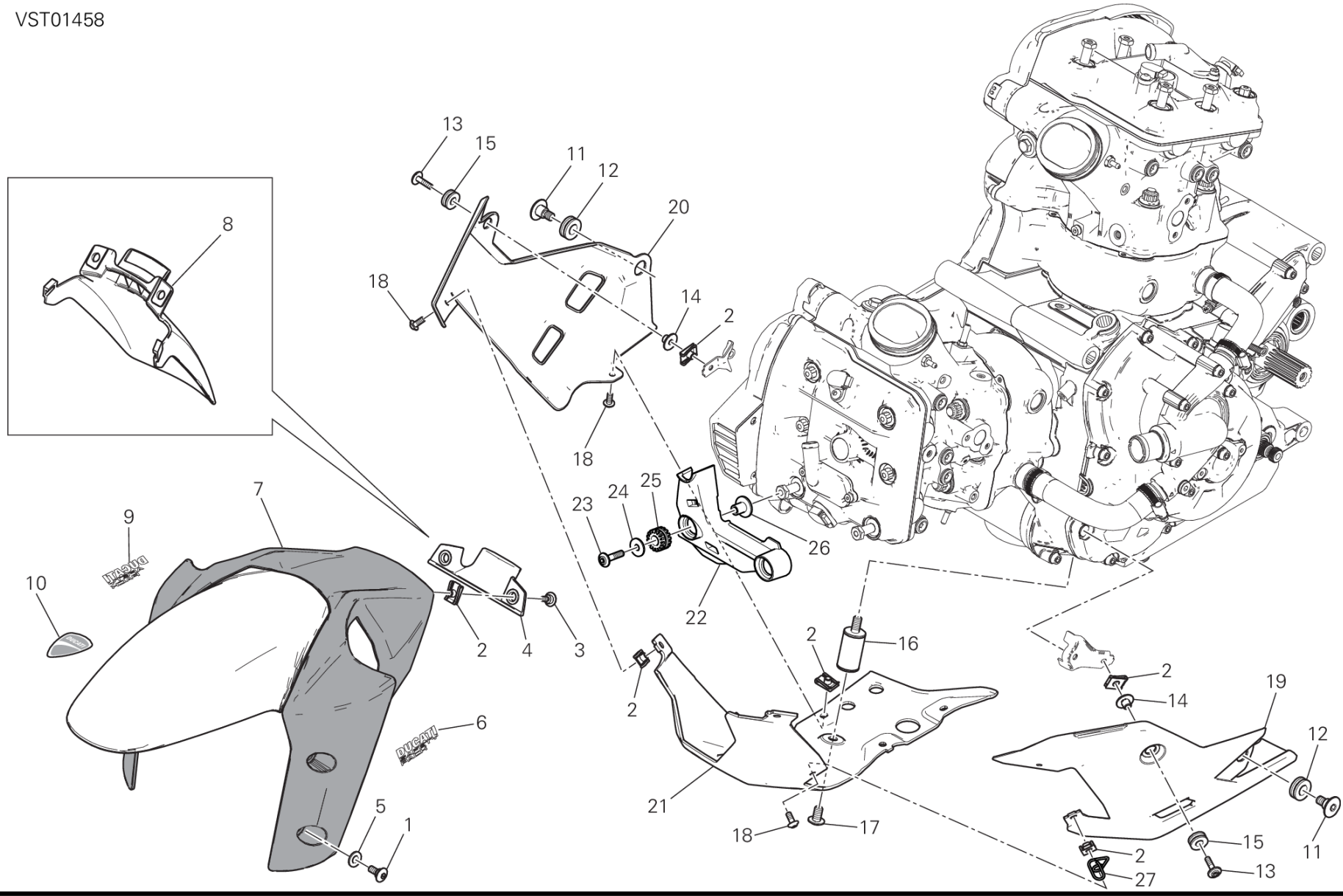
13
15
11
12
20
18
14
2
18
8
7
9
10
25
24
23
26
22
2
4
3
6
5
1
2
16
2
21
18
17
2
14
19
12
15
11
2
27
13

DRAWING 34B - フェアリング [MOD:MS1200;XST:AUS,EUR,FRA,JAP]

GROUP フレーム

POS.	CODE	DESCRIPTION	QTY	START DATE	END DATE	VALIDITY	NOTES
1	77914391C	スクリュー	4	08/05/2013			
2	85040551A	クイックファスナー	11	07/11/2014			
3	77210853B	スクリュー TCEI M5X9	2	07/11/2014			
4	85012121A	ホースガイド	1	08/05/2013			
5	85611271A	ワッシャー	4	07/11/2014			
6	43713361A	L.H. DECAL (DUCATI SAFETY PACK) レッド	1	10/11/2014			
7	56411061BA	フロントマッドガード レッド	1	07/11/2014			
8	56410802A	フロントセミマッドガード	1	10/11/2014			
9	43713351A	R.H. DECAL (DUCATI SAFETY PACK) レッド	1	10/11/2014			
10	43819301A	STICKER DUCATI	1	10/11/2014			
11	77916371A	専用スクリュー	2	10/11/2014			
12	76411381A	耐震ラバー	2	10/11/2014			
13	77211281AB	スクリュー	2	10/11/2014			
14	71614251A	スペーサー	2	10/11/2014			
15	76410841A	耐震ラバー	2	10/11/2014			
16	70010881A	耐震ダンパー	1	10/11/2014			
17	77240573C	スクリュー	1	10/11/2014			
18	77244178B	スクリュー	7	10/11/2014			
19	4601C851AA	GUARD, ENGINE, FR, LH	1	10/11/2014			
20	4601C861AA	GUARD, ENGINE, FR, RH	1	10/11/2014			
21	4601C841AA	GUARD, ENGINE	1	10/11/2014			
22	4601D151A	カバー ホリゾンタルヘッド	1	10/11/2014			
23	77210971B	スクリュー	2	10/11/2014			
24	85250291A	ワッシャー 6.4X18X1.6	2	10/11/2014			
25	76410241A	耐震ラバー	2	10/12/2014			
26	71610061A	スペーサー	2	10/11/2014			
27	88110581A	ケーブルガイド	1	10/10/2014			

VST01454

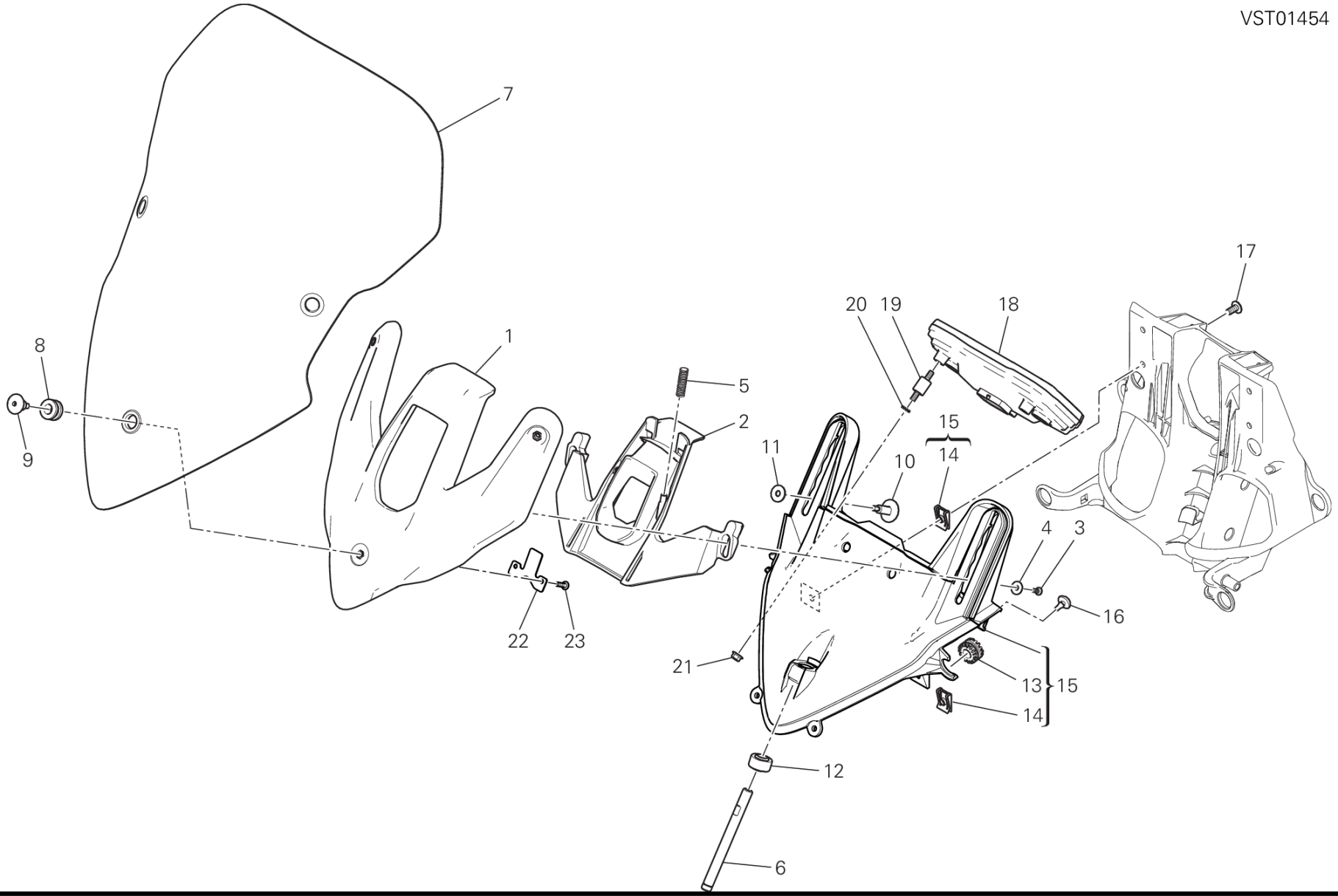

DRAWING 34C - ウィンドスクリーン
[MOD:MS1200;XST:AUS,EUR,FRA,JAP]
GROUP フレーム

POS.	CODE	DESCRIPTION	QTY	START DATE	END DATE	VALIDITY	NOTES
1	8291D751D	STAY, WINDSHIELD	1	13/03/2015			
2	8291D761D	マウント	1	13/03/2015			
3	77440071A	セルフタッピングスクリュー M4.5X12	2	11/03/2015			
4	85213711A	ワッシャー	2				
5	79915921AA	スプリング	2	13/03/2015			
6	8291D863A	ROD	1	13/03/2015			
7	48710822A	ウィンドスクリーン	1	10/01/2015			
8	75840621A	ラバー	3	10/11/2014			
9	77918092AA	専用スクリュー	3	10/11/2014			
10	77919211BA	専用スクリュー	2	13/03/2015			
11	85213101A	ワッシャー	2	13/03/2015			
12	84840721A	ボールジョイント	1	13/03/2015			
13	76410241A	耐震ラバー	2	01/10/2014			
14	85040381A	クイックファスナー	6	10/12/2014			
15	48111191C	STAY, WINDSHIELD (Unit)	1	11/03/2015			
16	86610751A	パッド	4	13/03/2015			
17	77240423C	SCREW TBEIF M6X16 10.9	6	13/03/2015			
18	40611151G	INSTRUMENT PANEL	1	13/03/2015		MOD:MS1200	
19	70010901A	耐震ダンパー	3	11/03/2015			
20	46240461A	スプリングワッシャー	3	11/03/2015			
21	74840381A	ナット M5	3	13/03/2015			
22	82718171A	プレート	1	20/04/2015			
23	77440251A	スクリュー	2	05/05/2015			

CODE	NO. TABLE	POS.
027291090	002	8
037072020	023	8
037072020	024	12
040009050	002	21
040029126	002	17
066013143	002	9
066549680	005	8
067016155	003	19
067049310	010	2
069191030	18B	11
075949280	009	3
11210121AB	006	8
11210121AC	006	8
11721112A	004	16
11723581A	025	18
12022461B	007	5
12022471B	007	10
12110781B	007	3
12112481A	007	2
12120521A	007	4
12221952A	007	1
13510421A	017	3
14622211AR	006	1
14710941A	008	3
14825011E	13B	30
14825021E	13B	32
14825031E	13A	30
14825041E	13A	32
14910831D	003	2
14910891C	003	25
15021431E	003	26
15021941B	003	3
15310142AA	023	16
15310142AA	024	30
15820234A	006	5
16012121A	012	13
16014201A	26A	5
16014853A	032	6
16024311B	032	5
17021251A	006	6
17121121A	008	13
17213271A	003	10
17213281C	003	8
17213291C	003	5
17213301C	003	9
17213311A	003	18
17213321A	003	24
17213331B	003	22
17213341B	003	21
17213351B	003	20
17213361B	003	23
17310301A	012	14
176Z0021A	012	10
17740032C	13A	27
17740032C	13B	27
17740042B	13A	26
17740042B	13B	26
18020391A	002	23
180Z0031A	002	11
180Z0041A	002	12
18220521A	002	18
18710021A	023	3
18710021A	024	2
19020232A	004	9
19410511A	004	4
19540031C	004	19
19610532A	004	12
19610542A	004	11
19820391A	004	14
20810321A	014	3
20810321A	015	3
20910491A	014	16
20910491A	015	16
20910501A	014	4
20910501A	015	4
21010841A	014	14
21010841A	015	14
21110831A	014	5
21110831A	015	5
22522982D	010	1
24221321A	011	13
24321441B	005	1
24511442A	008	2
24511451A	008	1
24511462A	008	23
24511471A	008	21
24511481A	13A	18
24511481A	13B	18
24511562A	008	4
24713511C	010	3
24713571AI	011	23
24714161A	13B	11
24714171A	13A	11
24714801C	13B	8
24714811C	13A	8
24714932A	029	26
24714951A	029	27
24714982A	27A	6
24724481AD	011	31
24920441A	009	1
25120131A	011	29
25440012A	005	4
25510104B	008	18
26420541A	011	1
27040104A	012	1
27610881B	012	16
28040431A	017	1
28220961A	017	8
28620441A	01C	6
28642581A	029	22
28642581E	029	22
30124882B	014	22
30124892B	015	22
30310631BB	014	7
30310631BB	015	7
30310631BC	014	7
30310631BC	015	7
30310631BD	014	7
30310631BD	015	7
30410881A	014	13
30410881A	015	13
30410881AB	014	13
30410881AB	015	13
30410881AC	014	13
30410881AC	015	13
30410891A	014	10
30410891A	015	10
30410891AB	014	10
30410891AB	015	10
30410891AC	014	10
30410891AC	015	10
34111072AA	021	23
34220831BA	021	3
34420692A	21A	1
34520692A	21A	2
34912681A	21A	11
34912711A	21A	9
34912721A	21A	13
34912741A	21A	4
34912751A	21A	3
34912761A	21A	15
34912771A	21A	16
34912781A	21A	17
34912791A	21A	18
34912811A	21A	6
34912871A	21A	22
34914391A	21A	19
34914401A	21A	14
34914411A	21A	10
34914421A	21A	5
34914431A	21A	20
34921901A	21A	7
34921911A	21A	21
34921921A	21A	12
34921931A	21A	8
34921941A	21A	23
36011781AA	021	24
36011792AA	021	29
36015382AA	021	16
36110111C	021	15
36521351A	028	3
36911361B	28A	2
37011557AA	28A	6
38040251A	022	13
38510431E	018	3
38510571B	021	22
38510641B	021	22
38540071A	018	4
38640132A	033	23
38640132A	034	2
38640561B	033	25
38940191A	18B	3
38940201A	18B	3
38940211A	18B	3
38940221A	18B	3
38940231A	018	36

ALPHANUMERIC INDEX

CODE	NO. TABLE	POS.
38940241A	18B	3
38940271A	18B	3
39040201A	020	8
39040211A	27A	16
39540132C	018	15
39740081B	018	32
40611151G	34C	18
42020064A	016	6
42520021A	032	22
42520031A	032	23
42610351A	036	7
42610491A	029	31
43314141A	26A	25
43314141B	26A	25
43512911A	033	13
43513501A	034	22
43713351A	34B	9
43713361A	34B	6
43819301A	027	24
43819301A	034	17
43819301A	34B	10
43819461A	34A	18
44217731A	029	25
44217742A	029	19
44440035A	009	2
44610281A	28A	11
44711361A	28A	10
44711371A	28A	3
44910571B	003	12
45040023A	13A	16
45040023A	13B	16
45110461A	13A	3
45110461A	13B	3
45120272A	008	9
45120291A	008	10
45520181A	010	4
45612051A	27C	4
45622241AA	27C	8
45720771BA	025	6
4601C281A	024	33
4601C291A	023	2
4601C302A	024	5
4601C312A	023	25
4601C332A	019	20
4601C351AA	019	30
4601C361AA	019	31
4601C372AA	019	32
4601C412A	28A	16
4601C521A	021	32
4601C581A	036	27
4601C741A	018	28
4601C841AA	34B	21
4601C851AA	34B	19
4601C861AA	34B	20
4601D062A	027	21
4601D072A	027	20
4601D151A	34B	22
4601D221BA	018	39
4601D351A	26A	14
4601D401A	019	40
4601D441A	018	43
4601D451A	018	41
4601D461A	018	42
4601D471A	018	44
4602C321A	019	21
46240461A	34C	20
46320222A	010	6
46320537A	003	14
46410591AA	27D	6
46410601AA	27C	16
470P7851DA	022	1
47110511CA	027	1
47110521CA	027	17
47317901A	025	7
48016852AA	34A	17
48016862AA	34A	7
48016872A	34A	11
48016882A	34A	16
48016902AA	034	16
48016911A	034	12
48016921A	034	9
48016931A	034	19
48016942A	034	14
48016971A	034	10
48017411A	022	30
48026891AA	34A	2
48111191C	34C	15
48113481BA	034	1
48211222AA	033	15
48226752AA	033	14
48610951A	005	16
48610991A	029	34
48611081A	029	35
48710822A	34C	7
49241011A	026	5
49241111A	26A	19
49411401A	26A	10
49720031A	026	16
49720041A	026	3
50121832AA	026	10
50211742AA	026	7
50410051A	026	12
50410091A	26A	22
51019961B	017	11
51019981C	18B	1
5101A251A	27A	3
5101A301A	18B	7
5101A331A	01B	15
51310301C	018	34
51410751A	018	33
51410761C	018	35
51640011AB	030	10
51840091A	034	7
52010322B	020	1
52310462A	021	8
52310472A	021	9
52510432D	27A	15
52510521B	27A	10
52910012A	21A	24
52910061B	27A	27
53010226A	27A	17
53010236A	27A	23
53010341A	024	34
53010351A	023	26
53910351A	22A	7
53940031B	025	5
53940302A	016	12
53940771A	023	29
53940801A	024	40
54040301B	018	2
54140151A	18B	2
54240471B	24A	4
54810562A	030	1
54811051A	016	1
54911142A	016	14
54911191A	016	7
55212121B	24A	1
55214141A	24A	14
55214491B	019	5
55240121A	029	28
55240121A	034	21
55241321C	011	12
55241452A	016	11
55241612C	10A	1
55242671A	031	14
55243161B	029	14
55243181A	13A	33
55243181A	13B	33
55243341A	13A	23
55243341A	13B	23
55340041A	031	1
55610901AA	22A	2
55910161B	027	19
56113252A	27A	19
56113391A	27A	25
56410802A	34B	8
56411061BA	34B	7
56510751A	28A	14
56510781A	28A	21
57014191A	019	2
57113851A	019	1
57313692B	019	6
57313711A	019	36
57610671A	019	7
58510921A	029	6
58510931A	031	12
58540151A	025	26
58540221A	024	15
58540231A	023	12
58612282C	032	2
59017831A	036	13
59017931A	029	13
59017941A	029	17
59018061A	036	17
59018111A	036	18
59018121A	036	19

CODE	NO. TABLE	POS.
59018131A	036	20
59018141A	029	20
59024041A	017	7
59030491A	036	28
59210212C	032	9
59310601B	010	7
59320641D	010	5
59340301C	019	23
59512521AB	033	1
59512633AB	033	2
59512673AB	033	2
59810121A	033	11
59810291B	032	19
59821451D	032	21
59821471D	021	30
59821481E	032	21
59821501E	021	30
59821511B	032	20
59840271A	033	17
59840311B	032	18
61041491A	024	9
61041501A	024	26
61140451A	025	20
61240052A	023	4
61240052A	024	21
61240052A	025	15
61240201A	024	22
61240301A	025	29
61240311A	025	14
61240391A	023	30
61240391A	024	36
61240511A	024	31
61241171A	025	25
61241181A	025	30
61340121A	024	8
61341161A	025	13
61810721A	024	20
61810732A	24A	8
61810743A	24A	5
61910761A	24A	12
61910771A	24A	11
62440951B	024	1
62540311B	025	16
62640561A	023	28
62640561A	024	39
63040672B	023	1
63140081A	023	9
63140081A	024	38
63140331A	024	37
63140341A	023	31
63210751A	023	6
65010211A	021	25
65110211A	021	14
65540081A	029	9
65540101A	036	9
66020071C	021	20
66810482A	007	14
66910011E	014	6
66910011E	015	6
67040381A	022	16
67110661A	022	24
67110671B	022	25
67110682A	022	26
67110691A	022	23
67620941A	26A	23
67641031A	26A	8
67740241A	26A	24
68010131A	006	10
68010131A	008	16
68050101A	010	13
69610131A	27C	20
69610131A	27D	10
69720272A	033	16
70010361A	010	14
70010571A	26A	9
70010853A	018	14
70010881A	34B	16
70010901A	34C	19
70010921A	021	10
70040231A	018	21
70140051A	003	4
70140491A	027	8
70140501A	012	11
70240091A	011	11
70240102A	011	9
70240131A	010	16
70240331A	010	17
70241151A	010	18
70241161A	010	19
70241231A	021	6
70241461A	012	15
70250081A	010	20
70250081A	011	4
70250193A	010	21
70250601A	004	10
70250621A	026	8
70310131A	021	12
70310662A	022	3
70350062A	008	12
71011071A	023	19
71011071A	024	6
71011301A	34A	15
71011491A	019	11
71011691A	006	7
71011941A	010	23
710Z0031A	010	22
71110922A	011	21
71110951A	010	65
71111301A	023	20
71111301A	024	7
71111601A	005	13
71111601A	011	14
71112191A	007	12
71113741A	13A	5
71113741A	13B	5
71140021A	28A	1
71210341A	025	10
71210341A	27C	10
71310141E	003	11
71311281B	011	27
71311961A	026	17
71311973A	026	2
71312661A	003	15
71312921A	014	9
71312921A	015	9
71312921B	014	25
71312921B	015	26
71313091A	004	13
71314831A	004	15
71314901A	24A	13
71319151A	002	2
71319181A	032	4
71319191A	012	8
71319201A	24A	13
71319331A	033	24
71319951A	003	13
7131A921A	27A	21
7131B251AA	023	32
7131B251AA	024	41
7131B281AA	023	33
7131B281AA	024	42
71320043A	004	18
71410751A	26A	12
71410941A	026	9
71413231AA	026	15
71610061A	018	6
71610061A	34B	26
71610431C	036	12
71610722A	008	20
71611071A	022	9
71611071AB	27A	4
71611281A	008	17
71614081A	025	32
71614102AA	019	22
71614102AB	025	34
71614141A	019	9
71614191A	030	5
71614251A	019	15
71614251A	34B	14
71614511AA	016	3
71614511AA	020	4
71614511AA	022	27
71614913AA	021	35
71850338C	032	15
72010513C	026	4
72050159EA	26A	1
72050318C	032	16
72050338B	010	24
720941616	010	25
73210461A	019	27
735001542	002	15
735033380	010	26
73740321A	008	5
74110121A	18B	9
74110131A	18B	10
74110551A	18B	12

ALPHANUMERIC INDEX

CODE	NO. TABLE	POS.
74140011A	031	8
74140331A	28A	20
74140381A	18B	13
74140431A	023	14
74140431A	024	16
74140431A	025	17
74140431A	036	15
74140571A	036	21
74140581A	036	4
74140631A	036	22
74140641A	036	11
74140651A	029	21
74140651A	031	21
74141371A	019	38
74141651A	029	2
74141711A	029	12
74141861A	029	1
74141871A	017	9
74141901A	031	7
74141921A	007	7
74141921A	031	6
74142251A	029	36
74142371A	029	7
74142401A	029	10
74640101A	016	10
74710151A	010	35
74750031A	025	28
74750071A	021	1
74810241A	019	13
74810351B	023	13
74810351B	024	18
74810361A	022	22
74810461A	26A	4
74810493A	13A	20
74810493A	13B	20
74810501A	10A	11
74810651A	026	1
74840261C	019	16
74840341B	28A	5
74840381A	34C	21
74841011AA	022	5
74910021A	036	1
74940021A	018	9
74940081A	008	7
74941108B	032	8
74941128B	22A	5
74941333B	018	12
74950011B	27A	29
75010071A	003	1
75010071E	004	7
75011391A	026	13
75011391A	26A	2
75011551A	033	18
75011561A	006	13
75011601A	008	15
75011971A	006	14
75050051A	012	12
75610392A	033	9
75620131A	26A	13
757941542	010	27
75840161A	018	23
75840601A	24A	2
75840621A	34C	8
75840771A	019	28
75840801A	27A	30
75840841A	018	40
75840901A	27A	13
75910222A	026	19
75910222A	26A	20
75910251A	019	39
764000004	010	15
764020002	003	17
76410241A	016	2
76410241A	019	8
76410241A	020	5
76410241A	022	11
76410241A	030	4
76410241A	034	3
76410241A	27A	9
76410241A	34B	25
76410241A	34C	13
76410291A	036	3
76410481A	34A	14
76410631B	34A	8
76410841A	34B	15
76410871A	014	8
76410871A	015	8
76411141A	019	26
76411141A	022	10
76411141A	025	33
76411141A	34A	5
76411321C	27C	9
76411331A	020	2
76411361A	018	22
76411361A	030	7
76411381A	34B	12
76412041A	27A	14
76412071A	027	4
76412131A	022	29
76412261A	033	30
76510021A	27D	7
76510031A	27C	17
76610553B	10A	2
76611041A	014	21
76611041A	015	21
76640191A	13A	4
76640191A	13B	4
768351134	002	10
77052508B	011	6
77110401B	023	10
77110401B	024	10
77110411A	020	7
77110518B	009	7
77110518B	011	5
77110521A	012	6
77113771B	021	19
77113801A	008	6
77113931A	012	3
77113961A	011	20
77116648B	016	8
77140648CA	13A	17
77140648CA	13B	17
77140667CF	012	5
77140673C	011	3
77140697CF	012	7
77140713C	005	5
77140713C	011	15
77140723C	005	19
77140723C	011	19
77140743C	011	36
77140813C	005	3
77140833C	005	2
77150078B	010	8
77150428B	033	8
77150478B	032	1
77150653B	010	28
77150668B	027	12
77150670ZF	002	3
77150708B	025	2
77150723B	10A	3
77150748B	022	20
77150763B	023	21
77150763B	024	3
77150808B	10A	4
77151250ZF	002	1
77151298B	009	8
77151363B	10A	5
77151398B	10A	6
77151558B	027	18
77151568C	27C	2
77151568C	27D	2
77151588B	027	7
77156393B	025	24
77156398B	27A	22
77156408B	017	4
77156433B	023	24
77156433B	024	32
77156438B	021	27
77156628B	018	30
77156628B	031	13
77156658B	28A	19
77156668B	27C	3
77156678B	004	6
77156678B	025	19
77156688B	019	10
77156698B	028	4
77156713B	022	15
77156713B	023	23
77156713B	024	19
77156718B	021	4
77156728B	032	10
77157238B	025	12
77157258B	027	3
77157278B	021	13
77157283B	27C	18
77157283B	27D	8

CODE	NO. TABLE	POS.
77157288B	021	31
77157628C	028	1
77159313B	021	17
77159418B	021	28
77210471B	036	26
77210591A	024	29
77210601A	24A	15
77210623B	031	17
77210841C	28A	4
77210852A	018	7
77210852A	34A	3
77210852C	017	2
77210853B	033	7
77210853B	34B	3
77210941C	28A	9
77210943B	28A	17
77210971B	018	5
77210971B	34B	23
77211061A	18B	5
77211071B	027	14
77211071B	28A	13
77211082B	027	15
77211091A	021	33
77211091C	034	4
77211121C	34A	10
77211201A	004	3
77211281AB	34B	13
77211341A	030	9
77214061AA	016	4
77214061AA	020	3
77214071AA	033	6
77240133C	27A	11
77240263C	019	18
77240263C	27A	12
77240273C	019	34
77240273C	033	29
77240288C	019	19
77240308C	019	25
77240308C	025	35
77240393C	34A	12
77240403C	27A	1
77240423C	018	25
77240423C	34C	17
77240438C	27A	24
77240463C	018	11
77240483C	030	2
77240573C	34B	17
77244173B	019	35
77244173B	34A	9
77244178B	34B	18
77244661A	13A	34
77244661A	13B	34
77250121B	030	3
77250341B	010	9
77250341C	008	22
77310021A	022	12
77350403B	13A	12
77350403B	13B	12
77350618B	010	29
77350618B	014	20
77354743B	022	17
77440041A	27A	7
77440061A	018	38
77440061A	019	37
77440071A	34C	3
77440111A	023	27
77440111A	024	35
77440121A	029	18
77440141A	018	27
77440141A	033	20
77440141A	034	6
77440171A	018	17
77440171A	034	13
77440183C	029	29
77440183C	034	20
77440251A	027	22
77440251A	034	8
77440251A	34C	23
77440321A	029	4
77510311B	010	30
77510691BA	017	6
77510721A	005	7
77550131A	022	14
77550131A	036	6
77550211B	011	16
77550213C	26A	11
77550218CJ	13A	24
77550218CJ	13B	24
77550271A	27C	5
77550291A	028	6
77750493C	011	24
77840041A	010	31
77910262A	011	10
77910391A	010	32
77910921A	023	7
77910921A	024	13
77910991B	021	2
77911092A	006	2
77911622A	010	33
77912033A	002	7
77912371B	025	8
77913141B	24A	10
77913662AB	025	22
77913662AB	24A	7
77913971A	023	5
77913971A	024	23
77914043B	006	9
77914211A	014	23
77914211A	015	23
77914391C	34B	1
77914651A	024	28
77914881A	26A	21
77914982B	033	10
77915041A	028	2
77915111B	024	25
77915471A	006	4
77916371A	34B	11
77916451A	022	4
77917101A	010	34
77917241AA	22A	1
77917261A	022	2
77917481AA	022	6
77917811A	28A	12
77918092AA	34C	9
77918271A	13A	28
77918271A	13B	28
77919062A	13B	22
77919101AA	022	7
77919162AA	036	25
77919171AA	027	5
77919201AA	021	18
77919211BA	34C	10
77919221AA	027	2
77919231B	13A	22
77919241B	13A	21
77919241B	13B	21
77927171A	010	36
77950621A	010	38
78010511E	014	12
78010511E	015	12
78010721A	010	39
78011001A	005	6
78020011A	019	4
78050012A	011	33
78611001B	007	11
78611251A	007	13
78810542A	012	4
78811041A	029	30
78811041A	034	11
78811151A	010	10
78811331B	13A	6
78811331B	13B	6
78811341B	13A	7
78811341B	13B	7
79010211A	019	12
79111131B	032	7
79111181A	34A	1
79120541B	007	6
79710531B	004	1
79910241A	27C	21
79910241A	27D	11
79910491A	010	40
79912961A	002	20
79914851A	014	19
79914851A	015	19
79914861A	014	18
79914861A	015	18
79914991A	27C	15
79914991A	27D	5
79915061A	002	4
79915081A	22A	4
79915181B	014	26
79915181B	015	27
79915191B	014	27
79915191B	015	28
79915881AA	025	4

ALPHANUMERIC INDEX

CODE	NO. TABLE	POS.
79915921AA	34C	5
79920772A	010	41
79921602A	22A	3
79925941A	019	3
79940171A	010	42
800068490	024	14
800070139	01B	8
80011841A	007	9
80011851A	007	8
80012361A	031	9
80012371A	031	4
80012381C	031	5
80012392A	031	2
80110431A	017	5
80810461A	28A	7
80811931AB	024	24
80811941AB	023	18
81110021A	010	11
81140012B	13A	10
81140012B	13B	10
81411113B	036	23
81411831A	036	10
81411881A	015	25
81412351B	031	19
81412361C	031	16
81413341A	13A	2
81413341A	13B	2
81415801A	036	16
81441021A	036	5
81510221A	016	5
81510281A	010	43
81810162A	004	5
81910601A	026	11
819Z0021A	26A	6
82111701CA	025	9
82111701CA	27C	7
82112231B	014	15
82112231B	015	15
82113311A	025	1
82113471A	012	9
82113881A	002	13
82114731A	002	6
82114851A	014	17
82114851A	015	17
82114922AA	22A	6
82115061A	021	34
82115212AA	27C	14
82115212AA	27D	4
82412621AA	27D	9
82412631AA	27C	19
82422521AA	27D	1
82422532AA	27C	1
82510561AA	26A	17
82610293A	002	5
82711571A	036	2
82712981B	27A	28
82714821A	033	19
82715481A	016	9
82716031A	010	12
82716091A	011	35
82716351A	13A	9
82716351A	13B	9
82717471A	032	14
82717481A	032	13
82717571A	005	14
82718171A	34C	22
82911901A	022	28
8291A791A	036	16
8291D181B	018	1
8291D391A	025	31
8291D511A	029	23
8291D521A	029	16
8291D652A	019	29
8291D722AB	020	6
8291D751D	34C	1
8291D761D	34C	2
8291D802A	027	16
8291D812A	027	13
8291D823A	032	11
8291D831B	033	3
8291D863A	34C	6
8291D921A	018	20
8291D931A	018	19
8291D981B	033	5
8291E012A	033	28
8291E021B	033	4
8291E081AA	022	21
8291E091AA	022	18
8291E101A	18B	14
8291E111A	18B	15
83019171AA	34A	13
83019191AA	018	24
83019201A	018	8
83019211A	018	16
83019381AA	027	11
83019391AA	027	10
83019891AA	005	20
83019901AA	011	37
83019921BA	030	8
83019941AA	029	33
83019951A	033	21
8301A032AA	022	8
8301A061CA	036	8
8301A131AA	024	27
83024041A	030	6
83040071A	021	36
83110151B	010	44
83210031E	28A	18
83510111A	028	5
84010012A	014	1
84010012A	015	1
84010022A	014	1
84010022A	015	1
84010032A	014	1
84010032A	015	1
84010042A	014	1
84010042A	015	1
84010052A	014	1
84010052A	015	1
84010062A	014	1
84010062A	015	1
84010072A	014	1
84010072A	015	1
84010082A	014	1
84010082A	015	1
84010092A	014	1
84010092A	015	1
84010102A	014	1
84010102A	015	1
84010112A	014	1
84010112A	015	1
84010122A	014	1
84010122A	015	1
84010132A	014	1
84010132A	015	1
84010142A	014	1
84010142A	015	1
84010152A	014	1
84010152A	015	1
84010162A	014	1
84010162A	015	1
84010172A	014	1
84010172A	015	1
84010182A	014	1
84010182A	015	1
84010192A	014	1
84010192A	015	1
84010202A	014	1
84010202A	015	1
84010212A	014	1
84010212A	015	1
84010222A	014	1
84010222A	015	1
84010232A	014	1
84010232A	015	1
84010242A	014	1
84010242A	015	1
84010252A	014	1
84010252A	015	1
84010262A	014	1
84010262A	015	1
84010272A	014	1
84010272A	015	1
84010282A	014	1
84010282A	015	1
84010292A	014	1
84010292A	015	1
84010302A	014	1
84010302A	015	1
84010312A	014	1
84010312A	015	1
84010322A	014	1
84010322A	015	1
84010332A	014	1
84010332A	015	1
84010342A	014	1

CODE	NO. TABLE	POS.
84010342A	015	1
84010412B	014	2
84010412B	015	2
84010422B	014	2
84010422B	015	2
84010432B	014	2
84010432B	015	2
84010442B	014	2
84010442B	015	2
84010452B	014	2
84010452B	015	2
84010462B	014	2
84010462B	015	2
84010472B	014	2
84010472B	015	2
84010482B	014	2
84010482B	015	2
84010492B	014	2
84010492B	015	2
84010502B	014	2
84010502B	015	2
84010512B	014	2
84010512B	015	2
84010522B	014	2
84010522B	015	2
84010532B	014	2
84010532B	015	2
84010542B	014	2
84010542B	015	2
84010552B	014	2
84010552B	015	2
84010562B	014	2
84010562B	015	2
84010572B	014	2
84010572B	015	2
84010582B	014	2
84010582B	015	2
84010592B	014	2
84010592B	015	2
84010602B	014	2
84010602B	015	2
84010612B	014	2
84010612B	015	2
84010622B	014	2
84010622B	015	2
84010632B	014	2
84010632B	015	2
84010642B	014	2
84010642B	015	2
84010652B	014	2
84010652B	015	2
84010662B	014	2
84010662B	015	2
84010672B	014	2
84010672B	015	2
84010682B	014	2
84010682B	015	2
84010692B	014	2
84010692B	015	2
84010702B	014	2
84010702B	015	2
84010712B	014	2
84010712B	015	2
84010722A	014	1
84010722A	015	1
84010722B	014	2
84010722B	015	2
84010732A	014	1
84010732A	015	1
84010732B	014	2
84010732B	015	2
84010742B	014	2
84010742B	015	2
84010752B	014	2
84010752B	015	2
84010762B	014	2
84010762B	015	2
84010772B	014	2
84010772B	015	2
84010782B	014	2
84010782B	015	2
84010792B	014	2
84010792B	015	2
84010802B	014	2
84010802B	015	2
84010812B	014	2
84010812B	015	2
84010822B	014	2
84010822B	015	2
84010832B	014	2
84010832B	015	2
84010842B	014	2
84010842B	015	2
84010852B	014	2
84010852B	015	2
84010862B	014	2
84010862B	015	2
84010872B	014	2
84010872B	015	2
84011082A	014	1
84011082A	015	1
84011092A	014	1
84011092A	015	1
84011102A	014	1
84011102A	015	1
84011112A	014	1
84011112A	015	1
84011122A	014	1
84011122A	015	1
84011132A	014	1
84011132A	015	1
84011142A	014	1
84011142A	015	1
84740021A	27C	22
84740021A	27D	12
84740061A	010	45
84820181AA	27C	6
84840721A	34C	12
85012121A	34B	4
85013121A	016	16
85040381A	27A	26
85040381A	34C	14
85040471A	032	17
85040471A	034	18
85040471A	27A	20
85040471A	34A	6
85040551A	019	33
85040551A	022	19
85040551A	34B	2
85040671A	18B	8
85041711A	018	26
85041711A	034	5
85041991A	28A	15
85042131A	017	10
85110041A	003	16
85110131A	008	14
85110201A	004	8
85140051A	006	12
85210011B	28A	8
85210021B	28A	8
85210031B	28A	8
85210051A	002	14
85210532A	010	46
85210941A	002	19
85211031A	021	11
85211511A	025	3
85211511A	27C	12
85211721A	011	7
85211761A	018	13
85211911A	018	18
85211951A	010	47
85211951A	016	13
85211961B	27A	2
85211971A	016	15
85212171A	26A	15
85212181A	033	12
85212181A	34A	4
85212211A	026	14
85212211A	26A	3
85212221A	026	6
85212881D	006	11
85213101A	34C	11
85213601A	005	10
85213641A	006	3
85213711A	34C	4
85213751AA	027	23
85213761A	033	26
85240091A	018	29
85241711A	019	24
85241711A	27A	8
85250011C	27A	5
85250231A	010	48
85250231A	014	28
85250231A	015	20
85250231A	036	24
85250231A	13A	25

ALPHANUMERIC INDEX

CODE	NO. TABLE	POS.
85250231A	13B	25
85250241A	011	32
85250241A	023	17
85250241A	024	4
85250241A	025	23
85250241A	24A	6
85250261A	011	25
85250261B	014	11
85250261B	015	11
85250261B	24A	9
85250291A	34B	24
85250311A	019	17
85250311A	029	15
85250421A	010	49
85250421A	031	15
85250481A	011	30
85250631A	005	17
85310021A	008	8
85310021A	009	9
85310031A	011	34
85310041A	009	4
85350091A	012	17
85350101A	018	37
85350111A	021	26
85550001B	18B	4
85550041A	018	31
85610623A	008	19
85610642A	10A	10
85611271A	34B	5
85611361A	034	15
85611372A	003	6
85611391A	004	2
85611481A	010	50
85640121A	019	14
85640151A	034	25
86010041A	10A	7
86010061A	13A	1
86010061A	13B	1
86050061A	014	24
86050061A	015	24
86050131A	13A	29
86050131A	13B	29
86050171A	023	22
86050171A	024	11
86610751A	27A	18
86610751A	34C	16
86611091A	032	3
86611221A	27A	31
86611221C	033	27
86611901A	018	10
86611931A	029	32
86612111A	027	25
86612121A	034	23
86612131A	034	24
86612161A	034	26
86640051A	24A	3
87210532A	18B	6
87210641A	021	7
87211032A	022	31
87211041A	018	46
87211051A	018	45
87240561A	27C	23
87240561A	27D	13
87240941A	021	21
87241051A	030	11
87310051A	13A	31
87310051A	13B	31
87311391AA	027	6
87321421B	13A	14
87321421B	13B	14
87512131A	010	51
87611291A	029	3
87611301A	029	24
87611311A	029	8
87611321A	029	11
87711141A	023	15
87711411A	024	17
87711541A	025	21
88110461A	031	3
88110541A	26A	7
88110581A	34B	27
88110671A	002	16
88110921A	012	2
88210031A	008	11
88210151A	003	7
88440511A	26A	18
88440531A	010	52
88440641A	010	53
88440651A	010	54
88450021A	27C	13
88450021A	27D	3
88450341B	002	22
88450431A	011	8
88450581A	010	55
88450711A	005	11
88450721A	011	17
88610241A	10A	8
88610951A	011	22
88640331A	010	56
88640331A	011	2
88640371A	009	6
88640851A	13A	15
88640851A	13B	15
88640891A	029	5
88641031A	031	18
88641161A	025	11
88641161A	27C	11
88641181A	010	57
88641181A	10A	9
88641241A	26A	16
88641321A	005	12
88641321A	009	5
88641581A	010	58
88641701A	007	15
88641731A	004	17
88641731A	007	16
88641961A	010	37
88642301A	005	18
88650511A	13A	19
88650511A	13B	19
887130869	001	15
887130870	001	4
887130957	01B	2
887131010	01A	2
887131058	01B	7
887131062	01B	9
887131074	01B	4
887131515	01B	6
887131749	01A	13
887131805	01A	3
887131821	01A	9
887131832	001	9
887131920	01A	8
887131994	01A	12
887132011	01A	7
887132103	001	7
887132409	01B	11
887132442	001	2
887132834	01A	17
887132870	01A	10
887132877	01A	18
887132906	001	6
887132951	01B	3
887133203	01B	12
887133211	01B	5
887133334	001	11
887133352	001	5
887133367	001	8
887133396	01B	1
887133406	01A	4
887133407	001	13
887133408	001	10
887133417	001	12
887133497	01A	1
887133501	01B	10
887133526	01B	13
887134411	01A	11
887134964	001	1
887134965	01A	15
887134966	01A	16
887134967	01B	14
887135009	01A	14
887651000	001	14
887651005	001	14
887651006	001	14
887651298	001	3
887651518	01A	5
887651737	01A	6
89310143A	031	11
89320062A	010	59
89320191A	005	15
89340051A	023	11
89340111A	025	27
89410241A	010	60
89510431B	032	12
8A0067610	031	22

CODE	NO. TABLE	POS.
91372761A	033	22
91372761B	033	22
91372761C	033	22
91372761D	033	22
91372761E	033	22
91372761F	033	22
91372761G	033	22
93010041B	021	5
93040211A	005	9
93040221A	010	61
93040931A	010	62
93041231A	010	63
93041271A	010	64
93041271A	027	9
93041501A	026	18
93050051A	011	26
93050062B	011	28
93050201A	13A	13
93050201A	13B	13
93410111A	031	10
93410231A	031	20
937831524	011	18
942470014	10A	12
958361713	036	14
979000252	01C	1
979000253	01C	2
979000254	01C	3
979000255	01C	4
979000256	01C	5

Ducati Motor Holding S.p.A.
Uffici Commerciali Amministrativi:
Via A. Cavalieri Ducati n. 3
40132 Bologna, Italy
Telefono 051 6413111
Fax 051 406580
Internet www.ducati.com